PRINCESS®

EN Instruction manual
NL Gebruiksaanwijzing
FR Mode d'emploi
DE Bedienungsanleitung
ES Manual de usuario
PT Manual de utilizador
IT Manuale utente
SV Bruksanvisning
PL Instrukcja obsługi
CS Návod na použití
SK Návod na použitie
RU Руководство по эксплуатации

Hybrid barbecue
01.112252.01.001

PARTS DESCRIPTION / ONDERDELENBESCHRIJVING / DESCRIPTION DES PIÈCES / TEILEBESCHREIBUNG / DESCRIPCIÓN DE LAS PIEZAS / DESCRIÇÃO DOS COMPONENTES / DESCRIZIONE DELLE PARTI / BESKRIVNING AV DELAR / OPIS CZĘŚCI / POPIS SOUČASTÍ / POPIS SÚČASTÍ / ОПИСАНИЕ ЗАПЧАСТИ

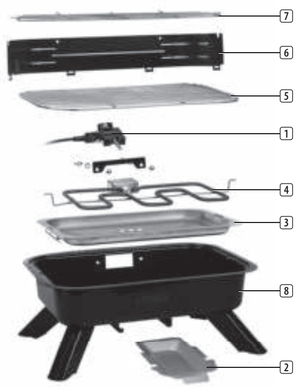

[WEEE Logo]

www.princesshome.eu

© Princess 2018

EN Instruction manual

SAFETY

- By ignoring the safety instructions the manufacturer can not be hold responsible for the damage.
- If the supply cord is damaged, it must be replaced by the manufacturer, its service agent or similarly qualified persons in order to avoid a hazard.
- Never move the appliance by pulling the cord and make sure the cord can not become entangled.
- The appliance must be placed on a stable, level surface.
- The user must not leave the device unattended while it is connected to the supply.
- This appliance is only to be used for household purposes and only for the purpose it is made for.
- This appliance shall not be used by children aged less than 8 years. This appliance can be used by children aged from 8 years and above and persons with reduced physical, sensory or mental capabilities or lack of experience and knowledge if they have been given supervision or instruction concerning use of the appliance in a safe way and understand the hazards involved. Children shall not play with the appliance. Keep the appliance and its cord out of reach of children aged less than 8 years. Cleaning and user maintenance shall not be made by children unless older than 8 and supervised.
- To protect yourself against an electric shock, do not immerse the cord, plug or appliance in the water or any other liquid.
- Keep the appliance and its cord out of reach of children less than 8 years.
- The temperature of accessible surfaces may be high when the appliance is operating.
- The appliance is not intended to be operated by means of an external timer or a separate remote-control system.
- To prevent fire or shock hazard do not expose this appliance to rain or moisture.
- ⚠ Surface are liable to get hot during use.
- This grill is intended to be used as an indoor electric grill, or outdoor charcoal grill. It should only be used for grilling food.
- Do not use as a fire pit, wood-burning grill, or heat source.
- Do not use with any nonfood materials or products.
- Do not place or store any flammable or combustible materials inside or near the grill at any time.
- Do not use aerosols near the grill while it is in use or still hot.
- **DO NOT USE INDOORS OR IN AN ENCLOSED SPACE WITH CHARCOAL**, (e.g., garage, porch, breezeway, camper, tent, car, or interior home space, or any space with an overhanging roof structure, etc.). **Burning charcoal produces carbon monoxide which is an odorless toxic gas that may cause serious injury or death.**
- Never use charcoal with the electric heating element. The electric heating element is not designed to be used in contact with charcoal or as a charcoal starter as it may cause permanent damage to the electric heating element.
- When cooking outdoors with charcoal, the grill must be placed on heat-resistant surfaces, such as brick, stone, concrete or asphalt. Use of the grill with charcoal on non-heat resistant surfaces such as wood, plastic or other combustible surfaces may cause damage or fire. The grill exterior surfaces may reach temperatures exceeding 315º C when used with charcoal.
- All exterior grill surfaces will be hot during cooking. Use heat resistant gloves or mitts or a hot pad to remove or replace the cover during cooking.
- Use extreme caution when handling or removing the grease drip tray. Grease will be hot during cooking and after cooking and will cause serious burns if spilled.
- Never move or transport the grill when in use or not fully cooled.
- When finished grilling, extinguish the coals or unplug the grill, let it fully cool before moving or cleaning.
- If a flare-up occurs, do not use water to put out the flames. Do not attempt to extinguish a grease fire with water or other liquids. It is recommended that you have an fire extinguisher nearby at all times.
- Do not wear loose clothing around the grill when it is in use or is hot.
- Keep animals away from the grill while in use and until it is cool.
- Do not make any modifications to the grill or use any attachments not specifically provided by manufacturer. Modifications to the grill may cause instability, damage to components, premature failure of parts and/or increased risks of fire or injury and will void the warranty.

PARTS DESCRIPTION

1. Thermostat
2. Grease tray
3. Charcoal tray
4. Heating element
5. Adjustable grill
6. Windshield
7. Storage rack
8. Body

BEFORE THE FIRST USE

- Take the appliance and accessories out the box. Remove the stickers, protective foil or plastic from the device.
- Clean before use the appliance with a damp cloth.
- By using the appliance for the first time, the appliance may smell and emit some smoke. This is normal, the grease that may have adhered to the element during manufacture is burning off.
- When using your grill for the first time, the paint on the outside of the grill may change color slightly as a result of the high temperatures. This is normal and should be expected.
- Keep the grill at least 12 inches (30.5cm) away from combustible materials when in use.
- The electric heating element uses high wattage. Make sure no other high-wattage appliances are plugged into the same circuit when you're using the grill.
- Do not oil the grill. Oiling the grill will create excessive smoke and will not improve performance.

ASSEMBLY INSTRUCTIONS

- To assemble each leg, align the leg with the holes in the body. Insert a screw through the bottoms of each hole, and fasten with wingnuts.

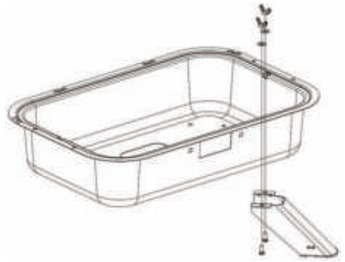

- To assemble the drip tray support. Align the support with the holes and fasten with wingnuts.

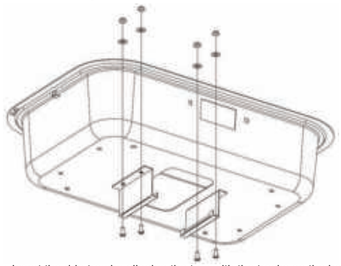

- Insert the drip tray by aligning the tray with the tracks on the bottom of the grill body. Push the tray in until it is fully in place underneath the opening.

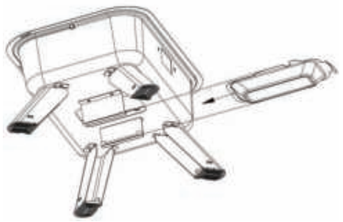

USE

INDOOR ELECTRIC GRILL SET UP AND USE

- **To install the electric heating element**
  - Insert the connection plug of the electric heating element from the inside through the opening. The notch of the plug should rest in the opening (A).
  - Insert the support hooks of the element into the holes in the top of the grill body (B).
  - Then fix the element by fixed sheet with wingnuts (C).
  - Attach the control unit probe into the heating element connection, making sure that it is fully seated.
  - Place the grill net over the electric heating element, making sure the support hooks are aligned.

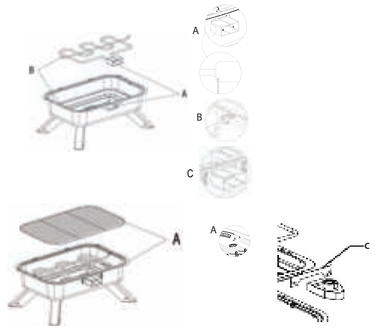

- Warning! When converting from outdoor charcoal grill to indoor electric grill, be sure to thoroughly clean the grill and wipe out all charcoal remnants and residue. If charcoal remnants or residue remain when using the electric heating element it may produce carbon monoxide which may cause serious injury or death.
- Make sure you place a heat resistance coating under the appliance in order to prevent traces due to heat and grease stains on your table.
- When using the barbecue indoors, place the grill near an extractor hood. Turn on the extractor hood to ventilate the smoke produced.
- Turn the thermostat control dial to your desired heat setting to heat the BBQ.
- Allow the device to preheat for about 5 minutes
- The red light on the grill temperature control indicates that the power is on and that the heating element is heating. The light will turn on and off periodically, as the heating element adjusts to maintain the temperature.
- When the red light is off, the heating element may still be hot. To prevent burns make sure that the control is turned to off and the grill is unplugged and completely cool before touching the heating element.
- Use extreme caution when handling or removing the grease drip tray. Grease will be hot during cooking and after cooking and will cause serious burns if spilled.
- To stop grilling, turn the temperature control dial to "off", then remove the plug from the wall outlet. Always pull the plug out from the wall; never pull the cord.
- Covering the BBQ with aluminium foil or other material is dangerous! The heat cannot get away and will cause the BBQ to melt and malfunction.

OUTDOOR CHARCOAL GRILL SET UP AND USE

- Thoroughly clean the BBQ before and after each use.
- Set up for charcoal cooking by removing the electric heating element.
- Place the charcoal tray in the bottom of the BBQ.
- Place enough charcoal to create a single layer across charcoal tray (about 40 briquettes) in pyramid shape on the charcoal tray.
- Carefully light the charcoal, leave uncovered and let it burn for 20–30 minutes, or until it is covered with light gray ash.
- Use long-handled tongs to arrange the charcoal in a single layer across surface. This will help give you more even heating.
- Place the grill grate back onto the BBQ.
- Do not overfill the charcoal tray or let charcoal touch the body of the BBQ.
- Place the BBQ in an open area away from combustible materials like dry leaves, or brush, and at least 10 feet away from your house or other buildings.
- Never use charcoal with the electric heating element. The electric heating element is not designed to be used in contact with charcoal or as a charcoal starter, as it may cause permanent damage to the electric heating element.
- Do not use during strong winds. Strong winds can blow burning ash out of the BBQ.
- Do not touch charcoal briquettes once they have been lit.
- Never move or transport the BBQ when in use or not fully cooled. Before moving, extinguish the coals, and let it cool before moving or cleaning.
- Use extreme caution when handling or removing the grease drip tray. Grease will be hot during cooking and after cooking and will cause serious burns if spilled.
- DO NOT USE INDOORS WITH CHARCOAL, or in an enclosed space, (e.g., garage, porch, breezeway, camper, tent, car, or interior home space, or any space with an overhanging roof structure, etc.). Burning charcoal produces carbon monoxide which may cause serious injury or death if charcoal is burned indoors or in an enclosed space.
- Make sure charcoal ashes have fully cooled before discarding in accordance with local rules or regulations.

CLEANING AND MAINTENANCE

- Always unplug the device and let it cool down completely before cleaning
- Thoroughly clean the entire BBQ between each use.
- Remove and empty the fat collecting tray after each use and wash the tray in warm, soapy water.
- After you are finished grilling and the barbecue has completely cooled, to clean the BBQ:
  - Do not submerse the electric heating element, the control or the cord in water. Wipe these down with a damp cloth.
  - Grill net: hand wash with dish soap and water.
  - Bowl: thoroughly clean with a soft cloth and soapy water and wipe dry before storing. Caution: be careful around sharp edges of the barbecue.
- Remove ashes after each time you cook. Make sure ashes are cold before discarding.
- Never use abrasive cleaners, metal brushes or paint thinner to clean the base, otherwise the barbecue will be damaged.
- Never immerse the device under water, the device and the various parts are not dishwasher-proof.
- After continued use, it may look as if paint is peeling or flaking off the inside. The flakes you see are just accumulated cooking vapors that have turned into carbon. They are not harmful. You can remove them by brushing it with a grill brush.
- Store the heating element and power cord indoors to prevent premature wear and damage.

ENVIRONMENT

This appliance should not be put into the domestic garbage at the end of its durability, but must be offered at a central point for the recycling of electric and electronic domestic appliances. This symbol on the appliance, instruction manual and packaging puts your attention to this important issue. The materials used in this appliance can be recycled. By recycling of used domestic appliances you contribute an important push to the protection of our environment. Ask your local authorities for information regarding the point of recollection.

Support

You can find all available information and spare parts at http://www.service.princess.info/!

NL Gebruiksaanwijzing

VEILIGHEID

- De fabrikant is niet aansprakelijk voor schade voortvloeiend uit het niet opvolgen van de veiligheidsinstructies.
- Als het netsnoer beschadigd is, moet het worden vervangen door de fabrikant, de onderhoudsmonteur van de fabrikant of door personen met een soortgelijke kwalificatie om gevaar te voorkomen.
- Verplaats het apparaat nooit door aan het snoer te trekken. Zorg ervoor dat het snoer nergens in verstrikt kan raken.
- Het apparaat moet op een stabiele, vlakke ondergrond worden geplaatst.
- De gebruiker mag het apparaat niet onbeheerd achterlaten wanneer de stekker zich in het stopcontact bevindt.
- Dit apparaat is uitsluitend voor huishoudelijk gebruik en voor het doel waar het voor bestemd is.
- Dit apparaat mag niet worden gebruikt door kinderen jonger dan 8 jaar. Dit apparaat kan worden gebruikt door kinderen vanaf 8 jaar en door personen met verminderde lichamelijke, zintuiglijke of geestelijke vermogens of gebrek aan de benodigde ervaring en kennis indien ze onder toezicht staan of instructies krijgen over hoe het apparaat op een veilige manier kan worden gebruikt alsook de gevaren begrijpen die met het gebruik samenhangen. Kinderen mogen niet met het apparaat spelen. Houd het apparaat en het netsnoer buiten bereik van kinderen jonger dan 8 jaar. Laat reiniging en onderhoud niet door kinderen uitvoeren, tenzij ze ouder zijn dan 8 jaar en onder toezicht staan.
- Dompel het snoer, de stekker of het apparaat niet onder in water of andere vloeistoffen om elektrische schokken te voorkomen.
- Houd het apparaat en het netsnoer buiten bereik van kinderen jonger dan 8 jaar.
- De temperatuur van de toegankelijke oppervlakken kan hoog zijn wanneer het apparaat in gebruik is.
- Het apparaat is niet bedoeld om bediend te worden met behulp van een externe timer of een afzonderlijk afstandbedieningssysteem.
- Het apparaat niet aan regen of vocht blootstellen om brand- of schokgevaar te voorkomen.
- ⚠ Het oppervlak kan heet worden tijdens gebruik.
- Deze barbecue is bedoeld om binnenshuis te worden gebruikt als elektrische barbecue of buitenshuis als houtskoolbarbecue. Het apparaat mag uitsluitend worden gebruikt voor het bereiden van voedsel.
- Gebruik het apparaat niet als open haard, houtgestookte barbecue of warmtebron.
- Gebruik het apparaat alleen met voedingsmiddelen; leg er geen andere materialen of producten op.
- Plaats nooit ontvlambare of brandbare materialen in of in de buurt van de barbecue.
- Gebruik geen spuitbussen in de buurt van de barbecue wanneer deze in gebruik is of nog warm is.
- **GEBRUIK HET APPARAAT NIET BINNENSHUIS OF IN EEN AFGESLOTEN RUIMTE MET HOUTSKOOL**(bijvoorbeeld in een garage, veranda, passage, camper, tent, auto of binnenvertrek of onder een carport of ander afdak). **Bij de verbranding van houtskool komt er koolmonoxide vrij. Dit geurloze, giftige gas kan leiden tot ernstig letsel of de dood.**
- Gebruik nooit houtskool in combinatie met het elektrische verwarmingselement. Het elektrische verwarmingselement is niet ontworpen voor gebruik in combinatie met houtskool of als houtskoolstarter. Dergelijk gebruik kan onherstelbare schade aan het elektrische verwarmingselement veroorzaken.
- Als u het apparaat buitenshuis gebruikt met houtskool, moet de barbecue op een hittebestendige ondergrond worden geplaatst, bijvoorbeeld op metselwerk, steen, beton of asfalt. Gebruik van de barbecue op een niet-hittebestendige ondergrond, zoals hout, kunststof of een andere brandbare ondergrond, kan schade of brand veroorzaken. Bij gebruik met houtskool kan de temperatuur van de buitenzijde van de barbecue oplopen tot boven 315 ºC.
- Alle oppervlakken aan de buitenzijde van de barbecue worden heet tijdens gebruik. Gebruik hittebestendige handschoenen, ovenwanten of een pannenlap om de kap tijdens gebruik van het apparaat te nemen.
- Ga uiterst voorzichtig te werk wanneer u de vetopvangbak hanteert of verwijdert. Vet is heet tijdens en na het bereiden van voedsel en veroorzaakt ernstige brandwonden als het wordt gemorst.
- Verplaats of vervoer de barbecue nooit tijdens gebruik of als het apparaat niet volledig is afgekoeld.
- Wanneer u klaar bent met barbecueën, blust u de kolen of haalt u de stekker uit het stopcontact en laat u de barbecue volledig afkoelen voordat u deze verplaatst of schoonmaakt.
- Als het vuur weer oplaait, gebruik dan geen water om de vlammen te doven. Probeer vet dat vlam heeft gevat niet te blussen met water of andere vloeistoffen. Het wordt aanbevolen om te allen tijde een brandblusser paraat te hebben.
- Draag geen loszittende kleding in de buurt van de barbecue wanneer deze in gebruik is of warm is.
- Houd dieren uit de buurt van de barbecue wanneer deze in gebruik is, totdat het apparaat is afgekoeld.
- Breng geen wijzigingen aan de barbecue aan en gebruik geen hulpstukken die niet door de fabrikant zijn geleverd. Wijzigingen aan de barbecue kunnen instabiliteit, schade aan de onderdelen, voortijdige defecten van onderdelen en/of een verhoogd risico op brand of letsel veroorzaken. Bovendien komt hierdoor de garantie te vervallen.

PARTS DESCRIPTION

1. Thermostaat
2. Vetlade
3. Houtskoolbak
4. Verwarmingselement
5. Aanpasbare barbecue
6. Windscherm
7. Opbergrek
8. Behuizing

VOOR HET EERSTE GEBRUIK

- Haal het apparaat en de accessoires uit de doos. Verwijder de stickers, de beschermfolie of het plastic van het apparaat.
- Maak het apparaat voor het eerste gebruik schoon met een vochtige doek
- Bij het eerste gebruik kunnen geurtjes en rook ontstaan. Dit is normaal, het zijn resten van oliën die bij fabricage niet verwijderd zijn.
- Wanneer u de barbecue voor het eerst gebruikt, kan de verf aan de buitenkant van de barbecue licht verkleuren ten gevolge van de hoge temperaturen. Dit is normaal en ligt in de lijn der verwachting.
- Houd de barbecue bij gebruik op minimaal 30,5 cm afstand van brandbare materialen.
- Het elektrische verwarmingselement heeft een hoog wattage. Gebruik tijdens gebruik van de barbecue geen andere apparaten met een hoog wattage in dezelfde stroomgroep.
- Gebruik geen olie op de barbecue. Het toevoegen van olie heeft hevige rookontwikkeling tot gevolg en heeft een nadelige invloed op de prestaties.

MONTAGE-INSTRUCTIES

- Om de poten te monteren, lijnt u elke poot uit met de openingen in de behuizing. Steek vanaf de onderkant een schroef door elk gat en draai deze vast met een vleugelmoer.

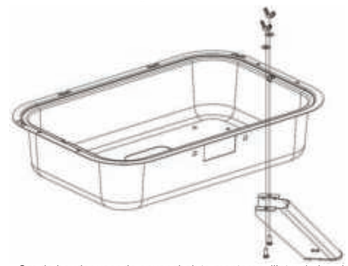

- Om de houder voor de opvangbak te monteren, lijnt u de houder uit met de openingen en bevestigt u deze met behulp van vleugelmoeren.

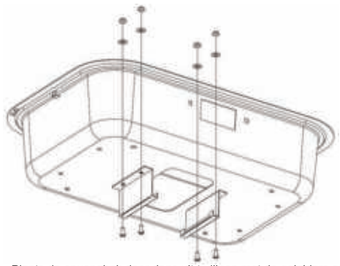

- Plaats de opvangbak door deze uit te lijnen met de geleiders aan de onderkant van de behuizing van de barbecue. Schuif de bak op zijn plaats onder de opening.

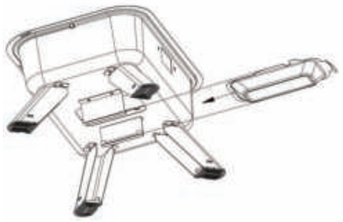

GEBRUIK
INSTALLATIE EN GEBRUIK VAN DE ELEKTRISCHE BARBECUE VOOR GEBRUIK BINNENSHUIS
- **Het elektrische verwarmingselement installeren**
  - Steek de aansluitstekker van het elektrische verwarmingselement vanaf de binnenzijde door de opening. De inkeping in de stekker moet in de opening vallen (A).
  - Plaats de steun van het element in de gaten aan de bovenkant van de behuizing van de barbecue (B).
  - Zet het element vervolgens met vleugelmoeren vast aan de behuizing (C).
  - Bevestig de bedieningsunit in de aansluiting van het verwarmingselement en druk deze goed aan.
  - Plaats het rooster over het elektrische verwarmingselement heen. Lijn de ondersteuning hierbij uit.

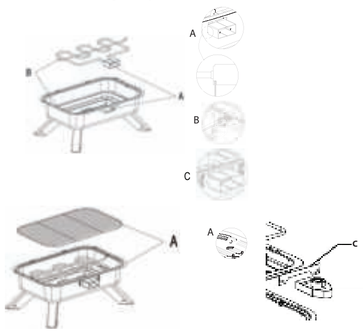

- Waarschuwing: als u de barbecue eerder met houtskool hebt gebruikt en deze nu als elektrische barbecue voor binnenshuis wilt gebruiken, zorg er dan voor dat u de barbecue grondig schoonmaakt en alle houtskoolrestanten verwijdert. Als er restanten van de houtskool achterblijven, komt er mogelijk koolmonoxide vrij als u het elektrische verwarmingselement gebruikt. Dit kan leiden tot ernstig letsel of de dood.
- Zorg voor een hittebestendige laag onder het apparaat om sporen door warmte en vetvlekken op uw tafel te voorkomen.
- Plaats de barbecue bij gebruik binnenshuis in de buurt van een afzuigkap. Zet de afzuigkap aan om rook af te voeren.
- Draai de thermostaatregelaar naar de gewenste stand om de barbecue op te warmen.
- Laat het apparaat ongeveer 5 minuten voorverwarmen.
- Het rode lampje op de temperatuurregelaar van de barbecue geeft aan dat het apparaat is ingeschakeld en dat het verwarmingselement wordt verwarmd. Het lampje gaat regelmatig aan en uit. Het verwarmingselement is dan bezig de temperatuur op peil te houden.
- Als het rode lampje uit is, kan het verwarmingselement nog wel heet zijn. Voorkom brandwonden en raak het verwarmingselement pas aan als de temperatuurregelaar op 'Off' (Uit) is gezet, de stekker van het apparaat uit het stopcontact is gehaald en het apparaat volledig is afgekoeld.
- Ga uiterst voorzichtig te werk wanneer u de vetopvangbak hanteert of verwijdert. Vet is heet tijdens en na het bereiden van voedsel en veroorzaakt ernstige brandwonden als het wordt gemorst.
- Als u klaar bent met barbecueën, draait u de temperatuurregelaar naar 'Off' (Uit) en haalt u de stekker uit het stopcontact. Trek nooit aan het snoer om de stekker uit het stopcontact te halen.
- Het bedekken van de BBQ met aluminium folie en andere materialen is erg gevaarlijk! De hitte kan hierdoor niet wegkomen waardoor de BBQ gaat smelten en stuk gaat.

INSTALLATIE EN GEBRUIK VAN DE HOUTSKOOLBARBECUE BUITENSHUIS

- Maak de barbecue grondig schoon voor en na ieder gebruik.
- Bereid het apparaat voor op gebruik met houtskool door het elektrische verwarmingselement te verwijderen.
- Plaats de bak voor de houtskool onder in de barbecue.
- Bedek de bodem van de bak met één laag houtskool (ongeveer 40 briketten) in pyramidevorm.
- Steek de houtskool voorzichtig aan. Laat 20 tot 30 minuten onbedekt branden of tot de steenkool wordt bedekt door lichtgrijze as.
- Gebruik een tang met een lang handvat om de houtskool in één laag over het oppervlak te verdelen. Zo zorgt u voor een gelijkmatige verhitting.
- Plaats het rooster terug op de barbecue.
- Leg niet te veel houtskool in de bak en zorg ervoor dat de houtskool de behuizing van de barbecue niet raakt.
- Zet de barbecue in een open gebied uit de buurt van brandbare materialen, zoals droge bladeren of struikgewas en op minimaal 3 m afstand van uw huis of andere gebouwen.
- Gebruik nooit houtskool in combinatie met het elektrische verwarmingselement. Het elektrische verwarmingselement is niet ontworpen voor gebruik in combinatie met houtskool of als houtskoolstarter. Dergelijk gebruik kan onherstelbare schade aan het elektrische verwarmingselement veroorzaken.
- Gebruik het apparaat niet bij harde wind. Bij harde wind kan de brandende as uit de barbecue worden geblazen.
- Raak de houtskoolbriketten niet aan nadat deze zijn aangestoken.
- Verplaats of vervoer de barbecue nooit tijdens gebruik of als het apparaat niet volledig is afgekoeld. Blus de kolen en laat het apparaat afkoelen voordat u het verplaatst of schoonmaakt.
- Ga uiterst voorzichtig te werk wanneer u de vetopvangbak hanteert of verwijdert. Vet is heet tijdens en na het bereiden van voedsel en veroorzaakt ernstige brandwonden als het wordt gemorst.
- GEBRUIK HET APPARAAT NIET BINNENSHUIS MET HOUTSKOOL en ook niet in een afgesloten ruimte (bijvoorbeeld in een garage, veranda, passage, camper, tent, auto of binnenvertrek of onder een carport of ander afdak). Bij de verbranding van houtskool komt er koolmonoxide vrij. Als houtskool binnenshuis of in een afgesloten ruimte wordt verbrand, kan dit leiden tot ernstig letsel of de dood.
- Zorg ervoor dat de as van de houtskool volledig is afgekoeld voordat u deze in overeenstemming met de plaatselijke regels of voorschriften weggooit.

CLEANING AND MAINTENANCE
- Verwijder voor reiniging altijd de stekker uit het stopcontact en laat het apparaat volledig afkoelen.
- Maak de gehele barbecue tussen elk gebruik grondig schoon.
- Verwijder en leeg de vetopvangbak na ieder gebruik. Reinig de bak in warm sop.
- Wanneer u klaar bent met barbecueën en het apparaat volledig is afgekoeld, maakt u het als volgt schoon:
  - Dompel het elektrische verwarmingselement, het bedieningselement en het snoer niet onder in water. Maak deze onderdelen schoon met een vochtige doek.
  - Rooster: met de hand afwassen met water en afwasmiddel.
  - Bak: grondig schoonmaken met een zachte doek en water met afwasmiddel. Vóór het opbergen droogvegen. Let op: wees voorzichtig bij de scherpe randen van de barbecue.
- Verwijder de as na elk gebruik van het apparaat. Zorg ervoor dat de as koud is wanneer u deze weggooit.
- Gebruik voor reiniging van het onderstel nooit schurende reinigingsmiddelen, metalen borstels of thinner om beschadiging van de barbecue te voorkomen.
- Dompel het apparaat nooit onder water. Het apparaat en de verschillende onderdelen zijn niet vaatwasserbestendig.
- Wanneer u het apparaat langere tijd hebt gebruikt, kan het lijken alsof de verf aan de binnenzijde afbladdert. De schilfers die u ziet, zijn resten van de dampen die tijdens het barbecueën zijn omgezet in koolstof. Deze zijn niet schadelijk. U kunt de resten met een barbecueborstel verwijderen.
- Berg het verwarmingselement en het netsnoer binnenshuis op om voortijdige slijtage en schade te voorkomen.

MILIEU

Dit apparaat mag aan het einde van de levensduur niet bij het normale huisafval worden gedeponeerd, maar moet bij een speciaal inzamelpunt voor hergebruik van elektrische en elektronische apparaten worden aangeboden. Het symbool op het apparaat, in de gebruiksaanwijzing en op de verpakking attendeert u hierop. De in het apparaat gebruikte materialen kunnen worden gerecycled. Met het recyclen van gebruikte huishoudelijke apparaten levert u een belangrijke bijdrage aan de bescherming van ons milieu. Informeer bij uw lokale overheid naar het inzamelpunt.

Support
U kunt alle beschikbare informatie en reserveonderdelen vinden op http://www.service.princess.info/!

FR Manuel d'instructions

SÉCURITÉ
- Si vous ignorez les instructions de sécurité, le fabricant ne saurait être tenu responsable des dommages.
- Si le cordon d'alimentation est endommagé, il doit être remplacé par le fabricant, son réparateur ou des personnes qualifiées afin d'éviter tout risque.
- Ne déplacez jamais l'appareil en tirant sur le cordon et veillez à ce que ce dernier ne soit pas entortillé.
- L'appareil doit être posé sur une surface stable et nivelée.
- Ne laissez jamais le dispositif sans surveillance s'il est connecté à l'alimentation.
- Cet appareil est uniquement destiné à des utilisations domestiques et seulement dans le but pour lequel il est fabriqué.
- Cet appareil ne doit pas être utilisé par des enfants de moins de 8 ans. Cet appareil peut être utilisé par des enfants de 8 ans ou plus et des personnes présentant un handicap physique, sensoriel ou mental voire ne disposant pas des connaissances et de l'expérience nécessaires en cas de surveillance ou d'instructions sur l'usage de cet appareil en toute sécurité et de compréhension des risques impliqués. Les enfants ne doivent pas jouer avec l'appareil. Maintenez l'appareil et son cordon d'alimentation hors de portée des enfants de moins de 8 ans. Le nettoyage et la maintenance utilisateur ne doivent pas être confiés à des enfants sauf s'ils ont 8 ans ou plus et sont sous surveillance.
- Afin de vous éviter un choc électrique, n'immergez pas le cordon, la prise ou l'appareil dans de l'eau ou autre liquide.
- Maintenez l'appareil et son cordon d'alimentation hors de portée des enfants de moins de 8 ans.
- La température des surfaces accessibles peut devenir élevée quand l'appareil est en fonction.
- L'appareil n'est pas destiné à fonctionner avec un dispositif de programmation externe ou un système de télécommande indépendant.
- Pour prévenir des incendies ou des chocs électriques, n'exposez pas cet appareil à la pluie ou à l'humidité.
- La surface peut devenir chaude à l'usage.
- Ce gril est destiné à être utilisé comme gril électrique d'intérieur ou comme gril au charbon de bois d'extérieur. Il ne doit être utilisé que pour des grillades alimentaires.
- Ne pas l'utiliser comme foyer, gril à bois ou source de chaleur.
- Ne pas l'utiliser avec des matériaux ou des produits autres qu'alimentaires.
- Ne jamais déposer ou stocker un quelconque matériau inflammable ou combustible à l'intérieur ou près du gril.
- Ne pas utiliser d'aérosols à proximité du gril lorsqu'il est utilisé ou encore chaud.
- **NE PAS UTILISER À L'INTÉRIEUR OU DANS UN ESPACE CONFINÉ AVEC DU CHARBON**(par ex., garage, porche, galerie, caravane, tente, voiture ou à l'intérieur de la maison, ou tout espace avec une structure de toit en surplomb, etc.) **La combustion du charbon produit du monoxyde de carbone qui est un gaz toxique inodore, mais pouvant entraîner des lésions ou s'avérer mortel.**
- Ne jamais utiliser du charbon avec l'équipement de chauffage électrique. L'équipement de chauffage électrique n'est pas conçu pour être utilisé au contact du charbon ou pour allumer le charbon, ce qui pourrait l'endommager irrémédiablement.
- Si vous cuisinez à l'extérieur avec du charbon, le gril doit être posé sur des surfaces résistantes à la chaleur, comme de la brique, de la pierre, du béton ou de l'asphalte. L'utilisation du gril avec du charbon sur des surfaces non résistantes à la chaleur comme le bois, du plastique ou d'autres surfaces combustibles peut provoquer des dommages ou un incendie. Lorsqu'elles sont utilisées avec du charbon, les surfaces extérieures du gril peuvent atteindre des températures de plus de 315 °C.
- Toutes les surfaces extérieures du gril seront chaudes durant la cuisson. Utiliser des gants ou mitaines résistantes à la chaleur, ou une manique pour retirer ou remettre en place le couvercle durant la cuisson.
- Être extrêmement prudent en manipulant ou retirant le bac d'égouttement de graisse. La graisse sera chaude durant la cuisson et après la cuisson, et peut provoquer de graves brûlures en cas d'éclaboussures.
- Ne jamais déplacer ou transporter le gril lorsqu'il est utilisé ou pas entièrement refroidi.
- Une fois les grillades terminées, éteindre le charbon ou débrancher le gril, et le laisser entièrement refroidir avant de le déplacer ou de le nettoyer.
- En cas d'apparition de flammes, ne pas utiliser de l'eau pour les éteindre. Ne pas essayer d'éteindre un feu de graisse avec de l'eau ou d'autres liquides. Nous vous recommandons d'avoir un extincteur à proximité à tout moment.
- Ne pas porter de vêtements amples autour du gril lorsqu'il est utilisé ou chaud.
- Éloigner les animaux du gril lorsqu'il est utilisé et jusqu'à ce qu'il soit refroidi.
- Ne jamais apporter de modifications au gril ou utiliser des accessoires qui ne sont pas spécialement fournis par le fabricant. Des modifications au gril peuvent entraîner une instabilité, endommager les pièces, provoquer une défaillance prématurée et/ou des risques accrus d'incendie ou de blessures et annuleront la garantie.

PARTS DESCRIPTION
1. Thermostat
2. Bac à graisse
3. Plateau à charbon
4. Élément de chauffage
5. Grille réglable
6. Dispositif de protection contre le vent
7. Étagère de rangement
8. Structure

AVANT LA PREMIÈRE UTILISATION
- Retirer l'appareil et les accessoires du carton. Retirer les autocollants, le film ou le plastique protecteur de l'appareil.
- Avant l'utilisation, nettoyez l'appareil avec un chiffon humide.
- Lors de la première utilisation de l'appareil, l'appareil peut dégager une légère odeur et de la fumée. Ceci est normal, il se peut qu'un enduit graisseux se soit collé à la résistance lors de la fabrication et qu'il se consume.
- Si vous utilisez votre gril pour la première fois, la peinture à l'extérieur du gril peut se modifier légèrement à cause des températures élevées. Ceci est normal et prévisible.
- Maintenez le gril à au moins 30,5 cm (12 pouces) des matériaux combustibles lors de son utilisation.
- L'élément de chauffage électrique utilise une puissance élevée. Veiller à ce qu'aucun appareil consommant beaucoup d'énergie soit branché sur le même circuit lorsque vous utilisez le gril.
- Ne pas huiler le gril. Si vous huilez le gril, cela provoquera des fumées excessives et n'améliorera pas son fonctionnement.

INSTRUCTIONS D'ASSEMBLAGE
- Pour monter chaque pied, aligner le pied avec les trous dans la structure. Insérer une vis à travers le fond de chaque trou, et serrer avec des écrous à ailettes.

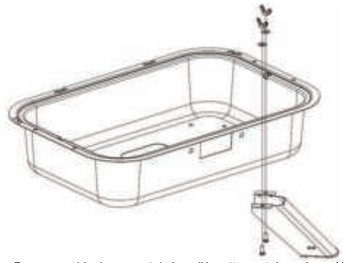

- Pour assembler le support du bac d'égouttement de graisse. Aligner le support avec les trous et serrer avec des écrous à ailettes.

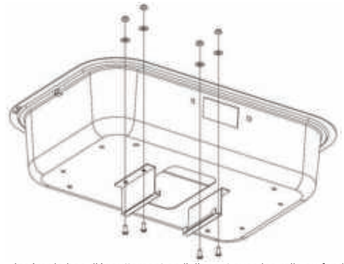

- Insérer le bac d'égouttement en l'alignant avec les rails au fond de la structure du gril. Pousser le bac à l'intérieur jusqu'à ce qu'il soit entièrement en place sous l'ouverture.

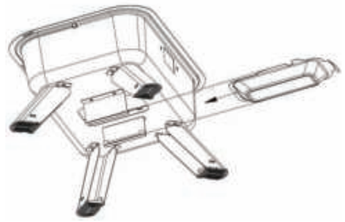

UTILISATION
MONTAGE ET UTILISATION DU GRIL ÉLECTRIQUE D'INTÉRIEUR
- **Pour installer l'élément de chauffage électrique**
  - Introduire la fiche d'alimentation de l'élément de chauffage électrique de l'intérieur à travers l'ouverture. L'encoche de la fiche d'alimentation doit reposer dans l'ouverture (A).
  - Insérer des crochets de support de l'élément dans les orifices de la partie supérieure de la structure du gril (B).
  - Fixer ensuite l'élément par plaque fixe avec des écrous à ailettes (C).
  - Fixer la sonde de l'unité de commande dans le raccord de l'élément de chauffage en veillant à ce qu'elle soit bien en place.
  - Poser la grille sur l'élément de chauffage électrique, en s'assurant que les crochets du support sont alignés.

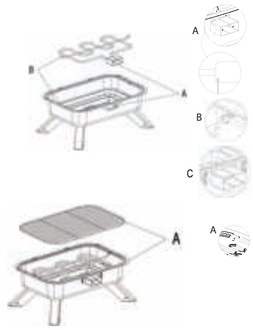

- Avertissement ! Lorsque vous convertissez le gril à charbon d'extérieur en gril électrique d'intérieur, attention à nettoyer soigneusement le gril et essuyer tout résidu de charbon et autre. Des résidus de charbon peuvent produire du monoxyde de carbone lorsque vous utilisez l'élément de chauffage électrique, et sont susceptibles d'entraîner de graves lésions et même s'avérer mortels.
- Assurez-vous de placer un revêtement thermorésistant sous l'appareil pour éviter les traces dues à la chaleur et les taches de graisse sur votre table.
- Lorsque vous utilisez le barbecue à l'intérieur, déposer le gril à proximité d'une hotte aspirante. Mettre la hotte aspirante en marche pour ventiler la fumée produite.
- Tourner le bouton du thermostat jusqu'à obtenir le réglage de chaleur souhaité pour chauffer le barbecue.
- Laissez l'appareil préchauffer environ 5 minutes.
- Le témoin rouge sur la commande de température du gril indique qu'il est sous tension et que l'élément de chauffage est activé. Ce témoin s'allumera et s'éteindra régulièrement, au fur et à mesure du réajustement de l'élément de chauffage pour maintenir la température.
- Lorsque le témoin rouge est éteint, il se peut que l'élément de chauffage soit toujours chaud. Pour éviter les brûlures, s'assurer que le gril est bien arrêté, débranché et complètement froid avant de toucher l'élément de chauffage.
- Être extrêmement prudent en manipulant ou retirant le bac d'égouttement de graisse. La graisse sera chaude durant la cuisson et après la cuisson, et peut provoquer de graves brûlures en cas d'éclaboussures.
- Pour arrêter le gril, tourner le bouton de commande température sur « arrêt » puis débrancher l'appareil du secteur. Toujours retirer la prise sans tirer sur le fil.
- Couvrir le barbecue d'aluminium ou d'un autre matériau est dangereux ! La chaleur ne peut pas être dégagée, ce qui peut faire fondre le barbecue ou entraîner des défaillances.

MONTAGE ET UTILISATION DU GRIL À CHARBON D'EXTÉRIEUR

- Nettoyer le barbecue à fond avant et après chaque utilisation.
- Monter pour une cuisson au charbon en retirant l'élément de chauffage électrique.
- Déposer le plateau à charbon au fond du barbecue.
- Déposer suffisamment de charbon pour qu'il y ait une seule couche sur le plateau (environ 40 briquettes) sous forme de pyramide.
- Allumer soigneusement le charbon, le laisser brûler à découvert durant 20 à 30 minutes, ou jusqu'à ce qu'il soit recouvert d'une légère couche de cendre grise.
- Utiliser de longues pinces pour étaler le charbon en une seule couche sur toute la surface. Il n'en chauffera que mieux.
- Remettre la grille sur le barbecue.
- Ne pas trop remplir le plateau à charbon ou laisser le charbon toucher la structure du barbecue.
- Déposer le barbecue dans un espace ouvert loin de matériaux combustibles comme des feuilles sèches, une brosse et à au moins 3 m de votre maison ou d'autres bâtiments.
- Ne jamais utiliser du charbon avec l'équipement de chauffage électrique. L'équipement de chauffage électrique n'est pas conçu pour être utilisé au contact du charbon ou pour allumer le charbon, ce qui pourrait l'endommager irrémédiablement.
- Ne pas utiliser en cas de vent fort. Les vents forts peuvent expulser des cendres brûlantes du barbecue.
- Ne pas toucher les briquettes de charbon lorsqu'elles ont été allumées.
- Ne jamais déplacer ou transporter le barbecue lorsqu'il est utilisé ou pas entièrement refroidi. Éteindre le charbon et le laisser entièrement refroidir avant de le déplacer ou de le nettoyer.
- Être extrêmement prudent en manipulant ou retirant le bac d'égouttement de graisse. La graisse sera chaude durant la cuisson et après la cuisson, et peut provoquer de graves brûlures en cas d'éclaboussures.
- NE PAS UTILISER À L'INTÉRIEUR AVEC DU CHARBON ou dans un espace confiné (par ex., garage, porche, galerie, caravane, tente, voiture ou à l'intérieur de la maison, ou tout espace avec une structure de toit en surplomb, etc.). La combustion du charbon produit du monoxyde de carbone qui est un gaz toxique inodore, mais pouvant entraîner des lésions ou s'avérer mortel si le barbecue est utilisé à l'intérieur ou dans un espace confiné.
- S'assurer que les cendres sont bien refroidies avant de les éliminer conformément aux règles ou réglementations locales.

CLEANING AND MAINTENANCE
- Débranchez toujours l'appareil et laissez-le refroidir complètement avant de le nettoyer.
- Nettoyer soigneusement tout le barbecue entre chaque utilisation.
- Retirez et videz le bac de récupération de graisse après chaque usage et lavez-le à l'eau savonneuse chaude.
- Lorsque vous avez terminé les grillades et une fois le barbecue entièrement refroidi, pour le nettoyer :
  - Ne pas plonger l'élément de chauffage électrique, la commande ou le fil dans l'eau. Les nettoyer avec un chiffon humide.
  - Gril : laver à la main avec du liquide vaisselle et de l'eau.
  - Récipient : nettoyer soigneusement avec un chiffon doux et de l'eau savonneuse et essuyer avant de ranger. Attention aux bords acérés du barbecue.
- Retirer les cendres après chaque utilisation. Veiller à ce que les cendres soient bien refroidies avant de les jeter.
- N'utilisez jamais de détergents abrasifs, de brosses en métal ou de diluant pour peinture afin de nettoyer la base. Le barbecue serait endommagé.
- N'immergez jamais l'appareil sous l'eau. L'appareil et les différents accessoires ne sont pas prévus pour le lave-vaisselle.
- Après une utilisation continue, la peinture peut avoir l'air de s'écailler ou de s'écailler de l'intérieur. Ce que vous voyez ne sont que des vapeurs de cuisson accumulées qui se sont transformées en carbone. Ce n'est pas nocif. Vous pouvez le retirer à l'aide d'une brosse à gril.
- Ranger l'élément de chauffage et le cordon d'alimentation à l'intérieur pour éviter toute usure prématurée et tous dommages.

ENVIRONNEMENT

Cet appareil ne doit pas être jeté avec les déchets ménagers à la fin de sa durée de vie, il doit être remis à un centre de recyclage pour les appareils électriques et électroniques. Ce symbole sur l'appareil, le manuel d'utilisation et l'emballage attire votre attention sur un point important. Les matériaux utilisés dans cet appareil sont recyclables. En recyclant vos appareils, vous contribuez de manière significative à la protection de notre environnement. Renseignez-vous auprès des autorités locales pour connaître les centres de collecte des déchets.

Support
Vous pouvez trouver toutes les informations et pièces de rechange sur http://www.service.princess.info/ !

DE Bedienungsanleitung

SICHERHEIT
- Beim Ignorieren der Sicherheitshinweise kann der Hersteller nicht für Schäden haftbar gemacht werden.
- Ist das Netzkabel beschädigt, muss es vom Hersteller, dem Kundendienst oder ähnlich qualifizierten Personen ersetzt werden, um Gefahren zu vermeiden.
- Bewegen Sie das Gerät niemals durch Ziehen am Kabel, und stellen Sie sicher, dass sich das Kabel nicht verwickelt.
- Das Gerät muss auf einer ebenen, stabilen Fläche platziert werden.
- Das Gerät darf nicht unbeaufsichtigt bleiben, während es am Netz angeschlossen ist.
- Dieses Gerät darf nur für den Haushaltsgebrauch und nur für den Zweck benutzt werden, für den es hergestellt wurde.
- Dieses Gerät darf nicht von Kindern unter 8 Jahren verwendet werden. Dieses Gerät darf von Kindern ab 8 Jahren und von Personen mit eingeschränkten körperlichen, sensorischen oder geistigen Fähigkeiten oder einem Mangel an Erfahrung und Kenntnissen verwendet werden, sofern diese Personen beaufsichtigt oder über den sicheren Gebrauch des Geräts unterrichtet wurden und die damit verbundenen Gefahren verstanden haben. Kinder dürfen mit dem Gerät nicht spielen. Halten Sie das Gerät und sein Anschlusskabel außerhalb der Reichweite von Kindern unter 8 Jahren. Reinigungs- und Wartungsarbeiten dürfen nicht von Kindern vorgenommen werden, es sei denn, sie sind älter als 8 und werden beaufsichtigt.
- Tauchen Sie zum Schutz vor einem Stromschlag das Kabel, den Stecker oder das Gerät niemals in Wasser oder sonstige Flüssigkeiten.
- Halten Sie das Gerät und sein Anschlusskabel außerhalb der Reichweite von Kindern unter 8 Jahren.
- Die Temperatur der zugänglichen Oberflächen kann hoch sein, wenn das Gerät in Betrieb ist.
- Das Gerät darf nicht mit einem externen Timer oder einem separaten Fernbedienungssystem betrieben werden.
- Zur Vermeidung von Feuer und Stromschlag setzen Sie das Gerät nicht Regen oder Feuchtigkeit aus.
- Die Oberfläche kann beim Gebrauch heiß werden.
- Dieser Grill ist die Benutzung als Elektrogrill im Innenbereich oder als Holzkohlegrill im Außenbereich vorgesehen. Es sollte nur zum Grillen von Lebensmitteln benutzt werden.
- Nicht als Feuerstelle, Holzverfeuerungsgrill oder Wärmequelle benutzen.
- Nicht mit anderen Materialien oder Produkten außer Lebensmitteln benutzen.
- Keine entflammbaren oder brennbaren Materialien im oder in der Nähe des Grills platzieren oder lagern.
- Keine Spraydosen in der Nähe des Grills benutzen, solange er benutzt wird oder noch heiß ist.
- **NICHT IM INNENBEREICH ODER IN EINEM ABGESCHLOSSENEN RAUM MIT HOLZKOHLE BENUTZEN**, (z. B. Garage, Veranda, Windfang, Wohnwagen, Zelt, Auto, Wohnbereich oder sonstige Orte mit einer überhängenden Dachstruktur usw.). **Beim Verbrennen von Holzkohle entsteht Kohlenmonoxid, ein geruchloses, giftiges Gas, das zu ernsthaften Verletzungen oder sogar zum Tod führen kann.**
- Benutzen Sie keinesfalls Holzkohle mit dem elektrischen Heizelement. Das elektrische Heizelement ist weder für die Benutzung mit

PRINCESS®

EN Instruction manual
NL Gebruiksaanwijzing
FR Mode d'emploi
DE Bedienungsanleitung
ES Manual de usuario
PT Manual de utilizador
IT Manuale utente
SV Bruksanvisning
PL Instrukcja obsługi
CS Návod na použití
SK Návod na použitie
RU Руководство по эксплуатации

Hybrid barbecue
01.112252.01.001

PARTS DESCRIPTION / ONDERDELENBESCHRIJVING / DESCRIPTION DES PIÈCES / TEILEBESCHREIBUNG / DESCRIPCIÓN DE LAS PIEZAS / DESCRIÇÃO DOS COMPONENTES / DESCRIZIONE DELLE PARTI / BESKRIVNING AV DELAR / OPIS CZĘŚCI / POPIS SOUČASTÍ / POPIS SÚČASTÍ / ОПИСАНИЕ ЗАПЧАСТИ

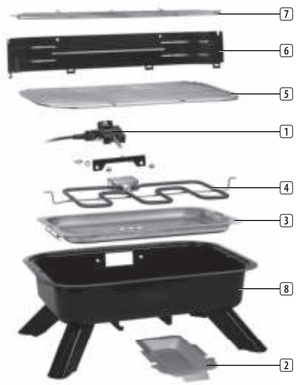

[WEEE Logo]

www.princesshome.eu

© Princess 2018

Holzkohle noch als Entzündungshilfe dafür vorgesehen, weil es dadurch dauerhaft beschädigt werden kann.
- Beim Grillen mit Holzkohle im Freien muss der Grill auf einem hitzebeständigen Untergrund wie Ziegel, Stein, Beton oder Asphalt aufgestellt werden. Die Benutzung des Grills mit Holzkohle auf einem nicht hitzebeständigen Untergrund wie Holz, Plastik oder sonstigen brennbaren Materialien kann zu Schäden oder einem Brand führen. Bei Benutzung mit Holzkohle können die Außenflächen des Grills Temperaturen von mehr als 315ºC erreichen.
- Beim Grillen werden alle Außenflächen des Grills heiß. Benutzen Sie hitzebeständige Handschuhe oder einen Topflappen, um den Deckel beim Grillen abzunehmen oder aufzulegen.
- Seien Sie besonders vorsichtig beim Handhaben oder Entnehmen der Fettauffangschale. Das Fett wird beim und nach dem Grillen heiß und kann ernsthafte Verletzungen verursachen, falls es verschüttet wird.
- Bewegen oder transportieren Sie den Grill keinesfalls, wenn er benutzt wird oder noch nicht vollständig abgekühlt ist.
- Löschen Sie nach dem Grillen die Holzkohle oder ziehen Sie den Netzstecker, und lassen Sie den Grill dann vollständig abkühlen, bevor Sie ihn bewegen oder reinigen.
- Benutzen Sie kein Wasser, um eventuell auflodernde Flammen zu löschen. Versuchen Sie keinesfalls, einen Fettbrand mit Wasser oder anderen Flüssigkeiten zu löschen. Es ist ratsam, jederzeit einen Feuerlöscher bereitzuhalten.
- Vermeiden Sie es, lockere oder weite Kleidung in der Nähe des Grills zu tragen, wenn dieser benutzt wird oder heiß ist.
- Halten Sie Tiere vom Grill fern, solange er benutzt wird oder nicht abgekühlt ist.
- Nehmen Sie keine Veränderungen am Grill vor und benutzen Sie keine Anbauteile, die nicht speziell vom Hersteller bereitgestellt werden. Veränderungen am Grill können zu Instabilität, Schäden an Komponenten, frühzeitiges Versagen von Teilen und/oder einer erhöhten Brand- oder Verletzungsgefahr führen und bedeuten den Verlust der Garantie.

PARTS DESCRIPTION
1. Thermostat
2. Fettauffangschale
3. Holzkohleschale
4. Heizelement
5. Verstellbarer Grill
6. Windschutz
7. Aufbewahrungsrost
8. Gehäuse

VOR DER ERSTEN INBETRIEBNAHME
- Nehmen Sie das Gerät und das Zubehör aus der Kiste. Entfernen Sie die Aufkleber, die Schutzfolie oder Plastik vom Gerät.
- Vor Inbetriebnahme das Gerät mit einem feuchten Tuch reinigen.
- Bei Erstinbetriebnahme des Geräts können aus dem Gerät Gerüche und etwas Rauch austreten. Das ist normal, weil das während der Herstellung am Heizelement angehaftete Fett verbrennt.
- Wenn Sie den Grill zum ersten Mal benutzen, kann sich die Außenlackierung des Grills infolge der hohen Temperaturen leicht verfärben. Dies ist normal und zu erwarten.
- Halten Sie den Grill bei Gebrauch mindestens 30,5 cm von brennbaren Materialien entfernt.
- Das elektrische Heizelement hat eine hohe Wattzahl. Achten Sie darauf, dass keine weiteren Geräte mit hohem Stromverbrauch am selben Stromkreis wie der Grill angeschlossen sind.
- Ölen Sie den Grill nicht, weil dies zu einer extremen Rauchentwicklung führt und die Leistung des Grills nicht verbessert.

MONTAGEANWEISUNGEN
- Für die Montage der Beine richten Sie jedes Bein mit dem entsprechenden Loch im e aus. Setzen Sie in jedes Loch von unten eine Schraube ein und befestigen Sie diese mit den Flügelmuttern.

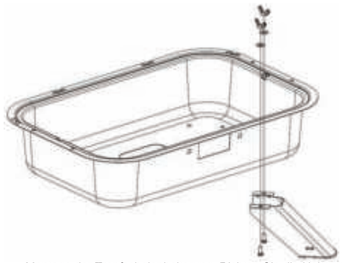

- Montage der Tropfschalenhalterung. Richten Sie die Halterung mit den Löchern aus und befestigen Sie sie mit den Flügelmuttern.

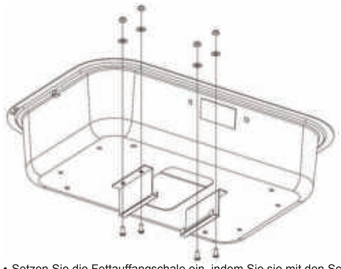

- Setzen Sie die Fettauffangschale ein, indem Sie sie mit den Schienen unten im Grillgehäuse ausrichten. Schieben Sie die Schale vollständig unterhalb der Öffnung hinein.

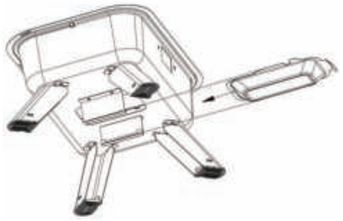

GEBRAUCH
EINRICHTUNG UND BENUTZUNG DES ELEKTROGRILLS FÜR DEN INNENBEREICH
- **Montage des elektrischen Heizelements**
  - Setzen Sie den Anschlussstecker des elektrischen Heizelements von innen durch die Öffnung ein. Die Kerbe des Steckers muss in die Öffnung (A) greifen.
  - Setzen Sie die Traghaken des Elements in die Löcher oben im Grillgehäuse (B) ein.
  - Befestigen Sie das Element dann mit den Flügelmuttern (C).
  - Setzen Sie die Kontrollsonde in das Heizelement ein; achten Sie darauf, dass sie korrekt sitzt.
  - Bringen Sie das Grillrost über dem elektrischen Heizelement an; achten Sie darauf, dass die Traghaken korrekt ausgerichtet sind.

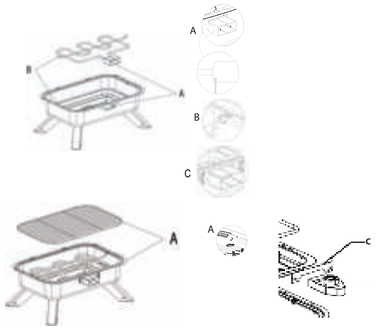

- Warnung! Achten Sie beim Umrüsten vom Holzkohlegrill für außen zum Elektrogrill für innen darauf, den Grill gründlich zu reinigen und alle Holzkohlereste und -rückstände zu beseitigen. Sollten bei der Benutzung des elektrischen Heizelements noch Holzkohlereste und -rückstände vorhanden sein, kann Kohlenmonoxid entstehen, der zu ernsthaften Verletzungen oder sogar zum Tod führen kann.
- Legen Sie eine hitzefeste Unterlage unter das Gerät, um Spuren durch Hitzeeinwirkung sowie Fettflecken auf Ihrem Tisch zu vermeiden.
- Bei der Benutzung im Innenbereich sollte der Grill in der Nähe einer Dunstabzugshaube aufgestellt werden. Schalten Sie die Dunstabzugshaube ein, um entstehenden Rauch abzusaugen.
- Stellen Sie den Thermostatregler auf die gewünschte Temperatur ein, um den Grill aufzuheizen.
- Lassen Sie das Gerät ca. 5 Minuten lang vorheizen.
- Das rote Licht der Grilltemperaturkontrolle zeigt an, dass der Strom eingeschaltet ist und das Heizelement aufgeheizt wird. Das Licht geht periodisch an und aus, weil das Heizelement die Temperatur konstant halten will.
- Auch wenn das rote Licht aus ist, kann das Heizelement noch heiß sein. Um Verbrennungen zu vermeiden, sollten Sie darauf achten, dass der Temperaturregler auf „Off" steht und der Grill von der Stromversorgung abgetrennt und abgekühlt ist, bevor Sie das Heizelement berühren.
- Seien Sie besonders vorsichtig beim Handhaben oder Entnehmen der Fettauffangschale. Das Fett wird beim und nach dem Grillen heiß und kann ernsthafte Verletzungen verursachen, falls es verschüttet wird.
- Um den Grillvorgang zu stoppen, stellen Sie den Temperaturregler auf „Off" und ziehen den Netzstecker aus der Steckdose. Ziehen Sie dabei immer direkt am Stecker und nicht am Kabel.
- Es ist gefährlich, den Grill mit Aluminiumfolie oder anderen Materialien abzudecken! Die Hitze kann nicht entweichen, was dazu führt, dass der Grill schmilzt und nicht mehr funktioniert.

EINRICHTUNG UND BENUTZUNG DES HOLZKOHLEGRILLS

- Reinigen Sie den Grill vor und nach jeder Benutzung.
- Richten Sie den Grill für Holzkohle ein, indem Sie das elektrische Heizelement entfernen.
- Setzen Sie die Holzkohleschale unten in den Grill ein.
- Häufen Sie ausreichend Holzkohle (ca. 40 Briketts) pyramidenförmig in der Schale auf.
- Entzünden Sie die Holzkohle vorsichtig und lassen Sie sie unbedeckt etwa 20–30 Minuten lang oder bis sie von hellgrauer Asche bedeckt ist glühen.
- Verteilen Sie die Holzkohle mit einer langstieligen Zange zu einer gleichmäßigen Schicht. So erreichen Sie eine gleichmäßige Hitzeverteilung.
- Legen Sie das Grillrost wieder auf.
- Achten Sie darauf, dass die Schale nicht überfüllt ist und die Holzkohle das Gehäuse des Grills nicht berührt.
- Stellen Sie den Grill in einem offenen Bereich entfernt von brennbaren Materialien wie Blättern oder Unterholz und in mindestens 3 m Abstand zu Ihrem Haus oder anderen Gebäuden auf.
- Benutzen Sie keinesfalls Holzkohle mit dem elektrischen Heizelement. Das elektrische Heizelement ist weder für die Benutzung mit Holzkohle noch als Entzündungshilfe dafür vorgesehen, weil es dadurch dauerhaft beschädigt werden kann.
- Nicht bei starkem Wind benutzen. Starker Wind kann glühende Asche aus dem Grill blasen.
- Berühren Sie Holzkohlebriketts nach dem Anzünden nicht mehr.
- Bewegen oder transportieren Sie den Grill keinesfalls, wenn er benutzt wird oder noch nicht vollständig abgekühlt ist. Löschen Sie nach dem Grillen die Holzkohle und lassen Sie den Grill dann vollständig abkühlen, bevor Sie ihn bewegen.
- Seien Sie besonders vorsichtig beim Handhaben oder Entnehmen der Fettauffangschale. Das Fett wird beim und nach dem Grillen heiß und kann ernsthafte Verletzungen verursachen, falls es verschüttet wird.
- NICHT INNENBEREICH MIT HOLZKOHLE BENUTZEN oder in einem abgeschlossenen Bereich (z. B. Garage, Veranda, Windfang, Wohnwagen, Zelt, Auto, Wohnbereich oder sonstige Orte mit einer überhängenden Dachstruktur usw.). Beim Verbrennen von Holzkohle entsteht Kohlenmonoxid, ein geruchloses, giftiges Gas, das zu ernsthaften Verletzungen oder sogar zum Tod führen kann.
- Achten Sie darauf, dass die Holzkohleasche vollständig abgekühlt ist, bevor Sie sie entsprechend den geltenden Vorschriften entsorgen.

CLEANING AND MAINTENANCE
- Ziehen Sie vor dem Reinigen immer den Netzstecker und lassen Sie das Gerät vollständig abkühlen.
- Reinigen Sie den Grill nach jeder Benutzung gründlich.
- Entfernen und leeren Sie die Fettauffangschale nach jedem Gebrauch und waschen Sie sie in warmem Seifenwasser.
- Um den Grill nach der Benutzung und nachdem er vollständig abgekühlt ist zu reinigen:
  - Tauchen Sie das elektrische Heizelement, den Thermostat oder das Netzkabel nicht in Wasser. Wischen Sie die Teile mit einem feuchten Tuch ab.
  - Grillrost: per Hand mit Spülmittel und Wasser reinigen.
  - Schale: gründlich mit einem weichen Tuch und Seifenwasser reinigen und vor dem Lagern trocknen. Vorsicht: achten Sie auf scharfe Kanten am Grill.
- Entfernen Sie die Asche nach jedem Grillen. Achten Sie vor dem Entsorgen darauf, dass die Asche vollständig abgekühlt ist.
- Verwenden Sie niemals Scheuermittel, Drahtbürsten oder Farbverdünner, um die Basis zu reinigen. Andernfalls wird der Grill beschädigt.
- Das Gerät niemals in Wasser tauchen, das Gerät und die verschiedenen Teile sind nicht spülmaschinenfest.
- Nach dem Gebrauch kann es so aussehen, als würde die Farbe im Inneren abblättern oder abplatzen. Es handelt sich dabei jedoch nur um verkohlte Grillrückstände. Diese sind nicht schädlich. Sie lassen sich mit einer Grillbürste entfernen.
- Lagern Sie das Heizelement und das Netzkabel im Innenbereich, um vorzeitigen Verschleiß und Beschädigungen zu vermeiden.

UMWELT

Dieses Gerät darf am Ende seiner Lebenszeit nicht im Hausmüll entsorgt werden, sondern muss an einer Sammelstelle für das Recyceln von elektrischen und elektronischen Haushaltsgeräten abgegeben werden. Das Symbol auf dem Gerät, in der Bedienungsanleitung und auf der Verpackung macht Sie auf dieses wichtige Thema aufmerksam. Die in diesem Gerät verwendeten Materialien können recycelt werden. Durch das Recyceln gebrauchter Haushaltsgeräte leisten Sie einen wichtigen Beitrag zum Umweltschutz. Fragen Sie Ihre örtliche Behörde nach Informationen über eine Sammelstelle.

Support
Sämtliche Informationen und Ersatzteile finden Sie unter http://www.service.princess.info/!

ES Manual de instrucciones

SEGURIDAD
- Si ignora las instrucciones de seguridad, eximirá al fabricante de toda responsabilidad por posibles daños.
- Si el cable de alimentación está dañado, corresponde al fabricante, al representante o a una persona de cualificación similar su reemplazo para evitar peligros.
- Nunca mueva el aparato tirando del cable y asegúrese de que no se pueda enredar con el cable.
- El aparato debe colocarse sobre una superficie estable y nivelada.
- El usuario no debe dejar el dispositivo sin supervisión mientras esté conectado a la alimentación.
- Este aparato se debe utilizar únicamente para el uso doméstico y sólo para las funciones para las que se ha diseñado.
- Este aparato no debe ser utilizado por niños menores de 8 años. Este aparato puede ser utilizado por niños a partir de los 8 años y por personas con capacidades físicas, sensoriales o mentales reducidas, o que no tengan experiencia ni conocimientos, sin son supervisados o instruidos en el uso del aparato de forma segura y entienden los riesgos implicados. Los niños no pueden jugar con el aparato. Mantenga el aparato y el cable fuera del alcance de los niños menores de 8 años. Los niños no podrán realizar la limpieza ni el mantenimiento reservado al usuario a menos que tengan más de 8 años y cuenten con supervisión.
- Para protegerse contra una descarga eléctrica, no sumerja el cable, el enchufe ni el aparato en el agua o cualquier otro líquido.
- Mantenga el aparato y el cable fuera del alcance de los niños menores de 8 años.
- La temperatura de las superficies accesibles puede ser elevada cuando funcione el aparato.
- El aparato no está diseñado para usarse mediante un temporizador externo o un sistema de control remoto independiente.
- Para evitar el peligro de fuego o descarga eléctrica, no exponga este dispositivo a la lluvia o humedad.
- La superficie puede calentarse durante el uso.
- Esta parrilla se ha diseñado para utilizarse como parrilla eléctrica en interiores o como barbacoa de carbón en exteriores. Su uso exclusivo es asar alimentos.
- No la utilice para hacer hogueras, como parrilla de leña ni como fuente de calor.
- No la utilice con ningún material o producto no comestible.
- No coloque ni almacene materiales inflamables o combustibles dentro o cerca de la parrilla.
- No utilice aerosoles cerca de la parrilla mientras esté en uso o cuando todavía esté caliente.
- **NO LA UTILICE CON CARBÓN EN INTERIORES O EN LUGARES CERRADOS**(por ejemplo, en un garaje, porche, corredor cubierto, caravana, tienda de campaña, coche, zona interior del hogar, lugar con estructura de techo caído, etc.). **Al quemar carbón se produce monóxido de carbono: un gas tóxico inodoro que puede provocar lesiones graves e incluso la muerte.**
- Nunca utilice carbón con el elemento calefactor eléctrico. El elemento calefactor eléctrico no se ha diseñado para utilizarse junto al carbón ni como encendedor de carbón: podría provocar daños permanentes en el elemento calefactor eléctrico.
- Cuando cocine en exteriores con carbón, debe colocar la parrilla sobre una superficie resistente al calor; por ejemplo, sobre ladrillos, piedras, hormigón o asfalto. El uso de la parrilla con carbón sobre superficies no resistentes al calor (por ejemplo, madera, plástico u otra superficie combustible) podría provocar daños o un incendio. Cuando se utiliza la parrilla con carbón, sus superficies exteriores pueden superar los 315º C.
- Todas las superficies exteriores de la parrilla se calentarán mientras esté cocinando. Utilice guantes o manoplas resistentes al calor o una agarradera para extraer o reemplazar la cubierta mientras esté cocinando.
- Tenga mucho cuidado cuando extraiga o manipule la bandeja de goteo de la grasa. Mientras esté cocinando y tras cocinar, la grasa estará caliente, y podría provocar quemaduras graves si se derrama.
- Nunca mueva la parrilla ni la transporte mientras la esté usando o si no se ha enfriado por completo.
- Cuando haya terminado de asar, apague el carbón o desenchufe la parrilla y deje que se enfríe por completo antes de limpiarla o transportarla.
- Si la parrilla se inflama, no utilice agua para apagar el fuego. No intente apagar un incendio por grasa con agua u otros líquidos. Le recomendamos que tenga un extintor de incendios a mano en todo momento.
- No utilice ropas holgadas cerca de la parrilla cuando esté en uso o caliente.
- Mantenga a los animales alejados de la parrilla mientras esté o uso y hasta que se haya enfriado por completo.
- No realice ninguna modificación en la parrilla ni utilice accesorios que el fabricante no haya suministrado específicamente. Las modificaciones realizadas en la parrilla pueden provocar inestabilidad, daños en los componentes, fallos prematuros en las piezas y/o suponer un mayor riesgo de incendio o lesiones e invalidarán la garantía.

PARTS DESCRIPTION
1. Termostato
2. Bandeja recoge grasa
3. Bandeja de carbón
4. Elemento calefactor
5. Parrilla regulable
6. Paraviento
7. Cesta de almacenamiento
8. Carcasa

ANTES DEL PRIMER USO
- Extraiga el aparato y los accesorios de la caja. Retire las pegatinas, el envoltorio de protección o el plástico del dispositivo.
- Antes de utilizarlo, limpie el aparato con un paño húmedo.
- Al utilizar el aparato por primera vez, este puede desprender olor y algo de humo. Esto es normal y se produce al quemarse la grasa que se puede haber adherido al elemento durante la fabricación.
- Cuando utilice la parrilla por primera vez, es posible que la pintura de la parte exterior cambie ligeramente de color debido a las altas temperaturas. Esto es algo normal que debe esperar que suceda.
- Cuando la parrilla esté en uso, manténgala a una distancia mínima de 30,5 cm de materiales combustibles.
- El elemento calefactor eléctrico utiliza un alto voltaje. Cuando utilice la parrilla, asegúrese de que no hay ningún otro electrodoméstico de alto voltaje enchufado al mismo circuito.
- No engrase la parrilla. Si engrasa la parrilla se producirá demasiado humo y el rendimiento no mejorará.

INSTRUCCIONES DE MONTAJE
- Para montar cada una de las patas, haga coincidir la pata con los orificios de la carcasa. Introduzca un tornillo por la parte inferior de cada orificio y apriételo con tuercas de mariposa.

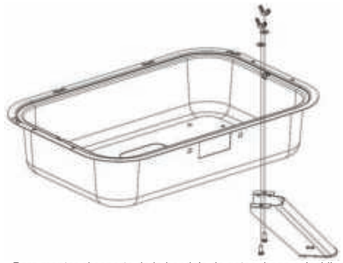

- Para montar el soporte de la bandeja de goteo, haga coincidir el soporte con los orificios y apriételo con tuercas de mariposa.

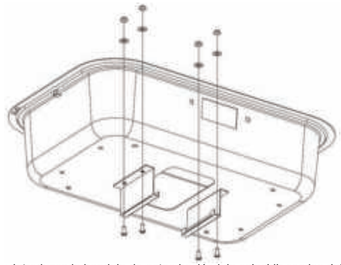

- Introduzca la bandeja de goteo haciéndola coincidir con los rieles situados en la parte inferior de la carcasa de la parrilla. Empuje la bandeja hasta que quede bien colocada debajo de la apertura.

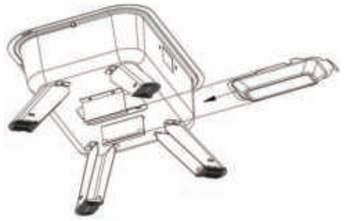

USO
CONFIGURACIÓN Y USO DE LA PARRILLA ELÉCTRICA EN INTERIORES
- **Cómo instalar el elemento calefactor eléctrico**
  - Inserte la clavija de conexión del elemento calefactor eléctrico a través de la apertura, desde la parte interior. La muesca de la clavija debe quedar en la apertura (A).
  - Introduzca los ganchos de soporte del elemento por los orificios situados en la parte superior de la carcasa de la parrilla (B).
  - A continuación, fije el elemento por la lámina fija con tuercas de mariposa (C).
  - Coloque la sonda de la unidad de control en la conexión del elemento calefactor asegurándose de que está bien colocada.
  - Coloque la red de la parrilla sobre el elemento calefactor eléctrico asegurándose de que los ganchos de soporte coinciden.

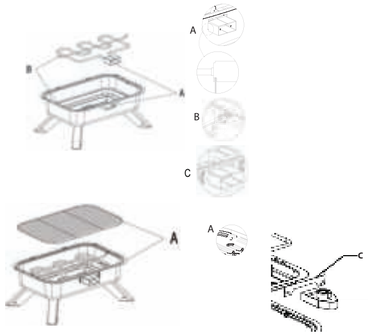

- ¡Advertencia! Cuando cambie el uso de la parrilla desde parrilla de carbón para exteriores a parrilla eléctrica para interiores, asegúrese de limpiarla bien y eliminar todos los restos y residuos de carbón. Si la parrilla contiene restos o residuos de carbón cuando se utiliza el elemento calefactor eléctrico, es posible que se produzca monóxido de carbono, lo que podría provocar lesiones graves o la muerte.
- Asegúrese de colocar una cobertura resistente al calor bajo el aparato para evitar marcas en la mesa debidas al calor y a manchas de grasa.
- Cuando utilice la barbacoa en interiores, coloque la parrilla cerca de una campana extractora. Encienda la campana extractora para ventilar el humo que se produzca.
- Para calentar la barbacoa, gire la rueda de control del termostato hasta el ajuste de calor que desee.
- Deje que el dispositivo se precaliente durante aproximadamente 5 minutos.
- La luz roja del control de temperatura de la parrilla indica que está encendida y que el elemento calefactor se está calentando. La luz se encenderá y apagará periódicamente, cuando el elemento calefactor se esté ajustando para mantener la temperatura.
- Aunque la luz roja esté apagada, es posible que el elemento calefactor continúe estando caliente. Para evitar quemaduras, antes de tocar el elemento calefactor, asegúrese de que el control se encuentra en la posición de apagado y la parrilla está desenchufada y totalmente fría.
- Tenga mucho cuidado cuando extraiga o manipule la bandeja de goteo de la grasa. Mientras esté cocinando y tras cocinar, la grasa estará caliente, y podría provocar quemaduras graves si se derrama.
- Para dejar de asar, gire el mando de control de temperatura a la posición “off” y retire el enchufe de la toma de pared. Sujete siempre el enchufe para extraerlo de la toma de pared; nunca estire del cable.
- Es peligroso cubrir la barbacoa con papel de aluminio u otro material, ya que el calor no puede salir y hace que la barbacoa se derrita y funcione mal.

CONFIGURACIÓN Y USO DE LA PARRILLA DE CARBÓN EN EXTERIORES

- Limpie bien la barbacoa antes y después de cada uso.
- Para preparar la parrilla para cocinar con carbón, retire el elemento calefactor eléctrico.
- Coloque la bandeja de carbón en la parte inferior de la barbacoa.
- Coloque la cantidad de carbón necesaria para crear una sola capa que se extienda por toda la bandeja de carbón en forma de pirámide (aproximadamente 40 briquetas).
- Encienda el carbón con cuidado, no lo tape y déjelo quemar entre 20 y 30 minutos, o hasta que esté cubierto por cenizas de color gris claro.
- Extienda el carbón en una sola capa por toda la superficie con la ayuda de unas pinzas largas. De este modo, conseguirá que el calor sea más uniforme.
- Vuelva a colocar la rejilla en la barbacoa.
- No llene demasiado la bandeja para carbón ni deje que el carbón toque la carcasa de la barbacoa.
- Coloque la barbacoa en una zona abierta, lejos de materiales combustibles como hojas secas o arbustos, y a una distancia mínima de 3 metros de su casa u otro edificio.
- Nunca utilice carbón con el elemento calefactor eléctrico. El elemento calefactor eléctrico no se ha diseñado para utilizarse junto al carbón ni como encendedor de carbón: podría provocar daños permanentes en el elemento calefactor eléctrico.
- No la utilice si sopla viento fuerte. El viento fuerte podría volar cenizas encendidas de la barbacoa.
- Una vez haya encendido las briquetas de carbón, no las toque.
- Nunca mueva la barbacoa ni la transporte mientras la esté usando o si no se ha enfriado por completo. Apague el carbón y deje que se enfríe antes de limpiarla o transportarla.
- Tenga mucho cuidado cuando extraiga o manipule la bandeja de goteo de la grasa. Mientras esté cocinando y tras cocinar, la grasa estará caliente, y podría provocar quemaduras graves si se derrama.
- NO LA UTILICE CON CARBÓN EN INTERIORES (por ejemplo, en un garaje, porche, corredor cubierto, caravana, tienda de campaña, coche, zona interior del hogar, lugar con estructura de techo caído, etc.). Al quemar carbón se produce monóxido de carbono, que puede provocar lesiones graves e incluso la muerte si se quema en interiores o en un lugar cerrado.
- Asegúrese de que las cenizas del carbón se han enfriado por completo antes de desecharlas de acuerdo con las normas y normativas locales.

CLEANING AND MAINTENANCE

- Desenchufe siempre el dispositivo y déjelo enfriar por completo antes de limpiarlo.
- Limpie minuciosamente toda la barbacoa entre uso y uso.
- Retire y vacíe el colector de grasa tras cada uso y lave la bandeja en agua templada con jabón.
- Para limpiar la barbacoa cuando haya terminado de asar y se haya enfriado por completo:
  - No sumerja el elemento calefactor eléctrico, el control ni el cable en agua. Límpielos con un paño húmedo.
  - Red de la parrilla: lávela a mano con lavavajillas y agua.
  - Recipiente: límpielo minuciosamente con un paño suave y agua jabonosa y séquelo antes de almacenarlo. Precaución: Lleve cuidado con los bordes afilados de la barbacoa.
- Retire las cenizas después de haber cocinado. Antes de desechar las cenizas, asegúrese de que están frías.
- Nunca utilice limpiadores abrasivos, cepillos metálicos o disolvente de pintura para limpiar la base, de lo contrario la barbacoa resultará dañada.
- No sumerja nunca el dispositivo en el agua, el dispositivo y las distintas piezas no pueden ponerse en el lavavajillas.
- Tras un uso continuado, es posible que parezca que la pintura se está pelando o desprendiendo en la parte interior. Las escamas que se ven son simplemente vapores que se acumulan al cocinar que se han convertido en carbón. No son perjudiciales. Puede eliminarlos con un cepillo.
- Almacene el elemento calefactor y el cable de alimentación en una zona interior para evitar desgaste y daños prematuros.

MEDIO AMBIENTE

Este aparato no debe desecharse con la basura doméstica al final de su vida útil, sino que se debe entregar en un punto de recogida para el reciclaje de aparatos eléctricos y electrónicos. Este símbolo en el aparato, manual de instrucciones y embalaje quiere atraer su atención sobre esta importante cuestión. Los materiales utilizados en este aparato se pueden reciclar. Mediante el reciclaje de electrodomésticos, usted contribuye a fomentar la protección del medioambiente. Solicite más información sobre los puntos de recogida a las autoridades locales.

Soporte
¡Puede encontrar toda la información y recambios en service.tristar.eu!

PT Manual de Instruções

SEGURANÇA

- Se não seguir as instruções de segurança, o fabricante não pode ser considerado responsável pelo danos.
- Se o cabo de alimentação estiver danificado, deve ser substituído pelo fabricante, o seu representante de assistência técnica ou alguém com qualificações semelhantes para evitar perigos.
- Nunca desloque o aparelho puxando pelo cabo e certifique-se de que este nunca fica preso.
- O aparelho deve ser colocado numa superfície plana e estável.
- O utilizador não deve abandonar o aparelho enquanto este estiver ligado à alimentação.
- Este aparelho destina-se apenas a utilização doméstica e para os fins para os quais foi concebido.
- Este aparelho não deve ser utilizado por crianças com idades compreendidas entre menos de 8 anos. Este aparelho pode ser utilizado por crianças com mais de 8 anos e por pessoas com capacidades físicas, sensoriais ou mentais reduzidas, assim como com falta de experiência e conhecimentos, caso sejam supervisionadas ou instruídas sobre como utilizar o aparelho de modo seguro e compreendam os riscos envolvidos. As crianças não devem brincar com o aparelho. Mantenha o aparelho e respetivo cabo fora do alcance de crianças com idade inferior a 8 anos. A limpeza e manutenção não devem ser realizadas por crianças a não ser que tenham mais de 8 anos e sejam supervisionadas.
- Para se proteger contra choques elétricos, não mergulhe o cabo, a ficha nem o aparelho em água ou qualquer outro líquido.
- Mantenha o aparelho e respectivo cabo fora do alcance de crianças com menos de 8 anos.
- A temperatura das superfícies acessíveis poderá ser elevada quando o aparelho está em funcionamento.
- O aparelho não se destina a ser operado através de um sistema de temporizador externo ou de controlo remoto à parte.
- Para evitar perigo de incêncio ou choque, não exponha este aparelho à chuva nem à humidade.
- A superfície poderá aquecer durante a utilização.
- Este grelhador destina-se a ser usado como grelhador elétrico de interior ou grelhador a carvão de exterior. Deve ser usado apenas para grelhar alimentos.
- Não use como braseira, grelhador a lenha ou fonte de calor.
- Não use com quaisquer materiais ou produtos não alimentares.
- Nunca coloque ou guarde matéria inflamável ou combustível dentro ou perto do grelhador.
- Não use aerossóis perto do grelhador enquanto estiver a ser usado ou ainda quente.
- **NÃO USE COM CARVÃO NO INTERIOR OU NUM ESPAÇO FECHADO**, (ex., garagem, alpendre, passagem coberta, caravana, tenda, automóvel ou dentro de casa, ou em qualquer espaço com uma estrutura tipo telheiro, etc.). **As brasas produzem monóxido de carbono, um gás tóxico inodoro que pode provocar lesões graves ou a morte.**
- Nunca use carvão com a resistência elétrica. A resistência elétrica não foi concebida para ser usada em contacto com carvão ou como acendalha, o que pode provocar danos permanentes na resistência.
- Se cozinhar no exterior, o grelhador deve ser colocado sobre superfícies resistentes ao calor, como tijolo, pedra, cimento ou asfalto. A utilização do grelhador com carvão sobre superfícies não resistentes ao calor, como a madeira, plástico ou outras superfícies combustíveis, pode provocar danos ou um incêndio. As superfície externas do grelhador podem atingir temperaturas superiores a 315º C quando usado com carvão.
- Todas as superfícies externas do grelhador estarão quentes durante a utilização. Use luvas resistentes ao calor ou uma pega para remover ou repor a tampa durante a preparação dos alimentos.
- Proceda com extremo cuidado ao manusear ou remover o tabuleiro coletor de gordura. A gordura aquece durante e no final da preparação dos alimentos e pode provocar queimaduras graves se salpicar.
- Nunca desloque ou transporte o grelhador se estiver a ser usado ou ainda não estiver totalmente frio.
- Quando terminar o churrasco, apague as brasas ou retire a ficha da tomada e deixe esfriar por completo antes de o deslocar ou limpar.
- Em caso de reacendimento, não use água para extinguir as chamas. Não tente extinguir um incêndio de gordura com água ou outros líquidos. É recomendável ter sempre um extintor de incêndio por perto.
- Não use vestuário largo perto do grelhador enquanto estiver a ser usado ou ainda quente.
- Mantenha os animais longe do grelhador enquanto este estiver a ser usado e até que fique frio.
- Não efetue quaisquer alterações no grelhador nem use acessórios não fornecidos pelo fabricante. Eventuais alterações no grelhador podem causar instabilidade, danos nos componentes, falha prematura das peças e/ou aumentar o risco de incêndio ou lesão e anularão a garantia.

PARTS DESCRIPTION

1. Termóstato
2. Tabuleiro coletor de gordura
3. Tabuleiro para carvão
4. Resistência
5. Grelha regulável
6. Corta-vento
7. Grelha de armazenamento
8. Corpo

ANTES DA PRIMEIRA UTILIZAÇÃO

- Retire o aparelho e os acessórios da caixa. Retire os autocolantes, a película ou plástico de protecção do aparelho.
- Limpe o aparelho, antes de o utilizar, com um pano húmido.
- Ao utilizar o aparelho pela primeira vez, este poderá emitir um odor e algum fumo. Isto é normal, a gordura que poderá ter aderido ao elemento durante o fabrico está a queimar.
- Ao usar o grelhador pela primeira vez, a cor da tinta no exterior do grelhador pode mudar ligeiramente como resultado das temperaturas elevadas Trata-se de uma situação normal e expectável.
- Mantenha o grelhador a pelo menos 30,5 cm de matéria combustível quando estiver a ser usado.
- A resistência elétrica consome muita energia. Certifique-se de que não liga outro equipamento de elevado consumo ao mesmo circuito quando estiver a usar o grelhador.
- Não unte o grelhador com óleo. Untar o grelhador cria fumo excessivo e não melhora o desempenho.

INSTRUÇÕES PARA MONTAGEM

- Para montar cada perna, alinhe a perna com os orifícios do corpo. Insira um parafuso pela base de cada orifício e aperte com as porcas de orelhas.

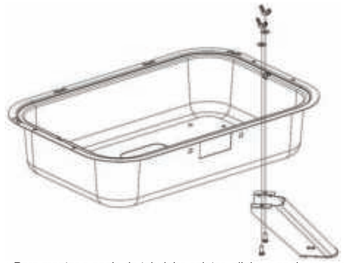

- Para montar o apoio do tabuleiro coletor, alinhe o apoio com os orifícios e aperte as porcas de orelhas.

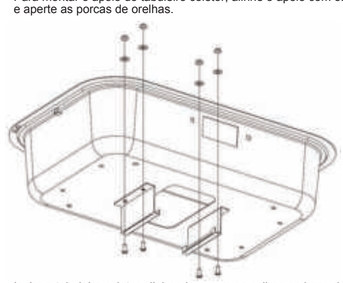

- Insira o tabuleiro coletor alinhando-o com as calhas na base do corpo do grelhador. Empurre o tabuleiro até ao limite, sob a abertura.

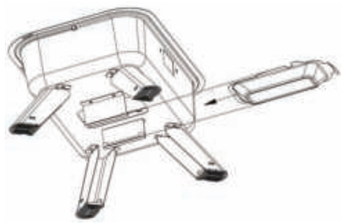

UTILIZAÇÃO
PREPARAÇÃO E UTILIZAÇÃO DO GRELHADOR ELÉTRICO NO INTERIOR
- **Para instalar a resistência elétrica,**
  - insira a ficha de ligação da resistência na abertura, pelo lado de dentro. O entalhe da ficha deve assentar na abertura (A).
  - Insira os ganchos de apoio da resistência elétrica nos orifícios da parte superior do corpo do grelhador (B).
  - Em seguida, fixe a resistência elétrica com as porcas de orelhas (C).
  - Encaixe a sonda da unidade de controlo na ligação da resistência elétrica, certificando-se de que está totalmente assente.
  - Coloque a rede do grelhador sobre a resistência elétrica, certificando-se de que os ganchos de apoio estão alinhados.

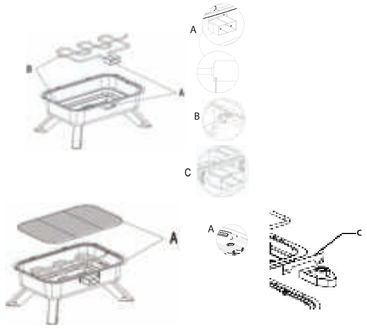

- Aviso! Ao converter de grelhador a carvão de exterior para grelhador elétrico de interior, tenha o cuidado de limpar profundamente o grelhador e remover todos os restos e resíduos de carvão. Se o grelhador ainda tiver alguns restos ou resíduos de carvão quando for usado com a resistência elétrica, pode produzir monóxido de carbono e provocar lesões graves ou morte.
- Certifique-se de que coloca um revestimento resistente ao calor sob o aparelho para evitar vestígios provocados pelo calor e marcas de gordura na sua mesa.
- Ao usar o grelhador no interior, coloque-o próximo de um exaustor. Ligue o exaustor para ventilar o fumo gerado.
- Rode o botão de controlo do termóstato para a temperatura desejada para aquecer o grelhador.
- Deixe o dispositivo pré-aquecer durante 5 minutos.
- A luz vermelha no controlo da temperatura indica que o aparelho está ligado e a resistência elétrica está a aquecer. A lu acende e apaga periodicamente, à medida que a resistência elétrica ajusta a temperatura para a manter a um nível constante.
- Quando a luz vermelha está apagada, a resistência elétrica pode ainda estar quente. Para evitar queimaduras, certifique-se de que o botão de controlo está na posição off, a ficha está desligada e o grelhador está completamente frio antes de tocar na resistência elétrica.
- Proceda com extremo cuidado ao manusear ou remover o tabuleiro coletor de gordura. A gordura aquece durante e no final da preparação dos alimentos e pode provocar queimaduras graves se salpicar.
- Para parar de grelhar, rode o botão de controlo da temperatura para “off” e depois retire a ficha da tomada de parede. Tire sempre a ficha da tomada; nunca puxe pelo cabo.
- Cobrir o grelhador com folha de alumínio ou outro material é perigoso! O calor não será evacuado e fará com que o grelhador derreta e se avarie.

PREPARAÇÃO E UTILIZAÇÃO DO GRELHADOR A CARVÃO NO EXTERIOR

- Limpe profundamente o grelhador antes e depois de cada utilização.
- Prepare o grelhador para cozinhar a carvão removendo a resistência elétrica.
- Coloque o tabuleiro do carvão na base do grelhador.
- Coloque no tabuleiro uma quantidade de carvão suficiente para formar uma pirâmide (cerca de 40 briquetes).
- Acenda o carvão com cuidado e deixe-o arder descoberto durante 20-30 minutos ou até que fique coberto de cinza clara.
- Use uma pinça comprida para dispor o carvão numa única camada a cobrir todo o tabuleiro. Isto ajudará a obter um calor mais uniforme.
- Volte a colocar a grelha no aparelho.
- Não encha demasiado o tabuleiro do carvão nem deixe que toque no corpo do grelhador.
- Coloque o grelhador num espaço aberto, longe de matéria combustível, como folhas ou arbustos secos, e pelo menos a 3 metros da sua casa ou outros edifícios.
- Nunca use carvão com a resistência elétrica. A resistência elétrica não foi concebida para ser usada em contacto com carvão ou como acendalha, o que pode provocar danos permanentes na resistência.
- Não use se estiver vento forte. O vento forte pode projetar as brasas para fora do grelhador.
- Não toque nos briquetes de carvão assim que os tiver acendido.
- Nunca desloque ou transporte o grelhador se estiver a ser usado ou ainda não estiver totalmente frio. Antes de o deslocar ou limpar, apague as brasas e deixe esfriar.
- Proceda com extremo cuidado ao manusear ou remover o tabuleiro coletor de gordura. A gordura aquece durante e no final da preparação dos alimentos e pode provocar queimaduras graves se salpicar.
- NÃO USE O GRELHADOR COM CARVÃO NO INTERIOR ou num espaço fechado (ex., garagem, alpendre, passagem coberta, caravana, tenda, automóvel ou dentro de casa, ou em qualquer espaço com uma estrutura tipo telheiro, etc.). As brasas produzem monóxido de carbono, que pode provocar lesões graves ou a morte se o carvão for queimado no interior ou num espaço fechado.
- Certifique-se de que a cinza do carvão esfriou completamente antes de a eliminar de acordo com as normas e regulamentos locais.

CLEANING AND MAINTENANCE

- Desligue sempre o aparelho da tomada eléctrica e deixe-o arrefecer completamente antes de o limpar.
- Limpe profundamente todo o grelhador entre utilizações.
- Retire e esvazie o tabuleiro de recolha de gordura após cada utilização e lave o tabuleiro com água morna com detergente.
- Quando terminar de grelhar e o aparelho tiver esfriado completamente, para limpar o grelhador:
  - não mergulhe a resistência elétrica, o botão de controlo ou o cabo em água. Limpe-os com um pano húmido.
  - Grade para grelhar: lave à mão com detergente da louça e água.
  - Cuba: limpe profundamente com um pano macio e água com detergente, e seque antes de guardar. Cuidado: tenha cuidado com as extremidades aguçadas do grelhador.
- Remova as cinzas depois de cada utilização. Certifique-se de que as cinzas estão frias antes de as eliminar.
- Nunca utilize produtos de limpeza abrasivos, escovas de metal ou decapante para limpar a base, caso contrário irá danificar o grelhador.
- Nunca mergulhe o dispositivo em água, o dispositivo e as várias partes não são à prova de água.
- Depois do uso continuado, poderá parecer que a tinta está a descolar ou descascar por dentro. As películas que vê são resíduos de vapor acumulados que se converteram em carbono. Não são prejudiciais. Pode removê-las com uma escova de grelhador.
- Guarde a resistência elétrica e o cabo elétrico dentro de casa para evitar um desgaste prematuro e danos.

AMBIENTE

Este aparelho não deve ser depositado no lixo doméstico no fim da sua vida útil, mas deve ser entregue num ponto central de reciclagem de aparelhos domésticos elétricos e eletrónicos. Este símbolo indicado no aparelho, no manual de instruções e na embalagem chama a sua atenção para a importância desta questão. Os materiais utilizados neste aparelho podem ser reciclados. Ao reciclar aparelhos domésticos usados, está a contribuir de forma significativa para a proteção do nosso ambiente. Solicite às autoridades locais informações relativas aos pontos de recolha.

Assistência
Encontra todas as informações e peças de substituição em http://www.service.princess.info/!

IT Istruzioni per l'uso

SICUREZZA

- Il produttore non è responsabile di eventuali danni e lesioni conseguenti alla mancata osservanza delle istruzioni di sicurezza.
- Se il cavo di alimentazione è danneggiato, deve essere sostituito dal produttore, da un addetto all'assistenza o da personale con qualifiche analoghe per evitare rischi.
- Non spostare mai l'apparecchio tirandolo per il cavo e controllare che il cavo non possa rimanere impigliato.
- Collocare l'apparecchio su una superficie stabile e piana.
- Non lasciare mai l'apparecchio senza sorveglianza quando è collegato all'alimentazione.
- Questo apparecchio è destinato a un uso esclusivamente domestico e deve essere utilizzato soltanto per gli scopi previsti.
- L'apparecchio non deve essere utilizzato da bambini di età inferiore agli 8 anni. L'apparecchio può essere utilizzato da bambini di almeno 8 anni e da persone con ridotte capacità fisiche, sensoriali o mentali oppure senza la necessaria pratica ed esperienza sotto la supervisione di un adulto o dopo aver ricevuto adeguate istruzioni sull'uso in sicurezza dell'apparecchio e aver compreso i possibili rischi. I bambini non devono giocare con l'apparecchio. Mantenere l'apparecchio e il relativo cavo fuori dalla portata dei bambini di età inferiore agli 8 anni. I bambini non devono eseguire interventi di manutenzione e pulizia almeno che non abbiano più di 8 anni e non siano controllati.
- Per proteggersi dalle scosse elettriche, non immergere il cavo, la spina o l'apparecchio nell'acqua né in qualsiasi altro liquido.
- Mantenere l'apparecchio e il relativo cavo fuori dalla portata di bambini di età inferiore agli 8 anni.
- La temperatura delle superfici accessibili può essere alta quando l'apparecchio è in funzione.
- L'apparecchio non è progettato per essere azionato tramite un timer esterno o un sistema di telecomando separato.
- Per evitare rischi di incendio o scossa elettrica, non esporre questo apparecchio alla pioggia o all'umidità.
- La superficie può riscaldarsi molto durante l'uso.
- Questo prodotto è concepito per l'uso in interni come barbecue elettrico o a carbonella in esterni. Dovrebbe essere usata solo per grigliare alimenti.
- Non utilizzare come focolare, griglia a legna o stufetta.
- Non utilizzare con materiali o prodotti non alimentari.
- Non collocare né stoccare mai materiali infiammabili o combustibili all'interno o in prossimità del grill.
- Non utilizzare spray vicino al barbecue mentre è in uso o è ancora caldo.
- **NON USARE LA CARBONELLA AL CHIUSO O IN SPAZI COPERTI**(ad esempio, garage, terrazza, veranda, portico, camper, tenda, auto, locali interni o qualsiasi spazio coperto da un tetto o tettoia, ecc. **La combustione della carbonella produce monossido di carbonio che è un gas tossico inodore che può causare intossicazioni gravi o la morte.**
- Non utilizzare mai la carbonella con l'elemento riscaldante elettrico montato. Non utilizzare l'elemento riscaldante elettrico a contatto con o per accendere la carbonella, per evitare di causarne danni permanenti.
- Per cucinare all'aperto con la carbonella, posizionare il barbecue su una superficie resistente al calore, come mattoni, pietra, cemento o asfalto. L'uso del barbecue a carbonella su superfici non resistenti al calore come legno, plastica o altre superfici infiammabili può causare danni o incendi. Le superfici esterne del barbecue possono raggiungere temperature superiori a 315 ºC se utilizzate con carbonella.
- Tutte le superfici esterne del barbecue si scaldano durante la cottura. Utilizzare guanti o muffole resistenti al calore o una presina per rimuovere o riposizionare il coperchio durante la cottura.
- Prestare la massima attenzione maneggiando o estraendo la vaschetta raccogli grasso. Il grasso si scalda durante la cottura e potrebbe causare ustioni gravi se viene versato addosso.
- Non spostare né trasportare il barbecue durante l'uso o se non è completamente raffreddato.
- A cottura terminata, spegnere le braci o scollegare il barbecue dalla presa elettrica e attendere che si raffreddi completamente prima di spostarlo o pulirlo.
- Se si sprigiona una fiammata, non tentare di spegnerla con l'acqua. Non tentare di spegnere il grasso incendiato con acqua o altri liquidi. Si raccomanda di avere sempre un estintore a portata di mano.
- Non avvicinarsi il barbecue acceso o caldo indossando abiti larghi.
- Tenere gli animali lontani dal barbecue durante l'uso e fino a quando non si è raffreddato.
- Non apportare modifiche al barbecue e non utilizzare accessori non espressamente forniti dal produttore. Le modifiche al barbecue invalidano la garanzia e possono causare instabilità, danni ai componenti, guasti prematuri ai componenti e/o maggiori rischi di incendio o lesioni.

PARTS DESCRIPTION

1. Termostato
2. Vaschetta raccogli grasso
3. Braciere
4. Elemento riscaldante
5. Griglia regolabile
6. Paravento
7. Griglia di appoggio
8. Base

PRIMA DEL PRIMO UTILIZZO

- Estrarre apparecchio e accessori dalla scatola. Rimuovere adesivi, pellicola protettica o plastica dall'apparecchio.
- Prima dell'uso pulire l'apparecchio con un panno umido.
- Al primo utilizzo l'apparecchio può emettere cattivo odore e fumo. Questo è normale, il grasso che può avere aderito all'elemento riscaldante durante la fabbricazione viene bruciato.
- Al primo utilizzo, la vernice sulla parte esterna del barbecue potrebbe cambiare leggermente colore a causa delle alte temperature. Si tratta di una conseguenza normale e tenere in considerazione.
- Durante l'uso mantenere il barbecue ad almeno 30,5 cm di distanza di materiali combustibili.
- L'elemento riscaldante elettrico funziona ad alta potenza. Assicurarsi che nessun altro apparecchio di potenza elevata sia collegato allo stesso circuito elettrico durante l'uso del barbecue.
- Non oliare la griglia. L'olio sulla griglia produrrà fumo eccessivo senza tuttavia migliorare le prestazioni.

ISTRUZIONI DI MONTAGGIO

- Montare ogni gamba allineandola ai fori della base. Inserire le viti dal basso in ciascun foro e serrarle con i dadi a galletto.

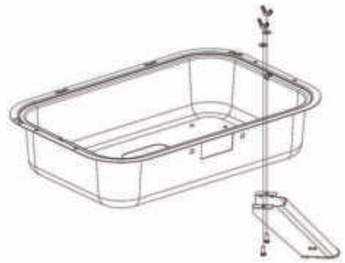

- Montaggio del supporto per la vaschetta raccogli grasso. Allineare il supporto con i fori e fissarlo con i dadi a galletto.

PRINCESS®

EN Instruction manual
NL Gebruiksaanwijzing
FR Mode d'emploi
DE Bedienungsanleitung
ES Manual de usuario
PT Manual de utilizador
IT Manuale utente
SV Bruksanvisning
PL Instrukcja obsługi
CS Návod na použití
SK Návod na použitie
RU Руководство по эксплуатации

Hybrid barbecue

01.112252.01.001

PARTS DESCRIPTION / ONDERDELENBESCHRIJVING / DESCRIPTION DES PIÈCES / TEILEBESCHREIBUNG / DESCRIPCIÓN DE LAS PIEZAS / DESCRIÇÃO DOS COMPONENTES / DESCRIZIONE DELLE PARTI / BESKRIVNING AV DELAR / OPIS CZĘŚCI / POPIS SOUČÁSTÍ / POPIS SÚČASTÍ / ОПИСАНИЕ ЗАПЧАСТИ

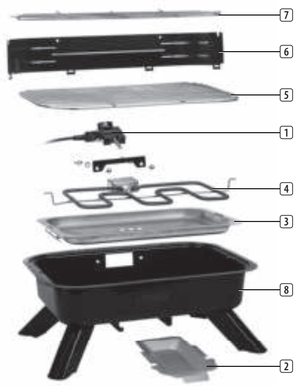

[WEEE Logo]

www.princesshome.eu

© Princess 2018

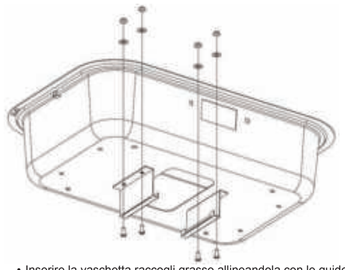

• Inserire la vaschetta raccogli grasso allineandola con le guide sul fondo del barbecue. Spingere il vassoio per posizionarlo correttamente sotto l'apertura.

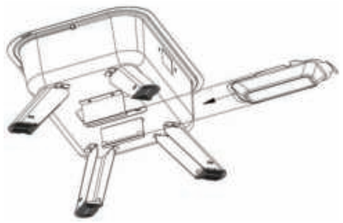

USO
PREDISPOSIZIONE E USO DEL BARBECUE ELETTRICO IN SPAZI COPERTI
• **Montaggio dell'elemento riscaldante elettrico**
– Inserire il connettore dell'elemento riscaldante elettrico dall'interno attraverso l'apertura. La protezione del connettore deve essere posizionato nell'apertura (A).
– Inserire i ganci di supporto dell'elemento nei fori nella parte superiore della base del barbecue (B).
– Poi fissare l'elemento alla lamiera con i dadi a galletto (C).
– Inserire il cavo dell'unità di controllo nel connettore dell'elemento riscaldante, accertandosi che sia completamente inserito.
– Posizionare la griglia sopra l'elemento riscaldante elettrico, accertandosi che i ganci di supporto siano allineati.

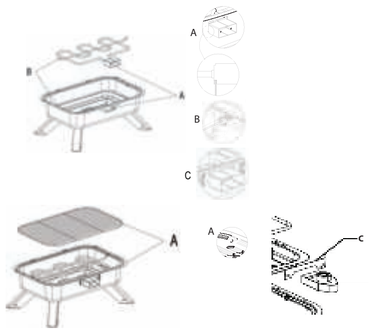

• Avvertenza! Prima di convertire il barbecue da carbonella ad elettrico, pulirlo accuratamente per eliminare tutti i residui e i resti di carbonella. Durante l'uso dell'elemento riscaldante elettrico la presenza di residui o resti di carbonella potrebbe produrre monossido di carbonio e causare lesioni gravi o morte.
• Sotto l'apparecchio collocare un rivestimento resistente al calore al fine di evitare che calore e grasso macchino il piano su cui è collocato.
• Quando si utilizza il barbecue al chiuso, posizionarlo vicino a una cappa di aspirazione. Accendere la cappa aspirante per eliminare il fumo prodotto.
• Ruotare la manopola di regolazione del termostato sulla regolazione di calore desiderata per riscaldare il barbecue.
• Far preriscaldare il dispositivo per circa 5 minuti.
• La spia rossa sulla regolazione della temperatura della griglia indica che l'alimentazione è collegata e che l'elemento riscaldante si sta riscaldando. La spia si accende e si spegne ciclicamente, in base all'accensione e spegnimento dell'elemento riscaldante per il mantenimento della temperatura desiderata.
• Quando la luce rossa è spenta, l'elemento riscaldante potrebbe essere ancora caldo. Per evitare ustioni assicurarsi che il comando sia disattivato e che il barbecue sia scollegato e completamente raffreddato prima di toccare l'elemento riscaldante.
• Prestare la massima attenzione maneggiando o estraendo la vaschetta raccogli grasso. Il grasso si scalda durante la cottura e potrebbe causare ustioni gravi se viene versato addosso.
• Per interrompere la cottura, ruotare la manopola di regolazione della temperatura su "off", ed estrarre la spina dalla presa elettrica. Estrarre sempre la spina dalla parete; non tirare mai il cavo.
• Rivestire il barbecue con un foglio di alluminio o altro materiale è pericoloso! Il calore non può disperdersi e causerà la possibile fusione e il malfunzionamento del barbecue.

PREDISPOSIZIONE E USO DEL BARBECUE A CARBONELLA ALL'APERTO

• Pulire accuratamente il barbecue prima e dopo ogni utilizzo.
• Predisporre il barbecue per la cottura a carbonella rimuovendo l'elemento riscaldante elettrico.
• Posizionare il braciere sul fondo del barbecue.
• Versare nel braciere una quantità sufficiente di carbonella (circa 40 pezzi) formando un mucchietto a piramide.
• Accendere con cura la carbonella, lasciarla bruciare scoperta per 20–30 minuti, o fino a quando non è ricoperta di cenere grigio chiaro.
• Usa una pinza a manico lungo per disporre la carbonella in uno strato uniforme nel braciere. In questo modo si ottiene un riscaldamento più uniforme.
• Posizionare la griglia sul barbecue.
• Non riempire eccessivamente il braciere con la carbonella ed evitare che la carbonella tocchi la base del barbecue.
• Posizionare il barbecue in uno spazio aperto, lontano da materiali combustibili come foglie secche o sterpaglie, e ad almeno 3 metri di distanza dalla casa o da altri edifici.
• Non utilizzare mai la carbonella con l'elemento riscaldante elettrico montato. Non utilizzare l'elemento riscaldante elettrico a contatto con o per accendere la carbonella, per evitare di danneggiarlo permanentemente.
• Non usare in caso di forte vento. Le forti folate di vento possono far volare via le braci accese.
• Non toccare la carbonella una volta accesa.
• Non spostare né trasportare il barbecue durante l'uso o se non è completamente raffreddato. Prima di spostarlo o pulirlo, spegnere la carbonella e lasciarla raffreddare.
• Prestare la massima attenzione maneggiando o estraendo la vaschetta raccogli grasso. Il grasso si scalda durante la cottura e potrebbe causare ustioni gravi se viene versato addosso.
• NON USARE A CARBONELLA AL CHIUSO, o in spazi coperti (ad esempio, garage, terrazza, veranda, portico, camper, tenda, auto, locali interni o qualsiasi spazio coperto da un tetto o tettoia, ecc. La combustione della carbonella produce monossido di carbonio che può causare cavi intossicazioni o la morte se accede al chiuso o in spazi coperti.
• Assicurarsi che le ceneri della carbonella si siano completamente raffreddate prima di smaltirle in conformità alle norme o ai regolamenti locali.

CLEANING AND MAINTENANCE
• Sfilare sempre la spina dalla presa e lasciar raffreddare l'apparecchio completamente prima di pulirlo.
• Pulire accuratamente l'intero barbecue tra un uso e l'altro.
• Dopo ogni utilizzo rimuovere e svuotare il vassoio raccogli grasso e lavarlo in acqua calda saponosa.
• Dopo aver finito di grigliare e quando il barbecue si è completamente raffreddato, per pulire il barbecue:
– Non immergere l'elemento riscaldante elettrico, il comando o il cavo in acqua. Pulirli con un panno umido.
– Griglia: lavare a mano con acqua e sapone per piatti.
– Braciere e base: pulire accuratamente con un panno morbido e acqua saponata e asciugare prima di riporlo. Attenzione: fare attenzione agli spigoli vivi del barbecue.
• Togliere la cenere dopo ogni uso. Assicurarsi che le ceneri siano fredde prima di smaltirle.
• Non utilizzare detergenti abrasivi, spazzole di metallo o diluenti per vernici per pulire la base, ciò danneggerebbe il barbecue.
• Non immergere mai il dispositivo in acqua, il dispositivo e le sue parti non sono lavabili in lavastoviglie.
• Dopo l'uso continuato, la vernice potrebbe sembrare sfogliata o sfaldata all'interno. Si tratta dell'accumulo di vapori di cottura che si sono trasformati in incrostazioni di carbonio, non dannose. Eliminare le incrostazioni con una spazzola per griglie.
• Conservare l'elemento riscaldante e il cavo di alimentazione all'interno per evitare un'usura prematura e che si danneggi.

AMBIENTE

Questo apparecchio non deve essere posto tra i rifiuti domestici alla fine del suo ciclo di vita, ma deve essere smaltito in un centro di riciclaggio per dispositivi elettrici ed elettronici domestici. Questo simbolo sull'apparecchio, il manuale di istruzioni e la confezione sottolineano tale importante questione. I materiali usati in questo apparecchio possono essere riciclati. Riciclando gli apparecchi domestici è possibile contribuire alla protezione dell'ambiente. Contattare le autorità locali per informazioni in merito ai punti di raccolta.

Assistenza
Tutte le informazioni e le parti di ricambio sono disponibili sul sito http://www.service.princess.info/!

SV Instruktionshandbok

SÄKERHET
• Om dessa säkerhetsanvisningar ignoreras kan inget ansvar utkrävas av tillverkaren för eventuella skador som uppkommer.
• Om nätsladden är skadad måste den bytas ut av tillverkaren, dess servicerepresentant eller liknande kvalificerade personer för att undvika fara.
• Flytta aldrig apparaten genom att dra den i sladden och se till att sladden inte kan trassla in sig.
• Apparaten måste placeras på en stabil, jämn yta.
• Använd aldrig apparaten obevakad när den är ansluten till vägguttaget.
• Denna apparat får endast användas för hushållsändamål och endast för det syfte den är konstruerad för.
• Apparaten ska inte användas av barn som är yngre än 8 år. Apparaten kan användas av barn från och med 8 års ålder och av personer med ett fysiskt, sensoriskt eller mentalt handikapp eller brist på erfarenhet och kunskap om de övervakas eller instrueras om hur apparaten ska användas på ett säkert sätt och förstår de risker som kan uppkomma. Barn får inte leka med apparaten. Håll apparaten och nätkabeln utom räckhåll för barn som är yngre än 8 år. Rengöring och underhåll får inte utföras av barn såvida de inte är äldre än 8 år och övervakas.
• För att undvika elektriska stötar ska du aldrig sänka ned sladden, kontakten eller apparaten i vatten eller någon annan vätska.
• Håll apparaten och nätkabeln utom räckhåll för barn som är yngre än 8 år.
• Temperaturen på åtkomliga ytor kan vara hög när apparaten är i drift.
• Apparaten är inte avsedd att manövreras med hjälp av en extern timer eller ett separat fjärrkontrollsystem.
• För att förhindra brand eller elektriska stötar utsätt inte denna apparat för regn eller fukt.
• Ytan kan bli varm vid användning.
• Denna grill är avsedd att användas som en el-grill inomhus eller som en kolgrill utomhus. Den ska endast användas endast för att grilla mat.
• Använd den inte som eldstad, vedeldad grill eller värmekälla.
• Använd den inte med andra material eller produkter än livsmedel.
• Placera aldrig lättantändliga eller brännbara material inuti eller i närheten av grillen.
• Använd inte aerosoler i närheten av grillen medan den används eller fortfarande är varm.
• **VID ELDNING MED GRILLKOL FÅR GRILLEN INTE ANVÄNDAS INOMHUS ELLER I SLUTNA UTRYMMEN**, (t.ex. garage, veranda, övertäckt altan, husbil/husvagn, tält, bil eller utrymme inomhus samt utrymmen med överhängande takstruktur etc.). **Vid förbränning av kol bildas kolmonoxid som är en luktlös gas som kan orsaka allvarliga skador eller dödsfall.**
• Använd aldrig kol med det elektriska värmeelementet. Det elektriska värmeelementet är inte konstruerat för att användas i kontakt med kol eller som antändningskälla för kol eftersom det kan orsaka permanenta skador på det elektriska värmeelementet.
• När du lagar mat utomhus med kol måste grillen placeras på värmetåliga ytor som tegel, sten, betong eller asfalt. Om grillen används med kol och är placerad på icke-värmetåliga ytor som trä, plast eller annat brännbart material kan det leda till skador eller brand. Grillens utvändiga ytor kan nå temperaturer över 315 ºC vid användning med kol.
• Alla utvändiga grillytor blir varma under grillning. Använd värmetåliga grillhandskar eller grillvantar eller en grytlapp när du tar i locket under grillning.
• Var extremt försiktig när du hanterar eller tar bort fettuppsamlaren. Fettet är varmt under och efter grillning och orsakar allvarliga brännskador vid spill.
• Flytta eller transportera aldrig grillen under användning eller då den inte har svalnat helt.
• När du har grillat klart släcker du kolen eller drar ut stickkontakten och låter grillen svalna helt innan du flyttar eller rengör den.
• Använd inte vatten för att släcka om höga lågor bildas. Försök inte att släcka en fettbrand med vatten eller andra vätskor. Du bör alltid ha en brandsläckare i närheten.
• Bär inte löst sittande kläder i närheten av grillen medan den används eller är varm.
• Se till att djur inte kommer i kontakt med grillen medan den används eller är varm.
• Gör inga modifieringar på grillen och använd inte tillbehör som inte specifikt tillhandahålls av tillverkaren. Modifieringar på grillen kan orsaka instabilitet, skador på komponenter, att komponenter går sönder i förtid och/eller ökad risk för brand eller skada och de innebär att garantin upphör att gälla.

PARTS DESCRIPTION
1. Termostat
2. Fettuppsamlare
3. Kolbricka
4. Värmeelement
5. Inställningsbar grill
6. Vindskydd
7. Förvaringsställ
8. Huvuddel

FÖRE FÖRSTA ANVÄNDNING
• Tag ut apparaten och tillbehören ur förpackningen. Ta bort klistermärkena, skyddsfilmerna eller plasten från apparaten.
• Rengör apparaten med en fuktig trasa innan användning.
• Första gången apparaten används kan den lukta och ryka lite. Det är normalt, fettet som kan ha fastnat på elementet vid tillverkningen bränns bort.
• När du använder grillen för första gången kan färgen på grillens utsida förändras något på grund av de höga temperaturerna. Detta är normalt och förväntat.
• Under användning ska grillen vara placerad minst 30,5 cm (12 tum) från brännbart material.
• Det elektriska värmeelementet är energikrävande. Se till att inga andra energikrävande apparater är anslutna till samma krets när du använder grillen.
• Olja inte in grillen. Om du oljar in grillen leder det till kraftig rökbildning och resultatet förbättras inte.

MONTERINGSINSTRUKTIONER
• Montera benen genom att rikta respektive ben mot hålen i grillen. För in en skruv genom varje hål och fäst med vingmuttrar.

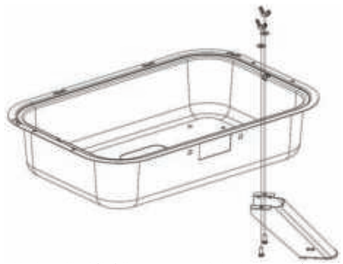

• Montera stödet för fettuppsamlaren. Rikta stödet mot hålen och fäst med vingmuttrar.

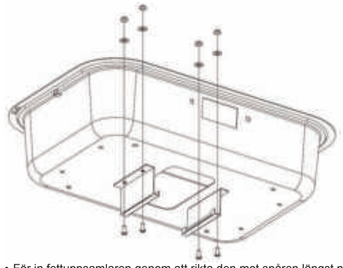

• För in fettuppsamlaren genom att rikta den mot spåren längst ned på grillen. Skjut in uppsamlaren tills den är helt på plats under öppningen.

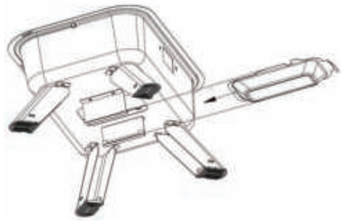

ANVÄNDNING
MONTERING OCH ANVÄNDNING AV EL-GRILL INOMHUS
• **Installera det elektriska värmeelementet**
– För stickkontakten till det elektriska värmeelementet genom öppningen från insidan. Kanten på kontakten ska vila i öppningen (A).
– För in elementets stödkrokar i hålen upptill på grillen (B).
– Fäst sedan elementet med vingmuttrar (C).
– För in kontrollenhetens sond i anslutningen för värmeelementet och kontrollera att den sitter ordentligt på plats.
– Placera grillgallret över det elektriska värmeelementet och se till att stödkrokarna är riktade.

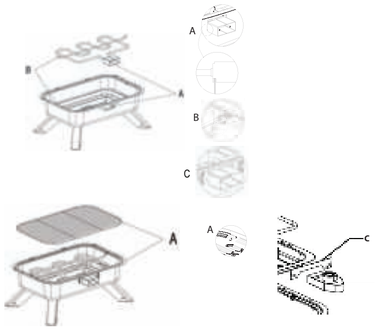

• Varning! Vid byte från kolgrill för utomhusbruk till el-grill för inomhusbruk ska du rengöra grillen grundligt och avlägsna alla kolrester och andra rester. Om det finns rester av kol eller annat på grillen när det elektriska värmeelementet används kan det producera kolmonomix, vilket kan orsaka allvarliga skador eller dödsfall.
• Försäkra dig om att apparaten står på ett värmetåligt underlag för att förhindra spår på grund av värme och fettfläckar på ditt bord.
• När grillen används inomhus ska den placeras i närheten av en spisfläkt. Slå på spisfläkten för att ventilera bort röken som bildas.
• Vrid termostatvredet till önskad inställning för att värma grillen.
• Låt enheten förvärmas i ungefär 5 minuter
• Den röda lampan på grillens temperaturkontroll indikerar att strömmen är på och att värmeelementet värms upp. Lampan tänds och släcks i takt med att värmeelementet anpassas för att bibehålla temperaturen.
• När den röda lampan har slocknat kan värmeelementet fortfarande vara varmt. Förhindra brännskador genom att kontrollera att vredet är avstängt, att grillen inte är ansluten till el-nätet och att den har svalnat helt innan du rör vid värmeelementet.
• Var extremt försiktig när du hanterar eller tar bort fettuppsamlaren. Fettet är varmt under och efter grillning och orsakar allvarliga brännskador vid spill.
• Sluta grilla genom att ställa temperaturvredet i läge Av och dra sedan ut kontakten ur vägguttaget. Håll alltid i kontakten när du drar ut den. Dra aldrig i sladden.
• Täckning av grillen med aluminiumfolie eller annat material är farligt! Hettan kan inte släppas ut och det kommer att göra att grillen smälter eller får funktionsfel.

MONTERING OCH ANVÄNDNING AV KOLGRILL UTOMHUS

• Rengör grillen grundligt före och efter varje användning.
• Förbered för kolgrillning genom att avlägsna det elektriska värmeelementet.
• Placera kolbrickan i botten på grillen.
• Placera tillräckligt med grillkol på brickan för att ett enda lager ska bildas (cirka 40 kolbitar) i en pyramidform på kolbrickan.
• Tänd försiktigt grillkolen, täck ej över och låt brinna i 20–30 minuter eller tills kolen är täckt av en ljusgrå aska.
• Använd en lång grilltång för att placera kolen i ett lager över ytan. Det ger en jämnare värme.
• Placera grillgallret på grillen igen.
• Överfyll inte kolbrickan och låt inte kolen röra vid grillens sidor.
• Placera grillen på en öppen yta på avstånd från brännbara material som torra löv eller buskar och minst 3 meter bort från ditt hus eller andra byggnader.
• Använd aldrig kol med det elektriska värmeelementet. Det elektriska värmeelementet är inte konstruerat för att användas i kontakt med kol eller som antändningskälla för kol eftersom det kan orsaka permanenta skador på det elektriska värmeelementet.
• Använd inte grillen vid kraftig blåst. Starka vindar kan göra att brinnande aska blåses ut ur grillen.
• Rör inte vid grillkolen när den är antänd.
• Flytta eller transportera aldrig grillen under användning eller då den inte har svalnat helt. Släck kolen och låt grillen svalna innan du flyttar eller rengör den.
• Var extremt försiktig när du hanterar eller tar bort fettuppsamlaren. Fettet är varmt under och efter grillning och orsakar allvarliga brännskador vid spill.
• VID ELDNING MED GRILLKOL FÅR GRILLEN INTE ANVÄNDAS INOMHUS eller i ett slutet utrymme (t.ex. garage, veranda, övertäckt altan, husbil/husvagn, tält, bil eller utrymme inomhus samt utrymmen med överhängande takstruktur etc.). Vid förbränning av kol bildas kolmonoxid som kan orsaka allvarliga skador eller dödsfall om eldningen sker inomhus eller i ett slutet utrymme.
• Kontrollera att askan är helt kall innan du avfallshanterar den i enlighet med lokala regler.

CLEANING AND MAINTENANCE
• Dra alltid ur kontakten och låt strykjärnet svalna helt före rengöring.
• Rengör hela grillen grundligt mellan varje användningstillfälle.
• Avlägsna och töm fettuppsamlingskärlet efter varje användning och tvätta det i varmt vatten med diskmedel.
• När du har grillat klart och grillen har svalnat helt rengör du den så här:
– Doppa inte det elektriska värmeelementet, kontrollen eller sladden i vatten. Torka av dem med en fuktig trasa.
– Grillgaller: handdiska med diskmedel och vatten.
– Grill: rengör grundligt med en mjuk trasa och vatten med diskmedel och torka torrt före förvaring. Varning: var försiktig med grillens vassa kanter.
• Avlägsna askan efter varje användningstillfälle. Kontrollera att askan är kall innan du slänger den.
• Använd aldrig slipande rengöringsmedel, metallborstar eller thinner för att rengöra basen, annars kan grillen skadas.
• Sänk aldrig ner dammsugaren under vatten. Apparaten och de olika delarna går inte att diska i diskmaskin.
• Efter upprepade användningstillfällen kan det se ut som att färgen lossnar eller flagar på insidan. Flagorna du ser är bara ångansamlingar från grillningen som omvandlats till kol. De är inte skadliga. Du kan avlägsna dem genom att borsta med en grillborste.
• Förvara värmeelementet och strömsladden inomhus för att förhindra slitage och skador i förtid.

OMGIVNING

Denna apparat ska ej slängas bland vanligt hushållsavfall när den slutat fungera. Den ska slängas vid en återvinningsstation för elektriskt och elektroniskt hushållsavfall. Denna symbol på apparaten, bruksanvisningen och förpackningen gör dig uppmärksam på detta. Materialen som används i denna apparat kan återvinnas. Genom att återvinna hushållsapparater gör du en viktig insats för att skydda vår miljö. Fråga de lokala myndigheterna var det finns insamlingsställen.

Support
Du hittar all tillgänglig information och reservdelar på http://www.service.princess.info/!

PL Instrukcje użytkowania

BEZPIECZEŃSTWO
• Producent nie ponosi odpowiedzialności za uszkodzenia w przypadku nieprzestrzegania instrukcji bezpieczeństwa.
• W przypadku uszkodzenia kabla zasilania, aby uniknąć zagrożenia, musi on być wymieniony przez producenta, jego agenta serwisowego lub osoby o podobnych kwalifikacjach.
• Nie wolno przesuwać urządzenia, ciągnąć za przewód ani dopuszczać do zaplątania kabla.
• Urządzenie należy umieścić na stabilnej i wypoziomowanej powierzchni.
• Nigdy nie należy zostawiać włączonego urządzenia bez nadzoru.
• Urządzenie przeznaczone jest tylko do eksploatacji w gospodarstwie domowym, w sposób zgodny z jego przeznaczeniem.
• Dzieci poniżej 8 roku życia nie mogą używać tego urządzenia. Z urządzenia mogą korzystać dzieci w wieku od 8 lat oraz osoby o ograniczonych możliwościach fizycznych, sensorycznych i psychicznych bądź nieposiadające odpowiedniej wiedzy i doświadczenia, pod warunkiem, że są nadzorowane lub otrzymały instrukcje dotyczące bezpiecznego używania urządzenia, a także rozumieją związane z tym zagrożenia. Dzieciom nie wolno bawić się urządzeniem. Urządzenie oraz dołączony do niego kabel należy przechowywać poza zasięgiem dzieci, które nie ukończyły 8 lat. Czyszczenia i konserwacji nie powinny wykonywać dzieci chyba, że ukończyły 8 lat i znajdują się pod nadzorem osoby dorosłej.

- Aby uniknąć porażenia prądem elektrycznym, nie należy zanurzać przewodu, wtyczki ani urządzenia w wodzie bądź w innej cieczy.
- Urządzenie oraz dołączony do niego kabel należy przechowywać poza zasięgiem dzieci, które nie ukończyły 8 lat.
- Podczas pracy urządzenia temperatura jego dostępnych powierzchni może być wysoka.
- Urządzenie nie powinno być używane w połączeniu z zewnętrznym wyłącznikiem czasowym lub osobnym urządzeniem sterującym.
- Aby zapobiec powstaniu pożaru lub porażenia prądem nie narażać urządzenia na działanie deszczu ani wilgoci.

- ⚠ Powierzchnia może stać się gorąca podczas użytkowania.
- Grill można wykorzystywać na dwa sposoby: jako grill elektryczny w pomieszczeniu lub opalany węglem drzewnym na świeżym powietrzu. Należy go używać wyłącznie do grillowania jedzenia.
- Nie wolno go używać jako paleniska, grilla opalanego drewnem lub źródła ciepła.
- Nie wolno grillować na nim materiałów ani produktów innych niż spożywcze.
- Nigdy nie umieszczaj ani nie przechowuj materiałów palnych i łatwopalnych w grillu ani w jego pobliżu
- Nigdy nie używaj produktów w sprayu w pobliżu grilla, gdy jest rozpalony/włączony lub gdy jeszcze nie ostygł.
- **NIE ROZPALAJ WĘGLA DRZEWNEGO W POMIESZCZENIU ANI W ZAMKNIĘTEJ PRZESTRZENI**(np. w garażu, na ganku lub werandzie, pod wiatą, w kamperze lub przyczepie kempingowej, w namiocie, w samochodzie, wewnątrz domu lub w innym zadaszonym miejscu itp.). **Podczas spalania węgla drzewnego wytwarza się tlenek węgla. Jest to bezwonny toksyczny gaz, który może spowodować poważny uszczerbek na zdrowiu lub śmierć.**
- Nigdy nie używaj jednocześnie węgla drzewnego i elektrycznego elementu grzejnego. Elektryczny element grzejny nie jest przeznaczony do kontaktu z węglem ani do rozpalania węgla. Kontakt z węglem może spowodować nienaprawialne uszkodzenie elektrycznego elementu grzejnego.
- W przypadku grillowania na świeżym powietrzu przy użyciu węgla drzewnego grill należy postawić na powierzchni odpornej na ciepło, takiej jak cegła, kamień, beton lub asfalt. Ustawienie grilla opalanego węglem drzewnym na powierzchni nieodpornej na ciepło, takiej jak drewno plastik lub inny materiał palny, może spowodować jej uszkodzenie lub pożar. W przypadku stosowania węgla zewnętrzne powierzchnie grilla mogą się rozgrzać do temperatur przekraczających 315°C.
- Podczas grillowania rozgrzewają się wszystkie zewnętrzne powierzchnie grilla. Aby zdejmować i nakładać pokrywę podczas grillowania, zakładaj odporne na ciepło rękawice lub podkładki.
- Zachowuj szczególną ostrożność podczas przenoszenia, przekładania i wyjmowania tacy ociekowej na tłuszcz. Podczas grillowania i po jego zakończeniu tłuszcz jest gorący. Rozlany gorący tłuszcz powoduje poważne oparzenia.
- Nigdy nie przestawiaj ani nie przenoś grilla, gdy jest rozpalony/włączony i gdy całkowicie nie ostygł.
- Po zakończeniu grillowania zgaś węgiel lub wyciągnij wtyczkę grilla z kontaktu. Przed przestawieniem lub czyszczeniem grilla poczekaj, aż całkowicie ostygnie.
- Jeśli tłuszcz się zapali, nie gaś płomienia wodą. Płonącego tłuszczu nie wolno gasić wodą ani innym płynem. Zaleca się, aby zawsze mieć pod ręką gaśnicę.
- Gdy grill jest rozpalony/włączony i rozgrzany, nie noś w pobliżu niego luźnego ubrania.
- Gdy grill jest rozpalony/włączony i gdy jeszcze nie ostygł, nie pozwalaj zbliżać się do niego zwierzętom.
- Nie próbuj modyfikować grilla w żaden sposób. Nie używaj żadnych przystawek, akcesoriów itp. niedostarczonych przez producenta. Modyfikacje grilla mogą spowodować jego niestabilność, uszkodzić elementy, spowodować przedwczesne zużycie części oraz/lub zwiększyć ryzyko pożaru i obrażeń ciała. Ponadto unieważniają gwarancję.

PARTS DESCRIPTION
1. Termostat
2. Taca na tłuszcz
3. Taca na węgiel drzewny
4. Element grzejny
5. Grill z możliwością regulacji
6. Osłona
7. Półka
8. Korpus

PRZED PIERWSZYM UŻYCIEM
- Urządzenie i akcesoria należy wyjąć z pudełka. Z urządzenia należy usunąć naklejki, folię ochronną lub elementy plastikowe.
- Przed rozpoczęciem korzystania z urządzenia należy je wyczyścić wilgotną szmatką.
- Podczas korzystania z urządzenia po raz pierwszy, może ono wydzielać zapach lub nawet dym. Jest to zjawisko normalne, oznaczać to będzie, że spalają się tłuszcze, które mogły zostać przyklejone do danego elementu podczas produkcji.
- Podczas pierwszego używania grilla farba na jego zewnętrznej powierzchni może lekko zmienić kolor pod wpływem wysokiej temperatury. Jest to normalne i typowe zjawisko.
- Rozgrzany/włączony grill utrzymuj w odległości co najmniej 12 cali (30,5 cm) od materiałów palnych.
- Elektryczny element grzejny pobiera dużo prądu. Upewnij się, że do obwodu, do którego jest podłączony grill, nie są podłączone inne urządzenia zużywające dużo energii.
- Nie smaruj grilla olejem. Grill posmarowany olejem bardziej dymi, a olej wcale nie spowoduje, że będzie się lepiej grillowało.

INSTRUKCJE MONTAŻU
- Aby zmontować każdą nogę, przyłóż ją do korpusu i wyrównaj względem otworów w korpusie. Włóż śrubę od spodu każdego otworu i przykręć nakrętkami motylkowymi.

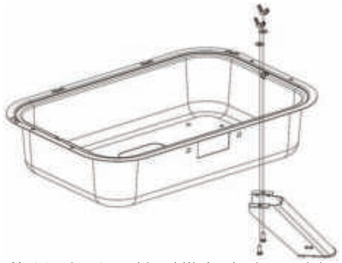

- Montaż podpory tacy ociekowej. Wyrównaj podporę względem otworów, przykręć nakrętkami motylkowymi.

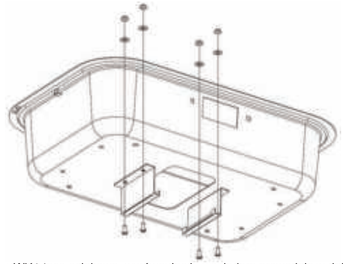

- Włóż tacę ociekową, wyrównując ją względem prowadnic w dnie korpusu grilla. Wepchnij tacę do środka, aż znajdzie się całkowicie pod otworem.

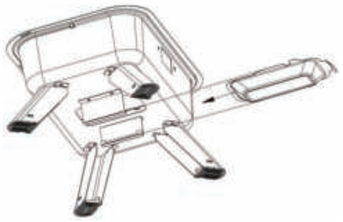

UŻYTKOWANIE
USTAWIANIE GRILLA W POMIESZCZENIU I GRILLOWANIE ELEKTRYCZNE
- **Montaż elektrycznego elementu grzejnego**
  - Przełóż wtyczkę przyłączeniową elektrycznego elementu grzejnego od wewnątrz przez otwór. Wycięcie we wtyczce powinno opierać się o otwór (A).
  - Włóż zaczepy podporowe elementu w otwory w górnej części korpusu grilla (B).
  - Przymocuj element nakrętkami motylkowymi do blachy korpusu (C).
  - Podłącz sondę modułu regulacji temperatury do przyłącza elementu grzejnego. Upewnij się, że jest dobrze osadzona.
  - Umieść ruszt nad elektrycznym elementem grzejnym. Upewnij się, że zaczepy podporowe są wyrównane.

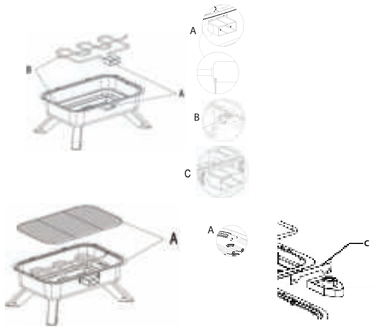

- Ostrzeżenie! Gdy zmieniasz konfigurację z zewnętrznego grilla opalanego węglem drzewnym na wewnętrzny grill elektryczny, dokładnie wyczyść grill, usuń i wytrzyj wszelkie pozostałości węgla i popiołu. Resztki węgla i popiołu mogą podczas stosowania elektrycznego elementu grzejnego wydzielać tlenek węgla, który może spowodować poważny uszczerbek na zdrowiu lub śmierć.
- Aby uniknąć uszkodzenia stołu na skutek ciepła lub przez plamy tłuszczu, należy pod urządzeniem umieścić powłokę odporną na ciepło.
- W przypadku grillowania w pomieszczeniu ustaw grill w pobliżu okapu kuchennego. Włącz okap, aby odprowadzać wytworzony dym.
- Obróć pokrętło termostatu, aby rozgrzać grill do wymaganej temperatury.
- Nagrzej wstępnie urządzenie przez około 5 minut
- Czerwona kontrolka na module sterowania temperaturą wskazuje, że grill jest włączony, a element grzejny się rozgrzewa. Element grzejny co pewien czas wyłącza się i włącza, aby utrzymać zadaną temperaturę. Włączanie i wyłączanie elementu sygnalizuje odpowiednio zapalona i zgaszona kontrolka.
- Gdy czerwona kontrolka jest wyłączona, element grzejny może być cały czas gorący. Aby zapobiec oparzeniom, przed dotknięciem elementu grzejnego upewnij się, że regulator temperatury jest wyłączony, a grill jest odłączony od gniazdka i całkowicie ostygł.
- Zachowuj szczególną ostrożność podczas przenoszenia, przekładania i wyjmowania tacy ociekowej na tłuszcz. Podczas grillowania i po jego zakończeniu tłuszcz jest gorący. Rozlany gorący tłuszcz powoduje poważne oparzenia.
- Zakrywanie grilla folią aluminiową lub innym materiałem jest niebezpieczne! Ciepło nie może uciec i spowoduje, że grill będzie się topił i nie działał prawidłowo.

USTAWIANIE GRILLA NA ŚWIEŻYM POWIETRZU I GRILLOWANIE PRZY UŻYCIU WĘGLA DRZEWNEGO

- Przed i po każdym użyciu dokładnie oczyść grill.
- Przygotuj grill do grillowania na węglu drzewnym, wyjmując elektryczny element grzejny.
- Umieść na spodzie grilla tacę na węgiel.
- Ułóż na tacy piramidę z węgla drzewnego. Węgla musi być tyle, aby pokrył później całą tacę warstwą pojedynczych kawałków (około 40 kawałków/brykietów).
- Ostrożnie rozpal węgiel, pozostaw grill z rozpalonym węglem bez pokrywy przez 20–30 minut lub dopóki węgiel nie pokryje się warstwą jasnoszarego popiołu.
- Za pomocą długich szczypiec rozłóż pojedynczą warstwę węgla na całej powierzchni tacy. Dzięki temu grzanie będzie bardziej równomierne.
- Umieść ruszt na grillu.
- Nie przepełniaj tacy na węgiel. Nie dopuść, aby węgiel dotykał korpusu grilla.
- Grill ustaw na otwartej przestrzeni, z dala od materiałów palnych, takich jak wyschnięte liście, krzaki itp., w odległości co najmniej 10 stóp (3 m) od domu i innych zabudowań.
- Nigdy nie używaj jednocześnie węgla drzewnego i elektrycznego elementu grzejnego. Elektryczny element grzejny nie jest przeznaczony do kontaktu z węglem ani do rozpalania węgla. Kontakt z węglem może spowodować nienaprawialne uszkodzenie elektrycznego elementu grzejnego.
- Nie używaj grilla na silnym wietrze. Silny wiatr może wywiać rozżarzony popiół z grilla.
- Nie dotykaj rozżarzonych kawałków/brykietów węgla.
- Nigdy nie przestawiaj ani nie przenoś grilla, gdy jest rozpalony/włączony i gdy całkowicie nie ostygł. Przed przestawieniem lub czyszczeniem grilla zgaś węgiel i poczekaj, aż całkowicie ostygnie.
- Zachowuj szczególną ostrożność podczas przenoszenia, przekładania i wyjmowania tacy ociekowej na tłuszcz. Podczas grillowania i po jego zakończeniu tłuszcz jest gorący. Rozlany gorący tłuszcz powoduje poważne oparzenia.
- NIE GRILLUJ NA WĘGLU DRZEWNYM W POMIESZCZENIU ani zamkniętej przestrzeni (np. w garażu, na ganku lub werandzie, pod wiatą, w kamperze lub przyczepie kempingowej, w namiocie, w samochodzie, wewnątrz domu lub w innym zadaszonym miejscu itp.). Podczas spalania węgla drzewnego wytwarza się tlenek węgla, który może spowodować poważny uszczerbek na zdrowiu lub śmierć w przypadku spalania węgla drzewnego w pomieszczeniu lub zamkniętej przestrzeni.
- Przed wyrzuceniem popiołu upewnij się, że całkowicie ostygł. Popiół wyrzucaj zgodnie z lokalnymi przepisami.

CLEANING AND MAINTENANCE
- Przed rozpoczęciem czyszczenia urządzenie należy zawsze odłączyć od zasilania i odstawić do całkowitego ostygnięcia.
- Dokładnie czyść cały grill przed i po każdym użyciu.
- Po każdym użyciu należy wyjąć i opróżnić tackę do zbierania tłuszczu, a następnie wyczyścić ją w ciepłej wodzie z mydłem.
- Grill czyść po zakończeniu grillowania i gdy urządzenie całkowicie ostygło:
  - Nie zanurzaj elektrycznego elementu grzejnego, modułu regulacji temperatury ani przewodu w wodzie. Wytrzyj je wilgotną ścierką.
  - Ruszt: umyj ręcznie wodą z detergentem.
  - Misa: dokładnie umyj miękką ścierką i wodą z detergentem. Przed odłożeniem wytrzyj do sucha. Ostrożnie: uważaj na ostre krawędzie grilla.
- Po każdym grillowaniu usuwaj popiół. Przed wyrzuceniem popiołu upewnij się, że jest zimny.
- Do czyszczenia podstawy nie wolno stosować żrących środków czyszczących, szczotek drucianych ani rozcieńczalników do farb, gdyż grozi to uszkodzeniem grilla.
- Urządzenia nie należy nigdy zanurzać w wodzie; urządzenie ani jego części nie nadają się do czyszczenia w zmywarce do naczyń.
- Po dłuższym czasie użytkowania farba od wewnętrznej strony grilla może wyglądać, jakby się łuszczyła i odpadała. Widoczne płatki to nagromadzone i zwęglone opary z grillowania. Nie są szkodliwe. Można je usunąć za pomocą szczotki do grilla.
- Element grzejny i kabel zasilający przechowuj w pomieszczeniu, aby zapobiec ich przedwczesnemu zużyciu i uszkodzeniu.

ŚRODOWISKO

Po zakończeniu eksploatacji urządzenia nie należy wyrzucać go wraz z odpadami domowymi. Urządzenie to powinno zostać zutylizowane w centralnym punkcie recyklingu domowych urządzeń elektrycznych i elektronicznych. Ten symbol znajdujący się na urządzeniu, w instrukcjach użytkowania i na opakowaniu oznacza ważne kwestie, na które należy zwrócić uwagę. Materiały, z których wytworzono to urządzenie, nadają się do przetworzenia. Recykling zużytych urządzeń gospodarstwa domowego jest znaczącym wkładem użytkownika w ochronę środowiska. Należy skontaktować się z władzami lokalnymi, aby uzyskać informacje dotyczące punktów zbiórki odpadów.

Wsparcie
Wszelkie informacje i części zamienne są dostępne na stronie: http://www.service.princess.info/.

CS Návod k použití

BEZPEČNOST
- Při ignorování bezpečnostních pokynů není výrobce odpovědný za případná poškození.
- Pokud je napájecí kabel poškozen, musí být vyměněn výrobcem, jeho servisním zástupcem nebo podobně kvalifikovanou osobou, aby se předešlo možným rizikům.
- Nikdy spotřebič nepřenášejte tažením za přívodní šňůru a ujistěte se, že se kabel nemůže zaseknout.
- Spotřebič musí být umístěn na stabilním a rovném povrchu.
- Nikdy nenechávejte zapnutý spotřebič bez dozoru.
- Tento spotřebič lze použít pouze v domácnosti za účelem, pro který byl vyroben.
- Tento spotřebič nesmí používat děti mladších 8 let. Tento spotřebič mohou osoby starší 8 let a lidé se sníženými fyzickými, smyslovými nebo mentálními schopnostmi či nedostatkem zkušeností a znalostí používat, pouze pokud jsou pod dohledem nebo dostali instrukce týkající se bezpečného použití přístroje a rozumí možným rizikům. Děti si nesmí hrát se spotřebičem. Udržujte spotřebič a kabel mimo dosahu dětí mladších 8 let. Čištění a údržbu nemohou vykonávat děti, které jsou mladší 8 let a bez dozoru.
- Abyste se ochránili před elektrickým výbojem, neponořujte napájecí kabel, zástrčku či spotřebič do vody či jiné tekutiny.
- Udržujte spotřebič a kabel mimo dosahu dětí mladších 8 let.
- Teplota povrchů, ke kterým je přístup, může být při provozu spotřebiče vysoká.
- Přístroj by neměl být ovládán prostřednictvím externího časovače nebo odděleným dálkovým ovládáním.
- Abyste předešli riziku zranění nebo požáru, nevystavujte přístroj dešti nebo vlhkosti.

- ⚠ Povrch může být během používání horký.
- Tento gril je určen k použití jako vnitřní elektrický gril nebo venkovní gril na dřevěné uhlí. Používejte gril pouze ke grilování potravin.
- Nepoužívejte gril jako topeniště, gril pro spalování dřeva nebo jako zdroj tepla.
- Nepoužívejte gril s nepotravinovými materiály nebo produkty.
- Uvnitř grilu nebo v jeho blízkosti nikdy neumisťujte nebo neskladujte hořlavé materiály.
- Nepoužívejte aerosoly v blízkosti grilu, když je používán nebo je ještě horký.
- **NEPOUŽÍVEJTE GRIL UVNITŘ BUDOV NEBO V UZAVŘENÉM PROSTORU PŘI SPALOVÁNÍ DŘEVĚNÉHO UHLÍ**(např. garáž, veranda, kůlna, karavan, stan, vozidlo nebo interiér domu, nebo jakékoli místo s převislou střešní konstrukcí atd.) **Při spalování dřevěného uhlí vzniká oxid uhelnatý, což je toxický plyn bez zápachu, který může způsobit vážné zranění nebo usmrcení.**
- Nikdy nepoužívejte dřevěné uhlí s elektrickým topným tělesem. Elektrické topné těleso není určeno ke kontaktu s dřevěným uhlím nebo jako podpalovač dřevěného uhlí, jinak by mohlo dojít k trvalému poškození elektrického topného tělesa.
- Když připravujete potraviny venku pomocí dřevěného uhlí, gril musí být postaven na žáruvzdorném povrchu, například na cihle, kamenu nebo asfaltu. Používání grilu s dřevěným uhlím na nežáruvzdorných površích, např. na dřevě, plastu nebo jiném hořlavém povrchu, může způsobit poškození nebo požár. Vnější povrchy grilu mohou dosáhnout teplot vyšších než 315 °C, když je gril používán s dřevěným uhlím.
- Všechny vnější povrchy grilu budou v průběhu grilování horké. Použijte žáruvzdorné rukavice nebo chňapky k odklopení nebo zavření krytu v průběhu grilování.
- Při manipulaci nebo vytahování odkapávací misky na tuk buďte velmi opatrní. Tuk bude v průběhu a po skončení grilování horký a jeho rozlití by mohlo způsobit vážné popálení.
- Gril nikdy nepřesunujte nebo nestěhujte, když je používán nebo když není zcela vychlazený.
- Po skončení grilování uhaste uhlí nebo odpojte elektrický kabel grilu a nechte gril zcela vychladnout, než jej budete přemisťovat nebo čistit.
- Dojde-li ke vzplanutí ohně, nehaste plameny vodou. Nepokoušejte se hasit hořící tuk vodou ani jinými kapalinami. Doporučuje se mít neustále po ruce hasicí přístroj.
- Nenoste volné oblečení v blízkosti grilu, když je používán nebo je horký.
- Nepouštějte zvířata ke grilu, když je používán a dokud nevychladne.
- Neprovádějte žádné úpravy na grilu a nepoužívejte žádná příslušenství, která nejsou přímo schválena výrobcem. Úpravy grilu mohou způsobit nestabilitu, poškození součástí, předběžné opotřebení součástí nebo zvýšené riziko požáru či zranění a také zneplatnění záruky.

PARTS DESCRIPTION
1. Termostat
2. Miska na odkapávání tuku
3. Podložka na dřevěné uhlí
4. Topné těleso
5. Nastavitelný gril
6. Větrný štít
7. Úložný stojan
8. Tělo

PŘED PRVNÍM POUŽITÍM
- Zařízení a příslušenství vyjměte z krabice. Ze spotřebiče odstraňte nálepky, ochrannou fólii nebo plast.
- Před použitím spotřebiče ho očistěte vlhkým hadříkem.
- Při prvním použití může spotřebič vydávat nepříjemný odér a trochu kouře. To je normální, vypaluje se tuk, který případně na díl přilnul během výroby.
- Při prvním použití grilu může nátěr na vnější straně grilu nepatrně změnit barvu, což je důsledkem vysokých teplot. To je normální a očekávaný stav.
- Když je gril používán, udržujte jej ve vzdálenosti nejméně 30,5 cm od hořlavých materiálů.
- Elektrické topné těleso má vysoký příkon. Ujistěte se, že ve stejném obvodu nejsou zapojena jiná zařízení s vysokým příkonem, když je gril používán.
- Nenatírejte gril olejem. Olej způsobí nadměrnou kouřivost a nijak nezlepší výkon.

POKYNY PRO MONTÁŽ
- Vyrovnejte každou nožku s otvory v těle grilu. Protáhněte šrouby zespodu přes otvory a upevněte je pomocí křídlových matic.

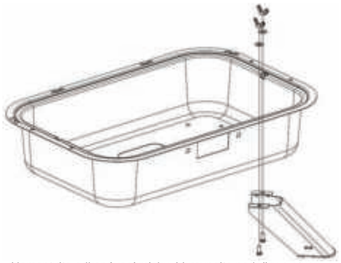

- Namontujte odkapávací misku. Vyrovnejte podpěru s otvory a upevněte pomocí křídlových matic.

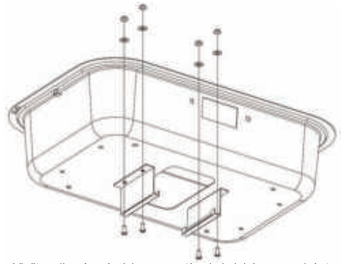

- Vložte odkapávací misku zasunutím do kolejnic na spodní straně těla grilu. Zasouvejte misku, dokud není umístěna přesně pod otvorem.

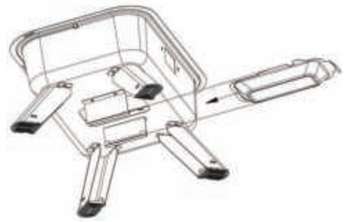

POUŽITÍ
SESTAVENÍ A POUŽÍVÁNÍ VNITŘNÍHO ELEKTRICKÉHO GRILU
- **Montáž elektrického topného tělesa**
  - Vysuňte připojovací konektor elektrického topného tělesa zevnitř grilu otvorem ven. Výčnělek konektoru by měl spočívat na otvoru (A).
  - Vložte závěsné háčky tělesa do otvorů v horní části těla grilu (B).
  - Potom těleso připevněte upevňovacím plechem a křídlovými maticemi (C).
  - Připevněte řídicí jednotku do konektoru topného tělesa a ujistěte se, že je spojení pevné.
  - Položte grilovací síť přes elektrické topné těleso a ujistěte se, že závěsné háčky jsou vyrovnané.

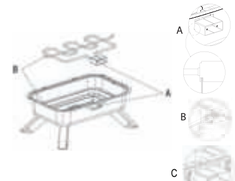

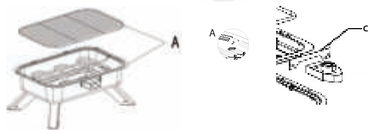

- Výstraha! Když předděláváte gril z venkovního s dřevěným uhlím na vnitřní elektrický, nezapomeňte gril důkladně očistit a utřít všechny zbytky a usazeniny dřevěného uhlí. Pokud v grilu zůstanou zbytky dřevěného uhlí, při používání elektrického topného tělesa může vznikat oxid uhelnatý, který může způsobit vážné zranění nebo usmrcení.
- Pod spotřebič nezapomeňte umístit teplu odolnou podložku, abyste zabránili vzniku stop po vysoké teplotě a tuku na stole.
- Když používáte gril uvnitř budov, postavte jej do blízkosti digestoře. Zapněte digestoř, aby odsávala vzniklý kouř.
- Otočte knoflíkem termostatu na požadované nastavení teploty, aby se gril rozehřál.
- Zařízení nechte předem zahřát přibližně po dobu 5 minut.
- Červená kontrolka na termostatu signalizuje zapnuté elektrické napájení a probíhající ohřev topného tělesa. Kontrolka se pravidelně rozsvěcuje a zhasíná s tím, jak topné těleso přizpůsobuje ohřev k udržení nastavené teploty.
- Když je červená kontrolka zhasnutá, topné těleso přesto může být horké. Aby nedošlo k popálení, ujistěte se, že termostat je vypnutý a že gril je odpojený od elektrického napájení a je zcela vychlazený, než se dotknete topného tělesa.
- Při manipulaci nebo vytahování odkapávací misky na tuk buďte velmi opatrní. Tuk bude v průběhu a po skončení grilování horký a jeho rozlití by mohlo způsobit vážné popálení.
- Když chcete grilování ukončit, otočte termostat do vypnuté polohy (OFF) a odpojte elektrickou zástrčku ze síťové zásuvky. Při odpojování nikdy netahejte za kabel, vždy pouze za zástrčku.
- Zakrývání zahradního grilu alobalem nebo jiným materiálem je nebezpečné! Žár nebude moci uniknout a způsobí, že se zahradní gril roztaví a porouchá.

SESTAVENÍ A POUŽÍVÁNÍ VENKOVNÍHO GRILU NA DŘEVĚNÉ UHLÍ

- Před a po každém použití gril důkladně očistěte.
- Upravte gril pro použití dřevěného uhlí tak, že vyjmete elektrické topné těleso.
- Vložte na spodek grilu podložku na dřevěné uhlí.
- Nasypte do grilu dostatečné množství dřevěného uhlí tak, aby uhlí v jedné vrstvě zakrylo podložku na dřevěné uhlí (cca 40 briket), ve tvaru pyramidy.
- Opatrně zapalte dřevěné uhlí, nezakrývejte gril a nechte uhlí hořet 20–30 minut nebo dokud není pokryto světle šedým popelem.
- Pomocí kleští s dlouhou rukojetí uspořádejte dřevěné uhlí do jedné vrstvy po celém povrchu podložky. Získáte tak rovnoměrnější ohřev.
- Položte grilovací mřížku na gril.
- Nevkládejte do grilu příliš mnoho dřevěného uhlí a nedovolte, aby se dřevěné uhlí dotýkalo těla grilu.
- Postavte gril do otevřeného prostoru, daleko od hořlavých materiálů, jako jsou např. suché listí nebo křoví, a alespoň 3 metry od domu nebo jiných budov.
- Nikdy nepoužívejte dřevěné uhlí s elektrickým topným tělesem. Elektrické topné těleso není určeno ke kontaktu s dřevěným uhlím nebo jako podpalovač dřevěného uhlí, jinak by mohlo dojít k trvalému poškození elektrického topného tělesa.
- Nepoužívejte gril při silném větru. Silný vítr by mohl rozfoukat hořící popel z grilu.
- Nedotýkejte se žhavých briket dřevěného uhlí.
- Gril nikdy nepřesunujte nebo nestěhujte, když je používán nebo když není zcela ochlazen. Než budete gril přesouvat nebo čistit, uhaste dřevěné uhlí a nechte ho vychladnout.
- Při manipulaci nebo vytahování odkapávací misky na tuk buďte velmi opatrní. Tuk bude v průběhu a po skončení grilování horký a jeho rozlití by mohlo způsobit vážné popálení.
- NEPOUŽÍVEJTE GRIL S DŘEVĚNÝM UHLÍM UVNITŘ BUDOV nebo v uzavřeném prostoru (např. garáž, veranda, kůlna, karavan, stan, vozidlo nebo interiér domu, nebo jakékoli místo s převislou střešní konstrukcí atd.) Při hoření dřevěného uhlí vzniká oxid uhelnatý, který může způsobit vážné zranění nebo usmrcení, když je dřevěné uhlí spalováno uvnitř budov nebo v uzavřeném prostoru.
- Ujistěte se, že popel z dřevěného uhlí zcela vychladl před tím, než jej zlikvidujete v souladu s místními předpisy nebo nařízeními.

PRINCESS®

EN Instruction manual
NL Gebruiksaanwijzing
FR Mode d'emploi
DE Bedienungsanleitung
ES Manual de usuario
PT Manual de utilizador
IT Manuale utente
SV Bruksanvisning
PL Instrukcja obsługi
CS Návod na použití
SK Návod na použitie
RU Руководство по эксплуатации

Hybrid barbecue
01.112252.01.001

PARTS DESCRIPTION / ONDERDELENBESCHRIJVING / DESCRIPTION DES PIÈCES / TEILEBESCHREIBUNG / DESCRIPCIÓN DE LAS PIEZAS / DESCRIÇÃO DOS COMPONENTES / DESCRIZIONE DELLE PARTI / BESKRIVNING AV DELAR / OPIS CZĘŚCI / POPIS SOUČÁSTÍ / POPIS SÚČASTÍ / ОПИСАНИЕ ЗАПЧАСТИ

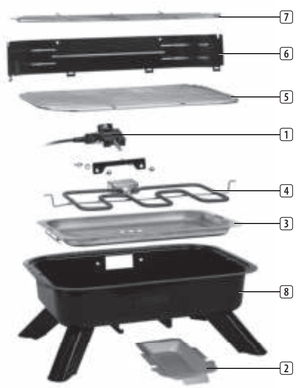

[WEEE Logo]

www.princesshome.eu

© Princess 2018

CLEANING AND MAINTENANCE
- Před čištěním vždy vytáhněte zástrčku ze zásuvky a ponechte žehličku úplně zchladnout.
- Před každým použitím gril důkladně očistěte.
- Po každém použití vyprázdněte sběrný tácek na tuk a umyjte ho v teplé mýdlové vodě.
- Po dokončení grilování a úplném vychladnutí gril očistěte.
  - Elektrické topné těleso, termostat ani kabel neponořujte do vody. Otřete je vlhkou utěrkou.
  - Grilovací mřížka: umyjte v rukách pomocí prostředku na mytí nádobí a vody.
  - Miska: důkladně očistěte měkkou utěrkou a mýdlovou vodou a utřete do sucha před uskladněním. Pozor: gril má ostré hrany.
- Popel vyberte po každém grilování. Před likvidací zkontrolujte, že popel je vychladlý.
- Nikdy pro čištění základy nepoužívejte abrazivní čističe, kovové kartáče nebo ředidla, mohlo by dojít k poškození grilu.
- Nikdy neponořujte přístroj pod vodu, přístroj a jeho různé součásti nejsou vhodné do myčky na nádobí.
- Po delší době používání se může zdát, že z vnitřku grilu se odlupuje nátěr. Odloupnuté kousky, které vidíte, jsou jen nahromaděné výpary z grilování, které se přeměnily na uhlík. Nejsou škodlivé. Můžete je odstranit kartáčem na čištění grilu.
- Topné těleso a napájecí kabel skladujte ve vnitřním prostředí, čímž zabráníte předčasnému opotřebení a poškození.

PROSTŘEDÍ

Tento spotřebič by neměl být po ukončení životnosti vyhazován do domovního odpadu, ale musí být dovezen na centrální sběrné místo k recyklaci elektroniky a domácích elektrických spotřebičů. Symbol na spotřebiči, návod k obsluze a obal vás na tento důležitý problém upozorňuje. Materiály použité v tomto spotřebiči jsou recyklovatelné. Recyklací použitých domácích spotřebičů významně přispějete k ochraně životního prostředí. Na informace vztahující se ke sběrnému místu se zeptejte na místním obecním úřadě.

Podpora
Všechny dostupné informace a náhradní díly naleznete na http://www.service.princess.info/!

SK Používateľská príručka

BEZPEČNOSŤ
- V prípade ignorovania týchto bezpečnostných pokynov sa výrobca vzdáva akejkoľvek zodpovednosti za vzniknutú škodu.
- Ak je napájací kábel poškodený, musí ho vymeniť výrobca, jeho servisný technik alebo podobné kvalifikované osoby, aby sa zamedzilo nebezpečenstvu.
- Spotrebič nikdy nepremiestňujte za kábel a dbajte na to, aby sa kábel nestočil.
- Spotrebič je treba umiestniť na stabilnú, rovnú plochu.
- Nikdy nenechávajte spotrebič zapnutý bez dozoru.
- Tento spotrebič sa smie používať iba na špecifikované účely v domácom prostredí.
- Tento spotrebič nesmejú používať deti mladších ako 8 rokov. Tento spotrebič smejú deti staršie ako 8 rokov a osoby, ktoré majú znížené fyzické, senzorické alebo duševné schopnosti, alebo osoby bez patričných skúseností a/alebo znalostí používať, iba pokiaľ na nich dozerá osoba zodpovedná za ich bezpečnosť alebo ak ich táto osoba vopred poučí o bezpečnej obsluhe spotrebiča a príslušných rizikách. Deti sa nesmú hrať so spotrebičom. Spotrebič a napájací kábel uchovávajte mimo dosahu detí mladších ako 8 rokov. Čistenie a údržbu nesmú vykonávať deti, ktoré sú mladšie ako 8 rokov a bez dozoru.
- Napájací kábel, zástrčku ani spotrebič neponárajte do vody ani do žiadnej inej kvapaliny, aby sa predišlo úrazu elektrickým prúdom.
- Spotrebič a napájací kábel uchovávajte mimo dosahu detí mladších ako 8 rokov.
- Počas prevádzky spotrebiča môžu byť teploty prístupných povrchov vysoké.
- Zariadenie nie je určené na ovládanie pomocou externého časovača alebo samostatného systému na diaľkové ovládanie.
- Aby ste predchádzali riziku požiaru, ohňa lebo šoku, nevystavujte toto zariadenie dažďu alebo vlhkosti.
- Povrch môže byť pri používaní horúci.
- Tento gril je určený na použitie ako domáci gril alebo ako gril na uhlie s použitím vonku. Mal by sa použiť len na použitie vonku.
- Nepoužívajte ho ako ohnisko, na spaľovanie dreva alebo ako zdroj tepla.
- Nepoužívajte ho so žiadnymi materiálmi a produktmi nepotravinárskeho charakteru.
- Do grilu nikdy nedávajte ani v ňom a v jeho blízkosti neskladujte žiadne horľavé materiály.
- V blízkosti grilu nepoužívajte aerosoly, kým sa používa alebo je horúci.
- **NEPOUŽÍVAJTE VNÚTRI ALEBO V UZAVRETOM PRIESTORE**(napr. garáž, veranda, chodba, obytný príves, stan, auto alebo domáci interiér, či iný zastrešený priestor atď.). **Procedúra horenia uhlia produkuje monoxid uhlíka, ktorý je toxickým plynom bez zápachu a môže spôsobiť vážne zranenie alebo smrť.**
- Nikdy nepoužívajte drevené uhlie spolu s elektrickým vyhrievacím filtrom. Tento elektrický vyhrievací prvok nie je navrhnutý na použitie spolu s dreveným uhlím alebo ako spúšťač s dreveným uhlím, pretože môže spôsobiť trvalé poškodenie elektrického vyhrievacieho prvku.
- Keď varíte vonku pomocou dreveného uhlia, gril sa musí umiestniť na tepluodolný podklad, ako sú tehly, kameň, betón alebo asfalt. Použitie grilu s dreveným uhlím na povrchu, ktorý nie je odolný teplu, ako je drevo, plast alebo iné horľavé povrchy môže spôsobiť škodu alebo požiar. Povrchy mimo grilu môžu dosiahnuť pri použití dreveného uhlia teploty prevyšujúce 315º C.
- Všetky povrchy mimo grilu budú počas varenia horúce. Na odstránenie alebo výmenu krytu počas varenia použite teplu vzdorné rukavice alebo podušku.
- Dávajte zvlášť pozor, keď manipulujete so zásobníkom na mastnotu. Mastnota bude počas varenia a po varení horúca a ak sa rozleje, spôsobí vážne popáleniny.
- Nikdy nepresúvajte ani neprenášajte gril, keď sa používa alebo nie je úplne vychladený.
- Po ukončení grilovania zahaste drevené uhlie a odpojte gril, nechajte ho úplne vychladnúť predtým, ako ho budete prenášať alebo čistiť.
- Ak sa rozhorí oheň, nepoužívajte na hasenie vodu. Nepokúšajte sa zahasiť horiacu mastnotu vodou alebo inými kvapalinami. Odporúča sa, aby ste mali vždy po ruke hasiaci prístroj.
- Pri grile nenoste voľné oblečenie, keď sa používa alebo je horúci.
- Dbajte, aby zvieratá boli ďalej od grilu, keď sa používa alebo kým nevychladne.
- Nerobte na grile žiadne úpravy, ani nepoužívajte žiadne doplnky, ktoré nie sú špecificky dodané výrobcom. Úpravy grilu môžu spôsobiť nestabilitu, poškodenie komponentov, predčasné starnutie dielov a/alebo zvýšené riziko požiaru a zranení a neplatnosť záruky.

PARTS DESCRIPTION
1. Termostat
2. Podnos na mastnotu a tuk
3. Podnos na uhlie
4. Ohrevné teleso
5. Nastaviteľný gril
6. Sklo
7. Uložný stojan
8. Telo

PRED PRVÝM POUŽITÍM
- Vyberte prístroj a príslušenstvo zo škatule. Z prístroja odstráňte náleky, ochrannú fóliu alebo igelit.
- Pred použitím zariadenie očistite vlhkou handričkou.
- Pri prvom použití môže spotrebič vydávať nepríjemný zápach a uvoľňovať dym. To je normálne. Vypaľuje sa tuk, ktorý na prvku zostal v priebehu výroby.
- Keď používate svoj gril po prvýkrát, farba zvonku sa môže v dôsledku vysokej teploty mierne líšiť. Toto je normálne a môže sa to očakávať.
- Keď používate gril, udržujte ho aspoň 30,5 cm (12 palcov) od horľavých materiálov.
- Elektrický vyhrievací prvok používa vysoké napätie. Keď používate gril, ubezpečte sa, či nie sú pripojené žiadne iné vysoko výkonné zariadenia do rovnakého obvodu.
- Gril neolejujte. Olejovaním grilu sa vytvára príliš veľa dymu a výkonnosť sa nezlepší.

INŠTRUKCIE NA MONTÁŽ
- Ak chcete skompletovať nôžky, dajte ich do jednej roviny s telesom. Založte skrutky do každého otvoru v dolnej časti a utiahnite krídlové matice.

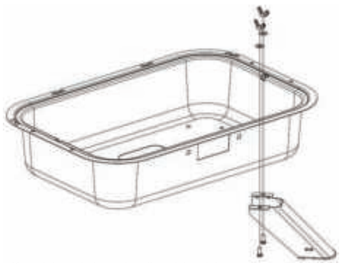

- Kompletovanie konzoly odkvapkávacieho podnosu. Zarovnajte konzolu do jednej roviny s otvormi a dotiahnite krídlové matice.

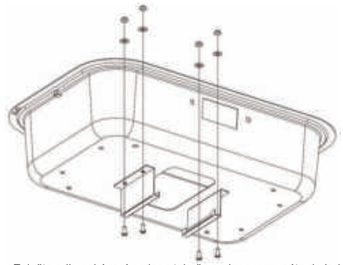

- Založte odkvapkávací podnos tak, že podnos vyrovnáte do jednej roviny s spodnou časťou telesa grilu. Podnos zatlačte, až kým nebude úplne na svojom mieste pod otvorom.

POUŽÍVANIE
VNÚTRO ELEKTRICKÉHO GRILU A JEHO POUŽITIE
- **Inštalácia elektrického vyhrievacieho prvku**
  - Zvnútra cez otvor vložte pripojovaciu zátku do elektrického vyhrievacieho prvku. Západka zátky by mala byť na otvore (A).
  - Vložte háčiky konzoly prvku do otvorov vo vrchnej časti telesa grilu (B).
  - Potom pripevnite prvok pomocou pripevňovacích líšt a krídlovými maticami (C).
  - Sondu riadiacej jednotky pripevnite k pripojeniu vyhrievacieho prvku a ubezpečte sa, či sedí na svojom mieste.
  - Sieťku grilu dajte cez elektrický vyhrievací prvok a ubezpečte sa, či sú háčiky v jednej rovine.

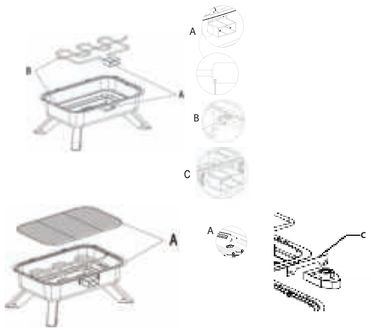

- Výstraha! Keď gril na drevené uhlie prekonvertujete na elektrický gril do vnútra, ubezpečte sa, či je gril dokonale čistý a utrite všetky zvyšky dreveného uhlia. Ak zostanú zvyšky dreveného uhlia, keď používate elektrický výhrevný prvok, môže to produkovať monoxid uhlíka, ktorý môže spôsobiť vážne poranenie alebo smrť.
- Nezabudnite pod spotrebič dať teplu odolnú podložku, aby ste zabránili vzniku stôp po teple a tuku na stole.
- Keď používate barbecue vnútri, dbajte gril do blízkosti vetracieho krytu. Zapnite odvetrávač, aby sa dym vyvetral.
- Nastavte otočný volič termostatu na požadovanú teplotu, aby sa BBQ vyhrialo.
- Spotrebič nechajte vopred približne 5 minút zahriať.
- Červené svetlo na ovládaní teploty grilu naznačuje, že napájanie je zapnuté a že vyhrievací prvok funguje. Keď sa vyhrievací prvok nastaví na udržiavanie teploty, kontrolka sa pravidelne rozsvieti a zhasne.
- Keď červené svetlo zhasne, prvok môže byť ešte horúci. Aby ste predišli popáleniu, ubezpečte sa, či je ovládanie vypnuté a gril je vypnutý a úplne vychladol predtým, ako sa budete dotýkať vyhrievacieho prvku.
- Dávajte zvlášť pozor, keď manipulujete so zásobníkom na mastnotu. Mastnota bude počas varenia a po varení horúca a ak sa rozleje, spôsobí vážne popáleniny.
- Ak chcete zastaviť grilovanie, otočte volič ovládania teploty do polohy "vyp" a vyberte zástrčku zo zásuvky. Zástrčku vždy vytiahnite zo zásuvky; nikdy neťahajte za kábel.
- Zakrývanie grilu hliníkovou fóliou alebo iným materiálom je nebezpečné! Teplo nemôže unikať a zapríčiní roztavenie grilu a jeho nesprávne fungovanie.

ZOSTAVENIE A POUŽITIE VONKAJŠIEHO GRILU NA DREVENÉ UHLIE

- BBQ pred použitím a po každom použití dokonale vyčistite.
- Nastavte režim varenia na drevenom uhlí tak, že elektrický výhrevný prvok odstránite.
- Podnos na drevené uhlie založte do spodnej časti BBQ.
- Nadávkujte dostatok dreveného uhlia, aby sa na podnose pre drevené uhlie vytvorila jedna vrstva (približne 40 brikiet) v tvare pyramídy.
- Opatrne zapáľte drevené uhlie, nechajte ho odkryté a nechajte ho horieť 20–30 minút alebo kým sa nevytvorí svetlohnedý popol.
- Na usporiadanie jednej vrstvy popola po povrchu použite nástroje s dlhou rúčkou. Toto vám pomôže získať ešte väčšiu výhrevnosť.
- Rošt grilu založte späť na BBQ.
- Podnos na drevené uhlie nepreplňte ani nedovoľte, aby sa drevené uhlie nedotklo telesa BBQ.
- BBQ umiestnite na otvorenom mieste, mimo horľavých materiálov, ako sú suché listy, alebo kríky aspoň 10 stôp od obydlia alebo iných budov.
- Nikdy nepoužívajte drevené uhlie spolu s elektrickým vyhrievacím filtrom. Elektrické vyhrievacie prvky nie sú navrhnuté na použitie v kontakte s dreveným uhlím alebo spúšťačom dreveného uhlia, pretože to môže spôsobiť trvalé poškodenie elektrického vyhrievacieho prvku.
- Nepoužívajte pri silnom vetre. Silný vietor môže rozdúchať tlejúci popol v BBQ.
- Nedotýkajte sa brikiet dreveného uhlia, keď sa už rozhoreli.
- Nikdy nepresúvajte ani neprenášajte BBQ, keď sa používa a nie je úplne vychladnuté. Pred vyberaním a čistením dreveného uhlia ho zahaste a nechajte vychladnúť.
- Dávajte zvlášť pozor, keď manipulujete so zásobníkom na mastnotu. Mastnota bude počas varenia a po varení horúca a ak sa rozleje, spôsobí vážne popáleniny.
- SPOLU S DREVENÝM UHLÍM NEPOUŽÍVAJTE VNÚTRI ani v uzavretom priestore, (napr., garáži, verande, chodbe, obytnom prívese, stane, aute alebo domácom priestore alebo inom priestore pod strechou atď.). Horiace drevené uhlie produkuje monoxid uhlíka, ktorý môže spôsobiť vážne zranenie alebo smrť, ak sa horiace drevené uhlie spaľuje v uzavretom priestore.
- Ubezpečte sa, či popol z dreveného uhlia úplne vychladol predtým, ako ho zlikvidujete v súlade s miestnymi pravidlami a nariadeniami.

CLEANING AND MAINTENANCE
- Vždy odpojte spotrebič a nechajte ho úplne vychladnúť pred čistením.
- Celé BBQ dokonale vyčistite pred každým použitím.
- Tuk zo zbernej tácky na tuk odstráňte a vyprázdnite po každom použití a tácku umyte v teplej mydlovej vode.
- Potom, ako ste dokončili grilovanie a barbecue úplne vychladlo BBQ vyčistite nasledovne:
  - Elektrický výhrevný prvok, ovládanie ani kábel neponárajte do vody. Utrite ho vlhkou utierkou.
  - Grilovacia mriežka: ručne ho umyte mydlom a vodou.
  - Podnos: dokonale ho vyčistite mäkkou utierkou a mydlovou vodou a pre uskladnením dosucha utrite. Upozornenie: dávajte pozor na ostré okraje na barbecue.
- Po každom varení odstráňte popol. Ubezpečte sa, či popol pred jeho zlikvidovaním vychladol.
- Na čistenie grilu nikdy nepoužívajte abrazívne čistiace prostriedky, kovové kefy alebo riedidlá, mohlo by dôjsť k jeho poškodeniu.
- Nikdy neponárajte zariadenie do vody, zariadenie a rôzne súčasti a súčiastky nie sú vhodné na umývanie v umývačke riadu.
- Pri dlhšom používaní sa môže zdať, že sa farba olupuje alebo sú na vnútornej strane fľaky. Fľaky, ktoré vidíte sú iba výpary nazbierané z varenia, ktoré sa zmenili na uhlík. Nie sú škodlivé. Môžete ich odstrániť kartáčom na gril.
- Výhrevný prvok a napájací kábel uskladnite vnútri, aby sa predišlo predčasnému opotrebeniu a poškodeniu.

ŽIVOTNÉ PROSTREDIE

Tento spotrebič nesmie byť na konci životnosti likvidovaný spolu s komunálnym odpadom, ale musí sa zlikvidovať v recyklačnom stredisku určenom pre elektrické a elektronické spotrebiče. Tento symbol na spotrebiči, v návode na obsluhu a na obale upozorňuje na túto dôležitú skutočnosť. Materiály použité v tomto spotrebiči je možné recyklovať. Recykláciou použitých domácich spotrebičov výraznou mierou prispievate k ochrane životného prostredia. Informácie o zberných miestach vám poskytnú miestne úrady.

Podpora
Všetky dostupné informácie a náhradné diely nájdete na http://www.service.princess.info/!

RU

МЕРЫ ПРЕДОСТОРОЖНОСТИ
- Производитель не несет ответственность за ущерб в случае несоблюдения правил техники безопасности.
- Во избежание опасных ситуаций для замены поврежденного кабеля питания рекомендуется обратиться к производителю, его сервисному агенту или другим достаточно квалифицированным специалистам.
- Не перемещайте устройство, взявшись за кабель питания, а также следите за тем, чтобы кабель не перекручивался.
- Установите устройство на устойчивой ровной поверхности.
- Не оставляйте подключенное к источнику питания устройство без присмотра.
- Данное устройство предназначено только для использования в бытовых условиях и только по назначению.
- Данное устройство не предназначено для использования детьми в возрасте до 8 лет. Данное устройство может использоваться детьми в возрасте от 8 лет и людьми с ограниченными физическими, сенсорными и умственными способностями или не имеющими соответствующего опыта или знаний, только при условии, что за их действиями осуществляется контроль или они знакомы с техникой безопасной эксплуатации устройства, а также понимают связанные с этим риски. Не позволяйте детям играть с устройством. Храните устройство и его шнур электропитания в месте, недоступном для детей младше 8 лет. Очистка и обслуживание устройства может проводиться детьми только после достижения ими возраста 8 лет или под присмотром взрослых.
- Во избежание поражения электрическим током не погружайте шнур электропитания, штепсель или устройство в воду или любую другую жидкость.
- Храните устройство и его шнур электропитания в месте, недоступном для детей младше 8 лет.
- Во время работы устройства открытые поверхности могут нагреваться до очень высоких температур.
- Данное устройство не предназначено для управления с помощью внешнего таймера или отдельной системы дистанционного управления.
- Во избежание пожара или поражения электрическим током, запрещается подвергать данное устройство воздействию дождя или влаги.
- Во время использования поверхности могут нагреться.
- Данный гриль можно использовать как в помещении в режиме электрогриля, так и на улице в качестве угольного гриля. Гриль следует использовать только для приготовления пиши.
- Не используйте гриль для приготовления пищи на открытом огне, в качестве дровяного гриля или обогревателя.
- Не помещайте в гриль непищевые материалы и изделия.
- Никогда не размещайте и не храните воспламеняемые или горючие материалы в гриле или возле него.
- В процессе использования гриля (либо когда он еще горячий) не распыляйте поблизости аэрозоли.
- **ЗАПРЕЩЕНО РАЗЖИГАТЬ В ГРИЛЕ ДРЕВЕСНЫЙ УГОЛЬ, ЕСЛИ ГРИЛЬ НАХОДИТСЯ В ПОМЕЩЕНИИ ИЛИ В ЗАМКНУТОМ ПРОСТРАНСТВЕ**(например, в гараже, на веранде, в крытом переходе между зданиями, автофургоне, палатке, автомобиле, в доме, а также в любом месте, где над грилем имеется крыша). **При сгорании древесного угля выделяется токсичный угарный газ. Он не имеет запаха и может нанести серьезный вред здоровью или даже привести к смерти.**
- Никогда не используйте одновременно древесный уголь и электрический нагревательный элемент. Электрический нагревательный элемент не рассчитан на работу в контакте с древесным углем либо для розжига древесного угля. Если не соблюдать это требование, можно безвозвратно повредить электрический нагревательный элемент.
- При приготовлении пищи на улице с использованием древесного угля необходимо разместить гриль на огнеупорной (кирпичной, каменной, бетонной или асфальтированной) поверхности. Использование гриля с древесным углем на неогнеупорной (деревянной, пластиковой и т. д.) поверхности может привести к порче имущества или его воспламенению. При использовании древесного угля температура внешних поверхностей гриля может превышать 315 ºC.
- В процессе приготовления пищи все внешние поверхности гриля сильно нагреваются. Чтобы снять или вернть на место крышку в процессе приготовления пищи, используйте жарозащитные перчатки, рукавицы или прихватки.
- Будьте чрезвычайно осторожны, касаясь поддона для сбора жира, например, чтобы удалить его. В процессе приготовления пищи и после него жир имеет высокую температуру. Разлитый жир может причинить серьезные ожоги.
- Никогда не перемещайте и не транспортируйте гриль, когда он используется либо когда он не до конца остыл.
- По окончании приготовления пищи погасите угли либо отключите гриль от электросети. Прежде чем перемещать или чистить гриль, дайте ему полностью остыть.
- Не заливайте вспышки пламени водой. Не пытайтесь потушить горящий жир водой или другими жидкостями. При использовании гриля рекомендуется постоянно держать под рукой огнетушитель.
- Если гриль используется либо еще горячий, не находитесь вблизи него в свободной одежде.
- Не подпускайте домашних животных к работающему или неостывшему грилю.

- Не вносите никаких изменений в конструкцию гриля и используйте только те принадлежности, которые одобрены производителем. Вмешательство в конструкцию гриля может привести к его нестабильной работе, повреждению компонентов, преждевременному выходу его деталей из строя либо к повышенному риску возгорания или травм. Кроме того, такие изменения аннулируют гарантию.

ОПИСАНИЕ КОМПОНЕНТОВ

1. Термостат
2. Поддон для сбора жира
3. Поддон для древесного угля
4. Нагревательный элемент
5. Регулируемая решетка
6. Козырек
7. Стойка для хранения
8. Корпус

ПЕРЕД НАЧАЛОМ ИСПОЛЬЗОВАНИЯ

- Извлеките устройство и принадлежности из упаковки. Удалите наклейки, защитную пленку или пластик с устройства.
- Перед применением протрите устройство влажной тканью.
- При первичном использовании устройства оно может пахнуть и выделять некоторое количество дыма. Это нормальное явление, связанное с выгоранием некоторого количества смазки, оставшейся на элементе после производства.
- При первом использовании гриля под действием высоких температур краска на внешних поверхностях гриля может немного изменить цвет. Это нормально.
- При использовании гриля расстояние между ним и легковоспламеняемыми материалами должно быть не менее 30 см.
- Электрический нагревательный элемент имеет большую мощность. При использовании гриля не включайте другие электроприборы с высоким потреблением электроэнергии в ту же цепь, к которой подключен гриль.
- Не промасливайте гриль. Смазывание гриля маслом приводит к чрезмерному образованию дыма и не улучшает работу гриля.

ИНСТРУКЦИИ ПО СБОРКЕ

- Чтобы установить ножки, совместите каждую с отверстиями в корпусе гриля. Вставьте по винту в каждое отверстие и завинтите гайки-барашки.

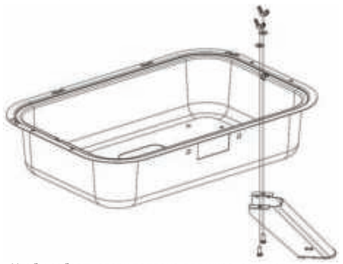

- Чтобы собрать опору поддона для жира, совместите опору с отверстиями и закрепите ее с помощью гаек-барашков.

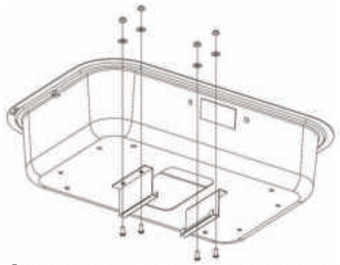

- Вставьте поддон для жира, совместив его с дорожками в нижней части корпуса гриля. Затолкните поддон для жира так, чтобы он встал на место точно под отверстием для стока жира.

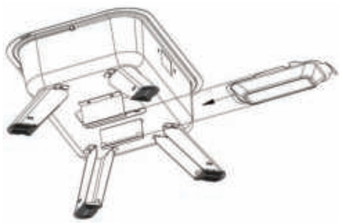

ЭКСПЛУАТАЦИЯ
НАСТРОЙКА И ИСПОЛЬЗОВАНИЕ ЭЛЕКТРИЧЕСКОГО ГРИЛЯ В ПОМЕЩЕНИИ

- **Установка электрического нагревательного элемента**
  - Вставьте разъем электрического нагревательного элемента изнутри гриля в отверстие. Бороздка на разъеме должна совместиться с нижним краем отверстия (A).
  - Вставьте опорные крюки элемента в отверстия в верхней части корпуса гриля (B).
  - После этого закрепите элемент на жестком шпунте с помощью гаек-барашков (C).
  - Подсоедините щуп блока управления к разъему на нагревательном элементе. Убедитесь, что он размещен точно на своем месте.
  - Разместите решетку гриля над электрическим нагревательным элементом, предварительно выровняв опорные крюки.

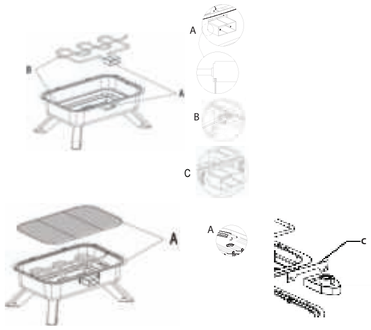

- Предупреждение! При переоборудовании гриля из угольного (для использования на улице) в электрический (для использовании в помещении) тщательно очистите гриль от остатков угля и нагара. Если при использовании электрического нагревательного элемента в гриле останутся угольная пыль или нагар, это может стать причиной появления угарного газа, который может нанести серьезный вред здоровью или даже привести к смерти.
- Убедитесь, что вы поместили под устройство жароустойчивое покрытие во избежание образования следов из-за воздействия нагрева или жира.
- При использовании гриля в помещении разместите его рядом с вытяжкой. Включите вытяжку для удаления дыма, возникающего в процессе приготовления пищи на гриле.
- Поверните ручку термостата в положение, соответствующее необходимой температуре гриля.
- Дайте устройству прогреться в течение примерно 5 минут
- Красный световой индикатор на блоке управления температурой гриля свидетельствует о том, что электропитание включено и нагревательный элемент излучает тепло. Световой индикатор периодически гаснет и включается, так как блок управления автоматически поддерживает необходимую температуру нагревательного элемента.
- Если красный световой индикатор не светится, нагревательный элемент все равно может оставаться горячим. Чтобы избежать ожогов, выключите гриль рукояткой блока управления, выньте сетевой шнур гриля из розетки электросети и дождитесь полного остывания гриля. Только после этого можно прикасаться к нагревательному элементу.
- Будьте чрезвычайно осторожны, касаясь поддона для сбора жира, например, чтобы удалить его. В процессе приготовления пищи и после него жир имеет высокую температуру. Разлитый жир может причинить серьезные ожоги.
- Чтобы завершить работу с грилем, выключите его рукояткой блока управления и выньте сетевой шнур из розетки электросети. Отключайте сетевой шнур, взявшись за штекер, никогда не тяните сам шнур.
- Накрывать гриль алюминиевой фольгой или другими материалами опасно! Тепло не отводится, в результате чего гриль расплавится м выйдет из строя.

НАСТРОЙКА И ИСПОЛЬЗОВАНИЕ УГОЛЬНОГО ГРИЛЯ НА УЛИЦЕ

- Перед каждым использованием тщательно очистите гриль.
- Чтобы использовать древесный уголь, снимите электрический нагревательный элемент.
- Разместите поддон для угля в нижней части гриля.
- Угля должно быть достаточно, чтобы закрыть поддон для угля в один слой (приблизительно 40 брикетов). Сложите уголь в поддоне в виде пирамиды.
- Аккуратно подожгите уголь, не закрывайте крышку гриля и дайте углю прогореть в течение 20–30 минут либо пока он слегка не подернется серым пеплом.
- С помощью щипцов с длинной рукояткой распределите древесный уголь в один слой по поверхности поддона. Благодаря этому можно достичь равномерного нагрева приготавливаемой пищи.
- Разместите решетку на гриле.
- Не переполняйте поддон для угля и не допускайте, чтобы куски угля касались корпуса гриля.
- Размещайте гриль на открытом месте вдали от легковоспламеняемых материалов, например от сухих листьев или кустарников, и на расстоянии не менее 3 метров от строений.
- Никогда не используйте одновременно древесный уголь и электрический нагревательный элемент. Электрический нагревательный элемент не рассчитан на использование в контакте с древесным углем, например, в качестве средства для розжига древесного угля. Если не соблюдать это требование, можно безвозвратно повредить нагревательный элемент.
- Не используйте гриль при сильном ветре. Сильный ветер может выдуть раскаленную золу из гриля.
- После того как вы подожжете угольные брикеты, не прикасайтесь к ним.
- Никогда не перемещайте и не транспортируйте гриль, когда он используется либо когда он не до конца остыл. Прежде чем перемещать или чистить гриль, потушите угли и дайте грилю полностью остыть.
- Будьте чрезвычайно осторожны, касаясь поддона для сбора жира, например, чтобы удалить его. В процессе приготовления пищи и после него жир имеет высокую температуру. Разлитый жир может причинить серьезные ожоги.
- НЕ ИСПОЛЬЗУЙТЕ ГРИЛЬ С ДРЕВЕСНЫМ УГЛЕМ В ПОМЕЩЕНИЯХ или в замкнутых пространствах (например, в гараже, на веранде, в крытом переходе между зданиями, автофургоне, палатке, автомобиле, в доме, а также в любом месте, где над грилем имеется крыша). При сгорании древесного угля выделяется токсичный угарный газ. В помещениях или замкнутых пространствах он может нанести серьезный вред здоровью или даже привести к смерти.
- Прежде чем удалить золу, убедитесь в том, что она полностью остыла. Утилизируйте золу в соответствии с местными правилами или нормативными актами.

ОЧИСТКА И ОБСЛУЖИВАНИЕ

- Всегда отключайте устройство из сети электропитания и ждите, пока оно остынет, перед очисткой.
- Полностью очищайте гриль перед каждым использованием.
- После использования удалите и опорожните поддон для сбора жира и помойте его в теплой и мыльной воде.
- По окончании использования гриля дайте ему остыть и очистите, соблюдая указанные ниже рекомендации.
  - Не погружайте электрический нагревательный элемент, блок управления или сетевой шнур в воду. Протрите их влажной тканью.
  - Решетку гриля необходимо вымыть вручную с использованием средства для мыться посуды и воды.
  - Тщательно очистите чашу мягкой тканью и мыльной водой, а затем протрите ее насухо перед хранением. Внимание! Будьте аккуратны и не порежьтесь острыми краями гриля.
- Каждый раз, закончив готовить пищу на гриле, удаляйте из него золу. Прежде чем удалить золу, убедитесь в том, что она остыла.
- Запрещено использовать для очистки основы абразивные чистящие средства, металлические щетки или растворители, так как это приведет к повреждению гриля для барбекю.
- Не погружайте устройство в воду; устройство и его различные компоненты не предназначены для очистки в посудомоечной машине.
- После продолжительного использования может показаться, что краска на внутренней части гриля отслаивается. На самом деле это нагар от приготовления пищи. Он не опасен. Нагар можно удалить с помощью щетки для гриля.
- Чтобы не допустить преждевременного износа нагревательного элемента и сетевого шнура, храните их в помещении.

ЗАЩИТА ОКРУЖАЮЩЕЙ СРЕДЫ

По истечении срока службы не выкидывайте данное устройство с бытовыми отходами. Вместо этого его необходимо сдать в центральный пункт переработки электрических или электронных бытовых приборов. На этот важный момент указывает данный символ, используемый на устройстве, в руководстве по эксплуатации и на упаковке. Используемые в данном устройстве материалы подлежат вторичной переработке. Способствуя вторичной переработке бытовых приборов, вы вносите огромный вклад в защиту окружающей среды. Информацию о ближайшем пункте сбора таких приборов можно узнать в органах местного самоуправления.

Поддержка

Вся доступная информация и сведения о запчастях приведены на веб-сайте http://www.service.princess.info/!