TREX SPORT

WWW.TREXSPORT.COM

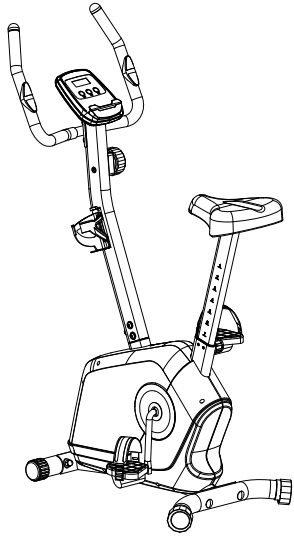

TX-380MB RIGON

BG МАГНИТЕН ВЕЛОЕРГОМЕТЪР

CZ MAGNETICKÝ ROTOPED

DE HEIMTRAINER

EN MAGNETIC BIKE

ES BICICLETA ESTÁTICA MAGNÉTICA

FR VÉLO MAGNÉTIQUE

HU MÁGNESFÉKES SZOBAKERÉKPÁR

IT CYCLETTE MAGNETICA

NL MAGNETISCHE HOMETRAINER

PL ROWER MAGNETYCZNY

RO BICICLETĂ MAGNETICĂ DE EXERCIȚII

SK MAGNETICKÝ ROTOPED

UA ВЕЛОТРЕНАЖЕР МАГНІТНИЙ

BG ПРЕДУПРЕЖДЕНИЯ 01

CZ UPOZORNĚNÍ 02

DE WARNUNGEN 03

EN WARNINGS 04

ES ADVERTENCIAS 05

FR AVERTISSEMENTS 06

HU HASZNÁLATI ÚTMUTATÓ 07

IT AVVERTENZE 08

NL WAARSCHUWINGEN 09

PL OSTRZEŻENIA 10

RO MANUAL DE UTILIZARE 11

SK UPOZORNENIE 12

UA ЗАСТЕРЕЖЕННЯ 13

ЕКСПЛОДИРАН ИЗГЛЕД / ROZLOŽENÝ POHLED / EXPLOSIONSZEICHNUNG / EXPLODED VIEW / VISTA EXPLOSIONADA / SCHÉMA DÉMONTÉ / ROBBANTOTT NÉZET / VISTA ESPLOSA / EXPLOSIEAANZICHT / WIDOK ROZSTRZELONY / VEDERE EXPLODATĂ / ROZLOŽENÝ POHĽAD / РОЗКЛАДЕНИЙ СТАН 14

СПИСЪК С ЧАСТИ / SEZNAM DÍLŮ / STÜCKLISTE / LIST OF PARTS / LISTA DE PIEZAS / LISTE DE PIÈCES / ALKATRÉSZLISTA / ELENCO DELLE PARTI / ONDERDELENLIJST / LISTA CZĘŚCI / LISTA DE PIESE / ZOZNAM DIELOV / СПИСОК ДЕТАЛЕЙ 16

МОНТАЖ / MONTÁŽ / MONTAGE / ASSEMBLY / MONTAJE / INSTALLATION / ÖSSZESZERELÉS / MONTAGGIO / MONTAGE / MONTAŻ / ASAMBLARE / MONTÁŽ / УСТАНОВКА 18

BG ИНСТРУКЦИЯ ЗА УПОТРЕБА 28

CZ NÁVOD K POUŽITÍ 32

DE BEDIENUNGSANLEITUNG 36

EN INSTRUCTION 40

ES MANUAL DE INSTRUCCIONES 44

FR INSTRUCTIONS D’UTILISATION 48

HU HASZNÁLATI ÚTMUTATÓ 52

IT MANUALE DI ISTRUZIONI 56

NL GEBRUIKSAANWIJZING 60

PL INSTRUKCJA OBSŁUGI 64

RO MANUAL DE UTILIZARE 68

SK UPOZORNENIE 72

UA ЗАСТЕРЕЖЕННЯ 76

ПРЕДИ ИЗПОЛЗВАНЕ НА УРЕДА ПРОЧЕТЕТЕ ВНИМАТЕЛНО ИНСТРУКЦИИТЕ И ГИ ЗАПАЗЕТЕ ЗА БЪДЕЩА СПРАВКА.

1. Пълната безопасност и ефективност на използване могат да бъдат постигнати чрез спазване на инструкциите за монтаж и използване на уреда. Моля, не забравяйте да информирате всички потенциални потребители на уреда относно ограниченията и предпазните мерки. Не поемаме отговорност за наранявания, причинени от неправилна употреба на нашето оборудване.
2. Уредът трябва да се използва само в съответствие с предназначението му.
3. Нашите продукти са предназначени за възрастни потребители и за домашна употреба. Не оставяйте уреда без надзор, ако наблизо има деца. Деца могат да използват уреда само под наблюдение на възрастен.
4. Уредът трябва да се съхранява на сухо и топло място, далеч от пряка слънчева светлина.
5. Избягвайте контакт на електрическите устройства с вода, тъй като това може да причини повреда или късо съединение.
6. Нашето оборудване не е подходящо за рехабилитационни цели.
7. Уредът трябва да се използва само от едно лице едновременно.
8. Поставете уреда върху хоризонтална и равна повърхност. Уверете се, че избраното място е стабилно, чисто и свободно от други предмети.
9. Препоръчително е да се използва килим, постелка или друга подложка под уреда, за да се защити подът.
10. Поставете подходяща основа (например гумена постелка, дървена основа и т.н.) под уреда по време на монтаж, за да се избегнат повреди.
11. Преди тренировка проверете дали уредът е комплектован и дали всички части са на правилните места.
12. Ако имате медицински състояния или хронични заболявания, или ако използвате този тип оборудване за първи път, препоръчваме да се консултирате с лекар или специалист. Неправилната или прекомерна тренировка може да навреди на вашето здраве.
13. Загрейте преди използване на уреда.
14. Ако изпитате болка, неравномерен сърдечен ритъм, задух, замайване или гадене по време на използване на уреда, прекратете тренировката незабавно. Потърсете медицински съвет, преди да продължите използването на уреда.
15. Избягвайте носенето на дълги, свободни дрехи по време на използване на уреда, тъй като те могат да се захванат в движещите се елементи на оборудването.
16. Не забравяйте да затягате каишките на педалите.
17. Използвайте уреда само когато е напълно изправен. Ако откриете дефектни компоненти или чуете смущаващи звуци от уреда по време на употреба, прекратете тренировката. Не използвайте уреда, докато проблемът не бъде отстранен.
18. Не извършвайте никакви настройки или модификации на уреда, освен описаните в тези инструкции. В случай на проблеми, моля свържете се със сервизния доставчик (данните за контакт са посочени по-долу).
19. Минималното пространство, необходимо за безопасно използване на уреда, е не по-малко от два метра.
20. Максимално допустимото тегло на потребителя е 120 кг.
21. Уредът е произведен в съответствие със стандарта EN ISO 20957-10:2018-03, клас H.C.

PŘED POUŽITÍM ZAŘÍZENÍ SI POZORNĚ PŘEČTĚTE VŠECHNY POKYNY. USCHOVEJTE SI TYTO POKYNY PRO BUDOUCÍ POUŽITÍ.

1. Plnou bezpečnost a účinnost použití je možné dosáhnout za předpokladu, že zařízení je smontováno a používané v souladu s těmito pokyny. Nezapomeňte informovat všechny uživatele zařízení o omezeních, varováních a bezpečnostních opatřeních. Nejsme zodpovědní za problémy nebo zranění způsobené jednáním v rozporu s pravidly stanovenými v této příručce.
2. Výrobek se může používat pouze pro určený účel.
3. Zařízení je určeno pouze pro použití v domácnosti dospělými osobami. Nenechávejte zařízení na místě přístupném dětem. Během tréninky by děti měly být pod dohledem dospělých.
4. Přístroj by měl být skladován na suchém a teplém místě mimo přímého slunečního záření.
5. Vyvarujte se kontaktu počítače s vodou, protože voda by ho mohla poškodit nebo způsobit zkrat.
6. Zařízení není vhodné pro rehabilitační účely.
7. Zařízení může používat najednou jedna osoba.
8. Zařízení umístěte na rovný, stabilní a čistý povrch.
9. K ochraně podlahy pod zařízením se doporučuje použít koberec, podložku nebo jiný podklad.
10. Pod strojem v oblasti montáže položte vhodnou základnu (např. gumovou podložku, dřevěnou základnu atd.), aby nedošlo ke znečištění.
11. Před zahájením tréninku zkontrolujte, zda je zařízení kompletní a zda jsou všechny části na svém místě.
12. Pokud máte jakékoliv zdravotní problémy / chronická onemocnění nebo jde-li o váš první trénink na tomto typu vybavení, před zahájením cvičení se poraďte se svým lékařem. Nesprávný nebo nadměrný trénink může způsobit zranění.
13. Před použitím zařízení se zahřejte.
14. Pokud během cvičení na přístroji pociťujete bolest, nepravidelný srdeční rytmus, dušnost, závratě nebo nevolnost, okamžitě přestaňte cvičit. Před pokračováním v cvičení byste měli vyhledat lékařskou pomoc.
15. Nenoste dlouhé, volné oblečení, které by se mohlo zachytit v pohyblivých částech.
16. Nezapomeňte na zapínání pásů na pedálech.
17. Zařízení používejte pouze tehdy, když je v pořádku z technické stránky. Pokud během používání zjistíte poškození některých komponentů nebo uslyšíte rušivý zvuk ze zařízení, přestaňte cvičit. Nepoužívejte zařízení, dokud se problém nevyřeší.
18. Neprovádějte žádné opravy zařízení kromě těch, které jsou popsány v této příručce. V případě jakýchkoliv problémů kontaktujte servis (kontaktní údaje jsou uvedeny dále v příručce).
19. Minimální volný prostor potřebný pro bezpečný provoz zařízení činí ne méně než dva metry.
20. Maximální povolená hmotnost uživatele je 120 kg.
21. Zařízení bylo vyrobeno v souladu s normou EN ISO 20957-10:2018-03 ve třídě H. C.

VOR DEM GEBRAUCH LESEN SIE DIE GESAMTE BEDINGUNGSANLEITUNG AUFMERKSAM DURCH. BEWAHREN SIE DIE ANLEITUNG ZUM SPÄTEREN NACHSCHLAGEN AUF.

1. Die volle Sicherheit und Wirksamkeit bei Gebrauch kann erreicht werden, wenn das Gerät gemäß den Anweisungen zusammengebaut und verwendet wird. Denken Sie daran, die Benutzer des Geräts über alle Einschränkungen, Warnungen und Vorsichtsmaßnahmen zu informieren. Wir sind nicht verantwortlich für Probleme oder Verletzungen, die durch einen Verstoß gegen die in diesem Handbuch festgelegten Regeln verursacht werden.
2. Das Produkt darf nur für seine Bestimmung verwendet werden.
3. Das Gerät ist nur für den Hausgebrauch durch Erwachsene bestimmt. Lassen Sie das Gerät nicht an einem für Kinder zugänglichen Ort. Während des Trainings sollten Minderjährige unter Aufsicht von Erwachsenen sein.
4. Das Gerät sollte an einem trockenen und warmen Ort ohne direkte Sonneneinstrahlung gelagert werden.
5. Vermeiden Sie, dass der Computer mit Wasser in Kontakt kommt, da dies Beschädigungen oder einen Kurzschluss verursachen kann.
6. Das Gerät ist nicht für Rehabilitationszwecke geeignet.
7. Jeweils eine Person kann das Gerät benutzen.
8. Stellen Sie das Gerät auf eine ebene, stabile, saubere und freie Oberfläche.
9. Es wird empfohlen, einen Teppich, eine Matte oder eine andere Unterlage zu verwenden, um den Boden unter dem Gerät zu schützen.
10. Legen Sie im Montagebereich eine geeignete Unterlage (z. B. eine Gummimatte, eine Holzunterlage usw.) unter das Gerät, um Verschmutzungen zu vermeiden.
11. Bevor Sie mit dem Training beginnen, vergewissern Sie sich, dass das Gerät vollständig und alle Teile vorhanden sind.
12. Wenn Sie gesundheitliche Probleme / chronische Krankheiten haben oder zum ersten Mal mit dieser Art von Gerät trainieren, konsultieren Sie vor dem Training einen Arzt oder Spezialisten. Falsches oder übermäßiges Training kann zu Verletzungen führen.
13. Wärmen Sie sich auf, bevor Sie das Gerät benutzen.
14. Wenn Sie während des Trainings Schmerzen, unregelmäßigen Herzschlag, Atemnot, Schwindel oder Übelkeit verspüren, brechen Sie das Training sofort ab. Bevor Sie das Trainingsprogramm fortsetzen, sollten Sie einen Arzt aufsuchen.
15. Tragen Sie keine langen, losen Kleidungsstücke, die sich in beweglichen Teilen verfangen könnten.
16. Denken Sie daran, die an den Pedalen befestigten Riemen festzuschnallen.
17. Verwenden Sie das Gerät nur, wenn es technisch einwandfrei ist. Wenn Sie während des Gebrauchs fehlerhafte Komponenten finden oder störende Geräusche vom Gerät hören, unterbrechen Sie das Training. Benutzen Sie das Gerät erst, wenn das Problem behoben ist.
18. Nehmen Sie nur die beschriebenen Einstellungen oder Änderungen am Gerät vor, die in diesem Handbuch beschrieben sind. Bei Problemen wenden Sie sich bitte an den Service (Die Kontaktdaten finden Sie später im Handbuch).
19. Der für den sicheren Betrieb des Geräts erforderliche Mindestfreiraum beträgt mindestens zwei Meter.
20. Das maximal zulässige Benutzergewicht beträgt 120 kg.
21. Das Gerät wurde gemäß der Norm EN ISO 20957-10:2018-03, Klasse H. C. hergestellt.

BEFORE USING THE EQUIPMENT, READ THE INSTRUCTIONS CAREFULLY AND KEEP THEM FOR FUTURE USE.

1. Full safety and effectiveness of use can be achieved by following the instructions for assembly and use of the equipment. Please, remember to inform all potential users of the equipment about restrictions and precautions. We don't take any responsibility for injuries of any kind caused by improper use of our equipment.
2. The equipment must be used only in accordance to the intended use.
3. Our products are designed for adult users and intended for home use only. Don't leave the equipment unattended if there are children nearby. Underage kids should only use the equipment under adult supervision.
4. The device should be stored in a dry and warm place away from direct sunlight.
5. Avoid contact of the electric devices with water as it may cause damage or short circuit.
6. Our equipment is not suitable for rehabilitation purposes.
7. The equipment should be used by only one person at a time.
8. Place your device on the horizontal and even surface. Make sure the location you choose is stable, clean and free of other items.
9. It is recommended to use carpet, mat or other pad under the device to protect the floor.
10. Put the proper base (e.g. rubber mat, wooden base etc.) under the device in assembly area to avoid mess.
11. Before training, check that the equipment is complete and that all parts are in the right places.
12. If you have any medical conditions or chronic illnesses, or if you are using this type of equipment for the first time, we recommend consulting a doctor or specialist. Incorrect or excessive training can damage your health.
13. Warm-up before using the device.
14. If you experience pain, an irregular heartbeat, shortness of breath, dizziness or nausea while using the device, stop training immediately. Seek medical advice before continuing using the device.
15. Avoid wearing long, loose clothing while using the device, as it can get caught in the moving elements of the equipment.
16. Remember to fasten the straps on the pedals.
17. Use the device only when it's well-functioning. If you find faulty components or hear disturbing sound from the device during use, stop exercising. Do not use the device until the problem is resolved.
18. Do not make any adjustments or modifications to the device other than those described in these instructions. In case of any problems please contact the service provider (contact details are provided below).
19. The minimum space required for safe use of the device is no less than two meters.
20. The maximum permissible user weight is 120 kg.
21. The device was made in accordance with the EN ISO 20957-10:2018-03 standard, class H. C.

ANTES DE UTILIZAR EL EQUIPO, LEA ATENTAMENTE LAS INSTRUCCIONES Y CONSÉRVELAS PARA FUTURAS CONSULTAS..

1. La seguridad total y la eficacia de uso pueden lograrse siguiendo las instrucciones de montaje y uso del equipo. Recuerde informar a todos los posibles usuarios del equipo sobre las restricciones y precauciones. No asumimos responsabilidad por lesiones causadas por el uso inadecuado de nuestro equipo.
2. El equipo debe utilizarse únicamente conforme a su uso previsto.
3. Nuestros productos están diseñados para usuarios adultos y para uso doméstico. No deje el equipo sin supervisión si hay niños cerca. Los niños deben usar el equipo solo bajo supervisión de un adulto.
4. El equipo debe almacenarse en un lugar seco y cálido, alejado de la luz solar directa.
5. Evite el contacto de los dispositivos eléctricos con el agua, ya que puede causar daños o cortocircuitos.
6. Nuestro equipo no es apto para fines de rehabilitación.
7. El equipo debe ser utilizado por una sola persona a la vez.
8. Coloque el equipo sobre una superficie horizontal y nivelada. Asegúrese de que el lugar elegido sea estable, limpio y libre de otros objetos.
9. Se recomienda utilizar una alfombra, esterilla u otra base debajo del equipo para proteger el suelo.
10. Coloque una base adecuada (por ejemplo, base de goma, base de madera, etc.) debajo del equipo durante el montaje para evitar daños.
11. Antes de entrenar, verifique que el equipo esté completo y que todas las piezas estén en los lugares correctos.
12. Si tiene condiciones médicas o enfermedades crónicas, o si utiliza este tipo de equipo por primera vez, recomendamos consultar con un médico o especialista. Un entrenamiento incorrecto o excesivo puede dañar su salud.
13. Caliente antes de utilizar el equipo.
14. Si experimenta dolor, ritmo cardíaco irregular, dificultad para respirar, mareos o náuseas durante el uso del equipo, detenga el entrenamiento inmediatamente. Busque asesoramiento médico antes de continuar utilizando el equipo.
15. Evite usar ropa larga y suelta mientras utiliza el equipo, ya que puede quedar atrapada en las partes móviles.
16. Recuerde apretar las correas de los pedales.
17. Utilice el equipo solo cuando esté en pleno funcionamiento. Si detecta componentes defectuosos o escucha ruidos molestos durante el uso, deje de ejercitarse. No utilice el equipo hasta que el problema se haya resuelto.
18. No realice ajustes o modificaciones en el equipo distintos a los descritos en estas instrucciones. En caso de problemas, contacte con el proveedor de servicio (los datos de contacto se proporcionan a continuación).
19. El espacio mínimo requerido para el uso seguro del equipo no es inferior a dos metros.
20. El peso máximo permitido del usuario es de 120 kg.
21. El equipo ha sido fabricado de acuerdo con la norma EN ISO 20957-10:2018-03, clase H.C.

AVANT D'UTILISER L'APPAREIL, LISEZ ATTENTIVEMENT LES INSTRUCTIONS. CONSERVEZ CES INSTRUCTIONS DE FONCTIONNEMENT.

1. Une sécurité et une efficacité d'utilisation maximales peuvent être obtenues, à condition que l'équipement soit assemblé et utilisé conformément aux instructions. N'oubliez pas d'informer les utilisateurs de l'équipement de toutes les restrictions, avertissements et précautions. Nous ne sommes pas responsables des problèmes ou blessures causés par une procédure contraire aux règles énoncées dans ce manuel.
2. Le produit ne peut être utilisé que pour l'usage auquel il est destiné.
3. L'appareil est destiné à un usage domestique uniquement, par des adultes. Ne laissez pas l'appareil dans un endroit accessible aux enfants. Pendant la formation, les mineurs doivent être sous la surveillance d'un adulte.
4. L'appareil doit être stocké dans un endroit sec et chaud à l'abri de la lumière directe du soleil.
5. Évitez de mettre votre ordinateur en contact avec de l'eau, car cela pourrait l'endommager ou créer un court-circuit.
6. L'équipement n'est pas adapté à des fins de réhabilitation.
7. Une personne peut utiliser l'équipement à la fois.
8. Placez l'équipement sur une surface horizontale, stable, plane, propre et libre.
9. Il est recommandé d'utiliser un tapis ou une autre base pour protéger le sol sous l'équipement.
10. Placez une base appropriée (par exemple un tapis en caoutchouc, une base en bois, etc.) sous l'appareil dans la zone de montage pour éviter les salissures.
11. Avant la formation, vérifiez que l'appareil est complet et que toutes les pièces sont en place.
12. Si vous souffrez de problèmes de santé / maladies chroniques, ou s'il s'agit de la première formation sur ce type d'équipement, avant de commencer la formation, consultez un médecin ou un spécialiste. Une formation incorrecte ou excessive peut provoquer des blessures.
13. Réchauffez-vous avant d'utiliser l'appareil.
14. Si vous ressentez de la douleur, un rythme cardiaque irrégulier, une respiration superficielle, des étourdissements ou des nausées pendant l'exercice sur l'appareil, arrêtez immédiatement l'exercice. Avant de continuer l'exercice, vous devriez consulter un médecin.
15. Ne portez pas de vêtements longs et amples qui pourraient se prendre dans les pièces mobiles.
16. N'oubliez pas d'attacher les ceintures sur les pédales.
17. N'utilisez l'appareil que lorsqu'il est techniquement solide. Si vous trouvez des composants défectueux ou entendez un son dérangeant provenant de l'appareil pendant l'utilisation, arrêtez de vous entraîner. N'utilisez pas l'appareil tant que le problème n'est pas résolu.
18. N'effectuez aucun réglage ou modification de l'appareil autre que ceux décrits dans ce manuel. En cas de problème, veuillez contacter le service (les coordonnées sont fournies plus loin dans le manuel).
19. L'espace libre minimum requis pour un fonctionnement sûr de l'appareil n'est pas inférieur que deux mètres.
20. Le poids maximum autorisé de l'utilisateur est 120 kg.
21. L'appareil a été fabriqué conformément à la norme EN ISO 20957-10:2018-03, classe H. C.

A BERENDEZÉS HASZNÁLATA ELŐTT OLVASSA EL FIGYELMESEN AZ UTASÍTÁSOKAT, ÉS ŐRIZZE MEG AZOKAT A KÉSŐBBI FELHASZNÁLÁS CÉLJÁBÓL.

1. A teljes biztonság és a hatékony használat a berendezés összeszerelésére és használatára vonatkozó utasítások betartásával érhető el. Kérjük, ne feledje tájékoztatni a berendezés minden lehetséges felhasználóját a korlátozásokról és óvintézkedésekről. Nem vállalunk felelősséget a berendezés nem megfelelő használatából eredő sérülésekért.
2. A berendezést csak rendeltetésszerűen szabad használni.
3. Termékeink felnőtt felhasználók számára készültek, és otthoni használatra szántak. Ne hagyja a berendezést felügyelet nélkül, ha gyermekek vannak a közelben. A gyermekek csak felnőtt felügyelete mellett használhatják a berendezést.
4. A berendezést száraz és meleg helyen kell tárolni, közvetlen napfénytől védve.
5. Kerülje az elektromos eszközök vízzel való érintkezését, mivel az károsodást vagy rövidzárlatot okozhat.
6. Berendezésünk nem alkalmas rehabilitációs célokra.
7. A berendezést egyszerre csak egy személy használhatja.
8. Helyezze a berendezést vízszintes és egyenletes felületre. Győződjön meg arról, hogy a kiválasztott hely stabil, tiszta és mentes más tárgyaktól.
9. Javasolt szőnyeg, alátét vagy egyéb párna használata a berendezés alatt a padló védelme érdekében.
10. Helyezzen megfelelő alapot (pl. gumialátét, fa alap stb.) a berendezés alá az összeszerelés során a károk elkerülése érdekében.
11. Edzés előtt ellenőrizze, hogy a berendezés teljes-e, és minden alkatrész a megfelelő helyen van-e.
12. Ha egészségügyi problémái vagy krónikus betegségei vannak, vagy ha először használ ilyen típusú berendezést, javasoljuk, hogy konzultáljon orvossal vagy szakemberrel. A helytelen vagy túlzott edzés károsíthatja az egészségét.
13. Melegítsen be a berendezés használata előtt.
14. Ha fájdalmat, szabálytalan szívverést, légszomjat, szédülést vagy hányingert tapasztal a berendezés használata közben, azonnal hagyja abba az edzést. Kérjen orvosi tanácsot, mielőtt folytatná a berendezés használatát.
15. Kerülje a hosszú, laza ruházat viselését a berendezés használata közben, mivel az beleakadhat a mozgó alkatrészekbe.
16. Ne felejtse el meghúzni a pedálokon lévő szíjakat.
17. A berendezést csak akkor használja, ha az teljesen működőképes. Ha hibás alkatrészeket talál, vagy zavaró hangokat hall használat közben, hagyja abba az edzést. Ne használja a berendezést, amíg a probléma meg nem oldódik.
18. Ne végezzen semmilyen beállítást vagy módosítást a berendezésen az ebben az útmutatóban leírtakon kívül. Probléma esetén kérjük, lépjen kapcsolatba a szervizszolgáltatóval (az elérhetőségek alább találhatók).
19. A berendezés biztonságos használatához szükséges minimális hely nem kevesebb, mint két méter.
20. A felhasználó maximális megengedett súlya 120 kg.
21. A berendezés megfelel a EN ISO 20957-10:2018-03 szabványnak, H.C. osztály.

PRIMA DI UTILIZZARE L'ATTREZZATURA, LEGGERE ATTENTAMENTE LE ISTRUZIONI E CONSERVARLE PER USI FUTURI.

1. La piena sicurezza ed efficacia d'uso possono essere ottenute seguendo le istruzioni per il montaggio e l'uso dell'attrezzatura. Si prega di ricordare di informare tutti i potenziali utenti dell'attrezzatura riguardo alle restrizioni e alle precauzioni. Non ci assumiamo responsabilità per lesioni causate da un uso improprio della nostra attrezzatura.
2. L'attrezzatura deve essere utilizzata solo secondo l'uso previsto.
3. I nostri prodotti sono progettati per utenti adulti e destinati all'uso domestico. Non lasciare l'attrezzatura incustodita se ci sono bambini nelle vicinanze. I bambini devono utilizzare l'attrezzatura solo sotto la supervisione di un adulto.
4. L'attrezzatura deve essere conservata in un luogo asciutto e caldo, lontano dalla luce solare diretta.
5. Evitare il contatto dei dispositivi elettrici con l'acqua, poiché può causare danni o cortocircuiti.
6. La nostra attrezzatura non è adatta a scopi riabilitativi.
7. L'attrezzatura deve essere utilizzata da una sola persona alla volta.
8. Posizionare l'attrezzatura su una superficie orizzontale e piana. Assicurarsi che il luogo scelto sia stabile, pulito e privo di altri oggetti.
9. Si consiglia di utilizzare un tappeto, una stuoia o un altro supporto sotto l'attrezzatura per proteggere il pavimento.
10. Posizionare una base adeguata (ad esempio base in gomma, base in legno, ecc.) sotto l'attrezzatura durante il montaggio per evitare danni.
11. Prima dell'allenamento, verificare che l'attrezzatura sia completa e che tutte le parti siano nei posti corretti.
12. Se si hanno condizioni mediche o malattie croniche, o se si utilizza questo tipo di attrezzatura per la prima volta, si consiglia di consultare un medico o uno specialista. Un allenamento scorretto o eccessivo può danneggiare la salute.
13. Effettuare il riscaldamento prima di utilizzare l'attrezzatura.
14. Se si avverte dolore, battito cardiaco irregolare, mancanza di respiro, vertigini o nausea durante l'uso dell'attrezzatura, interrompere immediatamente l'allenamento. Consultare un medico prima di continuare l'uso dell'attrezzatura.
15. Evitare di indossare indumenti lunghi e larghi durante l'uso dell'attrezzatura, poiché possono impigliarsi negli elementi in movimento.
16. Ricordarsi di stringere le cinghie sui pedali.
17. Utilizzare l'attrezzatura solo quando è completamente funzionante. Se si riscontrano componenti difettosi o si sentono rumori disturbanti durante l'uso, interrompere l'esercizio. Non utilizzare l'attrezzatura finché il problema non è risolto.
18. Non effettuare regolazioni o modifiche all'attrezzatura diverse da quelle descritte in queste istruzioni. In caso di problemi, contattare il fornitore del servizio (i dettagli di contatto sono forniti di seguito).
19. Lo spazio minimo richiesto per l'uso sicuro dell'attrezzatura non è inferiore a due metri.
20. Il peso massimo consentito dell'utente è di 120 kg.
21. L'attrezzatura è stata realizzata in conformità alla norma EN ISO 20957-10:2018-03, classe H.C.

LEES VOOR GEBRUIK VAN HET APPARAAT DE INSTRUCTIES ZORGVULDIG DOOR EN BEWAAR DEZE VOOR TOEKOMSTIG GEBRUIK.

1. Volledige veiligheid en effectiviteit van gebruik kunnen worden bereikt door de instructies voor montage en gebruik van het apparaat te volgen. Vergeet niet alle potentiële gebruikers van het apparaat te informeren over beperkingen en voorzorgsmaatregelen. Wij aanvaarden geen verantwoordelijkheid voor letsel veroorzaakt door onjuist gebruik van onze apparatuur.
2. Het apparaat mag alleen worden gebruikt volgens het beoogde gebruik.
3. Onze producten zijn ontworpen voor volwassen gebruikers en bedoeld voor thuisgebruik. Laat het apparaat niet onbeheerd achter als er kinderen in de buurt zijn. Kinderen mogen het apparaat alleen gebruiken onder toezicht van een volwassene.
4. Het apparaat moet worden opgeslagen op een droge en warme plaats, uit de buurt van direct zonlicht.
5. Vermijd contact van elektrische apparaten met water, omdat dit schade of kortsluiting kan veroorzaken.
6. Onze apparatuur is niet geschikt voor revalidatiedoeleinden.
7. Het apparaat mag slechts door één persoon tegelijk worden gebruikt.
8. Plaats het apparaat op een horizontaal en vlak oppervlak. Zorg ervoor dat de gekozen locatie stabiel, schoon en vrij van andere voorwerpen is.
9. Het wordt aanbevolen om een tapijt, mat of andere onderlegger onder het apparaat te gebruiken om de vloer te beschermen.
10. Plaats een geschikte basis (bijv. rubberen mat, houten basis, enz.) onder het apparaat tijdens de montage om schade te voorkomen.
11. Controleer vóór de training of het apparaat compleet is en of alle onderdelen op de juiste plaats zitten.
12. Als u medische aandoeningen of chronische ziekten heeft, of als u dit type apparaat voor het eerst gebruikt, raden wij aan een arts of specialist te raadplegen. Onjuiste of overmatige training kan schadelijk zijn voor uw gezondheid.
13. Doe een warming-up voordat u het apparaat gebruikt.
14. Als u pijn, een onregelmatige hartslag, kortademigheid, duizeligheid of misselijkheid ervaart tijdens het gebruik van het apparaat, stop dan onmiddellijk met trainen. Raadpleeg een arts voordat u het gebruik van het apparaat hervat.
15. Vermijd het dragen van lange, losse kleding tijdens het gebruik van het apparaat, omdat deze vast kan komen te zitten in de bewegende onderdelen.
16. Vergeet niet de riemen op de pedalen vast te maken.
17. Gebruik het apparaat alleen wanneer het volledig functioneert. Als u defecte onderdelen aantreft of storende geluiden hoort tijdens het gebruik, stop dan met trainen. Gebruik het apparaat niet totdat het probleem is opgelost.
18. Breng geen aanpassingen of wijzigingen aan het apparaat aan anders dan beschreven in deze instructies. Neem bij problemen contact op met de serviceprovider (contactgegevens hieronder).
19. De minimale ruimte die nodig is voor veilig gebruik van het apparaat is niet minder dan twee meter.
20. Het maximaal toegestane gebruikersgewicht is 120 kg.
21. Het apparaat is vervaardigd in overeenstemming met de norm EN ISO 20957-10:2018-03, klasse H.C.

PRZED UŻYCIEM URZĄDZENIA, PRZECZYTAJ UWAŻNIE CAŁĄ INSTRUKCJĘ. ZACHOWAJ INSTRUKCJĘ OBSŁUGI NA PRZYSZŁOŚĆ.

1. Pełne bezpieczeństwo i skuteczność użytkowania, może zostać osiągnięte, pod warunkiem złożenia i użytkowania sprzętu zgodnie z instrukcją. Pamiętaj, aby użytkownicy sprzętu zostali poinformowani o wszystkich ograniczeniach, ostrzeżeniach i środkach ostrożności. Nie ponosimy odpowiedzialności za problemy lub obrażenia spowodowane postępowaniem niezgodnym z zasadami określonymi w niniejszej instrukcji.
2. Produkt wolno stosować wyłącznie zgodnie z jego przeznaczeniem.
3. Urządzenie przeznaczone tylko do użytku domowego, przez osoby dorosłe. Nie pozostawiaj urządzenia w miejscu dostępnym dla dzieci. Podczas treningu niepełnoletni powinni przebywać pod nadzorem dorosłych.
4. Urządzenie należy przechowywać w suchym i ciepłym miejscu, z dala od bezpośredniego promieniowania słonecznego.
5. Należy unikać kontaktu komputera z wodą, gdyż może spowodować jego uszkodzenie lub powstanie spięcia elektrycznego.
6. Sprzęt nie jest odpowiedni do celów rehabilitacyjnych.
7. Ze sprzętu jednocześnie może korzystać jedna osoba.
8. Ustaw sprzęt na poziomej, stabilnej, równej, czystej i wolnej od innych przedmiotów powierzchni.
9. Zaleca się stosowanie pod sprzęt dywanu, maty lub innego podkładu ochraniającego na podłogę.
10. Umieść odpowiednią podstawę (np. gumową matę, drewnianą podstawę itp.) pod urządzeniem w obszarze montażu, aby uniknąć zabrudzenia.
11. Przed rozpoczęciem treningu, sprawdź, czy urządzenie jest kompletne oraz czy wszystkie jego części znajdują się na swoich miejscach.
12. Jeśli cierpisz na jakiekolwiek dolegliwości zdrowotne/choroby przewlekłe, albo jeśli jest to pierwszy trening na tego typu sprzęcie, przed rozpoczęciem treningów, skonsultuj się z lekarzem lub specjalistą. Niewłaściwy lub nadmierny trening może spowodować uszczerbek na zdrowiu.
13. Przed rozpoczęciem korzystania z urządzenia, wykonaj rozgrzewkę.
14. Jeżeli podczas wykonywania ćwiczeń na urządzeniu odczuwasz ból, nieregularne bicie serca, płytkość oddechu, zawroty głowy lub mdłości, natychmiast przestań ćwiczyć. Przed kontynuowaniem ćwiczeń, powinieneś zasięgnąć porady lekarza.
15. Nie zakładaj długich, luźnych ubrań, które mogłyby zostać wciągnięte przez ruchome elementy urządzenia.
16. Pamiętaj o zapięciu pasów umieszczonych na pedałach.
17. Używaj urządzenia wyłącznie, gdy jest sprawne technicznie. Jeżeli znajdziesz wadliwe komponenty lub usłyszysz niepokojący dźwięk, dochodzący z urządzenia podczas użytkowania, przestań ćwiczyć. Nie używaj urządzenia, dopóki problem nie zostanie usunięty.
18. Nie dokonuj żadnych regulacji ani modyfikacji urządzenia, oprócz opisanych w niniejszej instrukcji. W razie problemów skontaktuj się z serwisem (dane kontaktowe podane są w dalszej części instrukcji).
19. Minimalna wolna przestrzeń wymagana do bezpiecznej pracy urządzenia wynosi nie mniej niż dwa metry.
20. Maksymalna dopuszczalna waga użytkownika wynosi 120 kg.
21. Urządzenie zostało wykonane zgodnie z normą EN ISO 20957-10:2018-03 w klasie H. C.

ÎNAINTE DE UTILIZAREA ECHIPAMENTULUI, CITIȚI CU ATENȚIE INSTRUCȚIUNILE ȘI PĂSTRAȚI-LE PENTRU UTILIZARE ULTERIOARĂ.

1. Siguranța deplină și eficiența utilizării pot fi obținute urmând instrucțiunile de asamblare și utilizare a echipamentului. Vă rugăm să nu uitați să informați toți utilizatorii potențiali ai echipamentului despre restricții și măsuri de precauție. Nu ne asumăm responsabilitatea pentru rănile cauzate de utilizarea necorespunzătoare a echipamentului nostru.
2. Echipamentul trebuie utilizat numai în conformitate cu destinația sa.
3. Produsele noastre sunt concepute pentru utilizatori adulți și destinate utilizării la domiciliu. Nu lăsați echipamentul nesupravegheat dacă sunt copii în apropiere. Copiii trebuie să utilizeze echipamentul numai sub supravegherea unui adult.
4. Echipamentul trebuie depozitat într-un loc uscat și cald, ferit de lumina directă a soarelui.
5. Evitați contactul dispozitivelor electrice cu apa, deoarece poate provoca deteriorări sau scurtcircuit.
6. Echipamentul nostru nu este potrivit pentru scopuri de reabilitare.
7. Echipamentul trebuie utilizat de o singură persoană la un moment dat.
8. Așezați echipamentul pe o suprafață orizontală și plană. Asigurați-vă că locația aleasă este stabilă, curată și lipsită de alte obiecte.
9. Se recomandă utilizarea unui covor, a unei saltele sau a altui suport sub echipament pentru a proteja podeaua.
10. Așezați o bază adecvată (de exemplu bază din cauciuc, bază din lemn etc.) sub echipament în timpul asamblării pentru a evita deteriorarea.
11. Înainte de antrenament, verificați dacă echipamentul este complet și dacă toate piesele sunt în locurile corecte.
12. Dacă aveți afecțiuni medicale sau boli cronice, sau dacă utilizați acest tip de echipament pentru prima dată, vă recomandăm să consultați un medic sau un specialist. Un antrenament incorect sau excesiv poate afecta sănătatea dumneavoastră.
13. Faceți încălzire înainte de utilizarea echipamentului.
14. Dacă simțiți durere, bătăi neregulate ale inimii, dificultăți de respirație, amețeli sau greață în timpul utilizării echipamentului, opriți imediat antrenamentul. Solicitați sfatul unui medic înainte de a continua utilizarea echipamentului.
15. Evitați purtarea hainelor lungi și largi în timpul utilizării echipamentului, deoarece acestea se pot prinde în elementele în mișcare.
16. Nu uitați să strângeți curelele de pe pedale.
17. Utilizați echipamentul numai atunci când este complet funcțional. Dacă descoperiți componente defecte sau auziți zgomote deranjante în timpul utilizării, opriți exercițiul. Nu utilizați echipamentul până când problema nu este rezolvată.
18. Nu efectuați ajustări sau modificări ale echipamentului, altele decât cele descrise în aceste instrucțiuni. În caz de probleme, vă rugăm să contactați furnizorul de service (datele de contact sunt furnizate mai jos).
19. Spațiul minim necesar pentru utilizarea în siguranță a echipamentului nu este mai mic de doi metri.
20. Greutatea maximă admisă a utilizatorului este de 120 kg.
21. Echipamentul a fost fabricat în conformitate cu standardul EN ISO 20957-10:2018-03, clasa H.C.

PRED POUŽITÍM ZARIADENIA SI POZORNE PREČÍTAJTE VŠETKY POKYNY. USCHOVAJTE SI TIETO POKYNY PRE BUDÚCE POUŽITIE.

1. Plnú bezpečnosť a účinnosť použitia je možné dosiahnuť za predpokladu, že zariadenie je zmontované a používané v súlade s týmito pokynmi. Nezabudnite informovať všetkých používateľov zariadenia o všetkých obmedzeniach, varovaniach a bezpečnostných opatreniach. Nie sme zodpovední za problémy alebo zranenia spôsobené konaním v rozpore s pravidlami stanovenými v tejto príručke.
2. Výrobok sa môže používať iba na určený účel.
3. Zariadenie je určené iba na použitie v domácnosti dospelými osobami. Nenechávajte zariadenie na mieste prístupnom deťom. Počas tréningy by deti mali byť pod dohľadom dospelých.
4. Prístroj by mal byť skladovaný na suchom a teplom mieste mimo priameho slnečného žiarenia.
5. Vyvarujte sa kontaktu počítača s vodou, pretože voda by ho mohla poškodiť alebo spôsobiť skrat.
6. Zariadenie nie je vhodné na rehabilitačné účely.
7. Zariadenie môže používať naraz jedna osoba.
8. Zariadenie umiestnite na rovný, stabilný a čistý povrch.
9. Pre ochranu podlahy pod zariadením odporúčame umiestniť koberec, rohož alebo inú podložku.
10. Aby ste zabránili znečisteniu v montážnej oblasti použite pod zariadením zodpovednú podložku (gumovú, drevenú a pod).
11. Pred začatím tréningu sa uistite, či je zariadenie kompletné a či sú všetky časti na svojom mieste.
12. Ak máte akékoľvek zdravotné problémy / chronické ochorenia alebo ak ide o váš prvý tréning na tomto type vybavenia, pred začatím cvičenia sa poraďte so svojim lekárom. Nesprávny alebo nadmerný tréning môže spôsobiť zranenie.
13. Pred použitím zariadenia sa zahrejte.
14. Ak počas cvičenia na prístroji pociťujete bolesť, nepravidelný pulz, dýchavičnosť, závraty alebo nevoľnosť, okamžite prestaňte cvičiť. Pred pokračovaním v cvičení by ste mali vyhľadať lekársku pomoc.
15. Nenoste dlhé, voľné oblečenie, ktoré by sa mohlo zachytiť v pohyblivých častiach.
16. Nezabudnite na zapnutie pásov na pedáloch.
17. Zariadenie používajte iba vtedy, keď je v poriadku z technickej stránky. Ak počas používania zistíte poškodenie niektorých komponentov alebo budete počuť rušivý zvuk zo zariadenia, prestaňte cvičiť. Nepoužívajte zariadenie, kým sa problém nevyrieši.
18. Nevykonávajte žiadne opravy zariadenia okrem tých, ktoré sú popísané v tejto príručke. V prípade akýchkoľvek problémov kontaktujte servis (kontaktné údaje sú uvedené ďalej v príručke).
19. Minimálny voľný priestor potrebný na bezpečnú prevádzku zariadenia nie je menší ako dva metre.
20. Maximálna povolená hmotnosť používateľa je 120 kg.
21. Zariadenie bolo vyrobené v súlade s normou EN ISO 20957-10:2018-03, trieda H. C.

ПЕРЕД ВИКОРИСТАННЯМ УВАЖНО ПРОЧИТАЙТЕ ВСЮ ІНСТРУКЦІЮ. ЗБЕРІГАЙТЕ ПОСІБНИК ДЛЯ ПОДАЛЬШОГО ВИКОРИСТАННЯ.

1. Повна безпека та ефективність використання можуть бути досягнуті за умови збірки обладнання та його використання відповідно до інструкцій. Не забудьте повідомити користувачів обладнання про всі обмеження, застереження та запобіжні заходи. Ми не несемо відповідальності за проблеми або травми, спричинені порушенням правил, викладених у даній інструкції.
2. Виріб можна використовувати лише за призначенням.
3. Пристрій призначений тільки для домашнього використання дорослими. Не залишайте пристрій у місці, доступному для дітей. Під час навчання неповнолітні повинні перебувати під наглядом дорослих.
4. Пристрій слід зберігати в сухому і теплому місці, подалі від прямих сонячних променів.
5. Уникайте контакту комп'ютера з водою, оскільки це може пошкодити його або спровакувати коротке замикання.
6. Обладнання не підходить для реабілітаційних цілей.
7. Користуватися обладнанням одночасно може лише одна людина.
8. Поставте обладнання на рівну, стійку, пряму, чисту і вільну поверхню.
9. Рекомендуємо ставити обладнання на килимок або будь-яке інше захисне покриття, щоб не пошкодити підлогу.
10. Покладіть відповідне покриття (наприклад, гумовий килимок, дерев'яне покриття тощо) під пристрій у зоні кріплення, щоб уникнути забруднення.
11. Перш ніж розпочати тренування, переконайтесь, що пристрій готовий, а всі деталі на своєму місці.
12. Якщо у вас є якісь проблеми зі здоров'ям / хронічні захворювання або якщо це ваш перший досвыд роботи з даним обладнанням, перед початком тренувань проконсультуйтеся з лікарем або фахівцем. Неправильне або надмірне навантаження може спричинити травму.
13. Зробіть розминку перед тренуванням.
14. Якщо під час занять на обладнанні ви відчуваєте біль, нерегулярне серцебиття, задишку, запаморочення або нудоту, негайно припиніть тренування. Перш ніж продовжувати програму тренувань, слід звернутися до лікаря.
15. Не підбирайте для тренувань довгий вільний одяг, який може потрапити в рухомі частини.
16. Не забудьте закріпити ремені на педалях.
17. Використовуйте пристрій лише тоді, коли він технічно справний. Якщо під час використання ви виявили несправні компоненти або чуєте тривожний звук від пристрою, припиніть заняття. Не використовуйте пристрій, поки проблема не буде вирішена.
18. Не вносити жодних налаштувань чи модифікацій пристрою, за винятком описаних вище у даній інструкції. У разі виникнення проблем зверніться до сервісної служби (контактні дані надаються нижче в інструкції).
19. Щоб використання обладнання було безпечним, ви маєте мати вільний простір мінімум не менше двох метрів.
20. Максимально допустима вага користувача – 120 кг.
21. Обладнання виготовлено відповідно до стандарту EN ISO 20957-10:2018-03, клас H. C.

РАЗГЛОБЕН ИЗГЛЕД / ROZLOŽENÝ POHLED / EXPLOSIONSZEICHNUNG / EXPLODED VIEW / VISTA EXPLOSIONADA / SCHÉMA DÉMONTÉ / ROBBANTOTT ÁBRA / VISTA ESPLOSA / EXPLOSIEAANZICHT / WIDOK ROZSTRZELONY / VEDERE EXPLODATĂ / ROZLOŽENÝ POHĽAD / РОЗКЛАДЕНИЙ СТАН

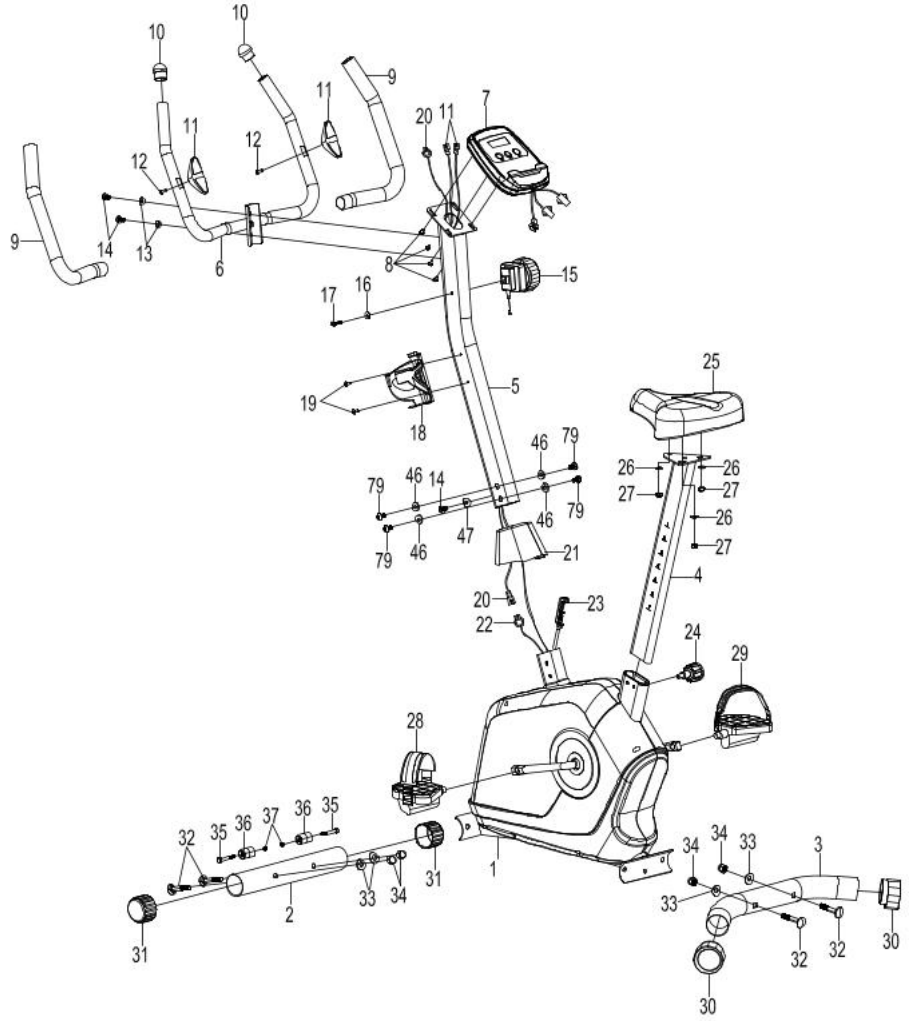

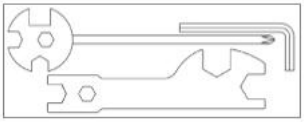

РАЗГЛОБЕН ИЗГЛЕД / ROZLOŽENÝ POHLED / EXPLOSIONSZEICHNUNG / EXPLODED VIEW / VISTA EXPLOSIONADA / SCHÉMA DÉMONTÉ / ROBBANTOTT ÁBRA / VISTA ESPLOSA / EXPLOSIEAANZICHT / WIDOK ROZSTRZELONY / VEDERE EXPLODATĂ / ROZLOŽENÝ POHĽAD / РОЗКЛАДЕНИЙ СТАН

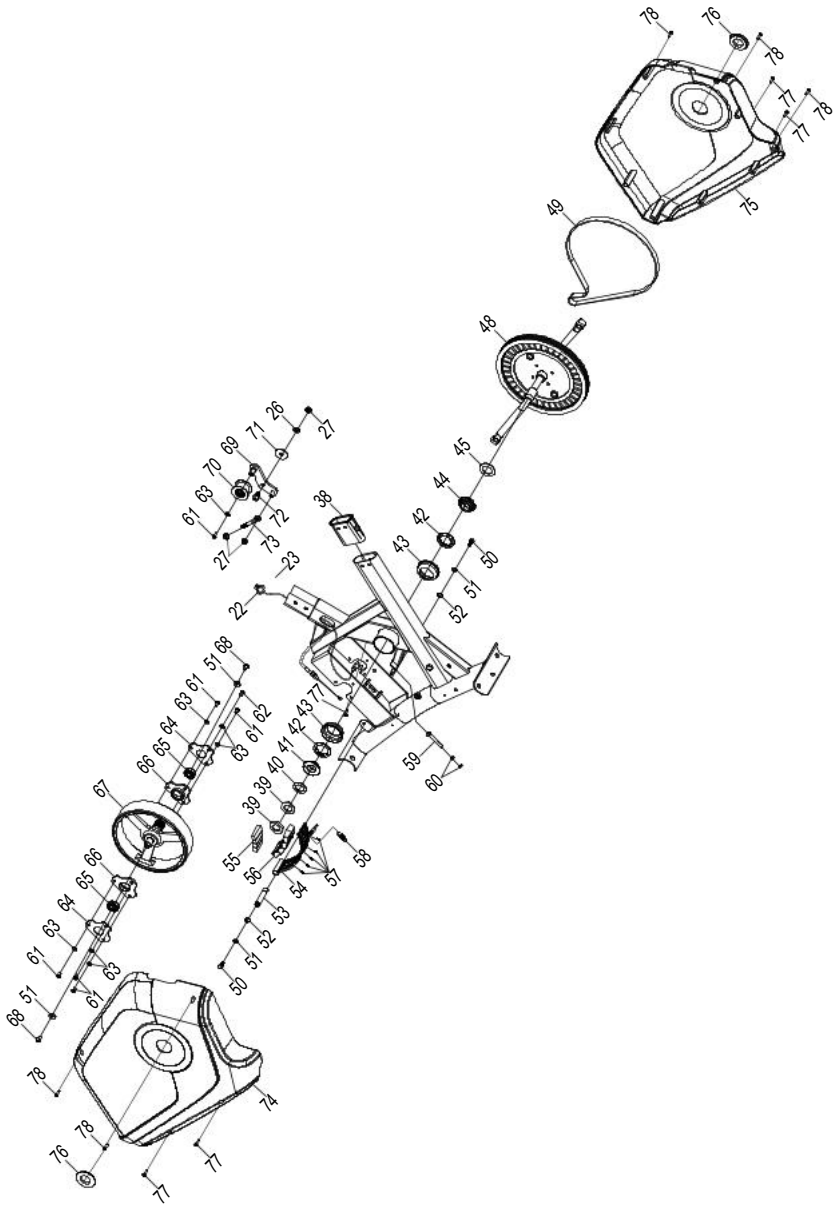

СПИСЪК С ЧАСТИ / SEZNAM DÍLŮ / STÜCKLISTE / LIST OF PARTS / LISTA DE PIEZAS / LISTE DE PIÈCES / ALKATRÉSZLISTA / ELENCO DELLE PARTI / ONDERDELENLIJST / LISTA CZĘŚCI / LISTA DE PIESE / ZOZNAM DIELOV / СПИСОК ДЕТАЛЕЙ

1 ×1	**2** 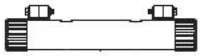 ×1	**3** ×1	**4** ×1
5 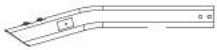 ×1	**6** 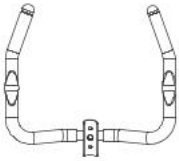 ×1	**7** ×1	**8** 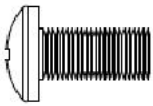 M5×10 ×4
13 Ø8×Ø16×1,5 ×2	**14** 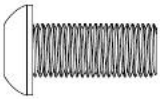 M8×16 ×3	**15** ×1	**16** 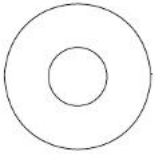 Ø5×1 ×1
17 M5×25 ×3	**18** ×1	**19** ST4,8×20 ×2	**21** 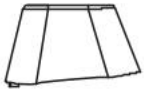 ×1
24 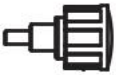 ×1	**25** ×1	**26** 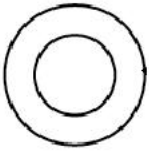 Ø8×Ø16×1,5 ×3	**27** 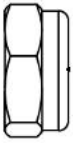 M8 ×3

СПИСЪК С ЧАСТИ / SEZNAM DÍLŮ / STÜCKLISTE / LIST OF PARTS / LISTA DE PIEZAS / LISTE DE PIÈCES / ALKATRÉSZLISTA / ELENCO DELLE PARTI / ONDERDELENLIJST / LISTA CZĘŚCI / LISTA DE PIESE / ZOZNAM DIELOV / СПИСОК ДЕТАЛЕЙ

28 ×1	**29** 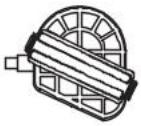 ×1	**32** M10×57 ×4	**33** M10 ×4
34 Ø10 ×4	**46** 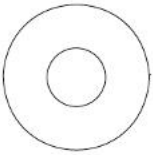 Ø8×Ø20×2,0 ×4	**47** Ø8×Ø20×2,0 ×1	**79** 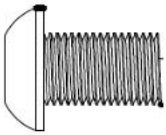 M8×10 ×4

BG **Забележка!** Някои монтажни елементи могат да бъдат предварително монтирани в части от устройството.

CZ **Poznámka!** Některé montážní prvky mohou být předem zašroubovány v částech zařízení.

DE **Achtung!** Einige Befestigungselemente können bereits werkseitig in den Geräteteilen vormontiert sein.

EN **Warning!** Some fastening components may be pre-installed in parts of the device.

ES **¡Advertencia!** Algunos elementos de fijación pueden estar preinstalados en partes del dispositivo.

FR **Attention!** Certains éléments de fixation peuvent être préinstallés dans certaines parties de l'appareil.

HU **Figyelem!** Egyes rögzítőelemek előre beszerelve lehetnek a készülék egyes részeiben.

IT **Attenzione!** Alcuni elementi di fissaggio possono essere preinstallati in parti del dispositivo.

NL **Waarschuwing!** Sommige bevestigingselementen kunnen vooraf gemonteerd zijn in onderdelen van het apparaat.

PL **Uwaga!** Niektóre elementy montażowe mogą być wstępnie wkręcone w części urządzenia.

RO **Avertisment!** Unele elemente de fixare pot fi preinstalate în părți ale dispozitivului.

SK **Poznámka!** Niektoré montážne prvky môžu byť predinštalované v častiach zariadenia.

UA **Увага!** Деякі кріпильні елементи можуть бути попередньо встановлені в частинах пристрою.

МОНТАЖ / MONTÁŽ / MONTAGE / ASSEMBLY / MONTAJE / INSTALLATION / ÖSSZESZERELÉS / MONTAGGIO / MONTAGE / MONTAŻ / ASAMBLARE / MONTÁŽ / УСТАНОВКА

1

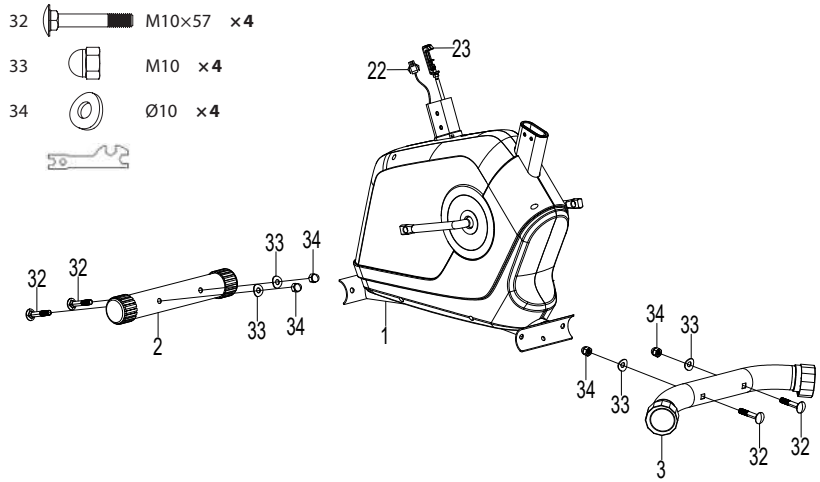

2

BG Прекарайте кабела на регулатора на съпротивлението (23) през долния отвор на кормилната колона (5) и го изведете през квадратния отвор на кормилната колона (5). Останалите елементи сглобете съгласно илюстрацията.

CZ Protáhněte kabel regulátoru odporu (23) spodním otvorem sloupku řízení (5) a vyveďte jej čtvercovým otvorem sloupku řízení (5). Ostatní prvky smontujte podle obrázku.

DE Führen Sie das Kabel des Widerstandsreglers (23) durch die untere Öffnung der Lenksäule (5) und ziehen Sie es durch die quadratische Öffnung der Lenksäule (5) heraus. Die übrigen Teile montieren Sie gemäß der Abbildung.

EN Route the resistance regulator cable (23) through the lower opening of the steering column (5) and pull it out through the square opening of the steering column (5). Assemble the remaining components according to the illustration.

ES Pase el cable del regulador de resistencia (23) a través de la abertura inferior de la columna de dirección (5) y sáquelo por la abertura cuadrada de la columna de dirección (5). Monte los demás elementos conforme a la ilustración.

FR Faites passer le câble du régulateur de résistance (23) par l'ouverture inférieure de la colonne de direction (5) et faites-le ressortir par l'ouverture carrée de la colonne de direction (5). Assemblez les autres éléments conformément à l'illustration.

HU Vezesse át az ellenállás-szabályozó kábelét (23) a kormányoszlop (5) alsó nyílásán, majd húzza ki a kormányoszlop (5) négyszögletes nyílásán keresztül. A többi elemet az ábra szerint szerelje össze.

IT Far passare il cavo del regolatore di resistenza (23) attraverso l'apertura inferiore della colonna dello sterzo (5) e farlo uscire dall'apertura quadrata della colonna dello sterzo (5). Assemblare gli altri componenti secondo l'illustrazione.

NL Leid de kabel van de weerstandregelaar (23) door de onderste opening van de stuurkolom (5) en trek deze door de vierkante opening van de stuurkolom (5) naar buiten. Monteer de overige onderdelen volgens de afbeelding.

PL Przełóż przewód regulatora oporu (23) przez dolny otwór kolumny kierownicy (5) i wyciągnij go z kwadratowego otworu kolumny kierownicy (5). Pozostałe elementy złóż zgodnie z rysunkiem.

RO Treceți cablul regulatorului de rezistență (23) prin deschiderea inferioară a coloanei de direcție (5) și scoateți-l prin deschiderea pătrată a coloanei de direcție (5). Asamblați celelalte componente conform ilustrației.

SK Prevlečte kábel regulátora odporu (23) cez spodný otvor stĺpika riadenia (5) a vytiahnite ho cez štvorcový otvor stĺpika riadenia (5). Ostatné prvky zmontujte podľa obrázka.

UA Протягніть кабель регулятора опору (23) через нижній отвір рульової колонки (5) та виведіть його через квадратний отвір рульової колонки (5). Інші елементи зберіть відповідно до ілюстрації.

МОНТАЖ / MONTÁŽ / MONTAGE / ASSEMBLY / MONTAJE / INSTALLATION / ÖSSZESZERELÉS / MONTAGGIO / MONTAGE / MONTAŻ / ASAMBLARE / MONTÁŽ / УСТАНОВКА

14	M8×16	**×1**
79	M8×10	**×4**
47	Ø8×Ø20×2,0	**×1**
46	Ø8×Ø20×2,0	**×4**
16	Ø5	**×1**
17	M5×25	**×1**

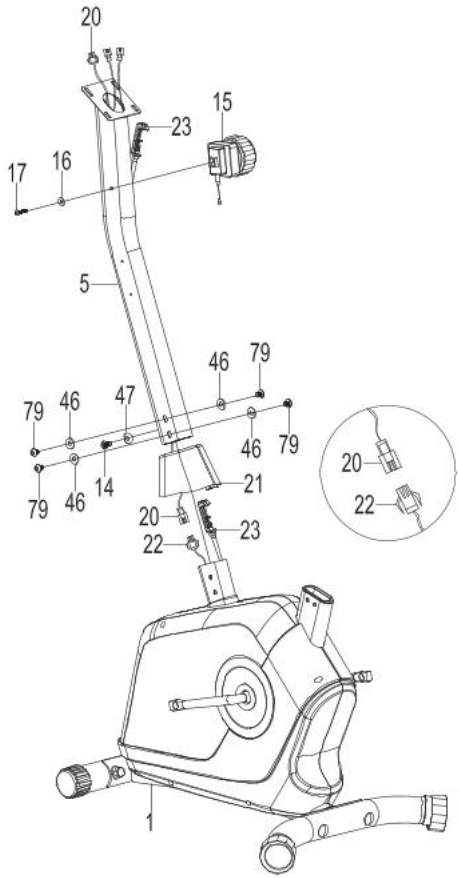

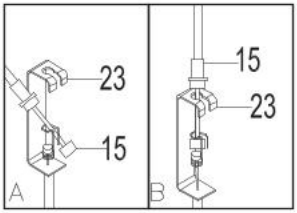

3

26		Ø8×Ø16×1,5 **×3**
27		M8 **×3**
24		M16×1,5 **×1**

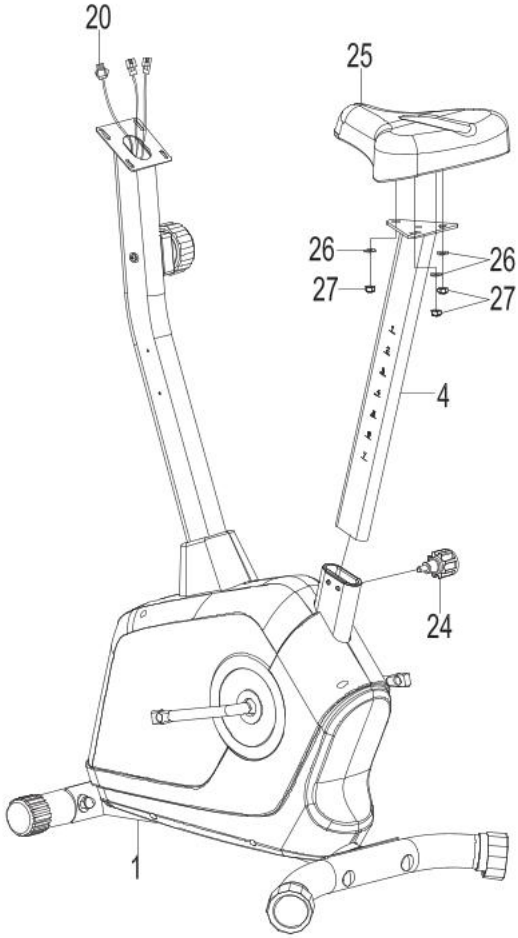

4

BG Монтирайте левия педал (28) „L“ към манивелата (48), като го завъртате обратно на часовниковата стрелка. Монтирайте десния педал (29) „R“ към манивелата (48), като го завъртате по посока на часовниковата стрелка. Затегнете с ключ.

CZ Namontujte levý pedál (28) „L“ na kliku (48) otáčením proti směru hodinových ručiček. Namontujte pravý pedál (29) „R“ na kliku (48) otáčením ve směru hodinových ručiček. Dotáhněte klíčem.

DE Montieren Sie das linke Pedal (28) „L“ an der Kurbel (48), indem Sie es gegen den Uhrzeigersinn drehen. Montieren Sie das rechte Pedal (29) „R“ an der Kurbel (48), indem Sie es im Uhrzeigersinn drehen. Mit einem Schlüssel festziehen.

EN Install the left pedal (28) “L” onto the crank (48) by turning it counterclockwise. Install the right pedal (29) “R” onto the crank (48) by turning it clockwise. Tighten with a wrench.

ES Monte el pedal izquierdo (28) «L» en la biela (48) girándolo en sentido contrario a las agujas del reloj. Monte el pedal derecho (29) «R» en la biela (48) girándolo en el sentido de las agujas del reloj. Apriete con una llave.

FR Montez la pédale gauche (28) « L » sur la manivelle (48) en la tournant dans le sens inverse des aiguilles d’une montre. Montez la pédale droite (29) « R » sur la manivelle (48) en la tournant dans le sens des aiguilles d’une montre. Serrez à l’aide d’une clé.

HU Szerelje fel a bal pedált (28) „L” a hajtókarra (48) az óramutató járásával ellentétes irányban történő forgatással. Szerelje fel a jobb pedált (29) „R” a hajtókarra (48) az óramutató járásával megegyező irányban történő forgatással. Húzza meg kulccsal.

IT Montare il pedale sinistro (28) “L” sulla pedivella (48) ruotandolo in senso antiorario. Montare il pedale destro (29) “R” sulla pedivella (48) ruotandolo in senso orario. Serrare con una chiave.

NL Monteer het linker pedaal (28) “L” op de crank (48) door het tegen de klok in te draaien. Monteer het rechter pedaal (29) “R” op de crank (48) door het met de klok mee te draaien. Draai vast met een sleutel.

PL Zamontuj lewy pedał (28) „L” na korbie (48), obracając przeciwnie do ruchu wskazówek zegara. Zamontuj prawy pedał (29) „R” na korbie (48), obracając zgodnie z ruchem wskazówek zegara. Dokręć kluczem.

RO Montați pedala stângă (28) „L” pe brațul pedalier (48), rotind-o în sens invers acelor de ceasornic. Montați pedala dreaptă (29) „R” pe brațul pedalier (48), rotind-o în sensul acelor de ceasornic. Strângeți cu o cheie.

SK Namontujte ľavý pedál (28) „L“ na kľuku (48) otáčaním proti smeru hodinových ručičiek. Namontujte pravý pedál (29) „R“ na kľuku (48) otáčaním v smere hodinových ručičiek. Dotiahnite kľúčom.

UA Встановіть ліву педаль (28) «L» на шатун (48), обертаючи її проти годинникової стрілки. Встановіть праву педаль (29) «R» на шатун (48), обертаючи її за годинниковою стрілкою. Затягніть ключем.

МОНТАЖ / MONTÁŽ / MONTAGE / ASSEMBLY / MONTAJE / INSTALLATION / ÖSSZESZERELÉS / MONTAGGIO / MONTAGE / MONTAŻ / ASAMBLARE / MONTÁŽ / УСТАНОВКА

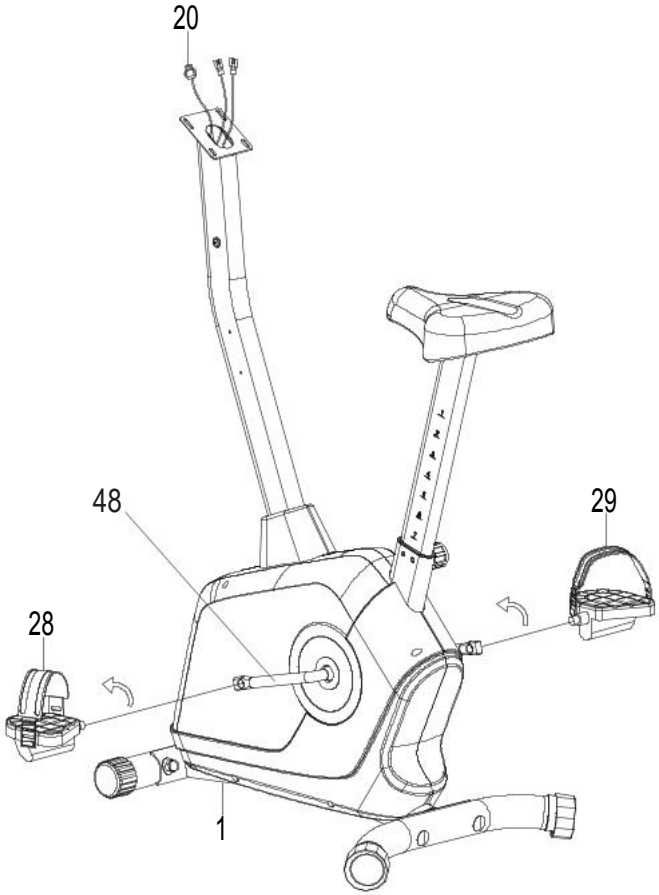

5

14	M8×16	**×2**
13	Ø8×Ø16×1,5	**×2**

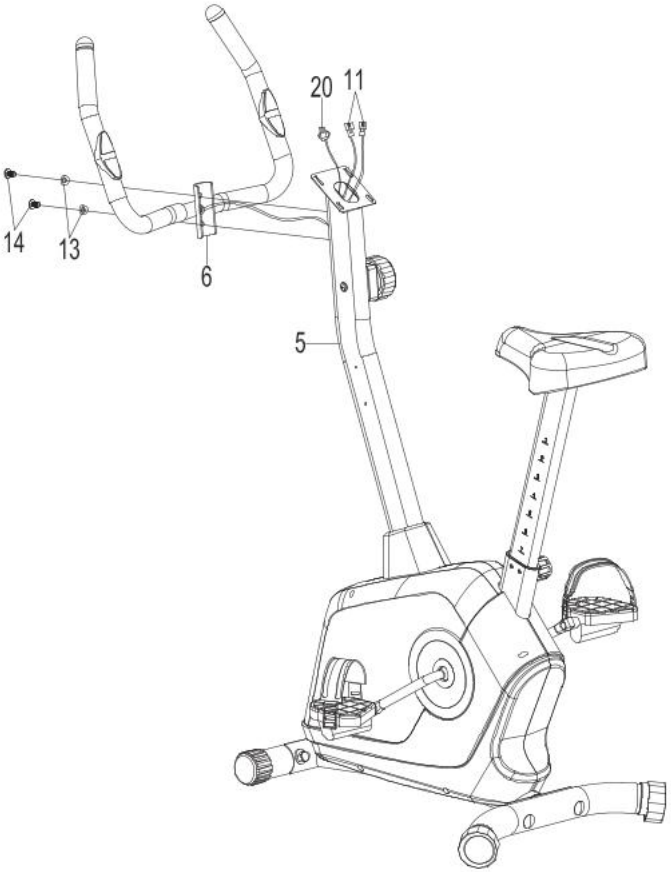

6

BG Свържете проводниците на сензора за пулс (11) и удължителния проводник (20) към проводниците, излизащи от компютъра (7). Вкарайте проводниците във вътрешността на кормилната колона (5).

CZ Připojte vodiče senzoru pulsu (11) a prodlužovací vodič (20) k vodičům vycházejícím z počítače (7). Zasuňte vodiče dovnitř sloupku řízení (5).

DE Schließen Sie die Kabel des Pulssensors (11) und das Verlängerungskabel (20) an die vom Computer (7) kommenden Kabel an. Führen Sie die Kabel in das Innere der Lenksäule (5).

EN Connect the pulse sensor wires (11) and the extension wire (20) to the wires coming from the computer (7). Insert the wires into the interior of the steering column (5).

ES Conecte los cables del sensor de pulso (11) y el cable de extensión (20) a los cables que salen del ordenador (7). Introduzca los cables en el interior de la columna de dirección (5).

FR Raccordez les câbles du capteur de pouls (11) et le câble de rallonge (20) aux câbles sortant de l'ordinateur (7). Insérez les câbles à l'intérieur de la colonne de direction (5).

HU Csatlakoztassa a pulzusérzékelő vezetékeit (11) és a hosszabbító vezetéket (20) a számítógépből (7) kijövő vezetékekhez. Vezesse be a vezetékeket a kormányoszlop (5) belsejébe.

IT Collegare i cavi del sensore di pulsazioni (11) e il cavo di prolunga (20) ai cavi provenienti dal computer (7). Inserire i cavi all'interno della colonna dello sterzo (5).

NL Sluit de kabels van de hartslagsensor (11) en de verlengkabel (20) aan op de kabels die uit de computer (7) komen. Voer de kabels in het binnenste van de stuurkolom (5).

PL Podłącz przewody sensora pulsu (11) i przewód przedłużający (20) do przewodów wychodzących z komputera (7). Wsuń przewody do środka kolumny kierownicy (5).

RO Conectați cablurile senzorului de puls (11) și cablul de prelungire (20) la cablurile care ies din computer (7). Introduceți cablurile în interiorul coloanei de direcție (5).

SK Pripojte vodiče senzora pulzu (11) a predlžovací vodič (20) k vodičom vychádzajúcim z počítača (7). Zasuňte vodiče dovnútra stĺpika riadenia (5).

UA Підключіть проводи датчика пульсу (11) та подовжувальний провід (20) до проводів, що виходять із комп'ютера (7). Вставте проводи всередину рульової колонки (5).

МОНТАЖ / MONTÁŽ / MONTAGE / ASSEMBLY / MONTAJE / INSTALLATION / ÖSSZESZERELÉS / MONTAGGIO / MONTAGE / MONTAŻ / ASAMBLARE / MONTÁŽ / УСТАНОВКА

8	M5×10	**×4**
19	ST4,8×1,5	**×2**

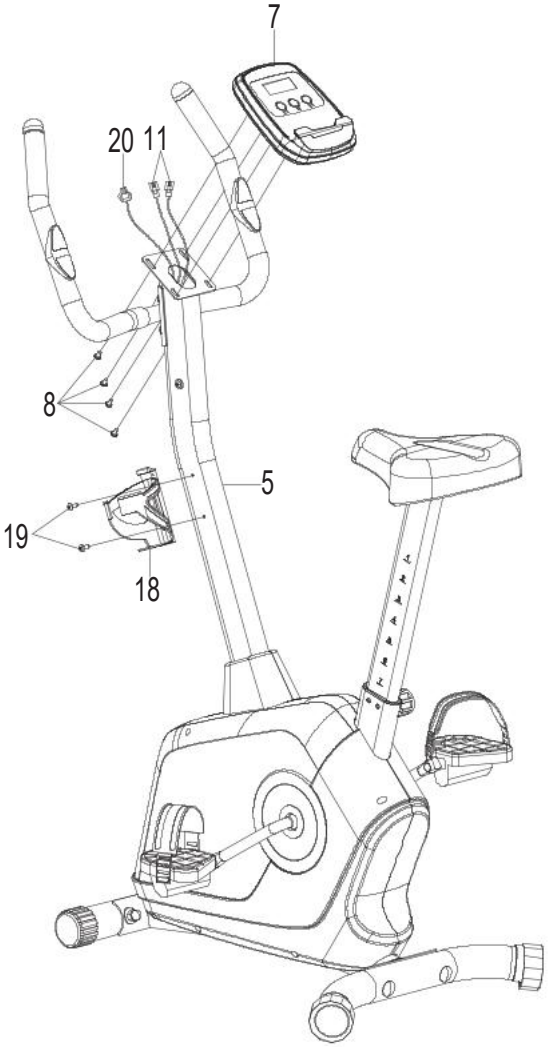

МОНТАЖ / MONTÁŽ / MONTAGE / ASSEMBLY / MONTAJE / INSTALLATION / ÖSSZESZERELÉS / MONTAGGIO / MONTAGE / MONTAŻ / ASAMBLARE / MONTÁŽ / УСТАНОВКА

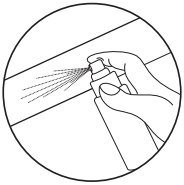
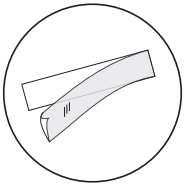
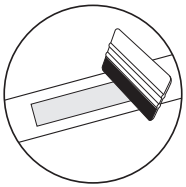

BG ПОСТАВЯНЕ НА СТИКЕР*

1. За правилно поставяне почистете повърхността, върху която ще бъде поставен стикерът. Използвайте мек почистващ препарат, вода или специален обезмасляващ агент. Подсушете повърхността с чиста, суха кърпа.
2. Отстранете защитния слой от стикера. Поставете стикера върху подготвената повърхност. Използвайте шпатула (squeegee), за да подравните стикера и да отстраните всички въздушни мехурчета.
3. За премахване на стикера използвайте специален препарат за отстраняване на стикери.

CZ PŘILEPENÍ NÁLEPKY*

1. Pre správnu aplikáciu očistite povrch, na ktorý má byť nálepka umiestnená. Použite na to jemný čistiaci prostriedok, vodu alebo špeciálny odmasťovač. Povrch osušte čistou suchou handričkou.
2. Odstráňte ochrannú vrstvu z nálepky. Umiestnite nálepku na predtým pripravený povrch. Pomocou stierky zarovnajte nálepku a odstráňte všetky vzduchové bubliny.
3. Na trvalé odstránenie nálepky použite špeciálny odstraňovač nálepiek.

DE ANBRINGUNG DES AUFKLEBERS*

1. Für eine korrekte Anbringung muss die Oberfläche, auf der der Aufkleber angebracht werden soll, gereinigt werden. Verwenden Sie dazu ein mildes Reinigungsmittel, Wasser oder ein spezielles Entfettungsmittel. Trocknen Sie die Oberfläche mit einem sauberen, trockenen Tuch ab.
2. Entfernen Sie die Schutzschicht von dem Aufkleber. Legen Sie den Aufkleber auf die vorbereitete Oberfläche. Verwenden Sie einen Rakel, um den Aufkleber auszurichten und eventuelle Luftblasen zu entfernen.
3. Um den Aufkleber dauerhaft zu entfernen, verwenden Sie einen speziellen Aufkleberentferner.

EN APPLYING A STICKER*

1. For proper application, clean the surface where the sticker should be placed. Use a mild detergent, water, or a special degreasing agent. Dry the surface with a clean, dry cloth.
2. Remove the protective layer from the sticker. Place sticker on prepared surface. Use a squeegee to align the sticker and remove any air bubbles.
3. To remove the sticker, use a special sticker remover.

ES APLICAR UNA PEGATINA*

1. Para una aplicación adecuada, limpie la superficie donde se debe colocar la pegatina. Utilice un detergente suave, agua o un agente desengrasante especial. Seque la superficie con un paño limpio y seco.
2. Retire la capa protectora de la pegatina. Coloque la pegatina sobre la superficie preparada. Use una espátula para alinear la pegatina y eliminar cualquier burbuja de aire.
3. Para quitar la pegatina, utilice un producto especial para eliminar adhesivos.

FR APPLICATION D'AUTOCOLLANT*

1. Pour une application correcte, nettoyez la surface où l'autocollant doit être placé. Utilisez pour cela un détergent doux, de l'eau ou un dégraissant spécial. Séchez la surface avec un chiffon propre et sec.
2. Retirez la couche protectrice de l'autocollant. Placez l'autocollant sur la surface préalablement préparée. Utilisez la raclette pour aligner l'autocollant et éliminer les éventuelles bulles d'air.
3. Pour retirer définitivement l'autocollant, utilisez un dissolvant d'autocollant spécial.

HU MATRICA FELHELYEZÉSE*

1. A megfelelő felhelyezés érdekében tisztítsa meg azt a felületet, ahová a matricát el kívánja helyezni. Használjon enyhe tisztítószert, vizet vagy speciális zsírtalanító szert. A felületet tiszta, száraz kendővel törölje szárazra.
2. Távolítsa el a védőréteget a matricáról. Helyezze a matricát az előkészített felületre. Spakli segítségével igazítsa be a matricát, és távolítsa el az esetleges légbuborékokat.
3. A matrica eltávolításához használjon speciális matriceltávolító szert.

IT APPLICAZIONE DELL'ETICHETTA*

1. Per una corretta applicazione, pulire accuratamente la superficie su cui applicare l'etichetta. Utilizzare un detergente delicato, acqua oppure uno sgrassatore specifico. Asciugare la superficie con un panno pulito e asciutto.
2. Rimuovere lo strato protettivo dall'etichetta. Posizionare l'etichetta sulla superficie preparata. Utilizzare una spatola per allineare l'etichetta e rimuovere eventuali bolle d'aria.
3. Per rimuovere l'etichetta, utilizzare un prodotto specifico per la rimozione degli adesivi.

NL AANBRENGEN VAN DE STICKER*

1. Reinig het oppervlak waar de sticker moet worden aangebracht grondig. Gebruik een mild reinigingsmiddel, water of een speciale ontvetter. Droog het oppervlak met een schone, droge doek.
2. Verwijder de beschermlaag van de sticker. Plaats de sticker op het voorbereide oppervlak. Gebruik een rakel om de sticker recht te strijken en luchtbellen te verwijderen.
3. Gebruik een speciale stickerverwijderaar om de sticker te verwijderen.

PL APLIKACJA NAKLEJKI*

1. W celu prawidłowej aplikacji, wyczyść powierzchnię, na której ma być umieszczona naklejka. Użyj do tego łagodnego detergentu, wody lub specjalnego środka do odtłuszczania. Osusz powierzchnię czystą, suchą szmatką.
2. Usuń z naklejki warstwę ochronną. Umieść naklejkę na przygotowanej wcześniej powierzchni. Użyj rakli do wyrównania naklejki i usunięcia ewentualnych pęcherzyków powietrza.
3. Aby trwale usunąć naklejkę, użyj specjalnego preparatu do usuwania naklejek.

RO APLICAREA UNUI AUTOCOLANT*

1. Pentru o aplicare corectă, curăţaţi suprafaţa pe care urmează să fie aplicat autocolantul. Utilizaţi un detergent delicat, apă sau un agent special de degresare. Uscaţi suprafaţa cu o cârpă curată şi uscată.
2. Îndepărtaţi stratul protector al autocolantului. Poziţionaţi autocolantul pe suprafaţa pregătită. Utilizaţi o racletă pentru a alinia autocolantul şi pentru a elimina eventualele bule de aer.
3. Pentru îndepărtarea autocolantului, utilizaţi un agent special pentru îndepărtarea autocolantelor.

SK PRILEPENIE NÁLEPKY*

1. Pre správnu aplikáciu očistite povrch, na ktorý má byť nálepka umiestnená. Použite na to jemný čistiaci prostriedok, vodu alebo špeciálny odmasťovač. Povrch osušte čistou suchou handričkou.
2. Odstráňte ochrannú vrstvu z nálepky. Umiestnite nálepku na predtým pripravený povrch. Pomocou stierky zarovnajte nálepku a odstráňte všetky vzduchové bubliny
3. Na trvalé odstránenie nálepky použite špeciálny odstraňovač nálepiek.

UA ІНСТРУКЦІЯ НАКЛЕЮВАННЯ НАЛІПКИ*

1. Для правильного нанесення очистіть поверхню, де буде розміщена наклейка. Для цього використовуйте м'який миючий засіб, воду або спеціальний знежирювач. Витріть поверхню чистою сухою тканиною.
2. Зніміть захисний шар з наклейки. Розмістіть наклейку на попередньо підготовлену поверхню. За допомогою ракеля вирівняйте наклейку та видаліть бульбашки повітря.
3. Щоб видалити наклейку назавжди, скористайтеся спеціальним засобом для зняття наклейок.

*

BG отнася се за продукти със стикери в комплекта.
CZ týka sa produktov s nálepkami v súprave
DE gilt für Produkte mit Aufklebern im Set
EN applies to products with stickers in the set
ES se aplica a productos que incluyen pegatinas en el conjunto
FR concerne les produits avec des autocollants dans l'ensemble
HU a matricát tartalmazó készletű termékekre vonatkozik
IT si applica ai prodotti che includono etichette nel set
NL van toepassing op producten met stickers in de set
PL dotyczy produktów z naklejkami w zestawie
RO Se aplică produselor cu autocolante incluse în set.
SK týka sa produktov s nálepkami v súprave
UA стосується продуктів з наклейками у комплекті

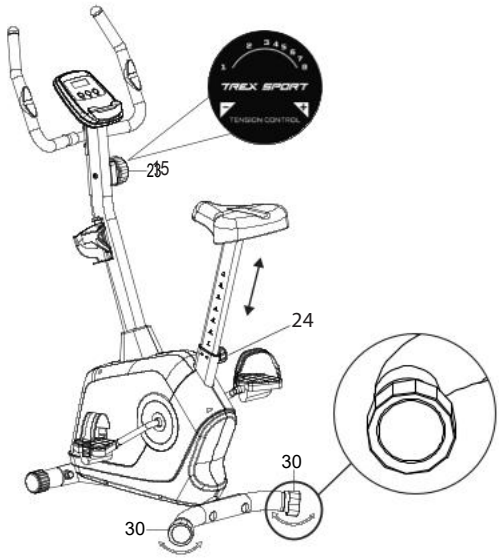

РЕГУЛИРАНЕ НА СЪПРОТИВЛЕНИЕТО

Регулирайте нивото на съпротивление според индивидуалните си нужди, като използвате регулиращия бутон (15), разположен на колоната на кормилото.

ВЕРТИКАЛНО РЕГУЛИРАНЕ НА СЕДАЛКАТА

Регулиращият бутон (24) ви позволява да регулирате височината на колоната на седалката.

НИВЕЛИРАНЕ

Регулирайте позицията на уреда, като използвате краищата на задния стабилизатор (30).

ТРАНСПОРТИРАНЕ

За да преместите уреда, натиснете надолу кормилото (6) и наклонете велосипеда, докато транспортните колела (36), разположени на предния стабилизатор, направят пълен контакт със земята. След това можете лесно да транспортирате велосипеда до желаното място. След като достигнете местоназначението, внимателно поставете уреда, като се уверите, че е стабилен.

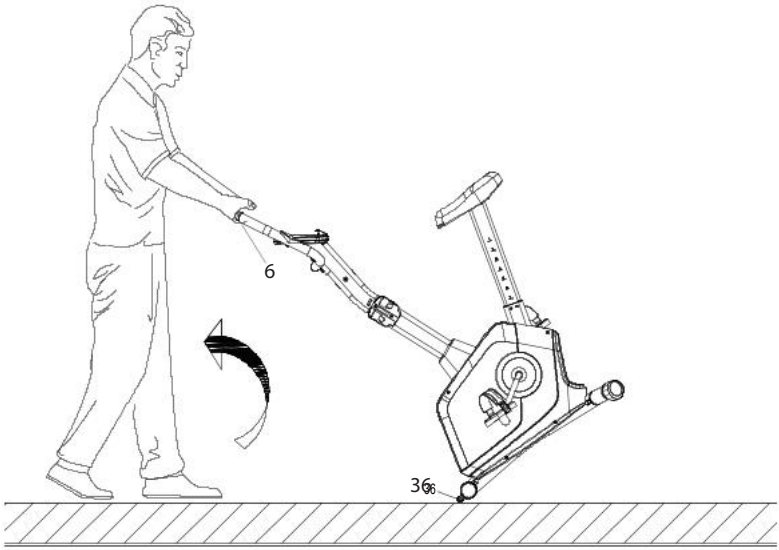

ИЗГЛЕД НА ДИСПЛЕЯ

СИМВОЛИ НА ДИСПЛЕЯ

SCAN	Автоматично показва параметрите: TIME, SPEED, DISTANCE, CALORIES, ODO, PULSE (на всеки 6 секунди) на екрана.
TIME	Показва времето на тренировка. Диапазон: 0:00–99:59
DISTANCE	Показва текущото разстояние по време на тренировка. Диапазон: 0.0–9999 km
CALORIES	Показва изгорените калории по време на тренировка. Диапазон: 0.0–9999 kcal
SPEED	Показва текущата скорост по време на тренировка. Диапазон: 0.0–99.9 km/h
ODO	Показва общото разстояние от инсталирането на батерията до изтощаването на батерията. Стойността се нулира след смяна на батерията. Диапазон: 0.0–9999 km
PULSE	Показва измерения пулс. Диапазон: 40–240 bpm. За измерване дръжте двете ръце върху сензорите за пулс и изчакайте 6–7 секунди за резултата.

Забележка: Резултатите от измерванията на пулса не трябва да се считат за медицински данни и не трябва да се използват за диагностични цели.

ФУНКЦИИ

Компютърът се включва при натискане на който и да е бутон. Компютърът се изключва автоматично след 4 минути, ако не бъде натиснат бутон.

SET	Позволява да активирате функцията за обратно броене за избран параметър: време (TIME), разстояние (DISTANCE) или калории (CALORIES).
MODE	Потвърждава настройките или избора. За изчистване на данните за време, разстояние и калории, натиснете и задръжте бутона MODE.
RESET	Нулира настройките. За нулиране на настройките натиснете и задръжте бутона. Задръжте бутона 2 секунди, за да нулирате всички стойности (с изключение на ODO).

ИНСТАЛИРАНЕ НА БАТЕРИЯТА

Извадете капака на батерията. Поставете 2 AAA батерии 1.5V в отделението за батерии на гърба на компютъра, спазвайки полярността. Затворете капака на батерията.
ЗАБЕЛЕЖКА: При изваждане на батериите всички стойности ще се нулират.

BG ПОЧИСТВАНЕ И ПОДДРЪЖКА

1. Трябва да се извършва редовна поддръжка на уреда. Тя трябва да се извършва поне на всеки 20 часа работа на уреда.
2. Поддръжката включва:
   - проверка на движещите се части на уреда и поддържането им смазани. Препоръчва се използването на грес за велосипедни лагери или многофункционални греси за фитнес оборудване
   - грижа за други части на уреда, т.е. затягане на болтове и гайки
   - проверка на захранващите кабели (ако има такива на уреда) за повреди
3. За почистване на уреда се препоръчва да се използва мека кърпа, леко навлажнена с вода или евентуално със сапун и вода. Не използвайте силни вещества или остри почистващи материали, които могат да повредят уреда. Особено внимание трябва да се обърне на пластмасовите компоненти.
4. След всяка употреба отстранете всички следи от пот и замърсявания от уреда.

BG ОТСТРАНЯВАНЕ НА НЕИЗПРАВНОСТИ

Проблем	Възможно решение
Компютърът не показва данни.	1. Разглобете компютъра и проверете дали кабелите са правилно свързани и не са повредени. 2. Проверете дали батериите са поставени правилно. 3. Ако батериите в компютъра са изтощени, заменете ги с нови.
Уредът издава смущаващи звуци по време на употреба.	Проверете дали всички части на уреда са правилно монтирани. Затегнете винтовете.
Компютърът не показва пулс или стойностите са неправилни.	1. Уверете се, че сензорът за пулс и кабелите на компютъра са правилно свързани. 2. За да осигурите правилно измерване на пулса, поставете двете ръце върху сензорите. Помнете, че резултатите от измерването могат леко да се различават. Не стискайте прекалено силно сензорите с ръцете, тъй като това може да причини грешки в измерването. 3. Не стискайте прекалено силно сензорите с ръцете, тъй като това може да причини грешки в измерването.
Уредът е нестабилен.	Завъртете края на задния стабилизатор, за да нивелирате уреда.

BG ГАРАНЦИЯ

1. Клиентът има следните възможности за предявяване на рекламация:
   - чрез попълване на формуляр на уебсайта: **https://trexsport.com/pl/serwis/**
   - по електронна поща: **support@trexsport.com**
   - писмено на кореспондентския адрес:

     TREX S.A.
     ul. Długa 24/13
     31-146 Kraków
     Полша
2. Дефектите, установени по време на гаранционния период, ще бъдат отстранени безплатно в срок от 14 работни дни от датата на доставката на устройството. Ако е необходимо продуктът да бъде изпратен за ремонт в чужбина или да се внесат резервни части от чужбина, срокът за ремонт може да бъде удължен.
3. Прилага се законодателството на държавата, в която стоките са доставени, включително гаранционните разпоредби. Конвенцията на ООН за договорите за международна продажба на стоки (CISG) не се прилага.
4. Гаранцията не покрива щети, причинени от неправилна употреба.

BG ОПАЗВАНЕ НА ОКОЛНАТА СРЕДА

Този продукт се доставя в опаковка, която го предпазва от евентуални повреди по време на транспортиране. Опаковъчните материали са суровини и подлежат на рециклиране. Изхвърляйте тези материали, като ги разделяте според вида им.

За да защитите околната среда, предавайте използваните батерии в пункт за рециклиране. Не изхвърляйте използваните батерии в контейнерите за битови отпадъци. По този начин ще допринесете за опазването на околната среда.

Използваните електрически уреди (включително компютърът в този продукт) са рециклируеми материали и не трябва да се изхвърлят заедно с битовите отпадъци, тъй като могат да съдържат опасни вещества за човешкото здраве и околната среда. Любезно ви молим за активно съдействие в икономичното управление на природните ресурси и опазването на околната среда, като предавате използваните електрически уреди в съответните пунктове за рециклиране.

22
PAP

Инструкцията за употреба е отпечатана върху хартия, подходяща за рециклиране. Сортирайте я в съответствие с правилата за разделно събиране.

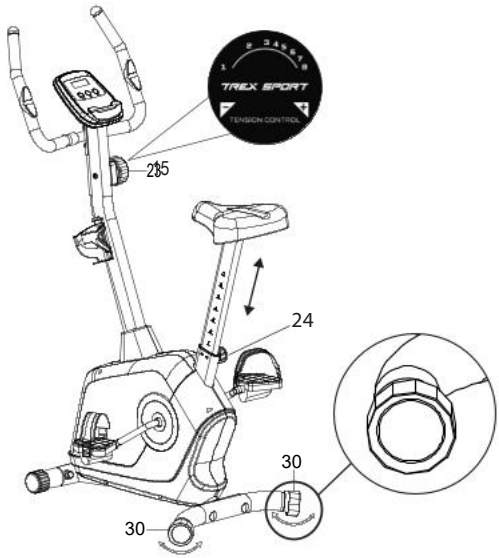

NASTAVENÍ ODPORU

Nastavte úroveň odporu podle svých individuálních potřeb pomocí regulačního knoflíku (15) umístěného na sloupku řídítek.

NASTAVENÍ SEDLA VE VERTIKÁLE

Nastavovací knoflík (24) umožňuje nastavení výšky sedlové tyče.

VYROVNÁNÍ

Upravte nastavení zařízení pomocí koncových částí zadního stabilizátoru (30).

PŘEMÍSŤOVÁNÍ

Pro přemístění zařízení stiskněte řídítka (6) a nakloňte kolo tak, aby se transportní kolečka (36) na předním stabilizátoru plně dotýkala země. Nyní můžete kolo snadno přemístit na požadované místo. Po dosažení cílového místa zařízení jemně položte a ujistěte se, že je stabilní.

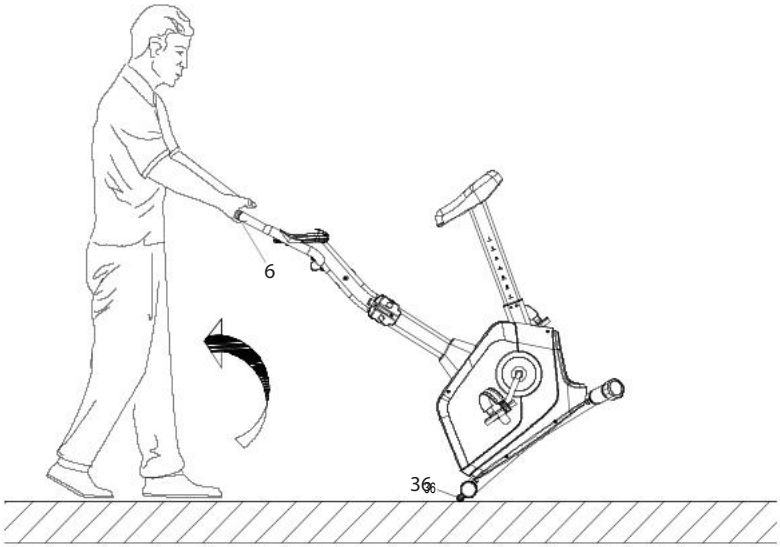

DISPLEJ

ÚDAJE ZOBRAZENÉ NA DISPLEJI

SCAN	Automaticky zobrazuje parametry: TIME, SPEED, DISTANCE, CALORIES, ODO, PULSE (každých 6 sekund) na obrazovce.
TIME	Zobrazuje dobu tréninku. Rozsah 0:00–99:59.
DISTANCE	Zobrazuje aktuální vzdálenost během tréninku. Rozsah 0.0–9999 km.
CALORIES	Zobrazuje spálené kalorie během tréninku. Rozsah 0.0–9999 kcal.
SPEED	Zobrazuje aktuální rychlost během cvičení. Rozsah 0.0–99.9 km/h.
ODO	Zobrazuje celkovou vzdálenost od instalace baterie do jejího vybití. Hodnota se po výměně baterie vynuluje. Rozsah 0.0–9999 km.
PULSE	Zobrazuje měřený puls. Rozsah 40–240 bpm. Chcete-li měřit, položte obě ruce na senzory tepu a počkejte 6–7 sekund na výsledek.

Pozor: Výsledky měření pulsu nelze považovat za lékařská data a nelze je použít pro diagnostické účely.

FUNKCE TLAČÍTEK

Počítač se zapne, když stisknete libovolné tlačítko. Počítač se automaticky vypne po 4 minutách, pokud není stisknuto žádné tlačítko.

SET	Umožňuje spustit funkci odpočítávání vybraného parametru: času (TIME), vzdálenosti (DISTANCE) nebo kalorií (CALORIES).
MODE	Potvrzuje nastavení nebo výběr. Chcete-li vymazat údaje o čase, vzdálenosti a hodnotách kalorií, stiskněte a podržte tlačítko MODE.
RESET	Resetuje nastavení. Chcete-li resetovat nastavení, stiskněte a podržte tlačítko. Podržte tlačítko po dobu 2 sekund, aby se všechny hodnoty (kromě ODO) resetovaly na nulu.

MONTÁŽ BATERIÍ

Sejměte kryt prostoru pro baterie. Vložte 2 baterie AAA 1,5 V do prostoru pro baterie na zadní straně počítače podle polarity. Zavřete kryt prostoru pro baterie.
POZOR: Po vyjmutí baterií budou všechny hodnoty funkcí resetovány na nulu.

CZ ČIŠTĚNÍ A ÚDRŽBA

1. Zařízení vyžaduje pravidelnou údržbu. Měla by být provedena nejméně každých 20 hodin provozu zařízení.
2. Údržba zahrnuje kontrolu:
   - pohyblivé části zařízení, tj. kontrola, zda jsou správně namazané. Pokud ne, namažte je. Doporučuje se používat speciální maziva pro ložiska kol nebo pro fitness zařízení.
   - všechny části zařízení, tj. dotažení šroubů a matic,
   - napájecí kabely (pokud jsou v přístroji) kvůli poškození.
3. K čištění zařízení používejte měkký hadřík mírně navlhčený vodou nebo případně vodou s mýdlem. Nepoužívejte žádné silné čistící prostředky a ani materiály, které mohou zařízení poškodit. Zvláštní pozornost je třeba věnovat plastovým komponentům.
4. Po každém použití odstraňte ze zařízení všechny stopy potu a nečistot.

CZ ŘEŠENÍ PROBLÉMŮ

Problém	Řešení
Počítač nezobrazuje údaje	1. Demontujte počítač a zkontrolujte, zda jsou kabely správně připojeny a zda nejsou poškozeny. 2. Zkontrolujte, zda jsou baterie vloženy správně. 3. Vyměňte baterie za nové.
Zařízení vydává rušivé zvuky během používání.	Zkontrolujte, zda jsou všechny části zařízení správně namontovány. Utáhněte šrouby.
Neukazují se hodnoty pulsu, nebo hodnoty jsou špatné.	1. Ujistěte se, že převody měření pulsu jsou správně připevněny. 2. Aby jste zajistili správne měření pulsu držte obě dlaně na senzorech. Pamatujte, že systémměření pulsu nemusí být zcela přesný. 3. Příliš pevné uchopení senzorů pulsu. Držte dlaně na senzorech pulsu a nesvírejte dlaně příliš pevně.
Zařízení není stabilní.	Nastavte koncovku zadního stabilizátoru tak, aby jste dali stroj do roviny.

CZ ZÁRUKA

1. Zákazník má následující možnosti uplatnění reklamace:
   - prostřednictvím kroků na webové stránce: **https://trexsport.com/pl/serwis/**
   - e-mailem: **support@trexsport.com**
   - písemně na adresu:

     TREX S.A.
     ul. Długa 24/13
     31-146 Kraków
     Polsko
2. Reklamace včetně odstranění vady musí být vyřízena a kupující o tom musí být informován nejpozději do třiceti (30) dnů ode dne uplatnění reklamace, pokud se prodávající s kupujícím nedohodne na delší lhůtě. Pokud je třeba poslat produkt na opravu do zahraničí nebo dovézt náhradní díly ze zahraničí, oprava může trvat déle.
3. Použije se právo země, do které bylo zboží dodáno, včetně záručních ustanovení. Neplatí Úmluva OSN o smlouvách o mezinárodní koupi zboží.
4. Záruka se nevztahuje na poškození způsobená nesprávným používáním.

CZ OCHRANA ŽIVOTNÍHO PROSTŘEDÍ

Tento výrobek je dodáván v obalu, aby byl chráněn před možným poškozením během přepravy. Obaly jsou vyrobené ze surovin, které lze recyklovat. Tyto materiály vyhazujte podle jejich typu.

Z důvodu ochrany životního prostředí musí být použité baterie odevzdané v místě prodeje, nebo předané do určené sběrny pro skladování druhotných surovin. Nevyhazujte použité baterie do domovních košů na odpadky. Tímto budete přispívat k ochraně životního prostředí.

Opotřebovaná elektrická zařízení (včetně počítadla) jsou druhotné suroviny – nesmí se vyhazovat do kontejnerů na domovní odpady, protože mohou obsahovat látky nebezpečné pro lidské zdraví a životní prostředí! Prosíme o aktivní podporu efektivního hospodaření s přírodními zdroji a ochranu životního prostředí, použité zařízení odevzdejte do sběrny pro skladování druhotných surovin – použitých elektrických zařízení.

22
PAP

Návod k použití byl vytištěn na recyklovatelném papíře. Třiďte ho v souladu s platnými pravidly.

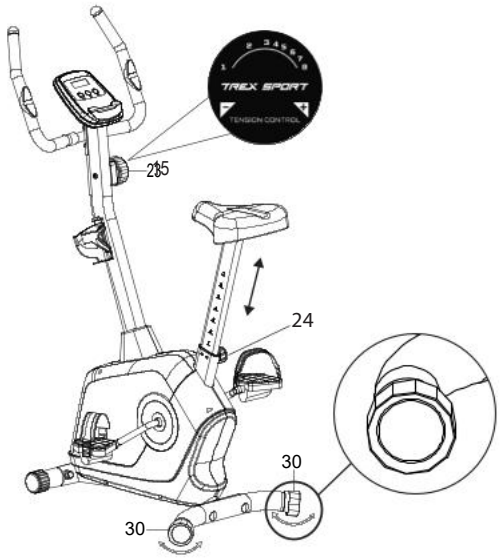

WIDERSTANDSEINSTELLUNG

Passen Sie den Widerstandsgrad mit dem Einstellknopf (15) an Ihre individuellen Bedürfnisse an. Der Knopf befindet sich an der Lenksäule.

EINSTELLUNG DES SATTELS IN DER VERTIKALEN

Der Einstellknopf (24) ermöglicht die Anpassung der Höhe der Sattelstütze.

NIVELLIERUNG

Passen Sie die Einstellung des Geräts mit den Enden des hinteren Stabilisators (30) an.

TRANSPORT

Um das Gerät zu bewegen, drücken Sie auf den Lenker (6) und kippen Sie das Fahrrad, bis die Transportrollen (36) am vorderen Stabilisator vollständig Bodenkontakt haben. Sie können das Fahrrad nun problemlos an den gewünschten Ort bewegen. Sobald Sie am Zielort angekommen sind, setzen Sie das Gerät vorsichtig ab und stellen Sie sicher, dass es stabil steht.

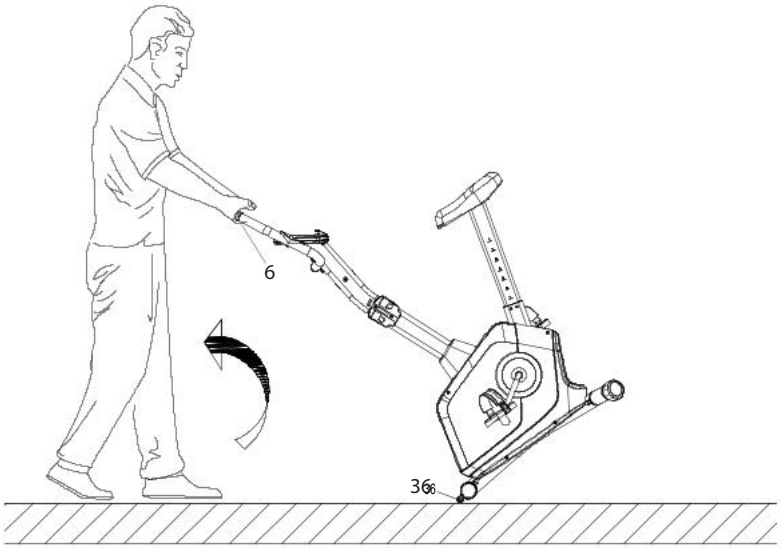

DISPLAY

COMPUTER ANZEIGE

SCAN	Zeigt automatisch die Parameter an: TIME, SPEED, DISTANCE, CALORIES, ODO, PULSE (alle 6 Sekunden) auf dem Bildschirm.
TIME	Zeigt die Trainingszeit an. Bereich 0:00–99:59.
DISTANCE	Zeigt die aktuelle Distanz während des Trainings an. Bereich 0.0–9999 km.
CALORIES	Zeigt die während des Trainings verbrannten Kalorien an. Bereich 0.0–9999 kcal.
SPEED	Zeigt die aktuelle Geschwindigkeit während des Trainings an. Bereich 0.0–99.9 km/h.
ODO	Zeigt die Gesamtdistanz seit der Installation der Batterie bis zu ihrem Verbrauch an. Der Wert wird nach einem Batteriewechsel auf null zurückgesetzt. Bereich 0.0–9999 km.
PULSE	Zeigt die gemessene Herzfrequenz an. Bereich 40–240 bpm. Um zu messen, halten Sie beide Hände an die Pulssensoren und warten Sie 6–7 Sekunden auf das Ergebnis.

Achtung: Die Ergebnisse der Pulsmessung dürfen nicht als medizinische Daten betrachtet oder für diagnostische Zwecke verwendet werden.

FUNKTIONEN

Der Computer schaltet sich ein, wenn eine beliebige Taste gedrückt wird. Der Computer schaltet sich automatisch nach 4 Minuten aus, wenn keine Taste gedrückt wird.

SET	Ermöglicht das Starten der Countdown-Funktion für einen ausgewählten Parameter: Zeit (TIME), Distanz (DISTANCE) oder Kalorien (CALORIES).
MODE	Bestätigt die Einstellungen oder die Auswahl. Um Daten zu Zeit, Distanz und Kalorienwerten zu löschen, drücken und halten Sie die MODE-Taste.
RESET	Setzt die Einstellungen zurück. Um die Einstellungen zurückzusetzen, drücken und halten Sie die Taste. Halten Sie die Taste 2 Sekunden lang gedrückt, um alle Werte (außer ODO) auf null zurückzusetzen.

EINBAU DER BATTERIEN

Entfernen Sie die Abdeckung des Batteriefachs. Legen Sie 2 AAA-Batterien (1,5 V) in das Batteriefach auf der Rückseite des Computers gemäß der Polarität ein. Verschließen Sie das Batteriefach mit der Abdeckung.
ACHTUNG: Wenn die Batterien entfernt werden, werden alle Funktionswerte auf Null zurückgesetzt.

1. Warten Sie das Gerät regelmäßig. Dies sollte mindestens alle 20 Betriebsstunden durchgeführt werden.
2. Die Instandhaltung umfasst die Kontrolle von:
   - bewegliche Teile des Gerätes, d.H. auf ordnungsgemäße Schmierung achten. Falls diese nicht richtig vorhanden ist, fetten Sie sie ein. Es wird empfohlen, spezielle Schmiermittel für Fahrradlager oder für Fitnessgeräte zu verwenden.
   - das Anziehen von Schrauben und Muttern,
   - Netzkabel (falls im Gerät vorhanden) auf Beschädigungen prüfen.
3. Verwenden Sie zum Reinigen des Geräts ein weiches Tuch, das Sie leicht mit Wasser oder mit Seife und Wasser angefeuchtet haben. Verwenden Sie keine starken Substanzen oder scharfen Reinigungsmittel, die das Gerät beschädigen können. Besondere Vorsicht ist bei Kunststoffteilen geboten.
4. Entfernen Sie nach jedem Gebrauch alle Schweiß- und Schmutzspuren vom Gerät.

DE FEHLERBEHEBUNG

Problem	Lösungsvorschlag
Der Computer zeigt keine Daten an.	1. Bauen Sie den Computer auseinander und prüfen Sie, ob die Kabel richtig angeschlossen und nicht beschädigt sind. 2. Überprüfen Sie, ob die Batterien richtig eingelegt sind. 3. Ersetzen Sie die Batterien durch neue.
Das Gerät macht während des Gebrauchs störende Geräusche.	Überprüfen Sie, ob alle Teile des Geräts korrekt installiert sind. Ziehen Sie die Schrauben an.
Die Herzfrequenz wird nicht angezeigt oder die Herzfrequenzanzeige zeigt Unregelmäßigkeiten.	1. Überprüfen Sie, ob die Verbindungen des Sensorkabels und des Computers richtig angeschlossen sind. 2. Um eine korrekte Pulsmessung zu erhalten, müssen Sie beide Hände auf die Sensoren auflegen. Denken Sie daran, dass die Messungen des Herzfrequenzüberwachungssystems möglicherweise ungenau sein können. 3. Halten Sie die Sensoren nicht zu fest umgriffen. Dies kann zu Messfehlern führen.
Das Gerät wackelt.	Drehene Sie die Endkappe am hinteren Fußrohr, um das Gerät auszurichten.

DE GEWÄHRLEISTUNG

1. Sie haben folgende Möglichkeiten, um Ihre Reklamation zu melden:
   - via Reklamationsformular auf der Internetseite: **https://trexsport.com/de/reklamation/**
   - via E-Mail: **support@trexsport.com**
   - schriftlich an folgende Adresse:

     Grosner Sport GmbH
     Prenzlauer Str. 3D
     17321 Löcknitz
     Deutschland
2. Mängel, die innerhalb der Gewährleistungsfrist auftreten, werden im Regelfall innerhalb von 14 Werktagen ab dem Zustelldatum des mangelhaften Artikels kostenlos beseitigt. Falls das Gerät zur Reparatur ins Ausland geschickt oder Ersatzteile aus dem Ausland beschafft werden müssen, kann die Reparatur länger dauern.
3. Es gilt das Recht des Landes, einschließlich der Gewährleistungsbestimmungen, in das die Ware geliefert wird. UN-Kaufrecht gilt nicht.
4. Die Gewährleistung gilt nicht für Schäden, die durch eine unsachgemäße Benutzung entstanden sind.

DE UMWELTSCHUTZ

Dieses Produkt wird in einer Verpackung geliefert, um es vor möglichen Transportschäden zu schützen. Die Verpackung ist unverarbeitetes Rohmaterial und kann recycelt werden. Entsorgen Sie diese nach den geltenden Vorschriften der örtlichen Abfallentsorgung.

Um die Umwelt zu schützen, geben Sie die leeren Batterien an einem Sammelpunkt für das Recycling von elektrischen und elektronischen Geräten ab. Damit leisten Sie einen wichtigen Beitrag zum Schutz unserer Umwelt.

Gebrauchte elektrische Geräte (einschließlich eines Computers) sind recycelbare Materialien – sie dürfen nicht im Hausmüll entsorgt werden, da sie Substanzen enthalten können, die für die menschliche Gesundheit und die Umwelt gefährlich sein können! Bitte helfen Sie aktiv beim wirtschaftlichen Umgang mit natürlichen Ressourcen und beim Umweltschutz, indem Sie dieses Gerät bei der entsprechenden Rücknahmestelle abgeben.

22
PAP

Die Bedienungsanleitung wurde auf recycelbarem Papier gedruckt. Bitte entsorgen Sie sie gemäß den geltenden Vorschriften zur Mülltrennung.

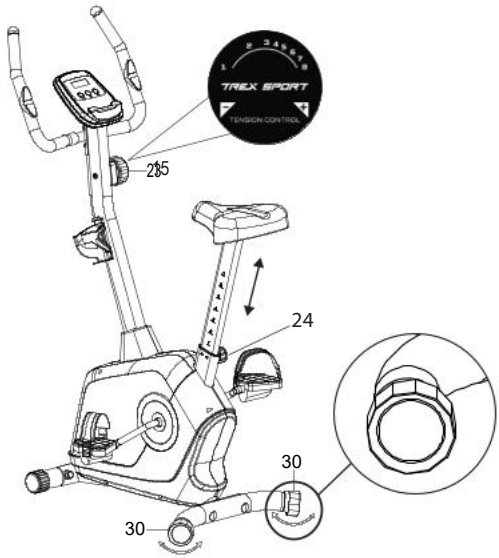

RESISTANCE ADJUSTMENT

Adjust the resistance level to your individual needs using the adjustment knob (15) located on the handlebar column.

VERTICAL SADDLE ADJUSTMENT

The adjustment knob (24) allows you to adjust the height of the saddle column.

LEVELING

Adjust the device's position using the ends of the rear stabilizer (30).

TRANSPORTING

To move the device, press down on the handlebar (6) and tilt the bike until the transport wheels (36) located on the front stabilizer make full contact with the ground. You can now easily transport the bike to the desired location. Once you reach your destination, gently place the device down, ensuring it is stable.

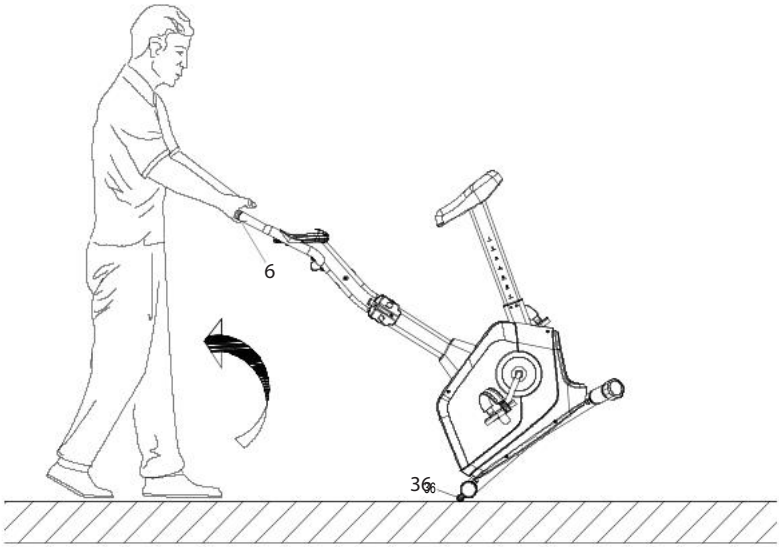

DISPLAY VIEW

SYMBOLS ON THE DISPLAY

SCAN	Automatically displays parameters: TIME, SPEED, DISTANCE, CALORIES, ODO, PULSE (every 6 seconds) on the screen.
TIME	Displays the training time. Range 0:00–99:59.
DISTANCE	Displays the current distance during training. Range 0.0–9999 km.
CALORIES	Displays the calories burned during training. Range 0.0–9999 kcal.
SPEED	Displays the current speed during exercise. Range 0.0–99.9 km/h.
ODO	Displays the total distance from the installation of the battery until it is exhausted. The value resets to zero after replacing the battery. Range 0.0–9999 km.
PULSE	Displays the measured heart rate. Range 40–240 bpm. To measure, hold both hands on the pulse sensors and wait 6-7 seconds for the result.

Note: Pulse measurement results should not be considered medical data and must not be used for diagnostic purposes.

FUNCTIONS

The computer turns on when any button is pressed. The computer automatically turns off after 4 minutes if no button is pressed.

SET	Allows you to activate the countdown function for a selected parameter: time (TIME), distance (DISTANCE), or calories (CALORIES).
MODE	Confirms settings or selection. To clear data on time, distance, and calorie values, press and hold the MODE button.
RESET	Resets the settings. To reset settings, press and hold the button. Hold the button for 2 seconds to reset all values (except ODO) to zero.

BATTERY INSTALLATION

Remove the battery compartment cover. Insert 2 AAA 1.5V batteries into the battery compartment on the back of the computer, following the polarity. Close the battery compartment cover.
NOTE: When the batteries are removed, all function values will reset to zero.

1. Regular maintenance of the device should be considered. It should be carried out at least every 20 hours of operation of the device.
2. Maintenance includes:
   - checking on moving parts of the equipment and keeping them greased. It is recommended to use bicycle bearing greases or multi-component greases for fitness equipment.
   - taking care of other parts of the device, i.e.tightening bolts and nuts,
   - checking power cords (if present in the device) for damage.
3. To clean the equipment it's recommended to use a soft cloth slightly moistened with water or possibly with soap and water. Do not use strong substances or sharp cleaning materials that can damage the equipment. Particular care should be taken with plastic components.
4. After each use, remove all traces of sweat and dirt from the device.

EN TROUBLESHOOTING

Problem	Possible solution
The computer doesn't display data.	1. Disassemble the computer and check if the cables are correctly connected and are not damaged. 2. Check if the batteries are inserted correctly. 3. If batteries in the computer are exhausted replace them with the new ones.
The device makes disturbing sounds during use.	Check if all parts of the device are installed correctly. Tighten the screws.
The computer doesn't display the heartbeat or the values are incorrect.	1. Make sure that the pulse sensor and computer cables are properly connected. 2. To ensure correct pulse reading, hold both hands on the sensors. Remember that the measurements may be slightly inaccurate. Do not clamp your hands on the sensors too much as it may cause measurement errors. 3. Do not clamp your hands on the sensors too much as it may cause measurement errors.
The equipment is unstable.	Turn the end of the rear stabilizer to level the device.

EN WARRANTY

1. Customer has the following options for submitting a complaint:
   - by filling the form on website: **https://trexsport.com/pl/serwis/**
   - by an email: **support@trexsport.com**
   - in writing to the correspondence address:

     TREX S.A.
     ul. Długa 24/13
     31-146 Kraków
     Poland
2. Defects revealed during the warranty period will be removed free of charge within 14 working days from the date of delivery of device. If it is necessary to send product for repair abroad or to import spare parts from abroad, the repair period may be extended.
3. The law of the country to which the goods were delivered shall apply, including warranty rules. CISG does not apply.
4. The warranty does not cover damage caused by improper use.

EN ENVIRONMENTAL PROTECTION

This item has been packaged to protect it from potential damage during shipping. The packaging can be recycled. Discard these materials according to their type.

To protect the environment, take used batteries to the recycling facility. Do not discard used batteries to your household rubbish bins. In this way you will contribute to environmental protection.

Used electrical devices(including the computer in this item) are recyclable materials-you must not discard them to your household waste as they may contain dangerous substances for human health and environment! We kindly ask you for your active help in economical management of natural resources and environmental protection by handing over the used electrical devices to the right recycling facility.

22
PAP

The user manual is printed on recyclable paper. Please sort it according to local recycling guidelines.

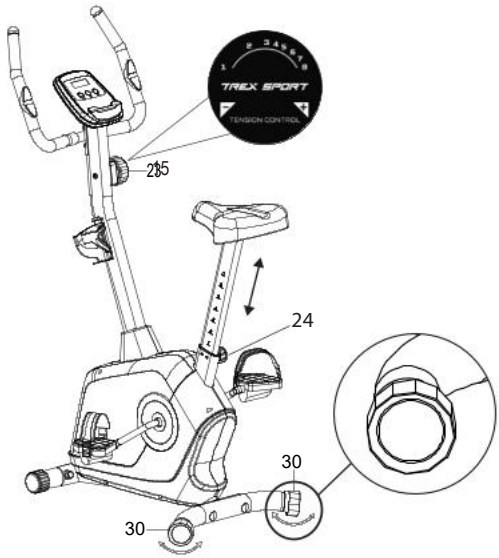

AJUSTE DE RESISTENCIA

Ajuste el nivel de resistencia según sus necesidades individuales utilizando la perilla de ajuste (15) ubicada en la columna del manillar.

AJUSTE VERTICAL DEL SILLÍN

La perilla de ajuste (24) permite ajustar la altura de la columna del sillín.

NIVELACIÓN

Ajuste la posición del dispositivo utilizando los extremos del estabilizador trasero (30).

TRANSPORTE

Para mover el dispositivo, presione hacia abajo el manillar (6) e incline la bicicleta hasta que las ruedas de transporte (36) ubicadas en el estabilizador delantero hagan contacto completo con el suelo. Luego puede transportar fácilmente la bicicleta al lugar deseado. Una vez que llegue a su destino, coloque suavemente el dispositivo, asegurándose de que esté estable.

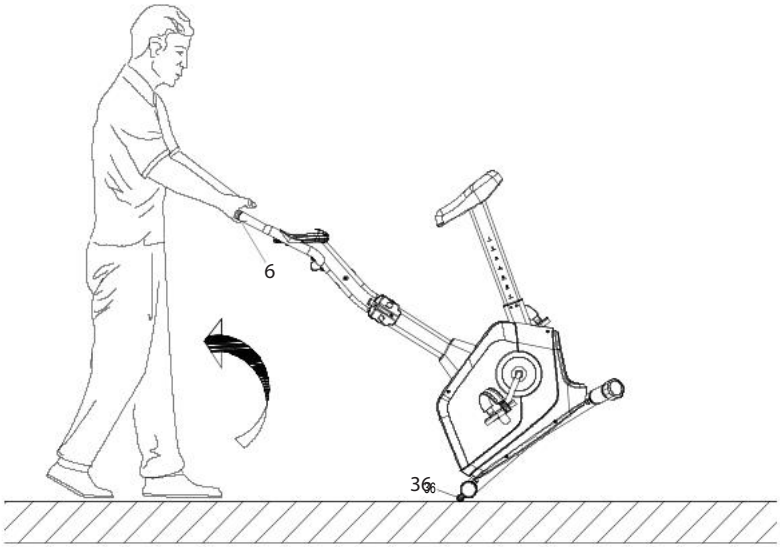

VISTA DE LA PANTALLA

SÍMBOLOS EN LA PANTALLA

SCAN	Muestra automáticamente los parámetros: TIME, SPEED, DISTANCE, CALORIES, ODO, PULSE (cada 6 segundos) en la pantalla.
TIME	Muestra el tiempo de entrenamiento. Rango: 0:00–99:59.
DISTANCE	Muestra la distancia actual durante el entrenamiento. Rango: 0.0–9999 km.
CALORIES	Muestra las calorías quemadas durante el entrenamiento. Rango: 0.0–9999 kcal.
SPEED	Muestra la velocidad actual durante el ejercicio. Rango: 0.0–99.9 km/h.
ODO	Muestra la distancia total desde la instalación de la batería hasta que se agota. El valor se restablece a cero después de reemplazar la batería. Rango: 0.0–9999 km.
PULSE	Muestra la frecuencia cardíaca medida. Rango: 40–240 bpm. Para medir, coloque ambas manos en los sensores de pulso y espere 6–7 segundos para obtener el resultado.

Nota: Los resultados de la medición del pulso no deben considerarse datos médicos y no deben utilizarse con fines diagnósticos.

FUNCIONES

El ordenador se enciende al presionar cualquier botón. El ordenador se apaga automáticamente después de 4 minutos si no se presiona ningún botón.

SET	Permite activar la función de cuenta regresiva para un parámetro seleccionado: tiempo (TIME), distancia (DISTANCE) o calorías (CALORIES).
MODE	Confirma la configuración o selección. Para borrar los datos de tiempo, distancia y calorías, mantenga presionado el botón MODE.
RESET	Restablece la configuración. Para restablecer la configuración, mantenga presionado el botón. Mantenga el botón durante 2 segundos para restablecer todos los valores (excepto ODO) a cero.

INSTALACIÓN DE LA BATERÍA

Retire la tapa de la batería. Inserte 2 baterías AAA de 1.5V en el compartimento de la batería en la parte posterior del ordenador, respetando la polaridad. Cierre la tapa del compartimento de la batería.
NOTA: Cuando se retiran las baterías, todos los valores se restablecen a cero.

1. Se debe considerar el mantenimiento regular del dispositivo. Debe realizarse al menos cada 20 horas de funcionamiento del dispositivo.
2. El mantenimiento incluye:
   - la comprobación de las partes móviles del equipo y el mantenimiento de su lubricación. Se recomienda utilizar grasas para rodamientos de bicicletas o grasas multicomponente para equipos de fitness
   - el cuidado de otras partes del dispositivo, es decir, el apriete de tornillos y tuercas
   - la comprobación de los cables de alimentación (si están presentes en el dispositivo) para detectar daños
3. Para limpiar el equipo, se recomienda utilizar un paño suave ligeramente humedecido con agua o, en su caso, con agua y jabón. No utilice sustancias fuertes ni materiales de limpieza abrasivos que puedan dañar el equipo. Se debe prestar especial atención a los componentes de plástico.
4. Después de cada uso, elimine todos los restos de sudor y suciedad del dispositivo.

ES SOLUCIÓN DE PROBLEMAS

Problema	Posible solución
El ordenador no muestra datos.	1. Desmonte el ordenador y verifique si los cables están correctamente conectados y no están dañados. 2. Compruebe si las baterías están insertadas correctamente. 3. Si las baterías del ordenador están agotadas, sustitúyalas por unas nuevas.
El dispositivo produce ruidos molestos durante el uso.	Compruebe si todas las partes del dispositivo están instaladas correctamente. Apriete los tornillos.
El ordenador no muestra la frecuencia cardíaca o los valores son incorrectos.	1. Asegúrese de que el sensor de pulso y los cables del ordenador estén correctamente conectados. 2. Para garantizar una lectura correcta del pulso, coloque ambas manos sobre los sensores. Recuerde que los resultados de medición pueden variar ligeramente. No apriete demasiado los sensores con las manos, ya que puede causar errores de medición. 3. No apriete demasiado los sensores con las manos, ya que puede causar errores de medición.
El equipo es inestable.	Gire el extremo del estabilizador trasero para nivelar el dispositivo.

1. El cliente dispone de las siguientes opciones para presentar una reclamación:
   - mediante el formulario de reclamación disponible en el sitio web: **https://trexsport.com/pl/serwis/**
   - por correo electrónico: **support@trexsport.com**
   - por escrito a la dirección de correspondencia:

     TREX S.A.
     ul. Długa 24/13
     31-146 Kraków
     Polonia
2. Los defectos detectados durante el período de garantía se eliminarán de forma gratuita en un plazo de 14 días laborables a partir de la fecha de entrega del dispositivo. Si es necesario enviar el producto para su reparación al extranjero o importar piezas de repuesto del extranjero, el plazo de reparación podrá ampliarse.
3. Se aplicará la legislación del país al que se entregaron los bienes, incluidas las normas de garantía. La CISG no será de aplicación.
4. La garantía no cubre los daños causados por un uso indebido.

ES PROTECCIÓN DEL MEDIO AMBIENTE

Este producto ha sido embalado para protegerlo de posibles daños durante el transporte. El embalaje es reciclable. Deseche estos materiales de acuerdo con su tipo.

Para proteger el medio ambiente, lleve las baterías usadas a un centro de reciclaje. No deseche las baterías usadas en los contenedores de residuos domésticos. De este modo contribuirá a la protección del medio ambiente.

Los dispositivos eléctricos usados (incluido el ordenador de este producto) son materiales reciclables. No deben desecharse junto con los residuos domésticos, ya que pueden contener sustancias peligrosas para la salud humana y el medio ambiente. Le rogamos que colabore activamente en la gestión responsable de los recursos naturales y en la protección del medio ambiente entregando los dispositivos eléctricos usados en el punto de reciclaje correspondiente.

22
PAP

El manual de usuario está impreso en papel reciclable. Por favor, clasifíquelo de acuerdo con las directrices locales de reciclaje.

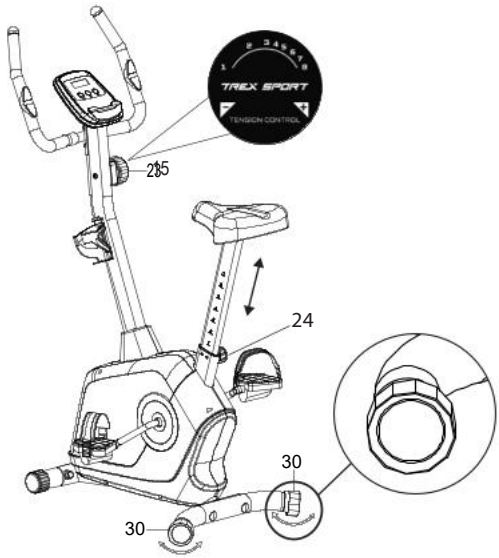

RÉGLAGE DE LA RÉSISTANCE

Réglez le niveau de résistance selon vos besoins individuels à l'aide du bouton de réglage (15) situé sur la colonne du guidon.

RÉGLAGE DE LA SELLE EN POSITION VERTICALE

Le bouton de réglage (24) permet d'ajuster la hauteur de la tige de selle.

MISE À NIVEAU

Ajustez la position de l'appareil à l'aide des extrémités du stabilisateur arrière (30).

TRANSPORT

Pour déplacer l'appareil, appuyez sur le guidon (6) et inclinez le vélo jusqu'à ce que les roulettes de transport (36) situées sur le stabilisateur avant soient en contact total avec le sol. Vous pouvez maintenant déplacer facilement le vélo à l'endroit souhaité. Une fois sur place, déposez délicatement l'appareil en vous assurant qu'il est stable.

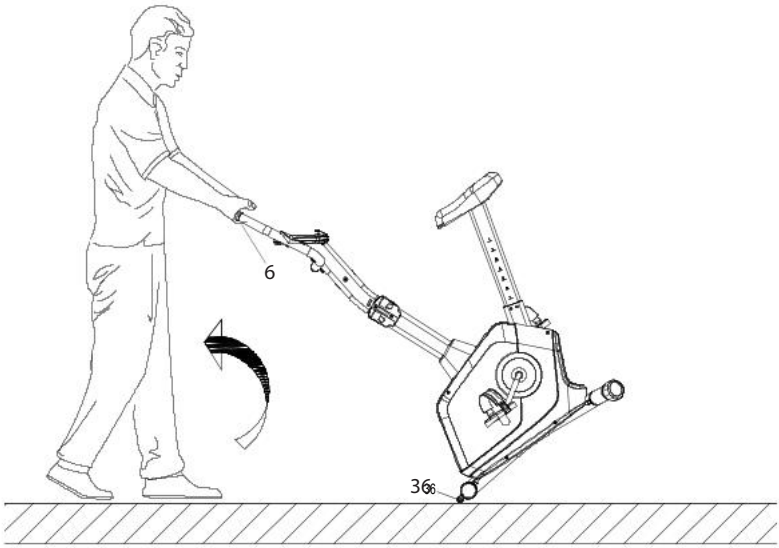

AFFICHAGE

MARQUES SUR L'AFFICHAGE

SCAN	Affiche automatiquement les paramètres : TIME, SPEED, DISTANCE, CALORIES, ODO, PULSE (toutes les 6 secondes) à l'écran.
TIME	Affiche le temps d'entraînement. Plage 0:00–99:59.
DISTANCE	Affiche la distance actuelle pendant l'entraînement. Plage 0.0–9999 km.
CALORIES	Affiche les calories brûlées pendant l'entraînement. Plage 0.0–9999 kcal.
SPEED	Affiche la vitesse actuelle pendant l'exercice. Plage 0.0–99.9 km/h.
ODO	Affiche la distance totale depuis l'installation de la batterie jusqu'à son épuisement. La valeur se réinitialise à zéro après le remplacement de la batterie. Plage 0.0–9999 km.
PULSE	Affiche la fréquence cardiaque mesurée. Plage 40–240 bpm. Pour mesurer, tenez les capteurs de pouls avec les deux mains et attendez 6 à 7 secondes pour obtenir le résultat.

Remarque : Les résultats de la mesure du pouls ne doivent pas être considérés comme des données médicales ni utilisés à des fins de diagnostic.

FONCTIONS

L'ordinateur s'allume lorsque n'importe quel bouton est pressé. L'ordinateur s'éteint automatiquement après 4 minutes si aucun bouton n'est pressé.

SET	Permet de lancer la fonction de compte à rebours pour un paramètre sélectionné : temps (TIME), distance (DISTANCE) ou calories (CALORIES).
MODE	Confirme les réglages ou la sélection. Pour effacer les données de temps, de distance et de calories, appuyez et maintenez le bouton MODE.
RESET	Réinitialise les réglages. Pour réinitialiser les réglages, appuyez et maintenez le bouton. Maintenez le bouton enfoncé pendant 2 secondes pour réinitialiser toutes les valeurs (sauf ODO) à zéro.

INSTALLATION DES PILES

Retirez le couvercle du compartiment à piles. Insérez 2 piles AAA de 1,5 V dans le compartiment à piles à l'arrière de l'ordinateur en respectant la polarité. Refermez le couvercle du compartiment à piles.
ATTENTION : Lorsque les piles sont retirées, toutes les valeurs des fonctions seront réinitialisées à zéro.

1. Entretenez régulièrement l'appareil. Il doit être effectué au moins toutes les 20 heures de fonctionnement de l'équipement.
2. La maintenance comprend le contrôle:
   - les pièces mobiles de l'appareil, c'est-à-dire vérifier qu'elles sont correctement lubrifiées. Sinon, graissez-les. Il est recommandé d'utiliser des lubrifiants spéciaux pour les roulements de vélo ou pour les appareils de fitness.
   - toutes les pièces de l'appareil, c'est-à-dire les vis et les écrous de serrage,
   - cordons d'alimentation (s'ils sont présents dans l'appareil) pour tout dommage.
3. Pour nettoyer l'équipement, utilisez un chiffon doux et légèrement humidifié avec de l'eau ou éventuellement avec de l'eau et du savon. N'utilisez pas de substances fortes ou de produits de nettoyage agressifs pouvant endommager l'équipement. Un soin particulier doit être apporté aux composants en plastique.
4. Après chaque utilisation, retirez toute trace de sueur et de saleté de l'appareil.

FR LA RÉSOLUTION DES PROBLÈMES

Problème	Résolution
L'ordinateur n'affiche pas de données.	1. Démontez l'ordinateur et vérifiez que les câbles sont correctement connectés et ne sont pas endommagés. 2. Vérifiez que les piles sont insérées correctement. 3. Remplacez les piles par des neuves.
L'appareil émet des sons dérangeants pendant l'utilisation.	Vérifiez que toutes les pièces de l'appareil sont correctement installées. Serrez les vis.
L'ordinateur n'affiche pas les pulsations ou contient des valeurs couvertes.	1. Assurez-vous que le capteur cardiaque et les câbles de l'ordinateur sont correctement connectés. 2. Pour assurer une lecture correcte du pouls, tenez les deux mains sur les capteurs. N'oubliez pas que les mesures du système de surveillance de la fréquence cardiaque peuvent être inexactes. 3. Ne serrez pas trop les mains sur les capteurs. Cela peut provoquer des erreurs de mesure.
L'appareil n'est pas stable.	Tourner la pointe du stabilisateur arrière pour niveler le vélo.

1. Le client a les possibilités suivantes pour signaler une réclamation:
   - via le formulaire de réclamation sur le site web : **https://trexsport.com/fr/reclamation/**
   - par e-mail: **support@trexsport.com**
   - par écrit à l'adresse suivante:

     Grosner Sport GmbH
     Prenzlauer Str. 3D
     17321 Löcknitz
     Allemagne
2. Les défauts survenus pendant la période de garantie seront généralement réparés gratuitement dans un délai de 14 jours ouvrables à compter de la date de livraison du produit défectueux. Si l'envoi de l'appareil pour réparation à l'étranger ou l'importation de pièces de rechange de l'étranger est nécessaire, la réparation peut prendre plus de temps.
3. La loi du pays de livraison des marchandises s'applique, y compris les dispositions relatives à la garantie. La Convention des Nations unies sur les contrats de vente internationale de marchandises ne s'applique pas.
4. La garantie ne couvre pas les dommages causés par une utilisation incorrecte.

FR PROTECTION DE L'ENVIRONNEMENT

Ce produit est fourni dans un emballage pour le protéger de tout dommage pendant le transport. L'emballage est une matière première non transformée et peut être recyclé. Jeter ces matériaux selon leur type.

Pour protéger l'environnement, apportez les piles usagées à un centre de recyclage agréé. Ne jetez pas les piles usagées dans vos poubelles domestiques. Vous contribuerez ainsi à la protection de l'environnement.

Les appareils électriques usagés (y compris un ordinateur dans cet appareil) sont des matériaux recyclables – ils ne doivent pas être jetés avec les ordures ménagères, car ils peuvent contenir des substances dangereuses pour la santé humaine et l'environnement! Veuillez aider activement à la gestion économique des ressources naturelles et à la protection de l'environnement en remettant l'appareil utilisé au point de stockage des matériaux recyclables – appareils électriques usagés.

22
PAP

Le manuel d'utilisation est imprimé sur du papier recyclable. Veuillez l'éliminer conformément aux consignes locales de tri et de recyclage.

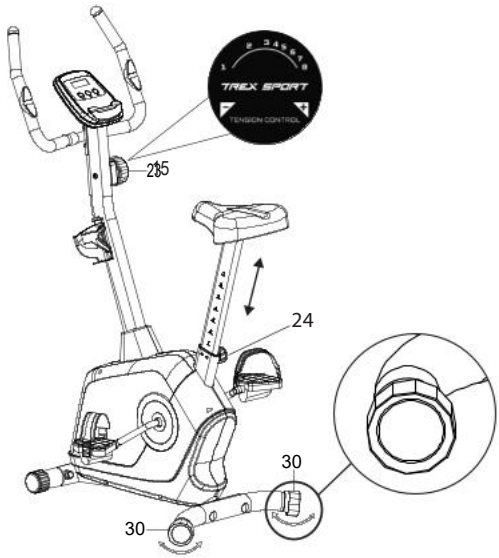

ELLENÁLLÁS BEÁLLÍTÁSA

Állítsa be az ellenállási szintet az egyéni igényeinek megfelelően a kormányoszlopon található állítógomb (15) segítségével.

ÜLÉS FÜGGŐLEGES ÁLLÍTÁSA

Az állítógomb (24) lehetővé teszi az ülésoszlop magasságának beállítását.

SZINTEZÉS

Állítsa be a készülék helyzetét a hátsó stabilizátor (30) végeinek segítségével.

SZÁLLÍTÁS

A készülék mozgatásához nyomja lefelé a kormányt (6), és döntse meg a kerékpárt, amíg az első stabilizátoron található szállítókerekek (36) teljesen érintkeznek a talajjal. Ezután könnyen áthelyezheti a kerékpárt a kívánt helyre. Amint eléri a célt, óvatosan helyezze le a készüléket, ügyelve arra, hogy stabil legyen.

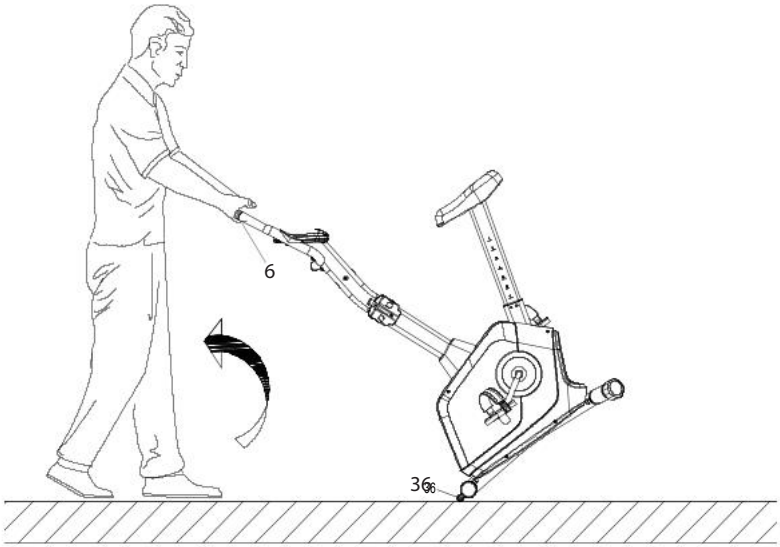

KIJELZŐ NÉZETE

SZIMBÓLUMOK A KIJELZŐN

SCAN	Automatikusan megjeleníti a következő paramétereket: TIME, SPEED, DISTANCE, CALORIES, ODO, PULSE (6 másodpercenként) a kijelzőn.
TIME	Megjeleníti az edzés idejét. Tartomány: 0:00–99:59.
DISTANCE	Megjeleníti az aktuális távolságot edzés közben. Tartomány: 0.0–9999 km.
CALORIES	Megjeleníti az edzés során elégetett kalóriákat. Tartomány: 0.0–9999 kcal.
SPEED	Megjeleníti az aktuális sebességet edzés közben. Tartomány: 0.0–99.9 km/h.
ODO	Megjeleníti az akkumulátor behelyezésétől annak lemerüléséig megtett teljes távolságot. Az érték az akkumulátor cseréje után nullázódik. Tartomány: 0.0–9999 km.
PULSE	Megjeleníti a mért pulzusszámot. Tartomány: 40–240 bpm. A méréshez helyezze mindkét kezét a pulzusérzékelőkre, és várjon 6–7 másodpercet az eredményre.

Megjegyzés: A pulzusmérési eredmények nem tekinthetők orvosi adatnak, és nem használhatók diagnosztikai célokra.

FUNKCIÓK

A számítógép bármely gomb megnyomásakor bekapcsol. A számítógép automatikusan kikapcsol 4 perc után, ha nem történik gombnyomás.

SET	Lehetővé teszi a visszaszámláló funkció aktiválását egy kiválasztott paraméterhez: idő (TIME), távolság (DISTANCE) vagy kalória (CALORIES).
MODE	Megerősíti a beállításokat vagy a kiválasztást. Az idő-, távolság- és kalóriaadatok törléséhez tartsa lenyomva a MODE gombot.
RESET	Visszaállítja a beállításokat. A beállítások visszaállításához tartsa lenyomva a gombot. Tartsa lenyomva a gombot 2 másodpercig az összes érték (az ODO kivételével) nullára állításához.

ELEM TELEPÍTÉSE

Távolítsa el az elemfedelét. Helyezzen be 2 darab AAA 1.5V elemet a számítógép hátoldalán található elemtartóba, ügyelve a polaritásra. Zárja le az elemtartó fedelét.
MEGJEGYZÉS: Az elemek eltávolításakor minden érték nullára áll vissza.

HU TISZTÍTÁS ÉS KARBANTARTÁS

1. A készülék rendszeres karbantartását figyelembe kell venni. Ezt legalább minden 20 üzemóránként el kell végezni.
2. A karbantartás magában foglalja:
   - a berendezés mozgó alkatrészeinek ellenőrzését és azok kenését. Javasolt kerékpárcsapágy-zsír vagy többkomponensű zsír használata fitnesz berendezésekhez
   - a készülék egyéb részeinek karbantartását, azaz csavarok és anyák meghúzását
   - a tápkábelek (ha a készüléken jelen vannak) ellenőrzését sérülések szempontjából
3. A készülék tisztításához ajánlott puha, enyhén nedves ruhát használni vízzel vagy esetleg szappanos vízzel. Ne használjon erős anyagokat vagy éles tisztítóanyagokat, amelyek károsíthatják a készüléket. Különös figyelmet kell fordítani a műanyag alkatrészekre.
4. Minden használat után távolítsa el az összes izzadság- és szennyeződésnyomot a készülékről.

HU HIBAELHÁRÍTÁS

Probléma	Lehetséges megoldás
A számítógép nem jelenít meg adatokat.	1. Szerelje szét a számítógépet, és ellenőrizze, hogy a kábelek megfelelően csatlakoznak-e, és nem sérültek-e. 2. Ellenőrizze, hogy az elemek megfelelően vannak-e behelyezve. 3. Ha a számítógép elemei lemerültek, cserélje ki őket újakra.
A készülék zavaró hangokat ad ki használat közben.	Ellenőrizze, hogy a készülék minden alkatrésze megfelelően van-e felszerelve. Húzza meg a csavarokat.
A számítógép nem jeleníti meg a pulzust, vagy az értékek helytelenek.	1. Győződjön meg arról, hogy a pulzusérzékelő és a számítógép kábelei megfelelően csatlakoznak. 2. A helyes pulzusmérés érdekében helyezze mindkét kezét az érzékelőkre. Ne feledje, hogy a mérési eredmények kissé eltérhetnek. 3. Ne szorítsa túl erősen az érzékelőket, mert ez mérési hibákat okozhat.
A berendezés instabil.	Fordítsa el a hátsó stabilizátor végét a készülék kiegyenlítéséhez.

1. Az ügyfél a következő módokon nyújthat be panaszt:
   - a weboldalon található űrlap kitöltésével: **https://trexsport.com/pl/serwis/**
   - e-mailben: **support@trexsport.com**
   - írásban, a levelezési címre:

     TREX S.A.
     ul. Długa 24/13
     31-146 Kraków
     Lengyelország
2. A jótállási időszak alatt keletkezett hibákat általában díjmentesen, a hibás termék kézbesítésének napjától számított 14 munkanapon belül javítjuk ki. Amennyiben a terméket külföldre kell küldeni javításra, vagy a pótalkatrészeket külföldről kell beszerezni, a javítási idő meghosszabbodhat.
3. Azon ország joga irányadó, ahová az árut leszállították, beleértve a jótállásra vonatkozó rendelkezéseket is. A CISG egyezmény nem alkalmazandó.
4. A jótállás nem terjed ki a nem rendeltetésszerű használatból eredő károkra.

HU KÖRNYEZETVÉDELEM

Ez a termék olyan csomagolásban kerül kiszállításra, amely megvédi az esetleges szállítás közbeni sérülésektől. A csomagolóanyagok nyersanyagok, és újrahasznosíthatók. Ezeket az anyagokat típusuk szerint selejtezze.

A környezet védelme érdekében vigye el a használt elemeket egy újrahasznosító létesítménybe. Ne dobja ki a használt elemeket a háztartási hulladékba. Ily módon hozzájárul a környezet védelméhez.

A használt elektromos berendezések (beleértve a jelen termékben található számítógépet is) újrahasznosítható anyagok, ezért nem szabad azokat a háztartási hulladék közé dobni, mivel az emberi egészségre és a környezetre veszélyes anyagokat tartalmazhatnak. Kérjük, aktívan járuljon hozzá a természeti erőforrások gazdaságos felhasználásához és a környezet védelméhez azáltal, hogy a használt elektromos berendezéseket a megfelelő újrahasznosító gyűjtőhelyen adja le.

22
PAP

A használati útmutató újrahasznosítható papírra lett nyomtatva. Az útmutatót a vonatkozó előírásoknak megfelelően szelektálja.

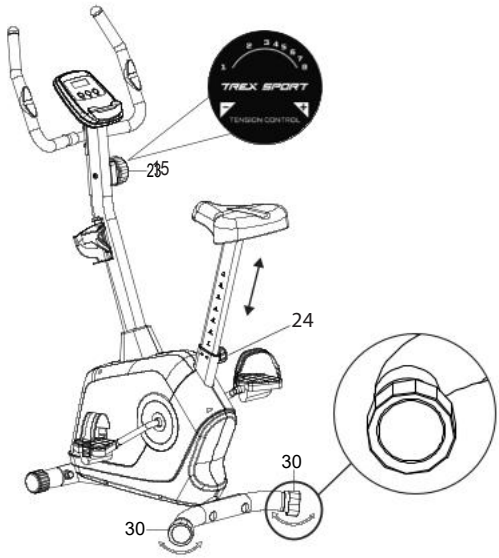

REGOLAZIONE DELLA RESISTENZA

Regolare il livello di resistenza in base alle proprie esigenze individuali utilizzando la manopola di regolazione (15) situata sulla colonna del manubrio.

REGOLAZIONE VERTICALE DEL SELLINO

La manopola di regolazione (24) consente di regolare l'altezza della colonna del sellino.

LIVELLAMENTO

Regolare la posizione del dispositivo utilizzando le estremità dello stabilizzatore posteriore (30).

TRASPORTO

Per spostare il dispositivo, premere verso il basso il manubrio (6) e inclinare la bicicletta finché le ruote di trasporto (36) situate sullo stabilizzatore anteriore non entrano completamente in contatto con il suolo. È quindi possibile trasportare facilmente la bicicletta nel luogo desiderato. Una volta raggiunta la destinazione, posizionare delicatamente il dispositivo, assicurandosi che sia stabile.

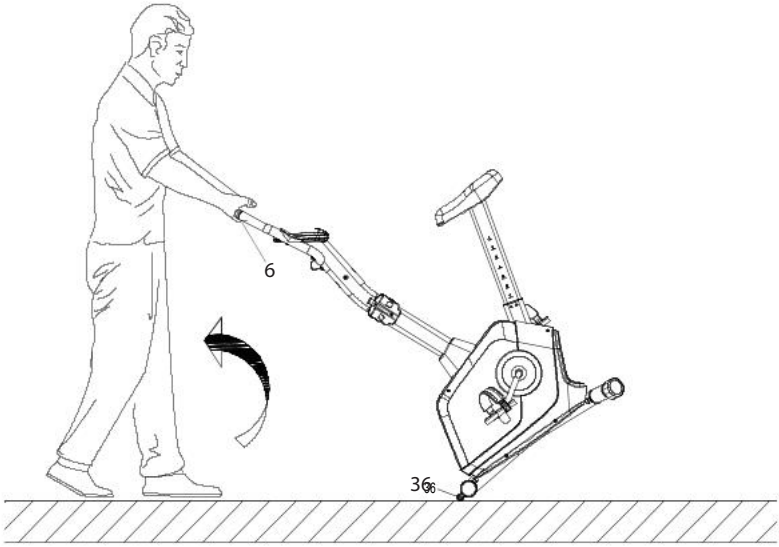

VISUALIZZAZIONE DEL DISPLAY

SIMBOLI SUL DISPLAY

SCAN	Visualizza automaticamente i parametri: TIME, SPEED, DISTANCE, CALORIES, ODO, PULSE (ogni 6 secondi) sullo schermo.
TIME	Visualizza il tempo di allenamento. Intervallo: 0:00–99:59.
DISTANCE	Visualizza la distanza attuale durante l'allenamento. Intervallo: 0.0–9999 km.
CALORIES	Visualizza le calorie bruciate durante l'allenamento. Intervallo: 0.0–9999 kcal.
SPEED	Visualizza la velocità attuale durante l'esercizio. Intervallo: 0.0–99.9 km/h.
ODO	Visualizza la distanza totale dall'installazione della batteria fino al suo esaurimento. Il valore si azzera dopo la sostituzione della batteria. Intervallo: 0.0–9999 km.
PULSE	Visualizza la frequenza cardiaca misurata. Intervallo: 40–240 bpm. Per misurare, tenere entrambe le mani sui sensori di pulsazioni e attendere 6–7 secondi per il risultato.

Nota: I risultati della misurazione del polso non devono essere considerati dati medici e non devono essere utilizzati per scopi diagnostici.

FUNZIONI

Il computer si accende quando viene premuto un qualsiasi pulsante. Il computer si spegne automaticamente dopo 4 minuti se non viene premuto alcun pulsante.

SET	Consente di attivare la funzione di conto alla rovescia per un parametro selezionato: tempo (TIME), distanza (DISTANCE) o calorie (CALORIES).
MODE	Conferma le impostazioni o la selezione. Per cancellare i dati di tempo, distanza e calorie, tenere premuto il pulsante MODE.
RESET	Ripristina le impostazioni. Per ripristinare le impostazioni, tenere premuto il pulsante. Tenere premuto il pulsante per 2 secondi per azzerare tutti i valori (tranne ODO).

INSTALLAZIONE DELLA BATTERIA

Rimuovere il coperchio della batteria. Inserire 2 batterie AAA da 1.5V nel vano batteria sul retro del computer, rispettando la polarità. Chiudere il coperchio del vano batteria.
NOTA: Quando le batterie vengono rimosse, tutti i valori verranno azzerati.

1. È necessario considerare la manutenzione regolare del dispositivo. Deve essere effettuata almeno ogni 20 ore di funzionamento del dispositivo.
2. La manutenzione include:
   - controllo delle parti mobili dell'attrezzatura e mantenimento della loro lubrificazione. Si consiglia di utilizzare grassi per cuscinetti di biciclette o grassi multicomponente per attrezzature fitness
   - cura di altre parti del dispositivo, cioè serraggio di bulloni e dadi
   - controllo dei cavi di alimentazione (se presenti nel dispositivo) per eventuali danni
3. Per pulire l'attrezzatura, si consiglia di utilizzare un panno morbido leggermente inumidito con acqua o eventualmente con acqua e sapone. Non utilizzare sostanze forti o materiali di pulizia abrasivi che possano danneggiare l'attrezzatura. Particolare attenzione deve essere prestata ai componenti in plastica.
4. Dopo ogni utilizzo, rimuovere tutte le tracce di sudore e sporco dal dispositivo.

IT RISOLUZIONE DEI PROBLEMI

Problema	Possibile soluzione
Il computer non visualizza dati.	1. Smontare il computer e verificare che i cavi siano collegati correttamente e non siano danneggiati. 2. Verificare che le batterie siano inserite correttamente. 3. Se le batterie del computer sono scariche, sostituirle con nuove.
Il dispositivo emette rumori fastidiosi durante l'uso.	Verificare che tutte le parti del dispositivo siano installate correttamente. Serrare le viti.
Il computer non visualizza la frequenza cardiaca o i valori sono errati.	1. Assicurarsi che il sensore di pulsazioni e i cavi del computer siano collegati correttamente. 2. Per garantire una corretta lettura del polso, tenere entrambe le mani sui sensori. Ricordare che i risultati della misurazione possono variare leggermente. Non stringere troppo forte i sensori con le mani, poiché ciò può causare errori di misurazione. 3. Non stringere troppo forte i sensori con le mani, poiché ciò può causare errori di misurazione.
L'attrezzatura è instabile.	Ruotare l'estremità dello stabilizzatore posteriore per livellare il dispositivo.

1. Il cliente dispone delle seguenti modalità per presentare un reclamo:
   - compilando il modulo sul sito web: **https://trexsport.com/pl/serwis/**
   - tramite e-mail: **support@trexsport.com**
   - per iscritto all'indirizzo di corrispondenza:

     TREX S.A.
     ul. Długa 24/13
     31-146 Kraków
     Polonia
2. I difetti verificatisi durante il periodo di garanzia vengono generalmente eliminati gratuitamente entro 14 giorni lavorativi dalla data di consegna del prodotto difettoso. Qualora sia necessario inviare il prodotto per la riparazione all'estero o importare parti di ricambio dall'estero, i tempi di riparazione potrebbero prolungarsi.
3. Si applica il diritto del Paese in cui il prodotto è stato consegnato, incluse le disposizioni relative alla garanzia. La Convenzione CISG non trova applicazione.
4. La garanzia non copre i danni causati da un uso improprio del prodotto.

IT TUTELA DELL'AMBIENTE

Questo prodotto viene fornito in un imballaggio progettato per proteggerlo da eventuali danni durante il trasporto. Gli imballaggi sono materie prime non trasformate e possono essere riciclati. Smaltire questi materiali in base alla loro tipologia.

Per proteggere l'ambiente, portare le batterie usate presso un centro di riciclaggio. Non smaltire le batterie usate nei contenitori dei rifiuti domestici. In questo modo si contribuirà alla tutela dell'ambiente.

I dispositivi elettrici usati (compreso il computer contenuto in questo articolo) sono materiali riciclabili — non devono essere smaltiti nei rifiuti domestici, poiché potrebbero contenere sostanze pericolose per la salute umana e per l'ambiente. Ti chiediamo gentilmente di collaborare attivamente alla gestione responsabile delle risorse naturali e alla tutela dell'ambiente, consegnando i dispositivi elettrici usati al centro di riciclaggio appropriato.

22
PAP

Carta
RACCOLTA CARTA
Verifica le disposizioni del tuo Comune

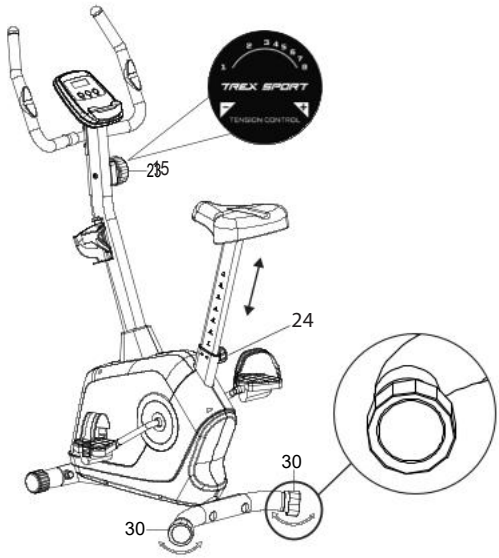

WEERSTANDSINSTELLING

Stel het weerstandsniveau in volgens uw individuele behoeften met behulp van de instelknop (15) die zich op de stuurkolom bevindt.

VERTICALE ZADELVERSTELLING

De instelknop (24) maakt het mogelijk om de hoogte van de zadelkolom aan te passen.

NIVELLERING

Pas de positie van het apparaat aan met behulp van de uiteinden van de achterste stabilisator (30).

TRANSPORT

Om het apparaat te verplaatsen, drukt u het stuur (6) naar beneden en kantelt u de fiets totdat de transportwielen (36) op de voorste stabilisator volledig contact maken met de grond. Vervolgens kunt u de fiets gemakkelijk naar de gewenste locatie verplaatsen. Zodra u uw bestemming bereikt, plaatst u het apparaat voorzichtig neer en zorgt u ervoor dat het stabiel staat.

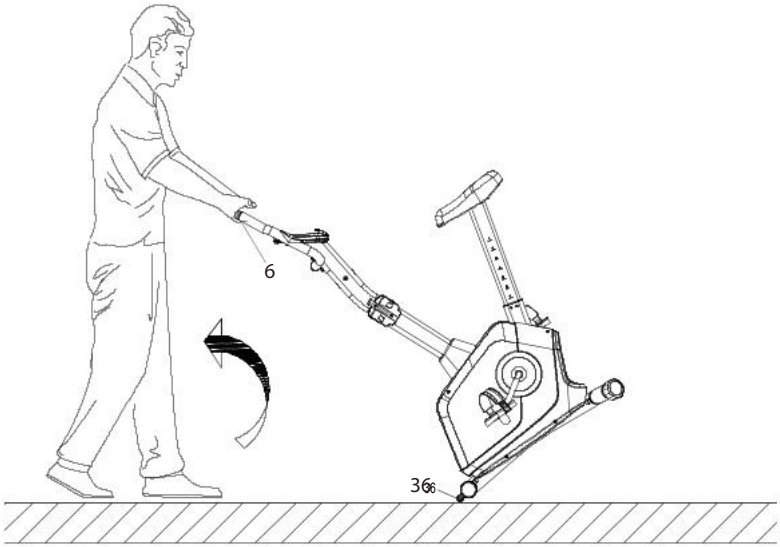

DISPLAYWEERGAVE

SYMBOLEN OP HET DISPLAY

SCAN	Toont automatisch de parameters: TIME, SPEED, DISTANCE, CALORIES, ODO, PULSE (elke 6 seconden) op het scherm.
TIME	Toont de trainingstijd. Bereik: 0:00–99:59.
DISTANCE	Toont de huidige afstand tijdens de training. Bereik: 0.0–9999 km.
CALORIES	Toont de verbrande calorieën tijdens de training. Bereik: 0.0–9999 kcal.
SPEED	Toont de huidige snelheid tijdens de training. Bereik: 0.0–99.9 km/h.
ODO	Toont de totale afstand vanaf de installatie van de batterij totdat deze leeg is. De waarde wordt gereset naar nul na vervanging van de batterij. Bereik: 0.0–9999 km.
PULSE	Toont de gemeten hartslag. Bereik: 40–240 bpm. Om te meten, houd beide handen op de hartslagsensoren en wacht 6–7 seconden op het resultaat.

Opmerking: Resultaten van de hartslagmeting mogen niet worden beschouwd als medische gegevens en mogen niet worden gebruikt voor diagnostische doeleinden.

FUNCTIES

De computer wordt ingeschakeld wanneer een knop wordt ingedrukt. De computer schakelt automatisch uit na 4 minuten als er geen knop wordt ingedrukt.

SET	Maakt het mogelijk de aftelfunctie te activeren voor een geselecteerde parameter: tijd (TIME), afstand (DISTANCE) of calorieën (CALORIES).
MODE	Bevestigt instellingen of selectie. Om tijd-, afstand- en caloriegegevens te wissen, houdt u de MODE-knop ingedrukt.
RESET	Reset de instellingen. Om de instellingen te resetten, houdt u de knop ingedrukt. Houd de knop 2 seconden ingedrukt om alle waarden (behalve ODO) naar nul te resetten.

INSTALLATIE VAN DE BATTERIJ

Verwijder het batterijdeksel. Plaats 2 AAA 1.5V batterijen in het batterijcompartiment aan de achterkant van de computer, met inachtneming van de polariteit. Sluit het batterijcompartiment.
OPMERKING: Wanneer de batterijen worden verwijderd, worden alle waarden gereset naar nul.

1. Regelmatig onderhoud van het apparaat moet in acht worden genomen. Dit moet ten minste elke 20 gebruiksuren van het apparaat worden uitgevoerd.
2. Onderhoud omvat:
   - controle van bewegende onderdelen van het apparaat en het gesmeerd houden ervan. Het wordt aanbevolen vetten voor fietslagers of multicomponentenvetten voor fitnessapparatuur te gebruiken
   - onderhoud van andere onderdelen van het apparaat, d.w.z. het aandraaien van bouten en moeren
   - controle van de voedingskabels (indien aanwezig op het apparaat) op beschadigingen
3. Voor het reinigen van het apparaat wordt aanbevolen een zachte doek te gebruiken die licht bevochtigd is met water of eventueel met water en zeep. Gebruik geen sterke stoffen of scherpe reinigingsmaterialen die het apparaat kunnen beschadigen. Er moet bijzondere aandacht worden besteed aan kunststof onderdelen.
4. Verwijder na elk gebruik alle sporen van zweet en vuil van het apparaat.

NL PROBLEEMOPLOSSING

Probleem	Mogelijke oplossing
De computer toont geen gegevens.	1. Demonteer de computer en controleer of de kabels correct zijn aangesloten en niet beschadigd zijn. 2. Controleer of de batterijen correct zijn geplaatst. 3. Als de batterijen in de computer leeg zijn, vervang ze door nieuwe.
Het apparaat maakt storende geluiden tijdens gebruik.	Controleer of alle onderdelen van het apparaat correct zijn geïnstalleerd. Draai de schroeven vast.
De computer toont geen hartslag of de waarden zijn onjuist.	1. Zorg ervoor dat de hartslagsensor en de kabels van de computer correct zijn aangesloten. 2. Voor een correcte hartslagmeting plaatst u beide handen op de sensoren. Houd er rekening mee dat de meetresultaten licht kunnen variëren. Knijp niet te hard in de sensoren, omdat dit meetfouten kan veroorzaken. 3. Knijp niet te hard in de sensoren, omdat dit meetfouten kan veroorzaken.
Het apparaat is instabiel.	Draai het uiteinde van de achterste stabilisator om het apparaat te nivelleren.

1. De klant heeft de volgende mogelijkheden om een klacht in te dienen:
   - door het formulier op de website in te vullen: **https://trexsport.com/pl/serwis/**
   - per e-mail: **support@trexsport.com**
   - schriftelijk naar het correspondentieadres:

     TREX S.A.
     ul. Długa 24/13
     31-146 Kraków
     Polen
2. Gebreken die tijdens de garantieperiode ontstaan, worden doorgaans kosteloos verholpen binnen 14 werkdagen vanaf de datum waarop het defecte product is geleverd. Indien het noodzakelijk is het product voor reparatie naar het buitenland te verzenden of reserveonderdelen uit het buitenland te betrekken, kan de reparatietermijn langer zijn.
3. Het recht van het land waarnaar het product is geleverd is van toepassing, met inbegrip van de bepalingen inzake garantie. Het CISG-verdrag is niet van toepassing.
4. De garantie dekt geen schade die is veroorzaakt door oneigenlijk gebruik.

NL MILIEUBESCHERMING

Dit product wordt geleverd in een verpakking om het te beschermen tegen mogelijke beschadigingen tijdens het transport. Verpakkingen zijn onbewerkte grondstoffen en kunnen worden gerecycled. Gooi deze materialen weg overeenkomstig hun soort.

Om het milieu te beschermen, breng gebruikte batterijen naar een recyclingpunt. Gooi gebruikte batterijen niet weg bij het huishoudelijk afval. Op deze manier draagt u bij aan de bescherming van het milieu.

Gebruikte elektrische apparaten (inclusief de computer in dit apparaat) zijn recyclebare materialen en mogen niet bij het huishoudelijk afval worden weggegooid, omdat zij gevaarlijke stoffen voor de menselijke gezondheid en het milieu kunnen bevatten. Wij vragen u vriendelijk om actief bij te dragen aan een verantwoord beheer van natuurlijke hulpbronnen en milieubescherming door gebruikte elektrische apparaten in te leveren bij een daarvoor bestemd recyclingpunt.

22
PAP

De handleiding is gedrukt op papier dat geschikt is voor recycling. Sorteer deze overeenkomstig de geldende richtlijnen.

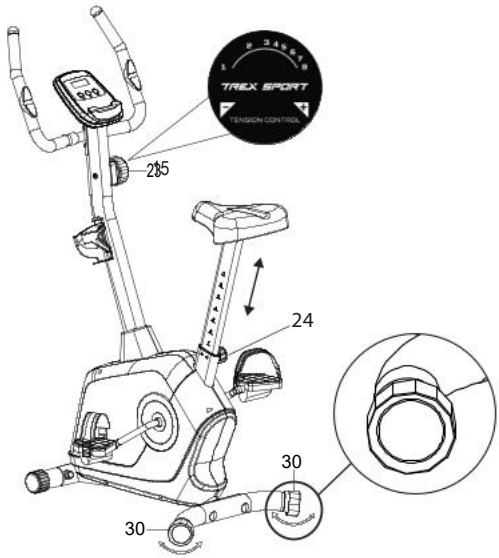

REGULACJA OPORU

Dostosuj poziom oporu do swoich indywidualnych potrzeb za pomocą pokrętła regulacyjnego (15), znajdującego się na kolumnie kierownicy.

REGULACJA SIODEŁKA W PIONIE

Pokrętło regulacyjne (24) umożliwia regulację wysokości kolumny siodełka.

POZIOMOWANIE

Dostosuj ustawienie urządzenia za pomocą końcówek tylnego stabilizatora (30).

PRZEMIESZCZANIE

Aby przemieścić urządzenie naciśnij na kierownicę (6) i pochyl rower, aż rolki transportowe (36) znajdujące się na przednim stabilizatorze będą w pełnym kontakcie z podłożem. Teraz możesz z łatwością przetransportować rower w wybrane miejsce. Kiedy dotrzesz do miejsca docelowego, delikatnie połóż urządzenie, upewniając się, że stoi stabilnie.

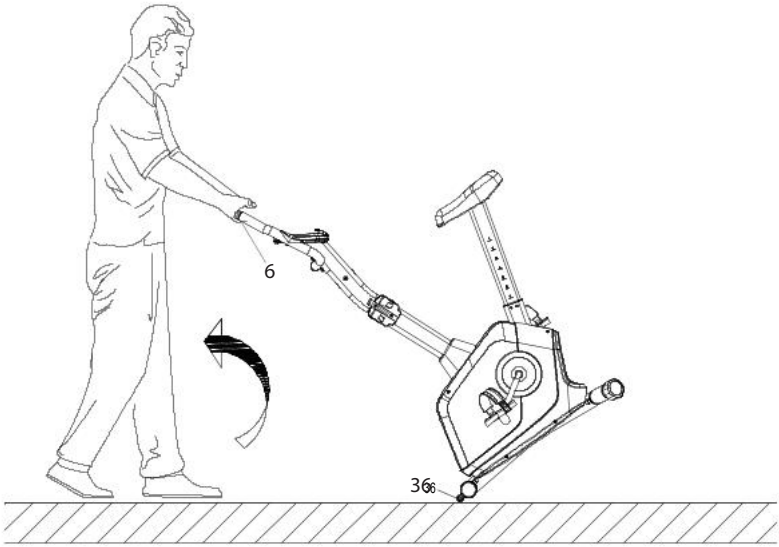

WIDOK WYŚWIETLACZA

OZNACZENIA NA WYŚWIETLACZU

SCAN	Automatycznie wyświetla parametry: TIME, SPEED, DISTANCE, CALORIES, ODO, PULSE (co 6 sekund) na ekranie.
TIME	Wyświetla czas treningu. Zakres 0:00–99:59.
DISTANCE	Wyświetla aktualny dystans podczas treningu. Zakres 0.0–9999 km.
CALORIES	Wyświetla spalone kalorie podczas treningu. Zakres 0.0–9999 kcal.
SPEED	Wyświetla aktualną prędkość podczas ćwiczenia. Zakres 0.0–99.9 km/h.
ODO	Wyświetla całkowity dystans od instalacji baterii do jej wyczerpania. Wartość zresetuje się do zera po wymianie baterii. Zakres 0.0–9999 km.
PULSE	Wyświetla mierzony puls. Zakres 40–240 bpm. Aby dokonać pomiaru chwyć obiema rękami za sensory pulsu i odczekaj 6–7 sekund do uzyskania pomiaru.

Uwaga: Wyniki pomiaru pulsu nie mogą być traktowane jako dane medyczne i wykorzystywane w celach diagnostycznych.

FUNKCJE PRZYCISKÓW

Komputer włączy się, jeżeli naciśnięty zostanie dowolny przycisk. Komputer wyłącza się automatycznie po 4 minutach, jeśli żaden przycisk nie zostanie naciśnięty.

SET	Umożliwia uruchomienie funkcji odliczania wybranego parametru: czasu (TIME), dystansu (DISTANCE) lub kalorii (CALORIES).
MODE	Potwierdza ustawienia lub wybór. Aby wyczyścić dane dotyczące czasu, dystansu i wartości kalorii naciśnij i przytrzymaj dłużej przycisk MODE.
RESET	Resetuje ustawienia. Aby zresetować ustawienia naciśnij i przytrzymaj przycisk. Przytrzymaj przycisk przez 2 sekundy, aby zresetować wszystkie wartości (z wyjątkiem ODO) do zera.

MONTAŻ BATERII

Zdejmij pokrywę komory baterii. Włóż 2 sztuki baterii AAA 1,5V do komory baterii z tyłu komputera zgodnie z polaryzacją. Zamknij pokrywą komorę baterii.
UWAGA: Kiedy baterie zostaną usunięte, wszystkie wartości funkcji zostaną zresetowane do zera.

1. Należy regularnie dokonywać konserwacji urządzenia. Powinna być ona przeprowadzana nie rzadziej niż co 20 godzin pracy sprzętu.
2. Konserwacja obejmuje kontrolę:
   - ruchomych części urządzenia, tj. sprawdzenie, czy są one odpowiednio nasmarowane. Jeżeli nie, należy je nasmarować. Zaleca się stosowanie specjalnych smarów do łożysk rowerowych lub smarów przeznaczonych do sprzętów fitness.
   - pozostałych części urządzenia, tj. dokręcenie śrub i nakrętek,
   - przewodów zasilających (jeżeli występują w urządzeniu), pod kątem ewentualnych uszkodzeń.
3. Do czyszczenia sprzętu należy używać miękkiej ściereczki, delikatnie zwilżonej wodą lub ewentualnie wodą z mydłem. Nie należy używać silnych środków ani ostrych materiałów czyszczących, które mogą uszkodzić sprzęt. Szczególną ostrożność należy zachować przy elementach z tworzywa sztucznego.
4. Po każdym użytkowaniu należy usunąć z urządzenia wszelkie ślady potu i zanieczyszczeń.

PL ROZWIĄZYWANIE PROBLEMÓW

Problem	Możliwe rozwiązanie
Komputer nie wyświetla danych.	1. Zdemontuj komputer i sprawdź, czy przewody są prawidłowo połączone i czy nie są uszkodzone. 2. Sprawdź, czy baterie są prawidłowo umieszczone. 3. Baterie w komputerze mogą być wyczerpane. Wymień je na nowe.
Urządzenie w trakcie użytkowania wydaje niepokojące dźwięki.	Sprawdź, czy wszystkie części urządzenia są prawidłowo zamontowane. Dokręć śruby.
Komputer nie wyświetla pulsu lub wyświetlane wartości są nieprawidłowe.	1. Upewnij się, czy przewody sensora pulsu i komputera są prawidłowo połączone. 2. By zapewnić prawidłowy odczyt pulsu, przytrzymaj obie dłonie na sensorach. Pamiętaj, że pomiary systemu monitorowania tętna mogą być niedokładne. 3. Nie zaciskaj dłoni na sensorach zbyt mocno. Może to powodować błędy w pomiarach.
Sprzęt jest niestabilny.	Przekręć kocówkę tylnego stabilizatora, by wypoziomować urządzenie.

PL GWARANCJA

1. Klient ma następujące możliwości zgłoszenia reklamacji:
   - za pośrednictwem formularza reklamacyjnego na stronie internetowej: **https://trexsport.com/pl/serwis/**
   - pocztą elektroniczną: **support@trexsport.com**
   - pisemnie na adres korespondencyjny:

     TREX S.A.
     ul. Długa 24/13
     31-146 Kraków
     Polska
2. Wady powstałe w okresie gwarancyjnym będą zazwyczaj usuwane bezpłatnie w ciągu 14 dni roboczych od daty dostarczenia wadliwego produktu. W przypadku konieczności wysłania produktu do naprawy za granicę lub sprowadzenia części zamiennych z zagranicy, naprawa może potrwać dłużej.
3. Zastosowanie ma prawo kraju, do którego dostarczono towar, w tym przepisy dotyczące gwarancji. Konwencja CISG nie ma zastosowania.
4. Gwarancja nie obejmuje uszkodzeń spowodowanych niewłaściwym użytkowaniem.

PL OCHRONA ŚRODOWISKA

Ten produkt jest dostarczany w opakowaniu, by uchronić go od ewentualnych uszkodzeń podczas transportu. Opakowania są surowcami nieprzetworzonymi i mogą być recyklowane. Wyrzucaj te materiały według ich rodzaju.

Aby chronić środowisko, należy oddać zużyte baterie do wydzielonego punktu składowania surowców wtórnych. Nie należy wyrzucać zużytych baterii do domowych koszy na śmieci. Przyczynią się Państwo w ten sposób do ochrony środowiska.

Zużyte urządzenia elektryczne (w tym urządzeniu komputer) są surowcami wtórnymi – nie wolno wyrzucać ich do pojemników na odpady domowe, ponieważ mogą zawierać substancje niebezpieczne dla zdrowia ludzkiego i środowiska! Prosimy o aktywną pomoc w oszczędnym gospodarowaniu zasobami naturalnymi i ochronie środowiska naturalnego przez przekazanie zużytego urządzenia do punktu składowania surowców wtórnych – zużytych urządzeń elektrycznych.

22
PAP

Instrukcja obsługi została wydrukowana na papierze nadającym się do recyklingu. Segreguj ją zgodnie z zasadami.

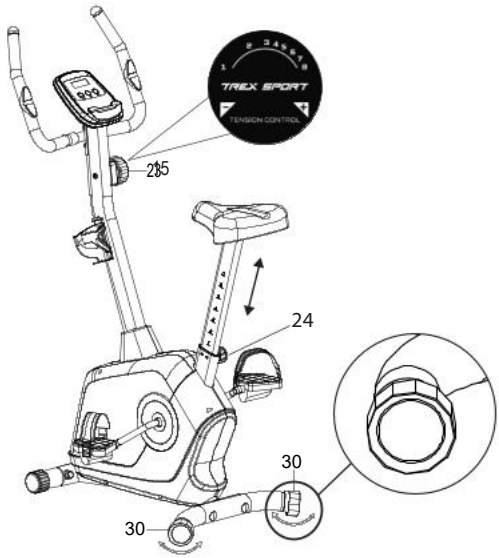

REGLAREA REZISTENȚEI

Reglați nivelul de rezistență în funcție de nevoile dumneavoastră individuale folosind butonul de reglare (15) situat pe coloana ghidonului.

REGLAREA VERTICALĂ A ȘEII

Butonul de reglare (24) permite ajustarea înălțimii coloanei șeii.

NIVELARE

Reglați poziția dispozitivului folosind capetele stabilizatorului din spate (30).

TRANSPORT

Pentru a muta dispozitivul, apăsați în jos ghidonul (6) și înclinați bicicleta până când roțile de transport (36) situate pe stabilizatorul frontal fac contact complet cu solul. Apoi puteți transporta cu ușurință bicicleta la locația dorită. Odată ajuns la destinație, așezați cu grijă dispozitivul, asigurându-vă că este stabil.

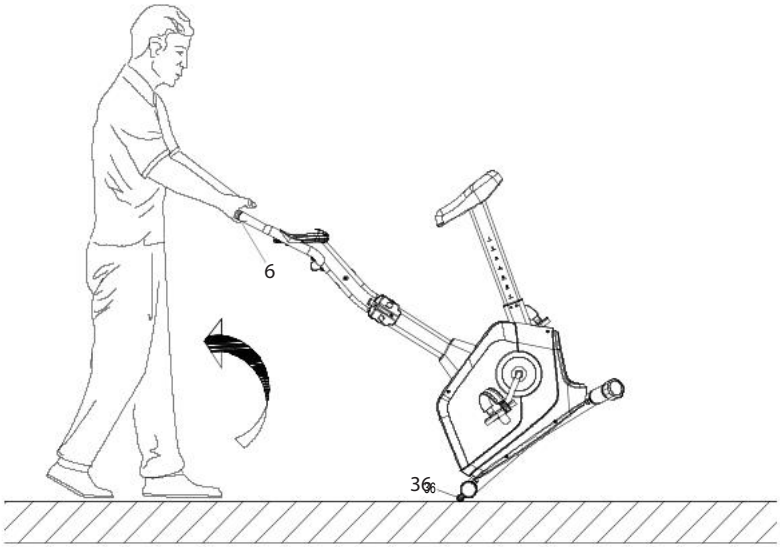

VIZUALIZAREA AFIȘAJULUI

SIMBOLURI PE AFIȘAJ

SCAN	Afișează automat parametrii: TIME, SPEED, DISTANCE, CALORIES, ODO, PULSE (la fiecare 6 secunde) pe ecran.
TIME	Afișează timpul de antrenament. Interval: 0:00–99:59.
DISTANCE	Afișează distanța curentă în timpul antrenamentului. Interval: 0.0–9999 km.
CALORIES	Afișează caloriile arse în timpul antrenamentului. Interval: 0.0–9999 kcal.
SPEED	Afișează viteza curentă în timpul exercițiului. Interval: 0.0–99.9 km/h.
ODO	Afișează distanța totală de la instalarea bateriei până la epuizarea acesteia. Valoarea se resetează la zero după înlocuirea bateriei. Interval: 0.0–9999 km.
PULSE	Afișează pulsul măsurat. Interval: 40–240 bpm. Pentru măsurare, țineți ambele mâini pe senzorii de puls și așteptați 6–7 secunde pentru rezultat.

Notă: Rezultatele măsurării pulsului nu trebuie considerate date medicale și nu trebuie utilizate în scopuri de diagnostic.

FUNCȚII

Computerul pornește atunci când este apăsat orice buton. Computerul se oprește automat după 4 minute dacă nu este apăsat niciun buton.

SET	Permite activarea funcției de numărătoare inversă pentru un parametru selectat: timp (TIME), distanță (DISTANCE) sau calorii (CALORIES).
MODE	Confirmă setările sau selecția. Pentru a șterge datele de timp, distanță și calorii, țineți apăsat butonul MODE.
RESET	Resetează setările. Pentru a reseta setările, țineți apăsat butonul. Țineți apăsat butonul timp de 2 secunde pentru a reseta toate valorile (cu excepția ODO) la zero.

INSTALAREA BATERIEI

Scoateți capacul bateriei. Introduceți 2 baterii AAA de 1.5V în compartimentul bateriei din spatele computerului, respectând polaritatea. Închideți compartimentul bateriei.
NOTĂ: Când bateriile sunt scoase, toate valorile vor fi resetate la zero.

1. Trebuie luată în considerare întreținerea regulată a echipamentului. Aceasta trebuie efectuată cel puțin la fiecare 20 de ore de funcționare a dispozitivului.
2. Întreținerea include:
   - verificarea părților mobile ale echipamentului și menținerea acestora lubrifiate. Se recomandă utilizarea de lubrifianți pentru rulmenți de bicicletă sau lubrifianți multicomponenți pentru echipamente de fitness
   - îngrijirea altor părți ale dispozitivului, adică strângerea șuruburilor și piulițelor
   - verificarea cablurilor de alimentare (dacă sunt prezente pe dispozitiv) pentru deteriorări
3. Pentru curățarea echipamentului, se recomandă utilizarea unei cârpe moi ușor umezite cu apă sau eventual cu apă și săpun. Nu utilizați substanțe puternice sau materiale de curățare abrazive care pot deteriora echipamentul. Trebuie acordată o atenție deosebită componentelor din plastic.
4. După fiecare utilizare, îndepărtați toate urmele de transpirație și murdărie de pe dispozitiv.

RO DEPANARE

Problemă	Soluție posibilă
Computerul nu afișează date.	1. Demontați computerul și verificați dacă cablurile sunt conectate corect și nu sunt deteriorate. 2. Verificați dacă bateriile sunt introduse corect. 3. Dacă bateriile din computer sunt descărcate, înlocuiți-le cu unele noi.
Dispozitivul produce zgomote deranjante în timpul utilizării.	Verificați dacă toate părțile dispozitivului sunt instalate corect. Strângeți șuruburile.
Computerul nu afișează pulsul sau valorile sunt incorecte.	1. Asigurați-vă că senzorul de puls și cablurile computerului sunt conectate corect. 2. Pentru a asigura o citire corectă a pulsului, țineți ambele mâini pe senzori. Rețineți că rezultatele măsurării pot varia ușor. Nu strângeți prea tare senzorii cu mâinile, deoarece acest lucru poate provoca erori de măsurare. 3. Nu strângeți prea tare senzorii cu mâinile, deoarece acest lucru poate provoca erori de măsurare.
Echipamentul este instabil.	Rotiți capătul stabilizatorului din spate pentru a nivela dispozitivul.

RO GARANȚIE

1. Clientul are următoarele posibilități de depunere a unei reclamații:
   - prin completarea formularului de pe site: **https://trexsport.com/pl/serwis/**
   - prin e-mail: **support@trexsport.com**
   - în scris, la adresa de corespondență:

     TREX S.A.
     ul. Długa 24/13
     31-146 Kraków
     Polonia
2. Defectele apărute în perioada de garanție sunt, de regulă, remediate gratuit în termen de 14 zile lucrătoare de la data livrării produsului defect. În cazul în care este necesară trimiterea produsului pentru reparație în străinătate sau aducerea pieselor de schimb din străinătate, durata reparației poate fi mai mare.
3. Se aplică legislația țării în care a fost livrat produsul, inclusiv dispozițiile privind garanția. Convenția CISG nu se aplică.
4. Garanția nu acoperă daunele cauzate de utilizarea necorespunzătoare.

RO PROTECȚIA MEDIULUI

Acest produs este livrat într-un ambalaj pentru a-l proteja de eventuale deteriorări în timpul transportului. Ambalajele sunt materii prime neprelucrate și pot fi reciclate. Aruncați aceste materiale în funcție de tipul lor.

Pentru a proteja mediul, duceți bateriile uzate la un centru de reciclare. Nu aruncați bateriile uzate în containerele pentru deșeuri menajere. În acest mod veți contribui la protecția mediului.

Dispozitivele electrice uzate (inclusiv computerul din acest produs) sunt materiale reciclabile — nu trebuie aruncate împreună cu deșeurile menajere, deoarece pot conține substanțe periculoase pentru sănătatea umană și pentru mediu! Vă rugăm să contribuiți activ la gestionarea responsabilă a resurselor naturale și la protecția mediului prin predarea dispozitivelor electrice uzate la un centru de reciclare corespunzător.

22
PAP

Manualul de utilizare a fost tipărit pe hârtie reciclabilă. Sortați-l conform regulilor.

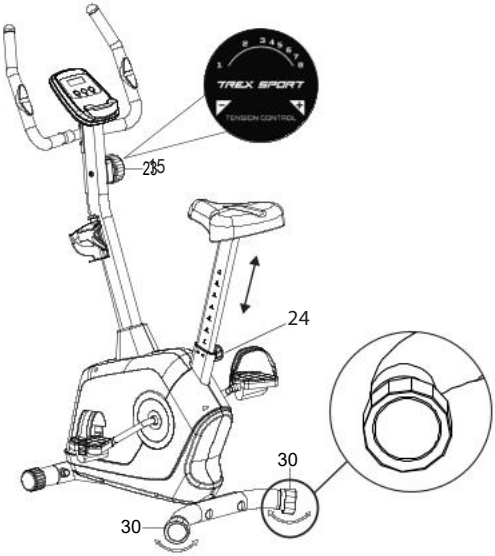

NASTAVENIE ODPORU

Nastavte úroveň odporu podľa svojich individuálnych potrieb pomocou regulačného gombíka (15) umiestneného na stĺpiku riadidiel.

VERTIKÁLNE NASTAVENIE SEDADLA

Nastavovací gombík (24) umožňuje nastavenie výšky stĺpika sedadla.

VYROVNANIE

Upravte nastavenie zariadenia pomocou koncových častí zadného stabilizátora (30).

PRESÚVANIE

Na presun zariadenia zatlačte na riadidlá (6) a nakloňte bicykel, až kým sa prepravné kolieska (36) na prednom stabilizátore nedotknú podlahy. Potom môžete bicykel jednoducho presunúť na požadované miesto. Po dosiahnutí cieľa zariadenie jemne položte a uistite sa, že je stabilné.

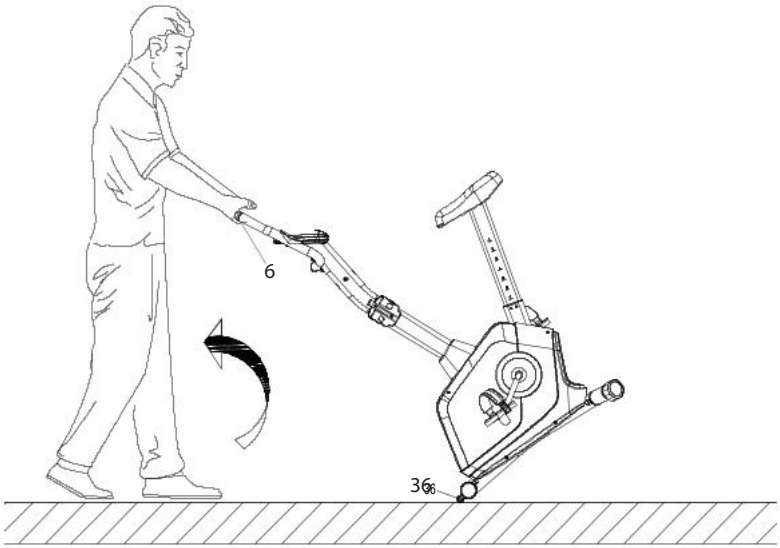

DISPLEJ

ÚDAJE ZOBRAZENÉ NA DISPLEJI

SCAN	Automaticky zobrazuje parametre: TIME, SPEED, DISTANCE, CALORIES, ODO, PULSE (každých 6 sekúnd) na obrazovke.
TIME	Zobrazuje čas tréningu. Rozsah 0:00–99:59.
DISTANCE	Zobrazuje aktuálnu vzdialenosť počas tréningu. Rozsah 0.0–9999 km.
CALORIES	Zobrazuje spálené kalórie počas tréningu. Rozsah 0.0–9999 kcal.
SPEED	Zobrazuje aktuálnu rýchlosť počas cvičenia. Rozsah 0.0–99.9 km/h.
ODO	Zobrazuje celkovú vzdialenosť od inštalácie batérie do jej vybitia. Hodnota sa po výmene batérie vynuluje. Rozsah 0.0–9999 km.
PULSE	Zobrazuje meraný pulz. Rozsah 40–240 bpm. Na meranie položte obe ruky na senzory pulzu a počkajte 6–7 sekúnd na výsledok.

Pozor: Výsledky merania pulzu nemožno považovať za lekárske údaje a nemožno ich použiť na diagnostické účely.

FUNKCIE

Počítač sa zapne, keď stlačíte ľubovoľné tlačidlo. Počítač sa automaticky vypne po 4 minútach, ak žiadne tlačidlo nebude stlačené.

SET	Umožňuje spustiť funkciu odpočítavania pre vybraný parameter: čas (TIME), vzdialenosť (DISTANCE) alebo kalórie (CALORIES).
MODE	Potvrdzuje nastavenia alebo výber. Ak chcete vymazať údaje o čase, vzdialenosti a hodnotách kalórií, stlačte a podržte tlačidlo MODE.
RESET	Obnoví nastavenia. Ak chcete obnoviť nastavenia, stlačte a podržte tlačidlo. Podržte tlačidlo 2 sekundy, aby sa všetky hodnoty (okrem ODO) vynulovali.

MONTÁŽ BATÉRIÍ

Odstráňte kryt priestoru pre batérie. Vložte 2 batérie AAA 1,5 V do priestoru pre batérie na zadnej strane počítača podľa polarity. Zatvorte kryt priestoru pre batérie.
POZOR: Po odstránení batérií sa všetky hodnoty funkcií obnovia na nulu.

1. Zariadenie si vyžaduje pravidelnú údržbu. Mala by byť vykonaná najmenej každých 20 hodín prevádzky zariadenia.
2. Údržba zahŕňa kontrolu:
   - pohyblivé časti zariadenia, tzn. kontrola, či sú správne namazané. Ak nie, namažte ich. Odporúča sa používať špeciálne mazivá pre ložiská bicyklov alebo pre fitnes zariadenia.
   - všetky časti zariadenia, tzn. dotiahnutie skrutiek a matíc,
   - napájacie káble (ak sú v prístroji) kvôli poškodeniu.
3. Na čistenie zariadenia používajte mäkkú handričku mierne navlhčenú vodou alebo prípadne vodou s mydlom. Nepoužívajte žiadne silné čistiace prostriedky a ani materiály, ktoré môžu zariadenie poškodiť. Osobitnú pozornosť treba venovať plastovým komponentom.
4. Po každom použití odstráňte zo zariadenia všetky stopy potu a nečistôt.

SK RIEŠENIE PROBLÉMOV

Problém	Možné riešenia
Počítač nezobrazuje údaje.	1. Demontujte počítač a skontrolujte, či sú káble správne pripojené a či nie sú poškodené. 2. Skontrolujte, či sú batérie vložené správne. 3. Vymeňte batérie za nové.
Zariadenie vydáva rušivé zvuky počas používania.	Skontrolujte, či sú všetky časti zariadenia správne namontované. Utiahnite skrutky.
Neukazujú sa hodnoty pulzu, alebo hodnoty sú zlé.	1. Uistite sa, že prevody senzoru sú správne pripevnené. 2. Aby ste zaistili správne marenia pulzu držte obe dlane na senzoroch. Pamätajte, že systém merania pulzu nemusí byť úplne presný. 3. Príliš pevné uchopenie senzorov pulzu. Držte dlane na senzoroch pulzu a nestláčajte dlane príliš silno.
Zariadenie nie je stabilné.	Nastavte koncovku zadného stabilizátora tak, aby ste dali stroj do roviny.

SK ZÁRUKA

1. Zákazník má nasledujúce možnosti uplatnenia reklamácie:
   - prostredníctvom krokov na webovej stránke: **https://trexsport.com/pl/serwis/**
   - e-mailom: **support@trexsport.com**
   - písemně na adresu:

     TREX S.A.
     ul. Długa 24/13
     31-146 Kraków
     Poľsko
2. Reklamácia vrátane odstránenia vady musí byť vybavená a kupujúci o tom musí byť informovaný najneskôr do tridsiatich (30) dní odo dňa uplatnenia reklamácie, pokiaľ sa predávajúci s kupujúcim nedohodne na dlhšej lehote. Ak je potrebné poslať produkt na opravu do zahraničia alebo doviezť náhradné diely zo zahraničia, oprava môže trvať dlhšie.
3. Použije sa právo krajiny, do ktorej bol tovar dodaný, vrátane záručných ustanovení. Neplatí Dohovor OSN o zmluvách o medzinárodnej kúpe tovaru.
4. Záruka sa nevzťahuje na poškodenia spôsobené nesprávnym používaním.

SK OCHRANA ŽIVOTNÉHO PROSTREDIA

Tento produkt sa dodáva v obale, ktorý ho chráni pred možným poškodením počas prepravy. Obal je vyrobený zo surovín, ktoré je možné recyklovať. Tieto obaly vyhadzujte a trieďte podľa ich typu.

Z dôvodu ochrany životného prostredia musia byť použité batérie odovzdané na mieste predaja, alebo odovzdané do určenej zberne pre skladovanie druhotných surovín. Nevyhadzujte použité batérie do domových košov na odpadky. Týmto budete prispievať k ochrane životného prostredia.

Opotrebované elektrické zariadenia (vrátane počítača) sú druhotné suroviny a nesmú sa vyhadzovať do košov a kontajnerov na domový odpad, pretože môžu obsahovať látky nebezpečné pre ľudské zdravie a životné prostredie! Prosíme o aktívnu podporu efektívneho riadenia prírodných zdrojov a ochranu životného prostredia. Použité zariadenie odovzdajte do zberne pre skladovanie druhotných surovín – použitých elektrických zariadení.

22
PAP

Návod na použitie bol vytlačený na recyklovateľnom papieri. Triediť ho podľa platných pravidiel.

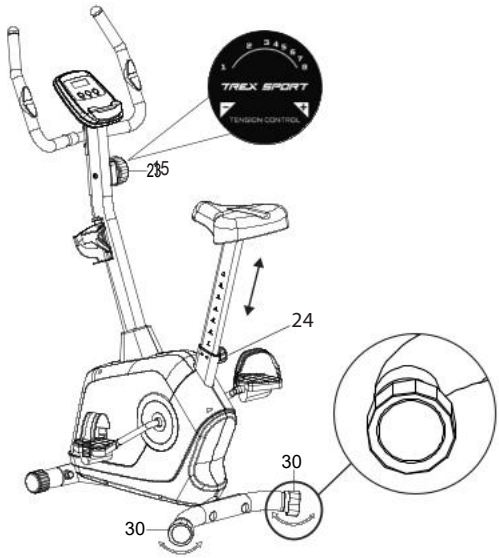

РЕГУЛЮВАННЯ ОПОРУ

Відрегулюйте рівень опору відповідно до ваших індивідуальних потреб за допомогою регулювального ручка (15), розташованого на колоні керма.

РЕГУЛЮВАННЯ СІДЛА ВЕРТИКАЛЬНО

Регулювальна ручка (24) дозволяє налаштувати висоту стійки сідла.

ВИРІВНЮВАННЯ

Відрегулюйте положення пристрою за допомогою кінців заднього стабілізатора (30).

ТРАНСПОРТУВАННЯ

Щоб перемістити пристрій, натисніть на кермо (6) і нахиліть велосипед, поки транспортні колеса (36), розташовані на передньому стабілізаторі, не стануть у повний контакт із землею. Тепер ви можете легко транспортувати велосипед у вибране місце. Коли ви досягнете кінцевої точки, акуратно опустіть пристрій, переконавшись, що він стоїть стабільно.

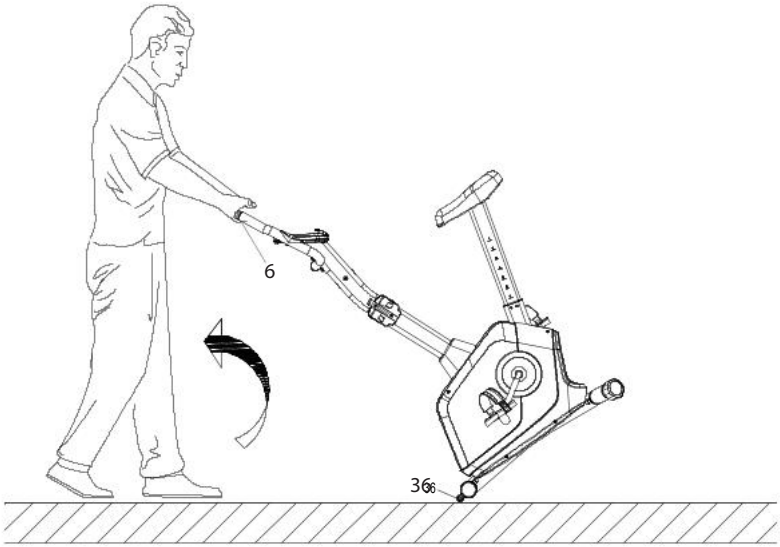

ДИСПЛЕЙ

ВІДОБРАЖЕННЯ ДИСПЛЕЯ

SCAN	Автоматично відображає параметри: TIME, SPEED, DISTANCE, CALORIES, ODO, PULSE (кожні 6 секунд) на екрані.
TIME	Відображає час тренування. Діапазон 0:00–99:59.
DISTANCE	Відображає поточну дистанцію під час тренування. Діапазон 0.0–9999 км.
CALORIES	Відображає кількість спалених калорій під час тренування. Діапазон 0.0–9999 ккал.
SPEED	Відображає поточну швидкість під час тренування. Діапазон 0.0–99.9 км/год.
ODO	Відображає загальну дистанцію з моменту встановлення батареї до її розрядження. Значення скидається на нуль після заміни батареї. Діапазон 0.0–9999 км.
PULSE	Відображає виміряний пульс. Діапазон 40–240 уд/хв. Щоб виміряти, покладіть обидві руки на сенсори пульсу і зачекайте 6–7 секунд для отримання результату.

Увага: Результати вимірювання пульсу не можна розглядати як медичні дані та використовувати в діагностичних цілях.

ФУНКЦІЇ

Комп'ютер увімкнеться, якщо буде натиснута будь-яка кнопка. Комп'ютер автоматично вимикається через 4 хвилини, якщо жодна кнопка не буде натиснута.

SET	Дозволяє активувати функцію зворотного відліку для вибраного параметра: часу (TIME), відстані (DISTANCE) або калорій (CALORIES).
MODE	Підтверджує налаштування або вибір. Щоб очистити дані про час, відстань та значення калорій, натисніть і утримуйте кнопку MODE.
RESET	Скидає налаштування. Щоб скинути налаштування, натисніть і утримуйте кнопку. Утримуйте кнопку протягом 2 секунд, щоб скинути всі значення (окрім ODO) до нуля.

ВСТАНОВЛЕННЯ БАТАРЕЙОК

Зніміть кришку відсіку для батарейок. Вставте 2 батарейки AAA 1,5 В у відсік для батарейок на задній стороні комп'ютера, дотримуючись полярності. Закрийте кришку відсіку для батарейок.
УВАГА: Коли батарейки будуть видалені, всі значення функцій скинуться до нуля.

1. Регулярно перевіряйте пристрій. Це слід робити щонайменше кожні 20 годин роботи обладнання.
2. Технічне обслуговування повинно включати контроль за:
   - рухомими частинами пристрою, тобто перевірка їх належного змащення. Якщо є не змащені ділянки, змастіть їх. Рекомендується використовувати спеціальні мастила для підшипників велосипедів або для фітнес-обладнання.
   - всі запчастини обладнання, такі як затягуючі гвинти та гайки,
   - шнури живлення (якщо вони є в пристрої) на будь-які пошкодження.
3. Для очищення обладнання використовуйте м’яку тканину, трохи змочену водою або водою з милом. Не використовуйте сильні речовини чи агресивні чистячі засоби, які можуть пошкодити обладнання. Особливо обережно слід поводитися із пластиковими компонентами.
4. Після кожного використання очищуйте пристрій від часток поту чи бруду.

UA ВИРІШЕННЯ ПРОБЛЕМ

Проблема	Можливе рішення
Комп'ютер не відображає дані.	1. Перевірте підключення комп’ютера і переконайтеся, що кабелі підключені правильно та що вони не пошкоджені. 2. Переконайтесь, що батарейки вставлені правильно. 3. Замініть батарейки на нові.
Пристрій видає тривожні звуки під час використання.	Перевірте, чи всі частини пристрою встановлені правильно. Затягніть гвинти.
Комп’ютер не показує пульс або відображає не правильне значення.	1. Переконайтеся, що кабель датчиків ікомп’ютера з’єднані правильно. 2. Щоб забезпечити належне читання пульсу, тримайте обидві руки на датчиках. Пам’ятайте, що вимірювання частоти серцевих скорочень може мати похибку. 3. Не тримайтеся за датчики пульсу надто міцно. Намагайтеся тримати руки на датчиках, не притискаючи їх занадто сильно.
Обладнання у нестійкому положенні.	Поверніть край заднього стабілізаторі, щоб вирівняти положення.

UA ГАРАНТІЯ

1. Покупець має наступні варіанти подання скарги:
   - через форму заповнення рекламаційного формуляру на сайті: **https://trexsport.com/pl/serwis/**
   - електронною поштою: **support@trexsport.com**
   - письмово на поштову адресу:

     TREX S.A.
     ul. Długa 24/13
     31-146 Kraków
     Польща
2. Дефекти або пошкодження товару, виявлені протягом гарантійного періоду, будуть усунені безкоштовно протягом 14 робочих днів з дати доставки товару до сервісу. Якщо потрібно привезти деталі з-за кордону, термін ремонту може бути продовжений.
3. Всі гарантійні умови виконуються за законодавством країни, куди було доставлено товар, включаючи гарантійні положення. Конвенція ООН про договори міжнародної купівлі-продажу товарів не застосовується.
4. Гарантія не поширюється на пошкодження, що виникли внаслідок неналежного використання.

UA ОХОРОНА НАВКОЛИШНЬОГО СЕРЕДОВИЩА

Цей виріб поставляється в упаковці, для захисту від можливих пошкоджень під час транспортування. Упаковка є необробленою сировиною і може бути перероблена. Позбудьтеся цих матеріалів відповідно до їх типу.

Для захисту навколишнього середовища виносьте використані батареї до спеціального пункту для переробки. Не викидайте використані батареї в урни для сміття. Таким чином ви зробите свій внесок у захист навколишнього середовища.

Використані електричні пристрої (зокрема комп'ютер) – це матеріали, що підлягають вторинній переробці – їх не слід утилізувати з побутовими відходами, оскільки вони можуть містити речовини, небезпечні для здоров'я людини та навколишнього середовища! Будь ласка, активно допомагайте в економному управлінні природними ресурсами та охороні навколишнього середовища, передаючи використаний пристрій до пункту прийому вторинних матеріалів – використаних електричних пристроїв.

22
PAP

Інструкцію надруковано на папері, придатному для переробки. Сортуйте її відповідно до чинних правил.

WWW.TREXSPORT.COM

DISTRIBUTION

TREX S.A.
Długa 24/13
31-146 Kraków
Poland

Grosner Sport GmbH
Prenzlauer Str. 3D
17321 Löcknitz
Germany

IMPORTER

Hegen Europe Sp. z o.o.
Sportowa 3A
32-080 Zabierzów
Poland

MADE IN CHINA