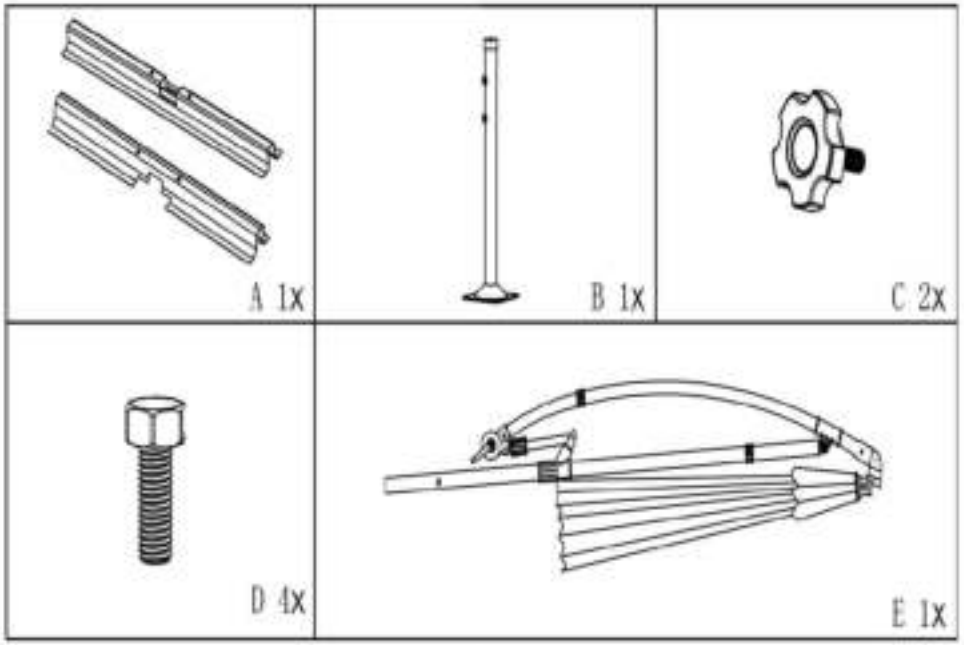
A 1X
B 1X
C 2X
D 4X
E 1X

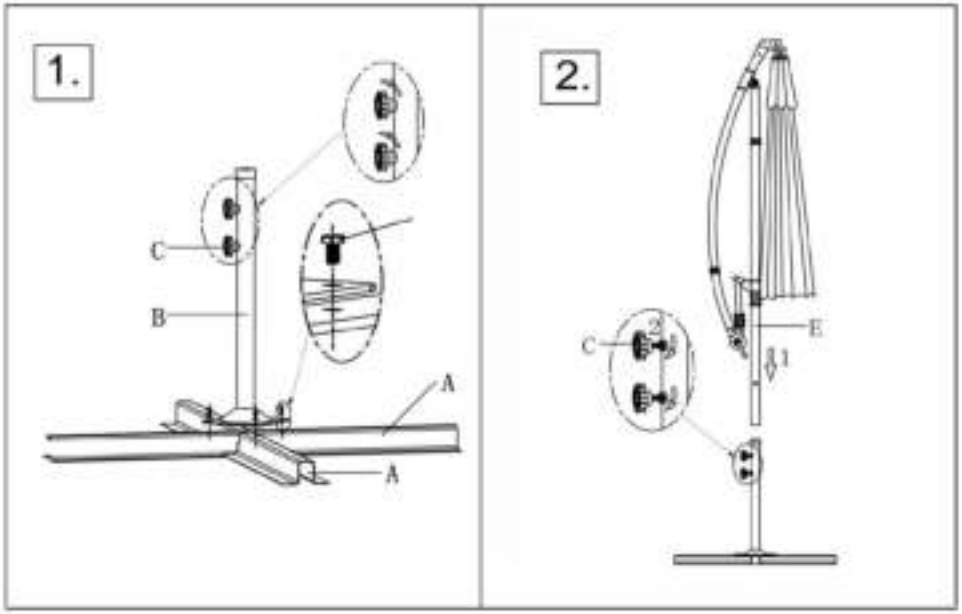
1.
C
B
A
A
2.
C
2
1
E

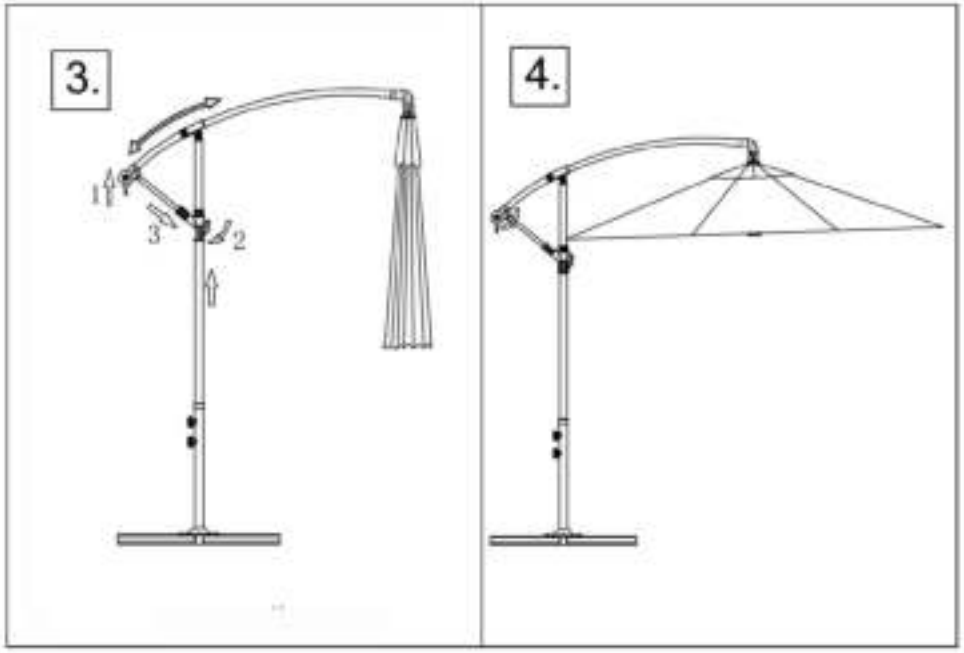
3.
1
3
2
4.

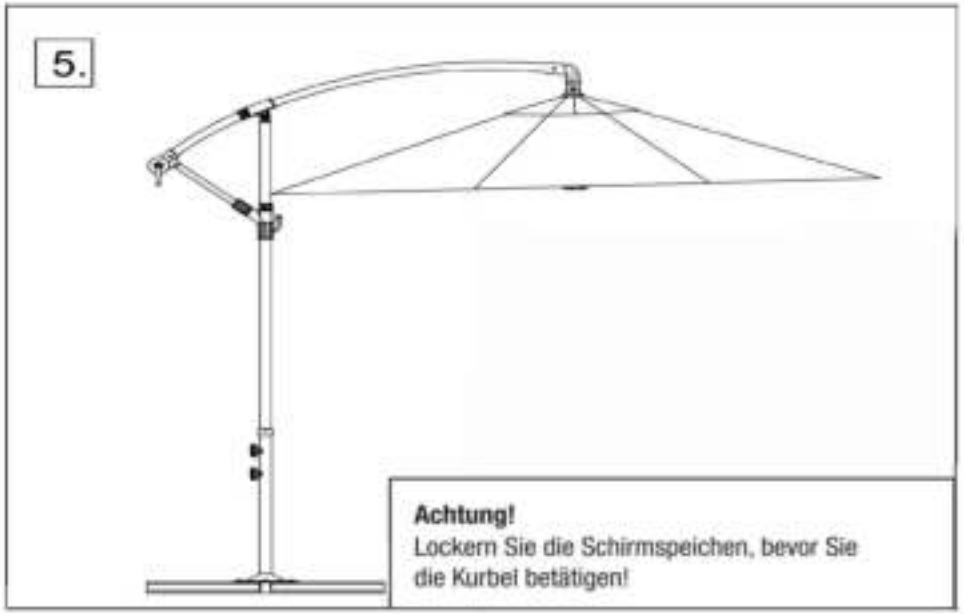
5.
Achtung!
Lockern Sie die Schirmspeichen, bevor Sie die Kurbel betätigen!