smartwares

QSG DIC-23112 1

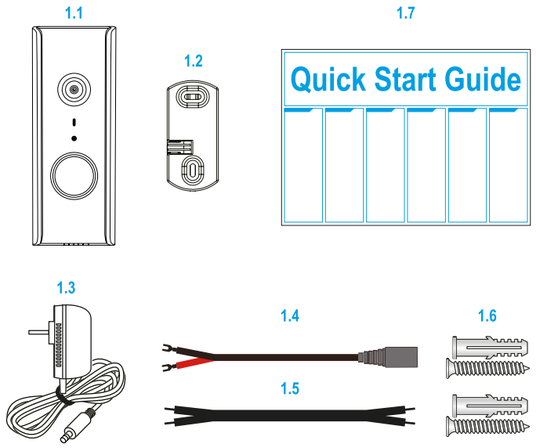

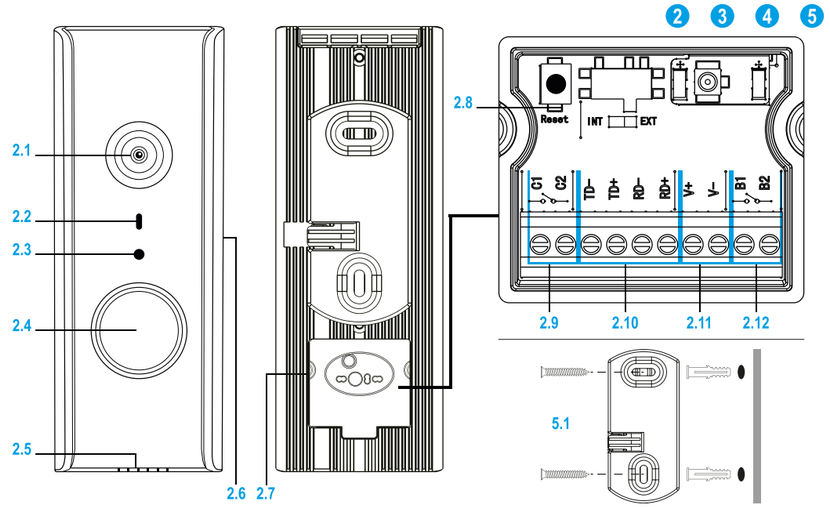

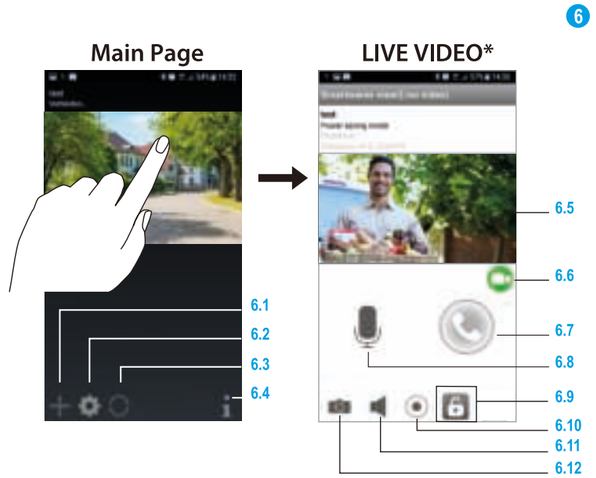

Smartwares View APP

Download on the App Store

Google play

smartwares Europe
Jules Verneweg 87
5015 BH Tilburg
The Netherlands
service.smartwares.eu

NL : 088 5940501 Lokaal tarief
BE : 078 481094(NL) Lokaal tarief
BE : 078 481540(FR) Tarif local
FR : 0825 560 650 18ct/min
DE : +49 (0) 1805 010762 14Ct./Min. dt. Festnetz, Mobil max. 42Ct./Min
UK: +44 (0) 345 230 1231
ES : +34 938427589
CUSTOMER SERVICE

QSG
DIC-23112

EN

1. BOX CONTENT
1.1 Wifi-Doorbell
1.2 Wall-bracket
1.3 Power Adapter
1.4 DC Power Cable (Black/Red)
1.5 Dry/wet contact cable (2X)
1.6 Screw Pack
1.7 Quick Start guide

2. PRODUCT OVERVIEW
2.1 Lens
2.2 Microphone
2.3 Light sensor
2.4 Doorbell button
2.5 Speaker
2.6 SD-card slot
2.7 Water resistant cover
2.8 Power reset button
2.9 Bell contact
2.10 Ethernet cable
2.11 Power input
2.12 Dry contact

3. TURNING ON THE DEVICE FOR THE FIRST TIME
3.1 Remove the upper cover to insert the memory card **(2.6)**.
3.2 Connect the power cable to the power input I/O pins **(2.11)**. After supplying power, the boot up process will begin (> 2 minutes), the red/green LED will become steady on after the boot up process is complete (check connectors and power source if red/green LED do not turn on).

4. APP SETUP
4.1 Go to the Wi-Fi setting in your smartphone. Choose the Wi-Fi name starting with HD-XXXXXX (xxxxxx=Camera ID numbers). Enter the default password: 12345678.
4.2 Launch the app and tap "+" to add the device.
4.3 Scan QR code to bring in the DID or enter the DID manually.
4.4 Name your RVDP (maximum 20 characters).
4.5 Enter default security code: 123456
4.6 Tap "Save" to proceed
4.7 Choose the Wi-Fi router and enter its password in the advanced settings.

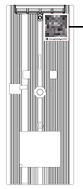

Device ID: DGXX-123456-ABCDE
Wi-Fi Pairing Mode:
SSID: HD-XXXXXX
Default PW:12345678

5. MOUNTING THE DEVICE
5.1 Fasten the wall-mount bracket to the wall by using 2 pcs screws provided**(5.1).**
5.2 Connect power cable to the power input I/O pins by through the water resistant cover **(2.7+2.11)**.
5.3 Place the device on the wall-mount bracket.

6. LIVE VIEW / SNAPSHOTS / RECORDING
6.1 Add device
6.2 Device setting
6.3 Refresh
6.4 Information
6.5 Live view
6.6 Video On / Off
6.7 Phone mode talk
6.8 Hands-free talk
6.9 3rd party lock / gate control
6.10 Video recording
6.11 Mute/unmute
6.12 Snapshot

7. PLAYBACK RECORDED VIDEO
Follow these steps to view your recorded footage:
7.1 Tap device settings and then the event list.
7.2 Select a time period.
7.3 Tap a file to start playback.
7.4 Tap download to download the file to your device.

DE

1. BOX CONTENT
1.1 Inneneinheit
1.2 Wandhalterung
1.3 Netzadapter
1.4 DC-Netzkabel
1.5 Trocken-/Nass-Kontaktkabel (2X)
1.6 Schraubenset
1.7 Schnellstartanleitung

2. PRODUKTÜBERBLICK
2.1 Linse
2.2 Microfon
2.3 Lichtsensor
2.4 Türklingel-Taste
2.5 Lautsprecher
2.6 Speicherkartensteckplatz
2.7 Wasserbeständige Abdeckung
2.8 Reset-Taste
2.9 Klingelkontakt
2.10 Ethernet-Kabel
2.11 Netzeingang
2.12 Trockenkontakt

3. INBETRIEBNAHME DES GERÄTS
3.1 Entfernen Sie die Abdeckung, um die Speicherkarte einzulegen **(2.6)**.
3.2 Schließen Sie das Stromkabel an die E/A-Pins der Leistungsaufnahme **(2.11)**. Nachdem der Stromanschluss erfolgt ist, wird der Systemstart eingeleitet (> 2 Minuten). Die rote/grüne LED-Anzeige leuchtet kontinuierlich nach Abschluss des Systemstarts (Anschlüsse und die Stromquelle überprüfen, wenn die rote/grüne LED-Anzeige nicht aufleuchtet).

4. APP-KONFIGURATION
4.1 Rufen Sie die WLAN-Einstellungen Ihres Smartphones auf. Wählen Sie den Namen des WLAN-Netzwerks, der mit HD-XXXXXX beginnt (xxxxxx = Kennnummer der Kamera). Geben Sie das Standardpasswort "12345678" ein.
4.2 Die App starten und auf „+" tippen, um das Gerät hinzuzufügen.
4.3 Scannen Sie den QR-Code, um die DID einzufügen oder geben Sie sie manuell ein.
4.4 Geben Sie Ihrer RVPD eine Bezeichnung (maximal 20 Zeichen).
4.5 Geben Sie den Standardsicherheitsschlüssel „123456" ein.
4.6 Tippen Sie zum Fortfahren auf „Speichern".
4.7 Wählen Sie den WLAN-Router aus und geben Sie dessen Passwort in den erweiterten Einstellungen ein.

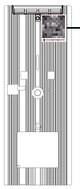

Device ID: DGXX-123456-ABCDE
Wi-Fi Pairing Mode:
SSID: HD-XXXXXX
Default PW:12345678

5. DAS GERÄT MONTIEREN
5.1 Befestigen Sie die Wandhalterung mit den beiden enthaltenen Betonschrau ben an der Wand **(5.1).**
5.2 Führen Sie das Stromkabel durch die wasserbeständige Abdeckung und schließen Sie es an die E/A-Pins der Leistungsaufnahme **(2.7+2.11)**.
5.3 Bringen Sie das Gerät an der Halterung an.

6. LIVE-ANSICHT/SCHNAPPSCHÜSSE/AUFNAHME
6.1 Gerät hinzufügen
6.2 Geräteeinstellung
6.3 Aktualisieren
6.4 Information
6.5 Live-Ansicht
6.6 Video ein/aus
6.7 Telefonmodus-Kommunikation
6.8 Freisprecheinrichtung
6.9 Drittsperrung/Torsteuerung
6.10 Videoaufnahme
6.11 Stummschaltung/Lautschaltung
6.12 Schnappschuss

7. WIEDERGABE EINES AUFGEZEICHNETES VIDEOS
Befolgen Sie diese Schritte, um die Aufnahmen anzusehen:
7.1 Tippen Sie auf Geräteeinstellungen und dann auf die Ereignisliste.
7.2 Wählen Sie einen Zeitraum aus.
7.3 Tippen Sie auf eine Datei, um die Wiedergabe zu starten..
7.4 Tippen Sie zum Herunterladen der Datei auf Ihr Gerät auf „Download".

NL

1. MEEGELEVERD IN DE DOOS
1.1 Wifi-Deurbell
1.2 Muur montagebeugel
1.3 Voedings Adapter
1.4 DC Voedingskabel
1.5 Droog/Nat contactkabel (2X)
1.6 Pakket schroeven
1.7 Snelstartgids

2. PRODUCTOVERZICHT
2.1 Lens
2.2 Microfoon
2.3 Licht sensor
2.4 Knop deurbel
2.5 Luidspreker
2.6 SD-kaart sleuf
2.7 Waterdichte deksel
2.8 Resettoets
2.9 Bel contact
2.10 Ethernetkabel
2.11 Voedingsingang
2.12 Droog contact

3. HET TOESTEL DE EERSTE KEER INSCHAKELEN
3.1 Verwijder het bovenste deksel voor het plaatsen van de geheugenkaart **(2.6)**.
3.2 Sluit de voedingskabel aan op de I/O-pinnen **(2.11)**. Nadat deze van stroom voorzien is begint het opstartproces (>2 minuten), het rood/groene LED-lampje blijft continue branden nadat het opstarten klaar is (controleer stekkers en stroomvoorziening als het rood/groene LED-lampje niet aangaat).

4. APP INSTELLEN
4.1 Ga naar de Wi-Fi-instelling op uw smartphone. Kies de Wi-Fi-naam beginnend met HD-XXXXXX (xxxxxx=ID-nummers van de camera). Voer het standaard wachtwoord "12345678"in.
4.2 Start de app en tik op "+" om het apparaat toe te voegen.
4.3 Scan de QR-code om de DID in te voeren of voer de DID handmatig in.
4.4 Geef uw RVDP een naam (maximaal 20 karakters).
4.5 Voer de standaard beveiligingscode 123456 in
4.6 Tik op "Opslaan" om door te gaan
4.7 Kies de Wi-Fi-router en voer het wachtwoord in de geavanceerde instellingen in.

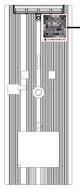

Device ID: DGXX-123456-ABCDE
Wi-Fi Pairing Mode:
SSID: HD-XXXXXX
Default PW:12345678

5. MONTEER HET TOESTEL
5.1 Bevestig de muurbeugel aan de muur met behulp van de 2 meegeleverde schroeven **(5.1).**
5.2 Sluit de voedingskabel aan op de I/O-pinnen via het waterdichte deksel **(2.7+2.11)**.
5.3 Plaats het apparaat op de montagebeugel.

6. LIVE KIJKEN / SNAPSHOTS / OPNEMEN
6.1 Toestel toevoegen
6.2 Toestel instellingen
6.3 Ververs
6.4 Informatie
6.5 Live beelden
6.6 Video Aan / Uit
6.7 Telefoonmodus spreken
6.8 Handsfree spreken
6.9 Slot/poort bediening van derden
6.10 Video opnemen
6.11 Dempen/opheffen
6.12 Snapshot

7. OPGENOMEN VIDEO'S AFSPELEN
Volg deze stappen om uw opnames te bekijken:
7.1 Tik op toestelinstellingen en vervolgens op de gebeurtenissenlijst.
7.2 Kies een tijdperiode.
7.3 Tik op een bestand om het af te spelen.
7.4 Tik op downloaden om het bestand naar uw toestel te downloaden.

FR

1. CONTENU DU PRODUIT
1.1 Unité intérieure
1.2 Support mural
1.3 Adaptateur d'alimentation
1.4 Câble d'alimentation CC
1.5 Câble de contact sec/humide (2X)
1.6 Vis et chevilles
1.7 Guide de démarrage rapide

2. PRESENTATION DU PRODUIT
2.1 Lentille
2.2 Microphone
2.3 Capteur de luminosité
2.4 Bouton de la sonnette
2.5 Haut-parleur
2.6 Logement pour carte SD
2.7 Couvercle étanche
2.8 Bouton de réinitialisation
2.9 Contact de sonnette
2.10 Câble Etherne
2.11 Entrée d'alimentation
2.12 Contact sec

3. PREMIÈRE MISE SOUS TENSION DE L'APPAREIL
3.1 Ouvrez le couvercle supérieur pour insérer la carte mémoire **(2.6)**.
3.2 Branchez le câble d'alimentation aux broches d'E/S d'alimentation **(2.11)**. Après branchement de l'alimentation, le processus de démarrage commence (> 2 minutes). La LED rouge/verte s'illumine en continu une fois le processus terminé (vérifiez les connecteurs et la source d'alimentation si la LED rouge/verte ne s'allume pas).

4. CONFIGURATION DE L'APPLICATION
4.1 Accédez à la configuration Wi-Fi de votre smartphone. Sélectionnez le nom Wi-Fi commençant par HD-XXXXXX (xxxxxx=Numéro ID de la caméra). Entrez le mot de passe par défaut: 12345678.
4.2 Lancez l'application et touchez « + » pour ajouter l'appareil.
4.3 Scannez le code QR pour faire apparaître le DID ou entrez le DID à la main.
4.4 Nommez votre RVDP (20 caractères maximum).
4.5 Saisissez le code de sécurité par défaut 123456
4.6 Touchez « Enregistrer » pour poursuivre
4.7 Sélectionnez le routeur Wi-Fi et entrez son mot de passe dans les paramètres avancés.

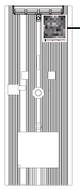

Device ID: DGXX-123456-ABCDE
Wi-Fi Pairing Mode:
SSID: HD-XXXXXX
Default PW:12345678

5. MONTAGE DE L'APPAREIL
5.1 Fixez le support mural au mur en utilisant 2 vis fournies **(5.1).**
5.2 Branchez le câble d'alimentation aux broches d'E/S d'alimentation via le couvercle étanche **(2.7+2.11)**.
5.3 Placez l'appareil sur le support mural.

6. AFFICHAGE EN TEMPS RÉEL/CAPTURE D'ÉCRAN/ENREGISTREMENT
6.1 Ajouter un appareil
6.2 Configuration de l'appareil
6.3 Actualiser
6.4 Informations
6.5 Affichage en temps réel
6.6 Bouton Marche/Arrêt vidéo
6.7 Parler avec mode Téléphone
6.8 Parler avec fonction Mains libres
6.9 Commande Verrou/Porte
6.10 Enregistrement vidéo
6.11 Activer/désactiver le son
6.12 Capture d'écran

7. VISIONNER UNE VIDÉO ENREGISTRÉE
Suivez ces étapes pour visionner une séquence enregistrée:
7.1 Touchez les réglages de l'appareil, puis la liste d'événements.
7.2 Sélectionnez un délai.
7.3 Touchez un fichier à lire.
7.4 Touchez « télécharger » pour télécharger le fichier sur votre appareil.

ES

1. CONTENIDO DE LA CAJA
1.1 Unidad interior
1.2 Soporte de pared
1.3 Adaptador de corriente
1.4 Cable de alimentación CC
1.5 Cable de contacto seco/húmedo (2X)
1.6 Paquete de tornillos
1.7 Guía de inicio rápido

2. DESCRIPCIÓN DEL PRODUCTO
2.1 Lente
2.2 Micrófono
2.3 Sensor de luz
2.4 Timbre
2.5 Altavoz
2.6 Ranura para tarjeta SD
2.7 Cubierta resistente al agua
2.8 Botón de restablecimiento
2.9 Contacto de timbre
2.10 Entrada de alimentación
2.11 Power input
2.12 Contacto seco

3. ENCENDER EL DISPOSITIVO POR PRIMERA VEZ
3.1 Retire la cubierta superior para introducir la tarjeta de memoria**(2.6)**.
3.2 Conecte el cable de alimentación a las clavijas E/S de entrada de alimentación **(2.11)**. Cuando haya enchufado el cable de alimentación a la red, comenzará el proceso de inicio, que puede tardar aproximadamente unos dos minutos; el LED rojo/verde se enciende cuando finaliza el proceso de inicio (compruebe las conexiones y la fuente de alimentación si el LED rojo/verde no se enciende).

4. CONFIGURACIÓN DE LA APP
4.1 Vaya a la configuración de Wi-Fi de su teléfono inteligente. Elija el nombre Wi-Fi que comience por HD-XXXXXX (xxxxxx = números de identificación de la cámara). Introduzca la clave por defecto: 12345678.
4.2 Inicie la aplicación y toque «+» para añadir el dispositivo.
4.3 Escanee el código QR para mostrar la información DID (número de identifica ción del aparato) o escriba el DID manualmente.
4.4 Ponga un nombre a su RVDP (máximo 20 caracteres).
4.5 Introduzca el código de seguridad predeterminado: 123456.
4.6 Pulse «Guardar» para continuar.
4.7 Seleccione el router Wi-Fi y escriba la contraseña en la configuración avanza da.

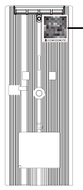

Device ID: DGXX-123456-ABCDE
Wi-Fi Pairing Mode:
SSID: HD-XXXXXX
Default PW:12345678

5. MONTAR EL DISPOSITIVO
5.1 Fije el soporte a la pared con los dos tornillos que se proporcionan **(5.1).**
5.2 Conecte el cable de alimentación a las clavijas E/S de entrada de alimentación a través de la cubierta resistente al agua **(2.7+2.11)**.
5.3 Coloque el dispositivo en el soporte de pared.

6. VISUALIZACIÓN EN DIRECTO / INSTANTÁNEA / GRABACIÓN
6.1 Añadir dispositivo
6.2 Configuración del dispositivo
6.3 Actualizar
6.4 Información
6.5 Visualización en directo
6.6 Encender/apagar vídeo
6.7 Modo interfono
6.8 Manos libres
6.9 Control de bloqueo/entrada
6.10 Grabación de vídeo
6.11 Activar/desactivar el sonido
6.12 Fotografía

12. REPRODUCIR UN VÍDEO GRABADO
Siga estos pasos para ver las imágenes grabadas:
12.1 Toque en configuración del dispositivo y, a continuación, en la lista de eventos.
12.2 Seleccione un periodo de tiempo.
12.3 Toque un archivo para iniciar la reproducción.
12.4 Toque en descargar para descargar el archivo en su dispositivo.

IT

1. CONTENUTO DELLA CONFEZIONE
1.1 Unità interna
1.2 Staffa da parete
1.3 Adattatore di alimentazione
1.4 Cavo d'alimentazione CC
1.5 Cavo di contatto Asciutto/Bagnato (2X)
1.6 Viti e tasselli
1.7 Guida rapida

2. PANORAMICA DEL PRODOTTO
2.1 Telecamera
2.2 Microfono
2.3 Rilevatore di luminosità
2.4 Pulsante campanello
2.5 Altoparlante
2.6 Slot scheda SD
2.7 Rivestimento impermeabile
2.8 Pulsante reset
2.9 Contatto campanello
2.10 Cavo Ethernet
2.11 Ingresso alimentazione
2.12 Contatto asciutto

3. PRIMA ACCENSIONE DEL DISPOSITIVO
3.1 Rimuovere il rivestimento superiore per inserire la scheda di memoria **(2.6)**.
3.2 Collegare il cavo di alimentazione ai pin dell'ingresso alimentazione I/O **(2.11)**. Dopo aver fornito l'alimentazione inizierà il processo di avvio (> 2 minuti), il LED rosso/verde diventa acceso fisso una volta completato il processo di avvio (se il LED rosso/verde non si accende, verificare i connettori e la sorgen te di alimentazione).

4. CONFIGURAZIONE APP
4.1 Andare sull'impostazione Wi-Fi sul proprio smartphone. Scegliere il nome Wi-Fi a partire da HD-XXXXXX (numeri ID Telecamera=xxxxxx). Inserire la password predefinita 12345678.
4.2 Avviare l'app e toccare "+" per aggiungere il dispositivo.
4.3 Scansionare il codice QR per introdurre il DID o inserire manualmente il DID.
4.4 Assegnare un nome al dispositivo RVDP (massimo 20 caratteri).
4.5 Inserire il codice di sicurezza predefinito 123456.
4.6 Toccare "Salva" per procedere
4.7 Scegliere il router Wi-Fi e inserire la sua password nelle impostazioni avanzate.

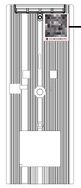

Device ID: DGXX-123456-ABCDE
Wi-Fi Pairing Mode:
SSID: HD-XXXXXX
Default PW:12345678

5. MONTAGGIO DEL DISPOSITIVO
5.1 Fissare la staffa di fissaggio alla parete utilizzando le due viti in dotazione**(5.1).**
5.2 Collegare il cavo di alimentazione ai pin dell'ingresso alimentazione I/O attraverso il rivestimento impermeabile del dispositivo **(2.7+2.11)**.
5.3 Posizionare il dispositivo sulla staffa a parete.

6. VISUALE IN TEMPO REALE / ISTANTANEE / REGISTRAZIONE
6.1 Aggiungi dispositivo
6.2 Impostazione dispositivo
6.3 Ricaricare
6.4 Informazioni
6.5 Visuale in tempo reale
6.6 Video on/off
6.7 Modalità conversazione da telefono
6.8 Conversazione a mani libere
6.9 Controllo chiusura/cancello
6.10 Registrazione video
6.11 Silenziare/Riattivazione volume
6.12 Istantanea

12. RIPRODUZIONE REGISTRAZIONE VIDEO
Seguire questi passaggi per visualizzare i filmati registrati:
12.1 Toccare le impostazioni del dispositivo e quindi l'elenco degli eventi.
12.2 Selezionare un intervallo temporale.
12.3 Toccare un file per avviare la riproduzione.
12.4 Toccare download (scarica) per scaricare il file sul dispositivo.

smartwares

QSG DIC-23112 1

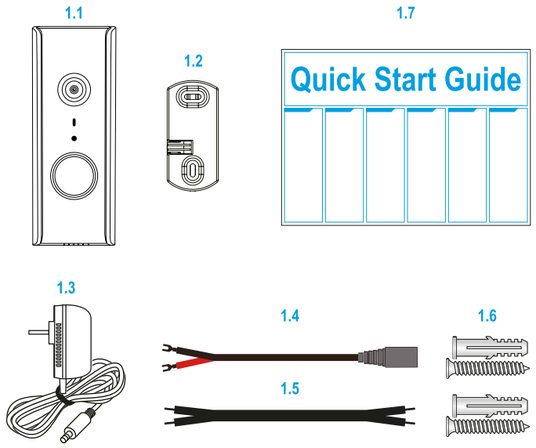

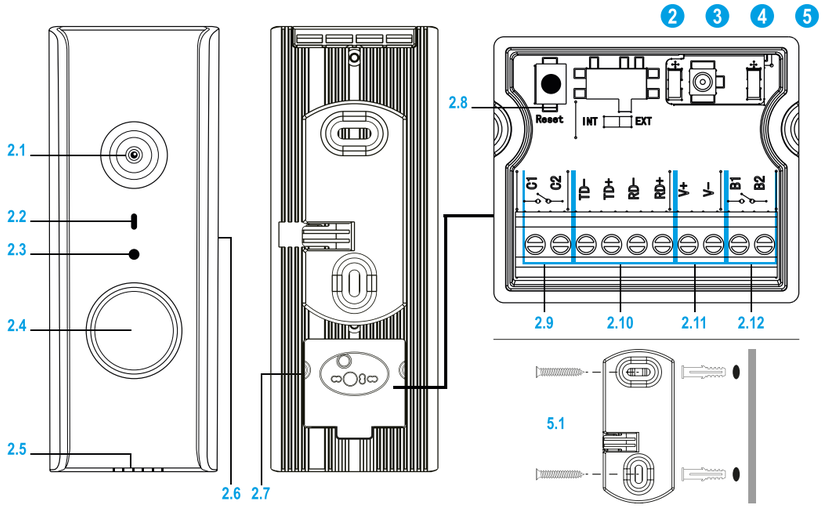

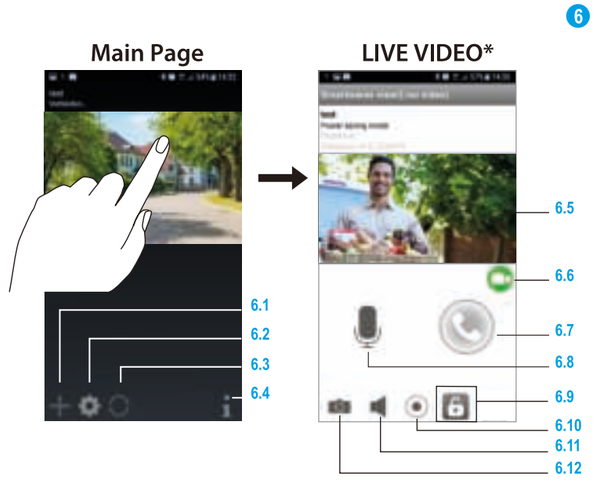

Smartwares View APP

App Store

Google play

smartwares Europe
Jules Verneweg 87
5015 BH Tilburg
The Netherlands
service.smartwares.eu

NL : 088 5940501 Lokaal tarief
BE : 078 481094(NL) Lokaal tarief
BE : 078 481540(FR) Tarif local
FR : 0825 560 650 18ct/min
DE : +49 (0) 1805 010762 14Ct./Min. dt. Festnetz, Mobil max. 42Ct./Min
UK: +44 (0) 345 230 1231
ES : +34 938427589
CUSTOMER SERVICE

QSG
DIC-23112

PT

1. CONTEÚDO DA CAIXA
1.1 Unidade interior
1.2 Suporte de parede
1.3 Adaptador de corrente
1.4 Cabo de alimentação CC
1.5 Cabo de contacto Seco/Molhado (2X)
1.6 Parafusos e fichas
1.7 Guia de início rápido

2. DESCRIÇÃO GERAL DO PRODUTO
2.1 Objetiva
2.2 Microfone
2.3 Sensor de luz
2.4 Botão da campainha da porta
2.5 Altifalante
2.6 Ranhura para cartões SD
2.7 Tampa resistente à água
2.8 Botão de redefinição
2.9 Contacto da campainha
2.10 Cabo de Ethernet
2.11 Entrada de alimentação
2.12 Contacto seco

3. LIGAR O DISPOSITIVO PELA PRIMEIRA VEZ
3.1 Remova a tampa superior para inserir o cartão de memória. **(2.6)**.
3.2 Ligue o cabo elétrico aos pinos de E/S da entrada de alimentação **(2.11)**. Depois de ligar a alimentação, o processo de arranque começará (> 2 minutos) e o LED vermelho/verde ficará fixo após a conclusão do processo de arranque (verifique os conetores e a fonte de alimentação se o LED vermelho/verde não acender).

4. CONFIGURAÇÃO DA APLICAÇÃO
4.1 Aceda à configuração WiFi no seu smartphone. Escolha o nome WiFi a começar com HD-XXXXXX (xxxxxx=Números de ID da câmara). Insira a palavra-passe predefinida 12345678.
4.2 Lance a app e toque em "+" para adicionar o dispositivo.
4.3 Digitalize o código QR para chamar em DID ou insira o DID manualmente.
4.4 Nomeie o seu RVDP (máximo 20 caracteres)
4.5 Introduza o código de segurança predefinido 123456
4.6 Toque "Save" (Guardar) para prosseguir
4.7 Escolha o router WiFi e insira a sua palavra-passe nas definições avançadas.

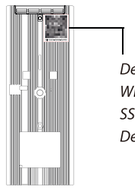

Device ID: DGXX-123456-ABCDE
Wi-Fi Pairing Mode:
SSID: HD-XXXXXX
Default PW:12345678

5. MONTAR O DISPOSITIVO
5.1 Aperte o suporte de montagem na parede à parede, com os 2 parafusos incluídos **(5.1).**
5.2 Ligue o cabo elétrico aos pinos de E/S da entrada de alimentação através da tampa resistente à água **(2.7+2.11)**.
5.3 Coloque o dispositivo no suporte de montagem na parede.

6. VISUALIZAÇÃO DINÂMICA/INSTANTÂNEOS/GRAVAÇÃO
6.1 Adicionar dispositivo
6.2 Definição do dispositivo
6.3 Atualizar
6.4 Informação
6.5 Visualização dinâmica
6.6 Vídeo ligado/desligado
6.7 Conversa em modo de telefone
6.8 Conversa em modo mãos-livres
6.9 Controlo do portão/portão
6.10 Gravação de vídeo
6.11 Silenciar/ligar o som
6.12 Instantâneo

7. REPRODUZIR VÍDEO GRAVADO
Siga estes passos para ver as suas gravações:
7.1 Toque nas definições do dispositivo e, em seguida, na lista de eventos.
7.2 Selecione um período de tempo.
7.3 Toque num ficheiro para iniciar a reprodução.
7.4 Toque em transferir para transferir o ficheiro para o seu dispositivo.

PL

1. ZAWARTOŚĆ PUDEŁKA
1.1 Jednostka wewnętrzna
1.2 Uchwyt do montażu naściennego
1.3 Zasilacz
1.4 Kabel zasilania DC
1.5 Przewód suchy/mokry (2X)
1.6 Wkręty i zaślepki
1.7 Skrócona instrukcja obsługi

2. OPIS PRODUKTU
2.1 Obiektyw
2.2 Mikrofon
2.3 Czujnik światła
2.4 Przycisk dzwonka
2.5 Głośnik
2.6 Slot karty pamięci
2.7 Osłona wodoodporna
2.8 Przycisk resetowania
2.9 Styk dzwonka
2.10 Kabel Ethernet
2.11 Moc wejściowa
2.12 Styk suchy

3. WŁĄCZANIE URZĄDZENIA PO RAZ PIERWSZY
3.1 Zdejmij górną osłonę, aby włożyć kartę pamięci **(2.6)**.
3.2 Podłącz kabel zasilający do złącza zasilania **(2.11)**. Po podłączeniu zasilania rozpocznie się proces uruchamiania (> 2 minuty), po zakończeniu tego procesu zaświeci światłem ciągłym czerwona/zielona LED (jeśli czerwona/zielona LED nie zapali się, sprawdź złącza i źródło zasilania).

4. KONFIGURACJA APLIKACJI
4.1 Przejdź do ustawień Wi-Fi w swoim smartfonie. Wybierz nazwę Wi-Fi zaczy nającą od HD-XXXXXX (xxxxxx = numery ID kamery). Wprowadź domyślne hasło: 12345678.
4.2 Uruchom aplikację i naciśnij „+", aby dodać urządzenie.
4.3 Zeskanuj kod QR, aby wprowadzić DID lub ręcznie wprowadź DID.
4.4 Nazwij swoje RVDP (maksymalnie 20 znaków).
4.5 Wprowadź domyślny kod zabezpieczenia: 123456
4.6 Dotknij „Zapisz", aby kontynuować
4.7 Wybierz router Wi-Fi i wprowadź jego hasło w ustawieniach zaawansowanych.

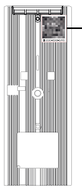

Device ID: DGXX-123456-ABCDE
Wi-Fi Pairing Mode:
SSID: HD-XXXXXX
Default PW:12345678

5. MONTAŻ URZĄDZENIA
5.1 Przymocuj uchwyt ścienny do ściany za pomocą dostarczonych 2 wkrętów**(5.1).**
5.2 Podłącz kabel zasilający do złącza zasilania przez osłonę wodoodporną **(2.7+2.11)**.
5.3 Umieść urządzenie na wsporniku naściennym.

6. PODGLĄD NA ŻYWO/MIGAWKI/NAGRYWANIE
6.1 Dodaj urządzenie
6.2 Ustawienia urządzenia
6.3 Odśwież
6.4 Informacje
6.5 Podgląd na żywo
6.6 Włącz/wyłącz wideo
6.7 Tryb rozmowy telefonicznej
6.8 Tryb głośnomówiący
6.9 Sterowanie zamkiem/bramą
6.10 Zapis wideo
6.11 Wycisz/włącz dźwięk
6.12 Wykonanie zdjęcia

7. ODTWARZANIE NAGRANEGO WIDEO
Wykonaj następujące kroki, aby wyświetlić nagrany materiał:
7.1 Stuknij w ustawienia urządzenia, a następnie listę wydarzeń.
7.2 Wybierz okres czasu.
7.3 Stuknij plik, aby rozpocząć odtwarzanie.
7.4 Stuknij Pobierz, aby pobrać plik na swoje urządzenie.

SV

1. VAD SOM FINNS I FÖRPACKNINGEN
1.1 Inomhusenhet
1.2 Väggfäste
1.3 Nätadapter
1.4 Likströmskabel
1.5 Torr/vät kontaktkabel (2X)
1.6 Skruvar och pluggar
1.7 Snabbstartguide

2. PRODUKTÖVERSIKT
2.1 Lins
2.2 Mikrofon
2.3 Ljussensor
2.4 Knapp dörringklocka
2.5 Högtalare
2.6 Kortplats för minneskort
2.7 Vattenskyddslucka
2.8 Återställningsknapp
2.9 Klockkontakt
2.10 Ethernetkabel
2.11 Elingång
2.12 Torr kontakt

3. SLÅ PÅ ENHETEN FÖRSTA GÅNGEN
3.1 Ta bort den övre luckan för att sätta in minneskortet **(2.6)**.
3.2 Anslut strömkabeln till strömuttaget I/O-stiften **(2.11)**. Efter elanslutning, kommer startprocessen att påbörjas (> 2 minuter), röd/grön LED kommer bli fast lysande efter startprocessen är klar (se kontakter och strömkälla om röd/grön LED inte tänds).

4. APP-INSTALLATION
4.1 Gå till Wi-Fi inställningen i din smartphone. Välj Wi-Fi namnet som startar med HD-XXXXXX (xxxxxx=Kamera-ID-nummer). Ange standardlösenordet: 12345678.
4.2 Starta appen and klicka på "+" för att lägga till enheten.
4.3 Skanna QR-koden för att föra in DID eller ange DID manuellt.
4.4 Namnge din RVDP (maximalt 20 tecken).
4.5 Ange standardsäkerhetskoden 123456.
4.6 Klicka på "Spara" för att fortsätta.
4.7 Välj Wi-Fi routern och ange dess lösenord i de avancerade inställningarna.

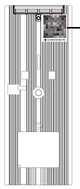

Device ID: DGXX-123456-ABCDE
Wi-Fi Pairing Mode:
SSID: HD-XXXXXX
Default PW:12345678

5. MONTERA ENHETEN
5.1 Fäst väggmonteringskonsolen i väggen med 2 st skruvar som medföljer **(5.1).**
5.2 Anslut strömkabeln till strömuttaget I/O-stiften genom vattenskyddsluckan **(2.7+2.11)**.
5.3 Placera enheten på väggmonteringskonsolen.

6. VISA LIVE / SNAPSHOT / INSPELNING
6.1 Lägg till enhet
6.2 Enhetsinställning
6.3 Uppdatera
6.4 Information
6.5 Se live
6.6 Video på/av
6.7 Samtal i telefonläge
6.8 Handsfree-samtal
6.9 Lås/grindstyrning
6.10 Videoinspelning
6.11 Slå av/på ljud
6.12 Snapshot

7. SPELA UPP INSPELAD VIDEO
Följ de här stegen för att titta på ditt inspelade material:
7.1 Knacka på enhetsinställningar och sedan händelselistan.
7.2 Välj en tidsperiod.
7.3 Knacka på en fil för att starta uppspelningen.
7.4 Knacka på nedladdning för att ladda ner filen till din enhet.

TR

1. KUTUDA BULUNANLAR
1.1 İç mekan ünitesi
1.2 Duvar braketi
1.3 Güç adaptörü
1.4 DC güç kablosu
1.5 Kuru/Islak temas kablosu (2X)
1.6 Vidalar ve dübeller
1.7 Hızlı başlangıç kılavuzu

2. ÜRÜN GENEL GÖRÜNÜMÜ
2.1 Lens
2.2 Mikrofon
2.3 Işık sensörü
2.4 Kapı zili düğmesi
2.5 Hoparlör
2.6 SD-kart yuvası
2.7 Suya dayanıklı kapak
2.8 Sıfırlama düğmesi
2.9 Bell kontağı
2.10 Ethernet kablosu
2.11 Güç girişi
2.12 Kuru temas

3. CİHAZIN İLK DEFA AÇILMASI
3.1 Bellek kartını takmak için üst kapağı çıkarın **(2.6)**.
3.2 Güç kablosunu güç girişi I/O pinlerine bağlayın **(2.11)**. Güç beslediken sonra önyükleme işlemi başlar (> 2 dakika), ön yükleme işlemi tamamlandığında kırmızı/yeşil LED sürekli yanar (kırmızı/yeşil LED yanmazsa konektörleri ve güç kaynağını kontrol edin).

4. UYGULAMA KURULUMU
4.1 Akıllı telefonunuzdaki Wi-Fi ayarlarına gidin. HD-XXXXXX (xxxxxx=Kamera kimlik numaraları) ile başlayan Wi-Fi adını seçin. 12345678 şeklindeki varsayılan parolayı girin.
4.2 Cihazı eklemek için uygulamayı başlatıp "+" öğesine dokunun.
4.3 DID'i getirmek için QR kodunu tarayın ya da DID'i manuel girin.
4.4 RVDP'nize bir ad verin (maksimum 20 karakter).
4.5 Varsayılan güvenlik kodu olarak 123456 girin.
4.6 Devam etmek için "Kaydet" düğmesine dokunun.
4.7 Wi-Fi yönlendiricisini seçin ve gelişmiş ayarlarda parolasını girin.

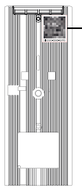

Device ID: DGXX-123456-ABCDE
Wi-Fi Pairing Mode:
SSID: HD-XXXXXX
Default PW:12345678

5. CİHAZIN MONTAJI
5.1 Duvara montaj braketini verilen 2 vidayı kullanarak duvara sabitleyin **(5.1).**
5.2 Güç kablosunu suya dayanıklı kapağın içinden güç girişi I/O pinlerine bağlayın **(2.7+2.11)**.
5.3 Cihazı duvara braketine yerleştirin.

6. CANLI GÖRÜNTÜLEME / ANLIK GÖRÜNTÜLER / KAYIT
6.1 Cihaz ekle
6.2 Cihaz ayarları
6.3 Yenile
6.4 Bilgi
6.5 Canlı Görüntüleme
6.6 Video açma/kapama
6.7 Telefon modu konuşma
6.8 Eller serbest konuşma
6.9 Kilit/kapı kontrolü
6.10 Video kaydı
6.11 Sessiz/Sesli
6.12 Anlık görüntü

7. KAYITLI VİDEONUN OYNATILMASI
Kaydettiğiniz videoyu görüntülemek için aşağıdaki adımları izleyin:
7.1 Cihaz ayarlarına ve ardından olaylar listesine dokunun.
7.2 Bir süre seçin.
7.3 Oynatmak için bir dosyaya dokunun.
7.4 Dosyayı cihazınıza indirmek için indir düğmesine dokunun.

CZ

1. OBSAH BALENÍ
1.1 Vnitřní jednotka
1.2 Nástěnný držák
1.3 Síťový adaptér
1.4 Napájecí kabel DC
1.5 suchými/mokrými kontakty (2X)
1.6 Šrouby a hmoždinky
1.7 Rychlý návod

2. PŘEHLED VÝROBKU
2.1 Čočka
2.2 Mikrofon
2.3 Světelný snímač
2.4 Tlačítko domovního zvonku
2.5 Reproduktor
2.6 Otvor pro SD kartu
2.7 Vodotěsný kryt
2.8 Tlačítko znovu nastavit
2.9 Kontakt zvonku
2.10 Ethernetový kabel
2.11 Příkon
2.12 Suchý kontakt

3. PRVNÍ ZAPNUTÍ ZAŘÍZENÍ
3.1 Sundejte horní kryt, abyste mohli vložit paměťovou kartu **(2.6)**.
3.2 Napájecí kabel připojte ke V/V kolíkům příkonu **(2.11)**. Po připojení napájení se spustí zaváděcí proces (> 2 minuty), červená/zelená LED-dioda se rozsvítí, až bude dokončen zaváděcí proces (pokud se červená/zelená LED-dioda nerozsvítí, tak zkontrolujte konektory a napěťový zdroj).

4. NASTAVENÍ APLIKACE
4.1 Na vašem chytrém telefonu běžte do nastavení Wi-Fi. Vyberte název Wi-Fi, který začíná na HD-XXXXXX (xxxxxx=kamera ID čísla). Zadejte výchozí heslo „12345678".
4.2 Spusťte aplikaci a poklepejte na „+", abyste přidali zařízení.
4.3 Naskenujte QR kód, abyste zavedli DID nebo DID zadejte ručně.
4.4 Vaše zařízení RVDP pojmenujte (maximálně 20 znaků).
4.5 Zadejte implicitní bezpečnostní kód: 123456.
4.6 Poklepejte na „uložit"a pokračujte.
4.7 Vyberte s Wi-Fi směrovač a zadejte jeho heslo v pokročilém nastavení.

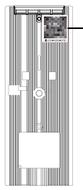

Device ID: DGXX-123456-ABCDE
Wi-Fi Pairing Mode:
SSID: HD-XXXXXX
Default PW:12345678

5. PŘIPEVNĚNÍ ZAŘÍZENÍ
5.1 Nástěnný držák připevněte ke stěně pomocí 2 dodaných šroubů **(5.1).**
5.2 Napájecí kabel připojte ke V/V kolíkům příkonu skrz vodotěsný kryt **(2.7+2.11)**.
5.3 Zařízení nasaďte na nástěnný držák.

6. ŽIVÝ NÁHLED/SNÍMKY OBRAZOVKY/NAHRÁVÁNÍ
6.1 Přidat zařízení
6.2 Nastavení zařízení
6.3 Obnovit
6.4 Informace
6.5 Živý náhled
6.6 Zap/vyp video
6.7 Režim telefonní hovor
6.8 Hands-Free hovor
6.9 Zámek/ovládání brány
6.10 Nahrát video
6.11 zvuk zapnuto / vypnuto
6.12 Snímek obrazovky

7. PŘEHRÁNÍ NAHRANÉHO VIDEA
Postupujte podle těchto kroků, abyste zhlédli váš nahraný filmový záznam.
7.1 Poklepejte na nastavení zařízení a potom na seznam událostí.
7.2 Vyberte časové období.
7.3 Poklepejte na soubor, abyste začali přehrávat.
7.4 Poklepejte na stáhnout, abyste soubor stáhli do vašeho zařízení.

SK

1. ČO JE V KRABICI
1.1 Interiérová jednotka
1.2 Svorka na stenu
1.3 Napájací adaptér
1.4 DC napájací kábel
1.5 Kábelpre suchý/mokrý kontakt (2X)
1.6 Skrutky a zástrčky
1.7 Sprievodca rýchlym spustením

2. NÁHĽAD NA PRODUKT
2.1 Objektívy
2.2 Mikrofón
2.3 Svetelný senzor
2.4 Kontakt zvončeka
2.5 Reproduktor
2.6 Otvor pre SD-kartu
2.7 Vodeodolný kryt
2.8 Resetovacie tlačidlo
2.9 Kontakt zvončeka
2.10 Ethernetový kábel
2.11 Vstup napájania
2.12 Suchý kontakt

3. PRVÉ ZAPNUTIE ZARIADENIA
3.1 Zložte vrchný kryt pre vloženie pamäťovej karty **(2.6)**.
3.2 Pripojte napájací kábel ku kolíkom vstupu napájania I/O **(2.11)**. Po dodaní napätia sa začne proces reštartovania (> 2 minúty), červené/zelené LED bude svietiť stabilne po dokončení procesu reštartovania (skontrolujte konektory a zdroj napájania, ak sa červené/zelené LED nerozsvietia).

4. NASTAVENIE APLIKÁCIE
4.1 Choďte na nastavenie Wi-Fi vo vašom smartfóne. Zvoľte názov Wi-Fi začínajúci sa na HD-XXXXXX (xxxxxx=ID čísla kamery). Zadajte štandardné heslo: 12345678.
4.2 Spustite aplikáciu a ťuknite na„+"pre pridanie zariadenia.
4.3 Oskenujte QR kód pre zavedenie DID, alebo DID zadajte manuálne.
4.4 Nazvite vaše RVDP (maximálne 20 znakov).
4.5 Zadajte štandardný bezpečnostný kód: 123456
4.6 Ťuknite na „Uložiť"pre pokračovanie
4.7 Zvoľte Wi-Fi router a zadajte jeho heslo v pokročilých nastaveniach.

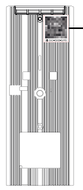

Device ID: DGXX-123456-ABCDE
Wi-Fi Pairing Mode:
SSID: HD-XXXXXX
Default PW:12345678

5. MONTÁŽ ZARIADENIA
5.1 Upevnite svorku pre montáž na stene na stenu s použitím 2 ks dodaných skrutiek **(5.1).**
5.2 Pripojte napájací kábel ku kolíkom vstupu napájania I/O cez vodeodolný kryt **(2.7+2.11)**.
5.3 Zariadenie umiestnite na montážnu svorku na stenu.

6. ŽIVÝ NÁHĽAD / SNÍMKY / NAHRÁVANIE
6.1 Pridať zariadenie
6.2 Nastavenie zariadenia
6.3 Obnoviť
6.4 Informácie
6.5 Živý náhľad
6.6 Zapnúť/vypnúť video
6.7 Hovor v režime telefónu
6.8 Hands-free hovor
6.9 Ovládanie zamknutia/brány
6.10 Video záznam
6.11 Stlmiť zvuk/deaktivovať stlmenie zvuku
6.12 Momentka

7. PREHRANIE NAHRATÉHO VIDEA
Nasledujte tieto kroky pre pozretie vašej nahratej stopáže:
7.1 Ťuknite na nastavenia zariadenia a potom na zoznam udalostí.
7.2 Zvoľte časové obdobie.
7.3 Ťuknite na súbor pre začatie prehrávania.
7.4 Ťuknite na sťahovanie pre stiahnutie súboru do vášho zariadenia.