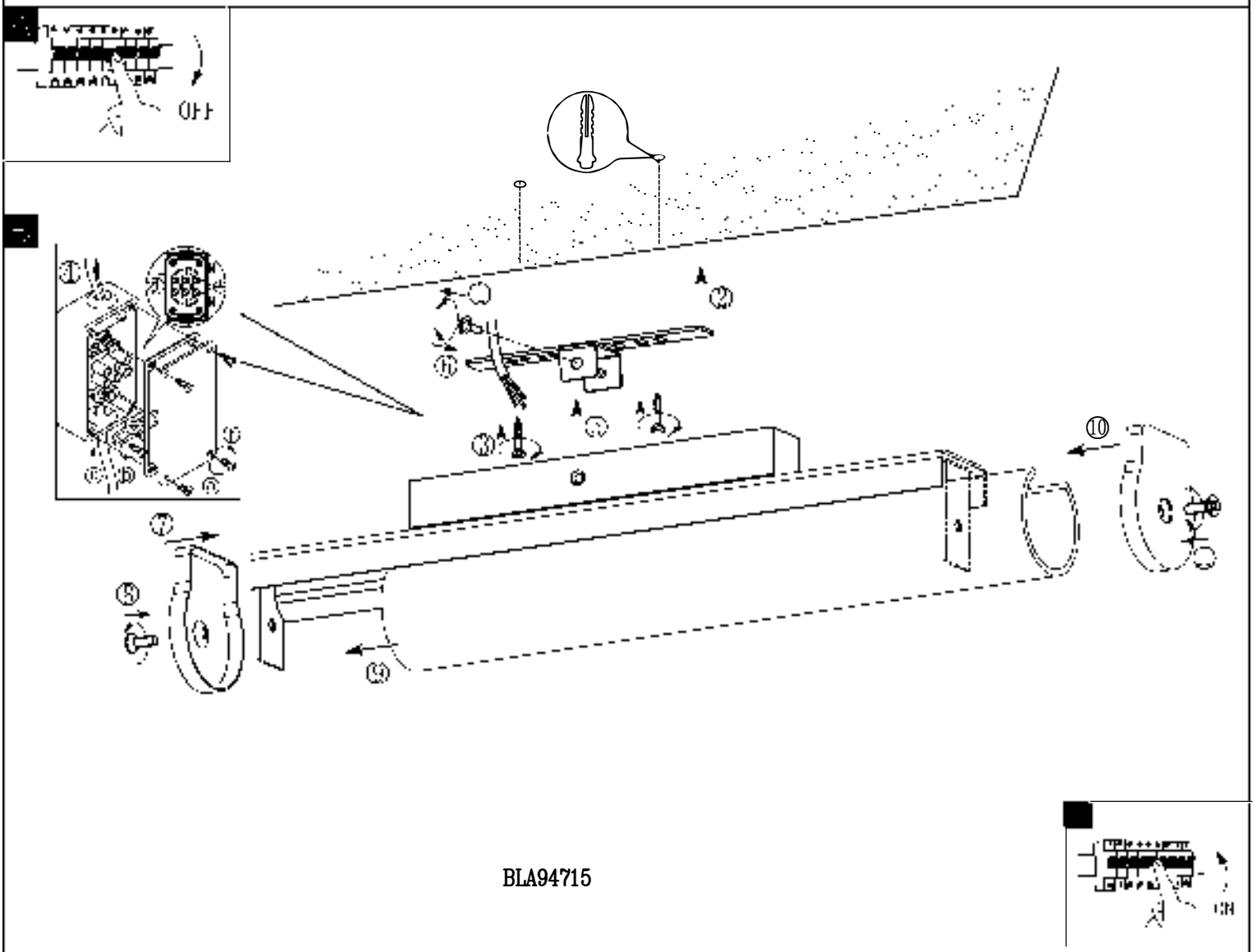

BLA94715