Veehaus

CLARK

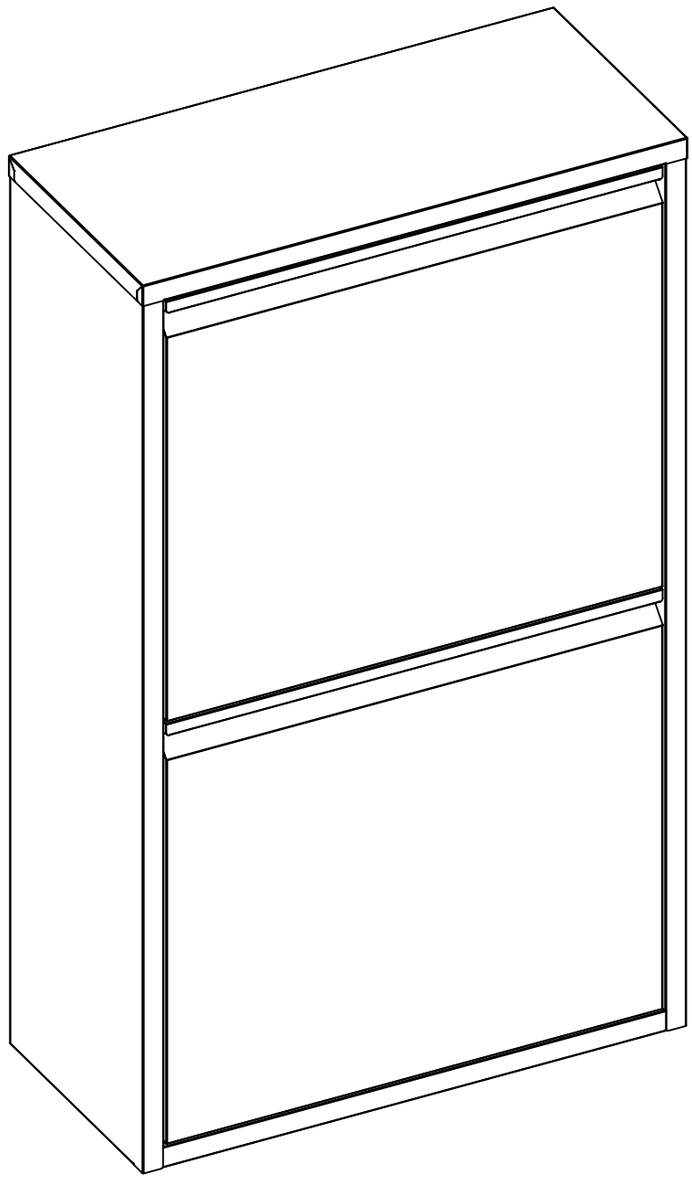

CLARK

ENGLISH VERSION

"This guide provides general instructions for the installation of the mailbox on solid walls. It is important to note that the included mounting accessories are for strong walls only and if yourwall is not sturdy, you may need to consult a professional at a local hardware store for the most appropriate way to secure the product to the wall.

Safety warnings:

Be careful with sharp accessories to avoid personal injury.
Keep children away from the work area during assembly.
To avoid possible suffocation hazard, keep all parts and packaging away from babies and children.

Special instructions:

Check the walls to make sure they are strong enough to support the mailbox.
Choose mounting accessories suitable for your wall.
Mark the holes where you will mount the mailbox.
Drill holes at the marked locations.
Insert the mounting accessories into the holes.
Attach the mailbox to the mounting accessories.
Tighten all screws and nuts securely.

Additional Notes:

Make sure the mailbox is installed at the correct height.
Write your house or apartment number in your mailbox.
If you need further information or assistance, please contact us.

CLARK

GERMAN VERSION

"Diese Anleitung bietet allgemeine Anweisungen zur Installation des Briefkastens an massiven Wänden. Es ist wichtig zu beachten, dass das mitgelieferte Montagezubehör nur für stabile Wände gedacht ist. Wenn Ihre Wand nicht stabil ist, sollten Sie möglicherweise einen Fachmann in einem örtlichen Baumarkt konsultieren, um die geeignetste Methode zur Befestigung desProdukts an der Wand zu finden.

Sicherheitshinweise:

Seien Sie vorsichtig mit scharfem Zubehör, um Verletzungen zu vermeiden.
Halten Sie Kinder während der Montage vom Arbeitsbereich fern.
Um mögliche Erstickungsgefahr zu vermeiden, bewahren Sie alle Teile und Verpackungsmaterial
von Babys und Kindern fern.

Besondere Anweisungen:

Überprüfen Sie die Wände, um sicherzustellen, dass sie stark genug sind, um den Briefkasten zu tragen.
Wählen Sie Montagezubehör, das für Ihre Wand geeignet ist.
Markieren Sie die Stellen, an denen Sie den Briefkasten montieren werden.
Bohren Sie Löcher an den markierten Stellen.
Setzen Sie das Montagezubehör in die Löcher ein.
Befestigen Sie den Briefkasten am Montagezubehör.
Ziehen Sie alle Schrauben und Muttern fest.

Zusätzliche Hinweise:

Stellen Sie sicher, dass der Briefkasten in der richtigen Höhe installiert ist.
Schreiben Sie Ihre Haus- oder Wohnungsnummer in den Briefkasten.
Wenn Sie weitere Informationen oder Unterstützung benötigen, kontaktieren Sie uns bitte."

CLARK

DUTCH VERSION

"Deze handleiding biedt algemene instructies voor de installatie van de brievenbus op solide muren.Het is belangrijk op te merken dat de bijgevoegde montagetoebehoren alleen bedoeld zijn voor sterke muren. Als uw muur niet solide is, moet u wellicht een professional raadplegen in een lokale bouwmarkt voor de meest geschikte manier om het product aan de muur te bevestigen.

Veiligheidswaarschuwingen:

Wees voorzichtig met scherpe accessoires om persoonlijk letsel te voorkomen.
Houd kinderen weg van het werkgebied tijdens de montage.
Om mogelijke verstikkingsgevaar te voorkomen, houd alle onderdelen en verpakking weg van baby's en kinderen.

Speciale instructies:

Controleer de muren om te zorgen dat ze sterk genoeg zijn om de brievenbus te ondersteunen.
Kies montagetoebehoren die geschikt zijn voor uw muur.
Markeer de gaten waar u de brievenbus zult monteren.
Boor gaten op de gemarkeerde locaties.
Steek de montagetoebehoren in de gaten.
Bevestig de brievenbus aan de montagetoebehoren.
Draai alle schroeven en moeren stevig vast.

Aanvullende opmerkingen:

Zorg ervoor dat de brievenbus op de juiste hoogte is geïnstalleerd.
Schrijf uw huis- of appartementsnummer in uw brievenbus.
Als u verdere informatie of hulp nodig heeft, neem dan contact met ons op."

CLARK

FRENCH VERSION

Ce guide fournit des instructions générales pour l'installation de la boîte aux lettres sur des murs solides. Il est important de noter que les accessoires de montage inclus sont destinés uniquement aux murs solides, et si votre mur n'est pas solide, il se peut que vous ayez besoin de consulter un professionnel dans un magasin de quincaillerie local pour trouver la manière la plus appropriée de fixer le produit au mur.

Avertissements de sécurité :

Faites attention aux accessoires tranchants pour éviter les blessures personnelles.
Gardez les enfants à l'écart de la zone de travail pendant l'assemblage.
Pour éviter tout risque d'étouffement, gardez toutes les pièces et l'emballage hors de la portée des bébés et des enfants.

Instructions spéciales :

Vérifiez les murs pour vous assurer qu'ils sont suffisamment solides pour supporter la boîte aux lettres.
Choisissez des accessoires de montage appropriés pour votre mur.
Marquez les trous où vous fixerez la boîte aux lettres.
Percez des trous aux emplacements marqués.
Insérez les accessoires de montage dans les trous.
Fixez la boîte aux lettres aux accessoires de montage.
Serrez fermement toutes les vis et les écrous.

Notes supplémentaires :

Assurez-vous que la boîte aux lettres est installée à la hauteur correcte.
Écrivez le numéro de votre maison ou de votre appartement dans votre boîte aux lettres.
Si vous avez besoin de plus d'informations ou d'assistance, veuillez nous contacter.

Veehaus

A x1

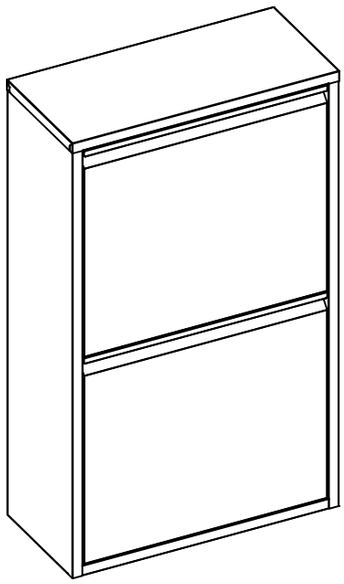

B x4

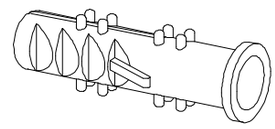

C x4

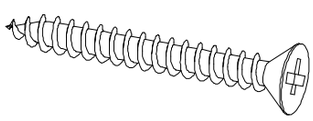

D x4

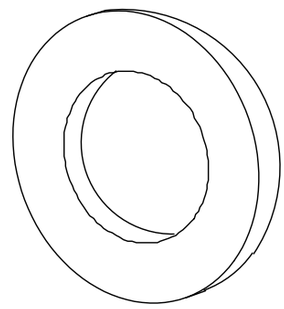

Veehaus

1

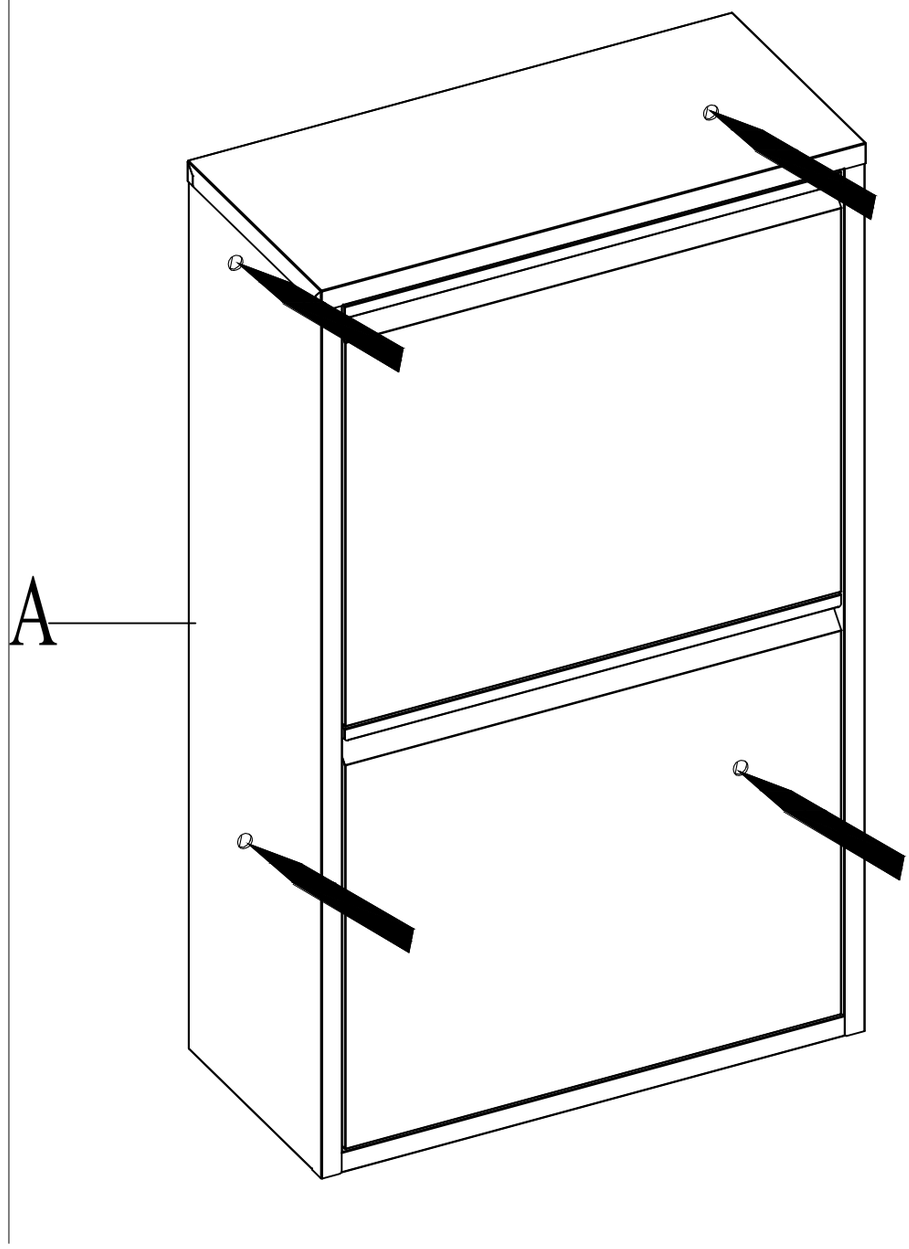

2

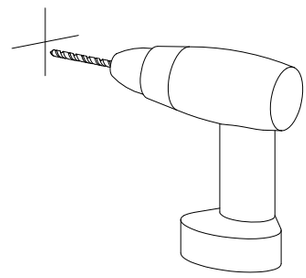

Veehaus

3

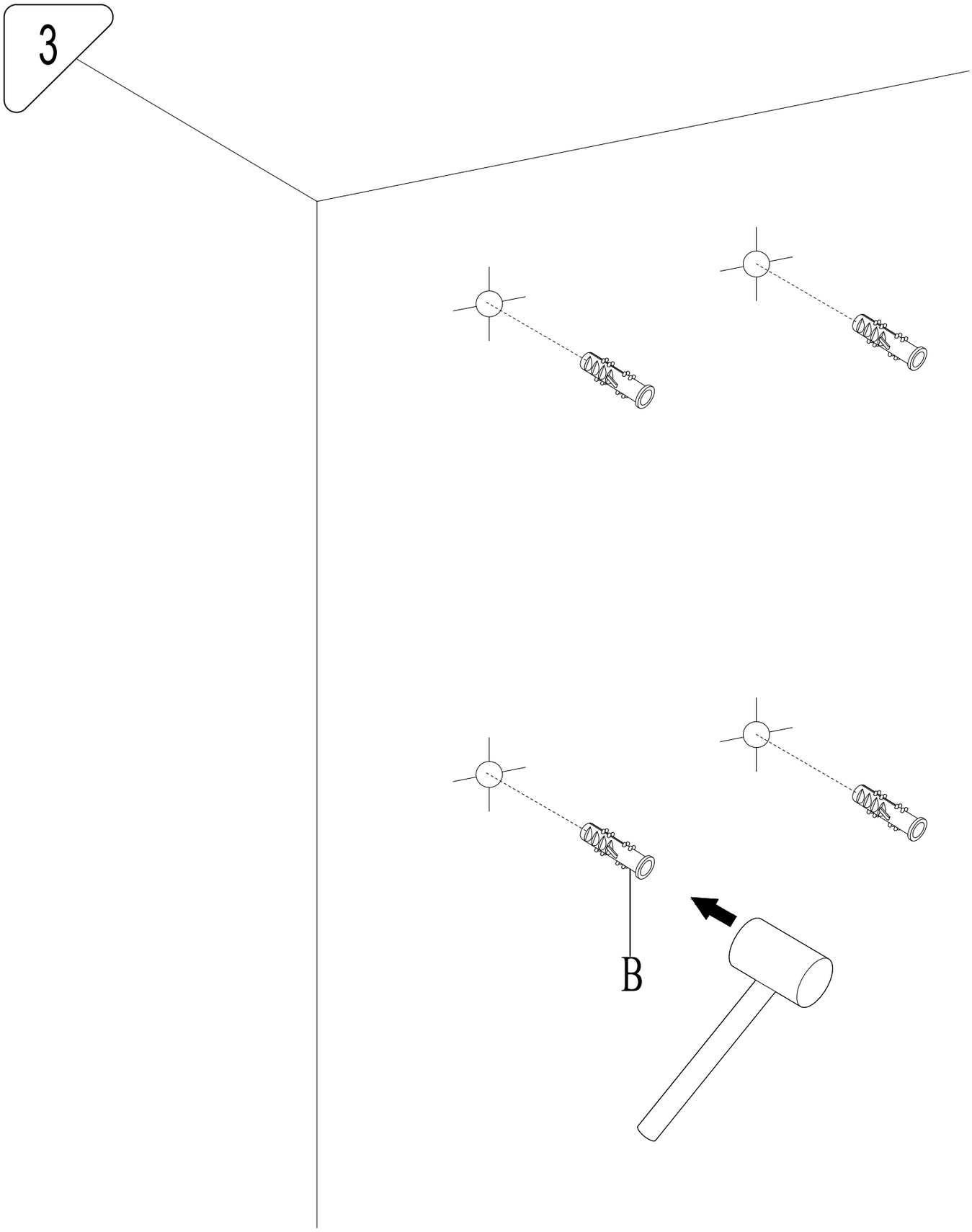

B 4PCS

Veehaus

4

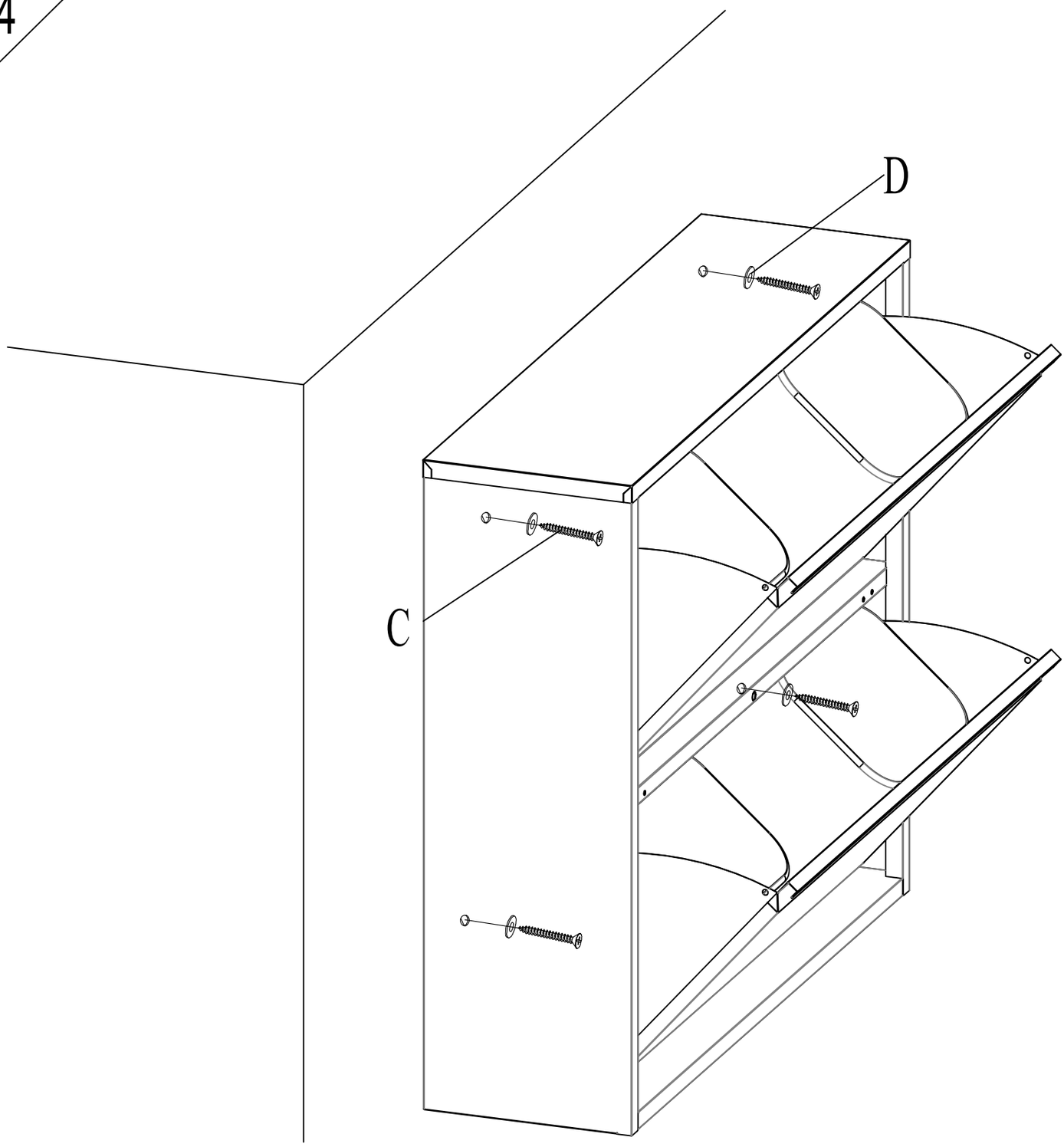

C		4PCS
D		4PCS

Veehaus

Aydam BV Industrieweg 6 E
4104 AR Culemborg Nederland

www.veehaus.eu

info@veehaus.eu