Dimplex®

DXCV2001-EU

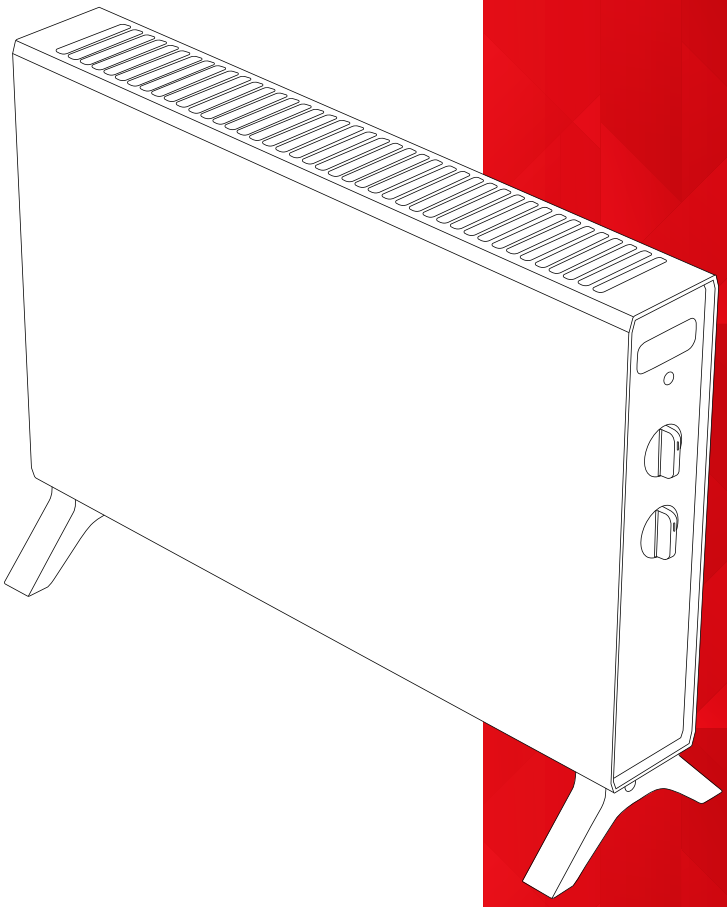

EN

For domestic household use only.

This product complies with all the required European and UK Product Safety, Electromagnetic Compatibility and Environmental Standards. They are fully compliant with the LVD, EMC, RoHS and Eco Design Directives and Regulations.

DE

Nur für den privaten Hausgebrauch.

Dieses Produkt entspricht allen erforderlichen europäischen und britischen Normen für Produktsicherheit, elektromagnetische Verträglichkeit und Umweltschutz. Es entspricht in vollem Umfang den Richtlinien und Verordnungen zu Niederspannungstechnik (LVD), elektromagnetischer Verträglichkeit (EMV), RoHS und Ökodesign.

FR

Pour un usage domestique uniquement.

Ce produit est conforme à toutes les normes européennes et britanniques applicables en matière de sécurité des produits, de compatibilité électromagnétique et d'environnement. Ils sont entièrement conformes aux directives et réglementations LVD, EMC, RoHS et Éco-conception.

IT

Solo per uso domestico.

Questo prodotto è conforme a tutti i requisiti europei e del Regno Unito in materia di sicurezza dei prodotti, compatibilità elettromagnetica e tutela ambientale. È pienamente conforme alle Direttive e ai Regolamenti LVD, EMC, RoHS ed EcoDesign.

ES

Solo para uso doméstico.

Este producto cumple todas las normas europeas y británicas exigidas en materia de seguridad de productos, compatibilidad electromagnética y medioambiente. Cumple plenamente la directiva de baja tensión (LVD) y las directivas y normativas sobre restricciones de uso de determinadas sustancias peligrosas en aparatos eléctricos y electrónicos (RoHs, por sus siglas en inglés) y EcoDesign.

PL

Tylko do użytku domowego.

Ten produkt jest zgodny ze wszystkimi wymaganymi europejskimi i brytyjskimi normami dotyczącymi bezpieczeństwa produktów, kompatybilności elektromagnetycznej i ochrony środowiska. Jest w pełni zgodny z dyrektywami LVD, EMC, RoHS oraz przepisami dotyczącymi ekoprojektu.

NL

Alleen voor huishoudelijk gebruik.

Dit product voldoet aan alle vereiste Europese en Britse normen voor productveiligheid, elektromagnetische compatibiliteit en milieu. Het voldoet volledig aan de LVD-, EMC-, RoHS- en Eco Design-richtlijnen en -regelgeving.

EN 4-17

DE 18-31

FR 32-45

IT 46-59

ES 60-73

PL 74-87

NL 88-101

IMPORTANT SAFETY ADVICE

EN

IMPORTANT: THESE INSTRUCTIONS SHOULD BE READ CAREFULLY BEFORE USE AND RETAINED FOR FUTURE REFERENCE

WARNING: To avoid danger of suffocation please remove all packaging materials particularly plastic and EPS and keep these away from vulnerable people, children and babies.

WARNING: To avoid the risk of accidental strangulation from the supply cord all children and vulnerable people must be supervised when in the vicinity of the product whether it is working or not.

WARNING: The remote control for this unit contains a small battery. To avoid risk of choking, keep this remote away from children and do not swallow the battery. If the battery is swallowed seek medical advice immediately.

DO NOT use the heater in the immediate surroundings of a bath, a shower or a swimming pool.

DO NOT place the heater directly below a fixed socket outlet.
The socket-outlet must always be accessible to enable the mains plug to be disconnected as quickly as possible.

WARNING: To avoid overheating, do not cover the heater.



The heater carries a warning symbol to alert the user to the risk of fire that exists if the heater is accidentally covered.

DO NOT obstruct the air circulation around the heater, for example with curtains or furniture, as this could cause overheating and a fire risk.

DO NOT COVER or obstruct the air inlet and outlet openings in any way.

WARNING: DO NOT use this heater in small rooms when they are occupied by persons not capable of leaving the room on their own, unless constant supervision is provided.

IMPORTANT: If the supply cord of this appliance is damaged, it must be replaced by the manufacturer, its service agent or similarly qualified person to avoid a hazard.

WARNING: To avoid a hazard due to inadvertent resetting of the thermal cut-out, this appliance must not be supplied through an external switching device, such as a timer, or connected to a circuit that is regularly switched on and off by the utility.

This appliance can be used by children aged from 8 years and above and persons with reduced physical, sensory or mental capabilities or lack of experience or knowledge if they have been given supervision or instruction concerning the use of the appliance in a safe way and understand the hazards involved.

Children shall not play with the appliance. Cleaning and user maintenance shall not be made by children without supervision. Children of less than 3 years should be kept away unless continuously supervised. Children aged from 3 years and less than 8 years shall only switch on/off the appliance if it has been placed or installed in its intended normal operating position, and they have been given supervision or instruction concerning the use of the appliance in a safe way and understand the hazards involved. Children aged from 3 years and less than 8 years shall not plug in, regulate and clean the appliance or perform user maintenance.

CAUTION: SOME PARTS OF THIS PRODUCT CAN BECOME VERY HOT AND CAUSE BURNS. Particular attention must be given where children and vulnerable people are present.

This heater complies with stringent safety standards but to ensure efficient operation, **SURFACES OF THE HEATER WILL BECOME HOT AND CONTACT WITH THESE AREAS SHOULD BE AVOIDED.**

The control panel area is designed to be cooler and always allow safe operation of the controls.

IMPORTANT: The feet supplied with the appliance must be used.

Use this heater on a horizontal and stable surface with the feet securely fitted.

DO NOT use this heater if it has been dropped.

DO NOT use if there are visible signs of damage to the heater.

WARNING: Servicing and product repairs should only be undertaken by the manufacturer or by their approved service agent.

WARNING: To reduce risk of fire, keep textiles, curtains, or any other flammable material a minimum distance of 1m from the appliance.

WARNING: Risk of fire – Do not use this appliance connected through an extension lead or any external switching device such as a plug-in timer or remote-control plug-in adaptor. All heating appliances draw high current through the mains supply and any weakness in the design, connections or components in these devices can easily result in overheating of the connection points resulting in melting, distortion and even the risk of fire!

DO NOT use the heater on deep pile carpets or the long hair type of rugs, or less than 750mm (30”) away from any overhanging surface. Keep combustible materials such as drapes and other furnishings clear from the front, sides and rear of the heater. Do not use heater to dry your laundry.

DO ENSURE that the mains lead cannot be tripped over.

DO NOT operate the heater with the mains lead overhanging the outlet grille. If the heater is tipped over, unplug it and allow it to cool before standing it back up.

DO NOT pull, carry or move the appliance using the power cable.

DO NOT insert or allow foreign objects to enter any ventilation or exhaust opening as this may cause an electric shock, fire or damage the heater.

DO NOT use the heater outdoors.

The supply cord should be uncoiled before use.

DO NOT attempt to disassemble this appliance, repair it or perform any modifications yourself. This appliance does not contain any parts that can be used separately.

This instruction leaflet belongs to the appliance and must be kept in a safe place. If changing owners, the leaflet must be surrendered to the new owner.

DIMENSIONS & CLEARANCES

EN

All dimensions in millimetres

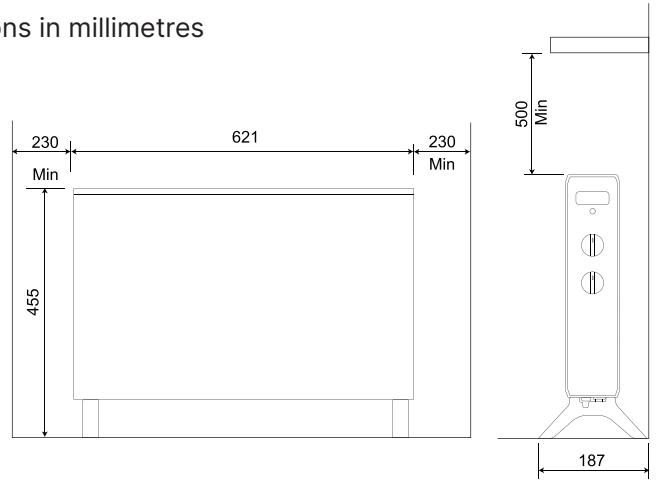

PARTS AND CONTROLS

EN

1 Air Outlet Grille
2 Handle
3 Power LED Indicator
4 Temperature Control Dial
5 Power Setting Dial
6 Feet

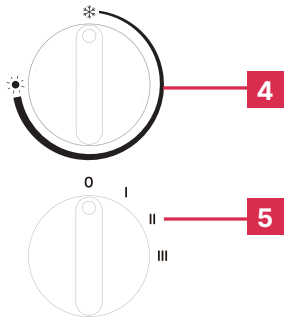

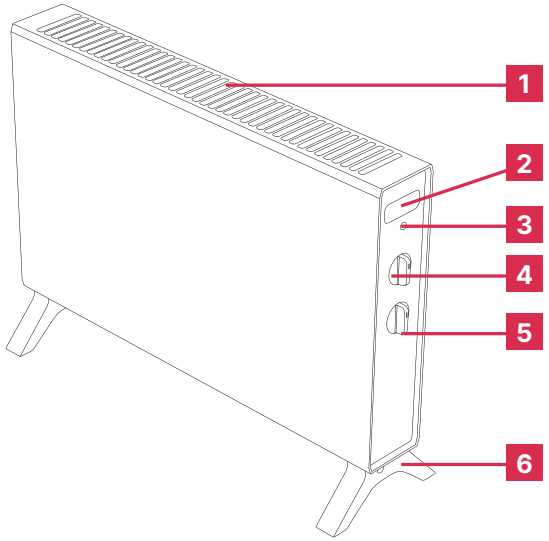

BASE ASSEMBLY

EN

1 Flip the unit so the base is facing up.

2 Align the feet with the mounting holes.

3 Secure the feet in place using the provided screws.

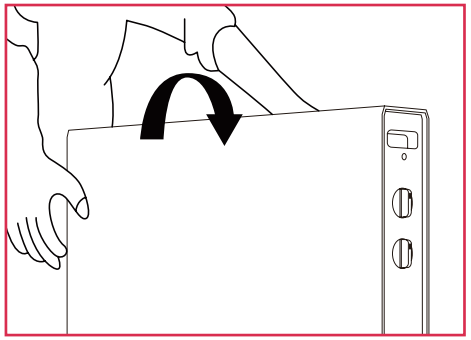

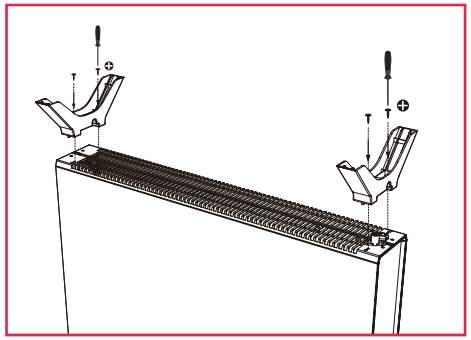

OPERATION INSTRUCTION

EN

IMPORTANT: Portable electric heaters are designed primarily for spot heating or as a supplementary heat source. They are not intended to serve as the primary heating source during the standard heating season.

NOTE: A slight trace of smoke or odour may be present when the unit is first operated. This is normal and occurs as a result of the manufacturing process. The smell will dissipate quickly and should not reoccur.

TEMPERATURE CONTROL DIAL

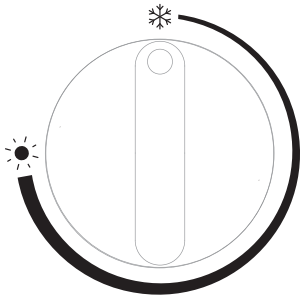

1. Plug the device into the power socket.

2. Turn the temperature control dial clockwise until you hear a “click,” indicating that the temperature controller has been activated. Set the dial to your desired temperature.

For faster heating, set the dial to the highest setting to allow the heater to warm up the room quickly.

Once the desired temperature is reached, turn the dial counterclockwise to stop the heater from operating.

Note: The thermostat will automatically regulate the room temperature by cycling the heater on and off to maintain the preset level.

POWER SELECTION DIAL

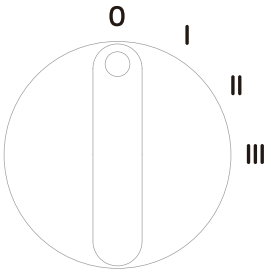

Turn the power selection dial to select from the following 3 modes:

	Dial Setting		
OFF (O)	**I**	**II**	**III**
N/A	750W	1250W	2000W

To safely turn off and store the heater, please follow these steps:

1. Rotate the power selection dial to the OFF (O) position.
2. Turn the temperature control dial counterclockwise to the minimum ❄ setting.
3. Allow the unit to cool down completely before unplugging it.
4. Once cooled, store the heater in a safe location.

ANTI-FROST FEATURE

This function maintains a constant ambient room temperature of approximately 7°C to prevent freezing in cold environments. It automatically activates when the room temperature falls below the set point, ensuring the space stays above freezing without excessive heat.

TIP-OVER PROTECTION EN

The heater is equipped with a tip-over safety switch. If the unit is accidentally tipped over, it will automatically shut off. To restore normal operation, simply return the heater to its upright position, and it will resume functioning as usual.

OVERHEATING PROTECTION EN

Your heater is equipped with the thermal cut-off safety device.

The heater will automatically stop heat output in the event of overheating or malfunction. To resume operation, unplug the heater and wait for 10 minutes. Once the temperature returns to a safe level, replug the heater, the device will reset and resume operation.

If the heater continues to overheat or malfunctions after being reset, it should be returned to an approved service agent for thorough inspection and repair.

MAINTENANCE EN

The most common cause of overheating is the accumulation of dust or debris inside the unit. To prevent this, regularly clean the air vents. Ensure the heater is unplugged before cleaning and use a vacuum cleaner to remove dust and fluff from these areas.

Light dust accumulation can be removed from the heater using a soft cloth. For occasional cleaning, wipe the exterior surfaces with a cloth slightly moistened with a mild detergent and water solution. Thoroughly dry the heater case with a soft, dry cloth before operating the unit.

Never immerse the appliance in water or allow water to enter the appliance.

When not in use, store the heater in a clean, dry place.

TROUBLESHOOTING EN

If the product is not functioning correctly, please consult the troubleshooting guide below. If the issue persists or is not listed, kindly contact the Customer Service Centre for further assistance.

Problem	Possible Cause	Solution
The heater will not switch on	The plug may not be securely connected.	Ensure the plug is properly plugged in.
	The temperature control dial may not be properly adjusted.	Turn the temperature control dial clockwise until you hear a “click,” indicating that the temperature controller has been activated.
	The heater has shut off due to overheating.	Allow the machine to cool down before resuming use.

RECYCLING EN



For electrical products sold within the European Community. At the end of the electrical product’s useful life, it should not be disposed of with household waste. Please recycle where facilities exist.

Check with your Local Authority or retailer for recycling advice in your country. If you don’t intend to keep the packaging of this product for later use or storage, please dispose of it in an environmentally friendly way, please dispose of it in your recycling bin or nearest recycling facility, thank you.

TECHNICAL DATA EN

	Optional Power		
Model	Standby	Low	High
DXCV2001-EU	750 W	1250 W	2000 W

Table 2 for information requirements for electric local space heaters

Item	Symbol	Value	Unit	Item	Unit
Model identifier(s)				DXCV2001-EU	
Heat output				**Type of heat output and room temperature control (select one)**	
Nominal heat output	Pnom	1,800 – 2,000	kW	Single stage heat output and no temperature control	[no]
Minimum heat output (indicative)	Pmin	0,750	kW	Two or more manual stages, no room temperature control	[no]
Maximum continuous heat output	Pmax, c	2,000	kW	With mechanic thermostat room temperature	[yes]

Item	Symbol	Value	Unit	Item	Unit
Power consumption				With electronic thermostat room temperature	[no]
In off mode	P o	0,00	W	Electronic room temperature control plus day timer	[no]
In standby mode	P sm	N.A.	W	Electronic room temperature control plus week timer	[no]
In idle mode	P idle	0,00	W	**Other control options (multiple selections possible)**	
In network standby	P nsm	N.A.	W	room temperature control, with presence detection	[no]
Standby mode with display of information or status		[no]		Room temperature control, with open window detection	[no]
Seasonal space heating energy efficiency in active mode	η S,on	85,0	%	Distance control option	[no]
				Adaptive start control	[no]
				Working time limitation	[no]
				Black bulb sensor	[no]
				Self-learning functionality	[no]
				Control accuracy	[no]

GUARANTEE

EN

WHAT DOES A DIMPLEX GUARANTEE COVER?

Dimplex products deliver reliable service for normal, household use in domestic settings. All Dimplex products are individually tested before leaving the factory.

If you are a consumer and you experience a problem with your Dimplex product, which is found to be defective due to faulty materials or workmanship within the Guarantee Period, this Dimplex Guarantee will cover repair or - at the discretion of Dimplex – replacement with a functionally equivalent Dimplex product.

Your product is guaranteed for two years from the date of purchase.

Should you require after sales information or assistance with this product or need to purchase spare parts please speak to your retailer, the place of purchase, in the first instance.

The Dimplex Guarantee is conditional upon you providing the original purchase receipt as proof of purchase. Please therefore retain your receipt as proof of purchase.

If you do experience a problem with your Dimplex product, please call the Helpline on **+31 (0) 513 656 500.**

WHAT IS NOT COVERED BY A DIMPLEX GUARANTEE?

The Dimplex Guarantee does not cover any of the following:

Any fault or damage to your Dimplex product due to faulty materials or workmanship occurring outside the Guarantee Period. Normal wear and tear including parts that might wear out over time or consumables, such as filters.

Any fault or damage occurring to any pre-owned Dimplex product or to any other equipment or property.

Accidental damage to your Dimplex product or damage to your Dimplex product from external sources (for example, transit, weather, electrical outages or power surges).

Fault or damage to your Dimplex product which is:

- Not due to faulty materials or workmanship or which is due to circumstances outside Dimplex's control.
- Caused by use of your Dimplex product for anything other than normal domestic household purposes in the country where it was purchased.

- Caused by any misuse, abuse or negligent use of the Dimplex product, including but not limited to any failure to use it in accordance with the Operating Instructions supplied with the product.
- Caused by any failure to assemble, install clean and maintain your Dimplex product in accordance with the Operating Instructions supplied with the product unless this was carried out by Dimplex or its authorised dealers.
- Caused by repairs or alterations to your Dimplex product not carried out by Dimplex service personnel or its authorised dealer(s).
- Caused by use of any consumables or spare parts for your Dimplex product which are not Dimplex - specified.

TERMS AND CONDITIONS

The Dimplex Guarantee is valid for 2-years, from the date of purchase of your Dimplex product from a recognised retailer in the country of purchase and use, or the date of delivery of the product if later, always provided the original receipt has been retained and is produced as proof of purchase.

You must provide to Dimplex or its authorised agents on request the original receipt as proof of purchase and - if required by Dimplex - proof of delivery. If you are unable to provide this documentation, you will be required to pay for any repair work required.

Any repair work under the Dimplex Guarantee will be carried out by Dimplex or its authorised dealer(s) and any parts that are replaced will become the property of Dimplex. Any repairs performed under the Dimplex Guarantee will not extend the Guarantee Period.

The Dimplex Guarantee does not entitle you to recovery of any indirect or consequential loss or damage including but notlimited to loss or damage to any other property.

The Dimplex Guarantee is in addition to your statutory rights as a consumer and your statutory rights are not affected by this Dimplex Guarantee.

CUSTOMER CARE CENTRE

EN

If you are having problems with your appliance or have any questions about what the Dimplex Guarantee covers or how to claim under the Dimplex Guarantee, please contact us:

Telephone: **+31 (0) 513 656 500**

Email: **support@glendimplex.com**

Glen Dimplex Benelux B.V,
Saturnus 8,
8448 CC Heerenveen,
Netherlands

WICHTIGE SICHERHEITSHINWEISE

DE

WICHTIG: DIESE ANLEITUNG BITTE VOR DER NUTZUNG VOLLSTÄNDIG LESEN UND FÜR ZUKÜNFTIGE NACHSCHLAGEZWECKE SORGFÄLTIG AUFBEWAHREN

WARNUNG: Um Erstickungsgefahr zu vermeiden, entfernen Sie bitte sämtliches Verpackungsmaterial, insbesondere Kunststoff und EPS, und bewahren Sie dieses außerhalb der Reichweite von gefährdeten Personen, Kindern und Säuglingen auf.

WARNUNG: Um die Gefahr einer versehentlichen Strangulation durch das Netzkabel zu vermeiden, müssen Kinder und schutzbedürftige Personen beaufsichtigt werden, wenn sie sich in der Nähe des Produkts befinden, unabhängig davon, ob es in Betrieb ist oder nicht.

WARNUNG: Die Fernbedienung für dieses Gerät enthält eine kleine Batterie. Um Erstickungsgefahr zu vermeiden, halten Sie diese Fernbedienung von Kindern fern und schlucken Sie die Batterie nicht. Suchen Sie sofort einen Arzt auf, wenn die Batterie verschluckt wurde.

Das Heizgerät **NICHT** in unmittelbarer Nähe von Bädern, Duschen oder Schwimmbecken verwenden.

Das Heizgerät **NICHT** direkt unter einer festen Steckdose aufstellen. Die Steckdose muss stets zugänglich sein, damit der Netzstecker so schnell wie möglich gezogen werden kann.

WARNUNG: Um Überhitzung zu vermeiden, darf das Heizgerät nicht abgedeckt werden.



Auf dem Heizgerät befindet sich ein Warnsymbol, das den Benutzer auf die Brandgefahr hinweist, die besteht, wenn das Heizgerät versehentlich abgedeckt wird.

Die Luftzirkulation um das Heizgerät herum **NICHT** beeinträchtigen, beispielsweise durch Vorhänge oder Möbel, da dies zu Überhitzung und einer Brandgefahr führen kann.

Die Luftein- und -auslassöffnungen **NICHT ABDECKEN** oder blockieren

WARNUNG: Dieses Heizgerät NICHT in kleinen Räumen, wenn sich dort Personen befinden, die den Raum nicht aus eigener Kraft verlassen können, außer es ist eine permanente Aufsicht gewährleistet.

WICHTIG: Wenn das Netzkabel dieses Geräts beschädigt ist, muss es vom Hersteller, einer Kundendienstvertretung oder einer vergleichbar qualifizierten Person ausgetauscht werden, um Gefahren zu vermeiden.

WARNUNG: Um Gefahr durch das versehentliche Zurücksetzen der thermischen Sicherheitsabschaltung zu vermeiden, darf diese Vorrichtung nicht durch ein externes Schaltgerät (z. B. einen Zeitschalter) mit Strom versorgt oder an einen Schaltkreis angeschlossen werden, der vom Versorgungsbetrieb regelmäßig ein- und ausgeschaltet wird.

Dieses Gerät kann von Kindern über 8 Jahren, von Personen mit eingeschränkten körperlichen, sensorischen oder geistigen Fähigkeiten sowie von Personen mit mangelnden Kenntnissen oder Erfahrung benutzt werden. Dies gilt nur unter der Voraussetzung, dass sie beaufsichtigt werden oder dass sie eine Einweisung in die sichere Nutzung des Geräts und die damit verbundenen Gefahren erhalten haben.

Kinder dürfen nicht mit dem Gerät spielen. Reinigung und Wartung dürfen ohne Beaufsichtigung nicht von Kindern durchgeführt werden. Kinder unter 3 Jahren sind vom Gerät fernzuhalten, es sei denn, sie werden durchgehend beaufsichtigt. Kinder von 3 bis 8 Jahren sollten das Gerät nur ein- oder ausschalten dürfen, wenn es in der dafür vorgesehenen Betriebsposition aufgestellt oder montiert wurde. Dies gilt nur unter der Voraussetzung, dass sie beaufsichtigt werden oder dass sie eine Einweisung in die sichere Nutzung des Geräts und die damit verbundenen Gefahren erhalten haben. Kinder von 3 bis 8 Jahren dürfen das Gerät nicht an eine Steckdose anschließen, benutzen bzw. reinigen oder das Gerät warten.

ACHTUNG: EINIGE BAUTEILE DIESES PRODUKTS KÖNNEN SEHR HEISS WERDEN UND VERBRENNUNGEN VERURSACHEN. Achten Sie besonders darauf, wenn Kinder oder schutzbedürftige Personen anwesend sind.

Dieses Heizgerät entspricht strengen Sicherheitsstandards. Um jedoch einen effizienten Betrieb zu gewährleisten, ist zu beachten, dass **DIE OBERFLÄCHEN DES HEIZGERÄTS HEISS WERDEN. DER KONTAKT MIT DIESEN BEREICHEN SOLLTE DAHER VERMIEDEN WERDEN.**

Der Bereich des Bedienfelds ist so gestaltet, dass er kühler bleibt und stets einen sicheren Betrieb der Bedienelemente gewährleistet.

WICHTIG: Es müssen die mit dem Gerät mitgelieferten Füße verwendet werden.

Stellen Sie dieses Heizgerät auf eine waagerechte und stabile Fläche, wobei die Füße fest montiert sein müssen.

Benutzen Sie das Heizgerät **NICHT**, wenn es fallen gelassen wurde.

Benutzen Sie das Heizgerät **NICHT**, wenn es sichtbare Anzeichen einer Beschädigung aufweist.

WARNUNG: Wartungsarbeiten und Reparaturen am Produkt dürfen ausschließlich vom Hersteller oder von einem von ihm autorisierten Kundendienstpartner durchgeführt werden.

WARNUNG: Um die Brandgefahr zu verringern, halten Sie Textilien, Vorhänge oder andere brennbare Materialien in einem Mindestabstand von 1 m vom Gerät entfernt.

WARNUNG: Brandgefahr – Verwenden Sie dieses Gerät nicht, wenn es über ein Verlängerungskabel oder ein externes Schaltgerät wie eine Zeitschaltuhr oder einen ferngesteuerten Steckdosenadapter angeschlossen ist. Alle Heizgeräte ziehen viel Strom aus dem Stromnetz und alle Schwachstellen im Design, den Verbindungen oder den Bauteilen dieser Geräte können schnell zu einer Überhitzung der Anschlusspunkte sowie anschließend zu einem Schmelzen oder einer Verformung führen und sogar einen Brand auslösen!

Verwenden Sie das Heizgerät **NICHT** auf hochflorigen Teppichen oder langflorigen Teppichen und halten Sie einen Abstand von mindestens 750 mm (30 Zoll) zu überhängenden Flächen ein. Halten Sie brennbare Materialien wie Vorhänge und andere Einrichtungsgegenstände von der Vorderseite, den Seiten und der Rückseite des Heizgeräts fern. Verwenden Sie das Heizgerät nicht zum Trocknen von Wäsche.

STELLEN SIE SICHER, dass niemand über das Netzkabel stolpern kann.

Betreiben Sie das Heizgerät **NICHT**, wenn das Netzkabel über das Auslassgitter hinausragt. Sollte das Heizgerät umgekippt sein, ziehen Sie bitte den Netzstecker und lassen Sie es abkühlen, bevor Sie es wieder aufstellen.

Ziehen, tragen oder bewegen Sie das Gerät **NICHT** am Netzkabel.

Führen Sie **KEINE** Fremdkörper in Lüftungs- oder Abluftöffnungen ein und lassen Sie nicht zu, dass Fremdkörper in diese gelangen, da dies zu einem Stromschlag, einem Brand oder einer Beschädigung des Heizgeräts führen kann.

Verwenden Sie das Heizgerät **NICHT** im Freien.

Das Netzkabel sollte vor der Verwendung abgewickelt werden.

Versuchen Sie **NICHT**, dieses Gerät selbst zu zerlegen, zu reparieren oder Änderungen daran vorzunehmen. Dieses Gerät enthält keine Teile, die separat verwendet werden können.

Diese Gebrauchsanweisung gehört zum Gerät und muss an einem sicheren Ort aufbewahrt werden. Bei einem Eigentümerwechsel muss das Merkblatt dem neuen Eigentümer ausgehändigt werden.

ABMESSUNGEN UND ERFORDERLICHE ABSTÄNDE DE

Alle Maße in Millimetern

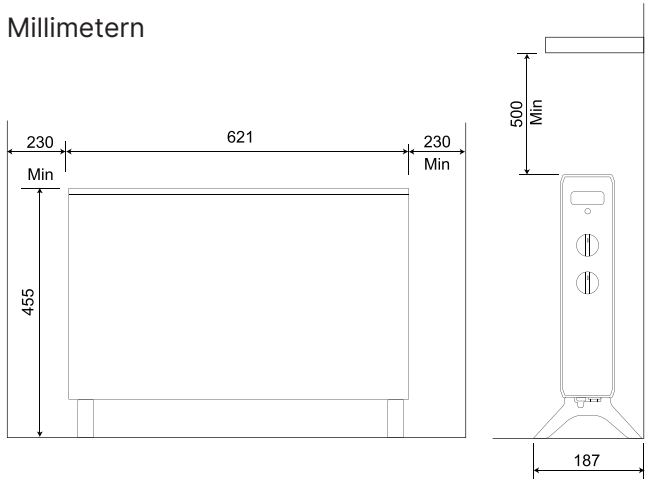

TEILE UND BEDIENELEMENTE DE

1 Luftauslassgitter
2 Griff
3 LED-Betriebsanzeige
4 Temperaturregler
5 Leistungswahlschalter
6 Gerätefüße

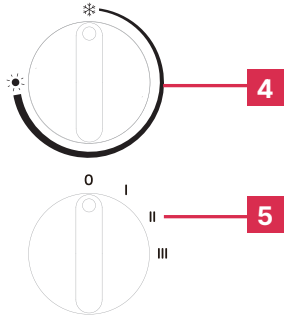

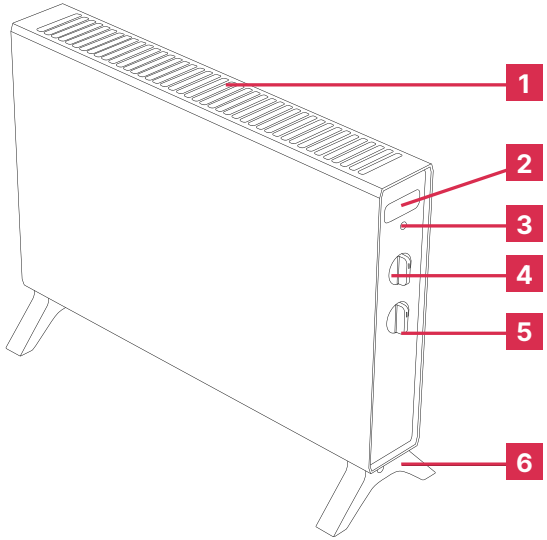

MONTAGE DER STANDFÜSSE

DE

1 Drehen Sie das Gerät so, dass seine Unterseite nach oben zeigt.

2 Richten Sie die Füße an den Befestigungslöchern aus.

3 Befestigen Sie die Füße mit den mitgelieferten Schrauben.

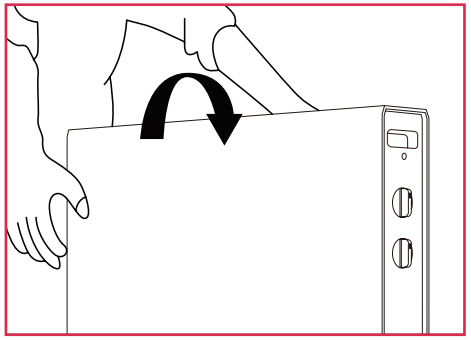

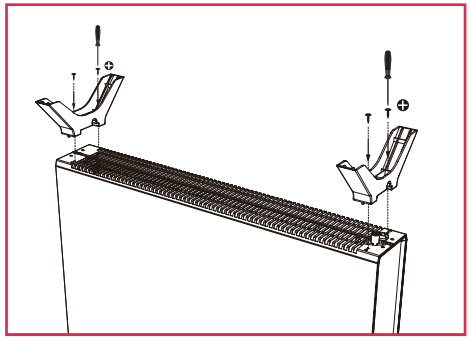

BEDIENUNGSANLEITUNG

DE

WICHTIG: Tragbare Elektroheizgeräte sind in erster Linie für die punktuelle Beheizung oder als zusätzliche Wärmequelle konzipiert. Sie sind nicht dazu vorgesehen, während der üblichen Heizperiode als Hauptheizquelle zu dienen.

HINWEIS: Bei der ersten Inbetriebnahme des Geräts kann es zu einer leichten Rauchentwicklung oder Geruchsbildung kommen. Dies ist normal und auf den Herstellungsprozess zurückzuführen. Der Geruch wird sich schnell verflüchtigen und sollte nicht wieder auftreten.

TEMPERATURREGLER

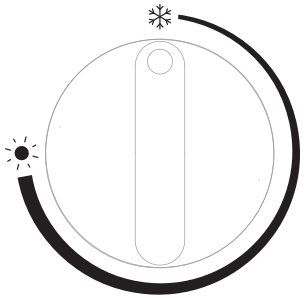

1. Stecken Sie das Gerät in die Steckdose.
2. Drehen Sie den Temperaturregler im Uhrzeigersinn, bis Sie ein „Klicken“ hören, das anzeigt, dass der Temperaturregler aktiviert wurde. Stellen Sie den Regler auf die gewünschte Temperatur ein.

   Um den Raum schneller zu erwärmen, stellen Sie den Regler auf die höchste Stufe, damit das Heizgerät den Raum zügig aufwärmen kann.

   Sobald die gewünschte Temperatur erreicht ist, drehen Sie den Regler gegen den Uhrzeigersinn, um den Betrieb des Heizgeräts zu beenden.

Hinweis: Der Thermostat regelt die Raumtemperatur automatisch, indem er die Heizung ein- und ausschaltet, um die voreingestellte Temperatur aufrechtzuerhalten.

LEISTUNGSWAHLSCHALTER

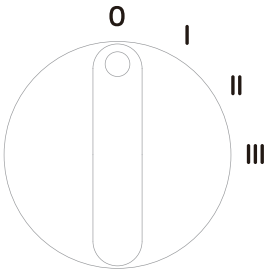

Drehen Sie den Leistungswahlschalter, um einen der folgenden 3 Modi auszuwählen:

Einstellung des Drehreglers

OFF (AUS) (O)	I	II	III
N/A	750 W	1250 W	2000 W

Befolgen Sie bitte die folgenden Schritte, um das Heizgerät sicher auszuschalten und zu lagern:

1. Drehen Sie den Leistungswahlschalter in die Position „OFF“ (AUS) (O).
2. Drehen Sie den Temperaturregler gegen den Uhrzeigersinn auf die niedrigste ❄ Stufe.
3. Lassen Sie das Gerät vollständig abkühlen, bevor Sie den Netzstecker ziehen.
4. Bewahren Sie das Heizgerät nach dem Abkühlen an einem sicheren Ort auf.

FROSTSCHUTZFUNKTION

Diese Funktion sorgt für eine konstante Raumtemperatur von etwa 7 °C, um ein Einfrieren in kalten Umgebungen zu verhindern. Es schaltet sich automatisch ein, sobald die Raumtemperatur unter den eingestellten Wert fällt, und sorgt so dafür, dass die Raumtemperatur über dem Gefrierpunkt bleibt, ohne dass es zu einer übermäßigen Erwärmung kommt.

KIPPSCHUTZ DE

Das Heizgerät ist mit einem Kippschutzschalter ausgestattet. Sollte das Gerät versehentlich umkippen, schaltet es sich automatisch ab. Um den normalen Betrieb wiederherzustellen, stellen Sie das Heizgerät einfach wieder aufrecht hin; es funktioniert dann wie gewohnt weiter.

ÜBERHITZUNGSSCHUTZ DE

Ihr Heizgerät ist mit einer thermischen Sicherheitsabschaltung ausgestattet.

Das Heizgerät schaltet die Heizfunktion bei Überhitzung oder einer Fehlfunktion automatisch ab. Um den Betrieb wieder aufzunehmen, ziehen Sie den Netzstecker des Heizgeräts und warten Sie 10 Minuten. Sobald die Temperatur wieder ein sicheres Niveau erreicht hat, stecken Sie den Netzstecker wieder ein. Dadurch wird das Gerät zurückgesetzt und nimmt den Betrieb wieder auf.

Sollte das Heizgerät nach dem Zurücksetzen weiterhin überhitzen oder Fehlfunktionen aufweisen, sollte es zur gründlichen Überprüfung und Reparatur an einen autorisierten Kundendienstpartner zurückgeschickt werden.

WARTUNG DE

Die häufigste Ursache für eine Überhitzung ist die Ansammlung von Staub oder Schmutz im Inneren des Geräts. Um dies zu vermeiden, reinigen Sie die Lüftungsschlitze regelmäßig. Stellen Sie sicher, dass das Heizgerät vor der Reinigung vom Stromnetz getrennt ist, und entfernen Sie Staub und Flusen an diesen Stellen mit einem Staubsauger.

Leichte Staubablagerungen können mit einem weichen Tuch vom Heizgerät entfernt werden. Zur gelegentlichen Reinigung wischen Sie die Außenflächen mit einem Tuch ab, das leicht mit einer Lösung aus mildem Reinigungsmittel und Wasser angefeuchtet ist. Trocknen Sie das Gehäuse des Heizgeräts vor der Inbetriebnahme gründlich mit einem weichen, trockenen Tuch ab.

Tauchen Sie das Gerät nie in Wasser und lassen Sie kein Wasser in das Gerät eindringen.

Bewahren Sie das Heizgerät bei Nichtgebrauch an einem sauberen, trockenen Ort auf.

FEHLERBEHEBUNG DE

Sollte das Produkt nicht ordnungsgemäß funktionieren, lesen Sie bitte die nachstehende Anleitung zur Fehlerbehebung. Sollte das Problem weiterhin bestehen oder nicht aufgeführt sein, wenden Sie sich bitte an den Kundenservice, um weitere Unterstützung zu erhalten.

Problem	Mögliche Ursache	Lösung
Das Heizgerät lässt sich nicht einschalten	Möglicherweise ist der Stecker nicht fest eingesteckt.	Vergewissern Sie sich, dass der Stecker fest einges teckt ist.
	Möglicherweise ist der Temperaturregler nicht richtig eingestellt.	Drehen Sie den Temperaturregler im Uhrzeigersinn, bis Sie ein „Klicken“ hören, das anzeigt, dass der Temperaturregler aktiviert wurde.
	Das Heizgerät hat sich aufgrund von Überhitzung abgeschaltet.	Lassen Sie das Gerät abkühlen, bevor Sie es wieder in Betrieb nehmen.

RECYCLING DE



Für Elektrogeräte, die innerhalb der Europäischen Gemeinschaft verkauft werden. Am Ende der Nutzungsdauer des Elektrogeräts darf dieses nicht mit dem Hausmüll entsorgt werden. Das Gerät recyceln, wenn entsprechende Einrichtungen vorhanden sind.

Erkundigen Sie sich bei Ihrer örtlichen Behörde oder Ihrem Händler nach Recyclingmöglichkeiten in Ihrem Land. Falls Sie die Verpackung dieses Produkts nicht für eine spätere Verwendung aufbewahren möchten, entsorgen Sie sie bitte umweltgerecht, d. h. in Ihrer Wertstofftonne oder bei der nächstgelegenen Recyclingstelle. Vielen Dank.

TECHNICAL DATA DE

	Optionale Stromversorgung		
Modell	Standby	Niedrig	Hoch
DXCV2001-EU	750 W	1250 W	2000 W

Tabelle 2: Informationsanforderungen für elektrische Raumheizgeräte

Element	Symbol	Wert	Einheit	Element	Einheit
Modelbezeichnung				DXCV2001-EU	
Heizleistung				**Art der Heizleistung und ohne Raumtemperaturregelung (bitte auswählen)**	
Nennheizleistung	Pnom	1,800–2,000	kW	Einstufige Heizleistung und keine Temperaturregelung	[Nein]
Mindestheizleistung (Richtwert)	Pmin	0,750	kW	Zwei oder mehr manuelle Stufen, keine Raumtemperaturregelung	[Nein]
Maximale kontinuierliche Heizleistung	Pmax, c	2,000	kW	Mit mechanischem Thermostat zur Raumtemperaturregelung	[ja]

Element	Symbol	Wert	Einheit	Element	Einheit
Stromverbrauch				Mit elektronischem Thermostat zur Raumtemperaturregelung	[Nein]
Im ausgeschalteten Zustand	P o	0,00	W	Elektronische Raumtemperaturregelung mit Tageszeitschaltuhr	[Nein]
Im Standby-Modus	P sm	Nicht zutref-fend	W	Elektronische Raumtemperatursteuerung mit Wochenzeitschaltuhr	[Nein]
Im Ruhemodus	P idle	0,00	W	**Weitere Regelungsoptionen (Mehrfachauswahl möglich)**	
Im Netzwerk-Stand-by-Modus	P nsm	Nicht zutref-fend	W	Raumtemperaturregelung mit Anwesenheitserkennung	[Nein]
Standby-Modus mit Anzeige von Informationen oder Status	[Nein]			Raumtemperaturregelung mit Erkennung offener Fenster	[Nein]
Saisonale Energieeffizienz der Raumheizung im aktiven Modus	η S,on	85,0	%	Optionale Fernsteuerung	[Nein]
				Adaptive Startsteuerung	[Nein]
				Betriebszeitbegrenzung	[Nein]
				Strahlungstemperaturfühler	[Nein]
				Selbstlernfunktion	[Nein]
				Regelgenauigkeit	[Nein]

GARANTIE

DE

WAS DECKT DIE DIMPLEX-GARANTIE AB?

Dimplex-Produkte bieten zuverlässige Leistung für den normalen Hausgebrauch. Alle Dimplex-Produkte werden einzeln getestet, bevor sie das Werk verlassen.

Wenn Sie als Verbraucher innerhalb des Garantiezeitraums ein Problem mit Ihrem Dimplex-Produkt haben, das sich als material- oder fertigungsbedingter Defekt herausstellt, deckt diese Dimplex-Garantie die Reparatur oder, nach Ermessen von Dimplex, den Austausch durch ein funktional gleichwertiges Dimplex-Produkt ab.

Für Ihr Produkt wird eine Garantie von zwei Jahren ab Kaufdatum gewährt.

Sollten Sie nach dem Kauf dieses Produkts Informationen oder Unterstützung benötigen oder Ersatzteile erwerben wollen, wenden Sie sich bitte in erster Linie an Ihren Händler, bei dem Sie es gekauft haben.

Die Dimplex-Garantie gilt nur, wenn Sie den Original-Kaufbeleg als Kaufnachweis vorlegen. Bewahren Sie daher bitte Ihren Kaufbeleg als Nachweis auf.

Sollten Sie ein Problem mit Ihrem Dimplex-Produkt haben, wenden Sie sich bitte an die Hotline unter **+31 (0) 513 656 500.**

WAS IST VON DER DIMPLEX-GARANTIE AUSGESCHLOSSEN?

Die Dimplex-Garantie deckt folgende Fälle nicht ab:

Jegliche Mängel oder Schäden an Ihrem Dimplex-Produkt, die auf Material- oder Verarbeitungsfehler zurückzuführen sind und außerhalb des Garantiezeitraums auftreten. Normale Abnutzung, einschließlich Teile, die sich mit der Zeit abnutzen können, oder Verbrauchsmaterialien wie Filter.

Jegliche Mängel oder Schäden an gebrauchten Dimplex-Produkten oder an sonstigen Geräten oder Gegenständen.

Unfallbedingte Schäden an Ihrem Dimplex-Produkt oder Schäden an Ihrem Dimplex-Produkt durch äußere Einflüsse (z. B. Transport, Witterungseinflüsse, Stromausfälle oder Überspannungen).

Defekte oder Beschädigungen Ihres Dimplex-Produkts, die:

- nicht auf Material- oder Verarbeitungsfehler zurückzuführen sind oder die auf Umstände zurückzuführen sind, die außerhalb der Kontrolle von Dimplex liegen,
- darauf zurückzuführen sind, dass Sie Ihr Dimplex-Produkt für andere Zwecke als den normalen privaten Hausgebrauch in dem Land, in dem es gekauft wurde, verwendet haben,
- durch unsachgemäßen Gebrauch, Missbrauch oder fahrlässige Handhabung des Dimplex-Produkts verursacht wurden, einschließlich, jedoch nicht beschränkt auf die Nichtbeachtung der dem Produkt beiliegenden Bedienungsanleitung,
- darauf zurückzuführen sind, dass das Dimplex-Produkt nicht gemäß der Bedienungsanleitung montiert, installiert, gereinigt oder gewartet wurde, es sei denn, dies wurde durch Dimplex oder einen autorisierten Händler durchgeführt,
- durch Reparaturen oder Änderungen an Ihrem Dimplex-Produkt entstanden sind, die nicht von Servicepersonal von Dimplex oder einem autorisierten Händler durchgeführt wurden,
- durch die Verwendung von Verbrauchsmaterialien oder Ersatzteilen für Ihr Dimplex-Produkt verursacht wurden, die nicht von Dimplex zugelassen sind.

ALLGEMEINE GESCHÄFTSBEDINGUNGEN

Die Dimplex-Garantie gilt für 2 Jahre ab dem Kaufdatum des Dimplex-Produkts bei einem anerkannten Händler im Land des Kaufs und der Verwendung oder ab dem Lieferdatum (je nachdem, welches später liegt), vorausgesetzt, der Original-Kaufbeleg wird aufbewahrt und als Nachweis vorgelegt.

Sie müssen Dimplex oder dessen bevollmächtigten Vertretern auf Verlangen den Originalbeleg als Kaufnachweis sowie – sofern von Dimplex verlangt – einen Liefernachweis vorlegen. Wenn Sie diese Unterlagen nicht vorlegen können, müssen Sie die anfallenden Reparaturkosten selbst tragen.

Alle Reparaturarbeiten im Rahmen der Dimplex-Garantie werden von Dimplex oder einem seiner autorisierten Händler durchgeführt und alle ausgetauschten Teile gehen in das Eigentum von Dimplex über. Reparaturen im Rahmen der Dimplex-Garantie verlängern den Garantiezeitraum nicht.

Die Dimplex-Garantie berechtigt nicht zur Geltendmachung von indirekten oder Folgeschäden, einschließlich, aber nicht beschränkt auf Verlust oder Schäden an anderem Eigentum.

Die Dimplex-Garantie gilt zusätzlich zu Ihren gesetzlichen Verbraucherrechten, die durch diese Dimplex-Garantie nicht beeinträchtigt werden.

KUNDENSERVICE

DE

Sollten Sie Probleme mit Ihrem Gerät haben oder Fragen dazu, was die Dimplex-Garantie abdeckt oder wie Sie Ansprüche im Rahmen der Dimplex-Garantie geltend machen können, kontaktieren Sie uns bitte:

Telefon: **+31 (0) 513 656 500**

E-Mail: **support@glendimplex.com**

Glen Dimplex Benelux B.V,
Saturnus 8,
8448 CC Heerenveen,
Niederlande

CONSIGNES DE SÉCURITÉ IMPORTANTES

FR

IMPORTANT : LIRE ATTENTIVEMENT CES INSTRUCTIONS AVANT UTILISATION ET LES CONSERVER SOIGNEUSEMENT POUR POUVOIR LES CONSULTER ULTÉRIEUREMENT.

AVERTISSEMENT : Pour éviter tout risque de suffocation, retirer tous les éléments d'emballage, en particulier le plastique et l'EPS, et les garder hors de la portée des personnes vulnérables, des enfants et des nourrissons.

AVERTISSEMENT : Pour éviter tout risque d'étranglement accidentel par le cordon d'alimentation, tous les enfants et les personnes vulnérables doivent être surveillés lorsqu'ils se trouvent à proximité du produit, qu'il soit en marche ou non.

AVERTISSEMENT : La télécommande de cet appareil comporte une petite pile. Pour éviter tout risque d'étouffement, la télécommande doit être conservée hors de la portée des enfants. Ne pas avaler la pile. En cas d'ingestion de la pile, consultez immédiatement un médecin.

NE PAS utiliser le radiateur à proximité immédiate d'une baignoire, d'une douche ou d'une piscine.

NE PAS placer le radiateur directement en dessous d'une prise murale. La prise de courant doit toujours être accessible pour pouvoir débrancher la prise secteur le plus rapidement possible.

AVERTISSEMENT : Afin d'éviter une surchauffe, ne pas couvrir le radiateur.

Le radiateur présente un symbole d'avertissement qui alerte l'utilisateur du risque d'incendie existant s'il est couvert de manière accidentelle.

NE PAS gêner la circulation de l'air autour du radiateur, par exemple avec des rideaux ou des meubles. Cela pourrait provoquer une surchauffe, voire un risque d'incendie.

NE PAS COUVRIR ni obstruer de quelque manière que ce soit les orifices d'entrée ou de sortie de l'air.

AVERTISSEMENT : NE PAS utiliser ce radiateur dans des pièces exiguës lorsque des personnes s'y trouvant ne sont pas en mesure de quitter la pièce sans aide, à moins qu'une supervision constante soit assurée.

IMPORTANT : Si le cordon d'alimentation est endommagé, il doit être remplacé par le fabricant, son agent de service ou une personne qualifiée afin d'éviter tout danger.

AVERTISSEMENT : Afin d'éviter tout risque lié à un réarmement involontaire du disjoncteur thermique, cet appareil ne doit pas être alimenté par un dispositif de commutation externe, tel qu'une minuterie, ou connecté à un circuit qui est régulièrement mis en marche et arrêté par le fournisseur d'électricité.

Cet appareil peut être utilisé par des enfants âgés d'au moins 8 ans et des personnes aux capacités physiques, sensorielles ou mentales réduites ou manquant d'expérience et de connaissances, pourvu qu'ils bénéficient d'une surveillance ou d'instructions quant à l'utilisation de l'appareil de façon sécurisée et qu'ils comprennent les risques encourus.

Les enfants ne doivent pas jouer avec cet appareil. Son nettoyage et son entretien ne doivent pas être effectués par des enfants laissés sans surveillance. Les enfants âgés de moins de 3 ans doivent être tenus à distance de l'appareil, à moins qu'ils ne soient surveillés en permanence. Les enfants âgés de 3 à moins de 8 ans peuvent uniquement allumer/éteindre l'appareil s'il est placé ou installé dans sa position d'utilisation normale, s'ils bénéficient d'une surveillance ou d'instructions quant à l'utilisation de l'appareil de façon sécurisée et s'ils comprennent les risques encourus. Les enfants entre 3 ans et moins de 8 ans ne doivent pas brancher, régler, nettoyer l'appareil ni procéder à son entretien.

ATTENTION : CERTAINES PARTIES DE CE PRODUIT PEUVENT DEVENIR TRÈS CHAUDES ET PROVOQUER DES BRÛLURES. Prêter une attention particulière en présence d'enfants et de personnes vulnérables.

Ce radiateur est conforme à des normes de sécurité strictes afin de garantir un bon fonctionnement, **LES SURFACES DU RADIATEUR DEVIENDRONT CHAUDES, IL CONVIENT DONC D'ÉVITER DE LES TOUCHER.**

La zone comprenant le panneau de commande est conçue pour être plus froide afin de toujours pouvoir utiliser les boutons en toute sécurité.

IMPORTANT : Les pieds fournis avec l'appareil doivent être utilisés.

Utiliser ce radiateur sur une surface horizontale et stable, avec les pieds bien fixés.

NE PAS utiliser ce radiateur s'il est tombé.

NE PAS utiliser le radiateur en cas de signes visibles de dommages.

AVERTISSEMENT : Seul le fabricant ou son agent de service agréé doit réaliser l'entretien et les réparations sur le produit.

AVERTISSEMENT : Pour réduire le risque d'incendie, tenir tout textile, rideau ou autre matière inflammable à une distance d'au moins 1 mètre de l'appareil.

AVERTISSEMENT : Risque d'incendie : Ne pas utiliser cet appareil avec une rallonge ou tout autre dispositif de commande externe, tel qu'une minuterie ou un adaptateur de télécommande, branché dessus. Tous les appareils de chauffage consomment une grande quantité de courant par l'alimentation secteur et toute faiblesse au niveau de la conception, des connexions ou des composants de ces appareils peut facilement provoquer une surchauffe des points de connexion, qui entraînera une fonte, une déformation, voire un risque d'incendie !

NE PAS utiliser le radiateur sur un tapis ou de la moquette à poils longs, ou à moins de 750 mm de toute surface en surplomb. Éloigner les matériaux combustibles tels que les rideaux et autres articles d'ameublement de l'avant, des côtés et de l'arrière du radiateur. Ne pas utiliser le radiateur pour sécher le linge.

S'ASSURER que personne ne puisse trébucher sur le câble d'alimentation.

NE PAS utiliser le radiateur avec le câble d'alimentation dépassant de la grille de sortie d'air. Si le radiateur est renversé, le débrancher et attendre qu'il refroidisse avant de le relever.

NE PAS tirer, porter ou déplacer l'appareil par le câble d'alimentation.

NE PAS insérer ou laisser entrer un corps étranger dans l'ouverture de l'aération ou de la sortie, car cela pourrait provoquer une électrocution, un incendie ou des dommages sur le radiateur.

NE PAS utiliser le radiateur à l'extérieur.

Avant utilisation, dérouler le cordon d'alimentation.

NE PAS essayer de démonter, réparer ou modifier de quelque manière que ce soit cet appareil. Cet appareil ne contient aucune pièce réparable par l'utilisateur.

Le mode d'emploi appartient à l'appareil et doit être conservé dans un endroit sûr. En cas de changement de propriétaire, le mode d'emploi doit être donné au nouveau propriétaire.

DIMENSIONS ET DÉGAGEMENTS FR

Toutes les dimensions sont en millimètres

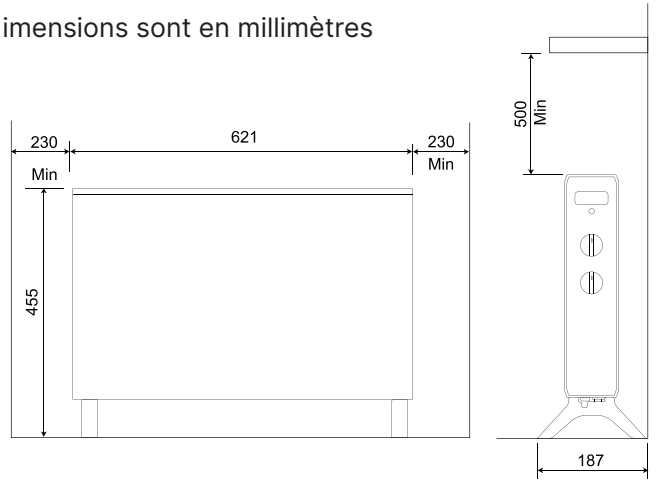

PIÈCES ET COMMANDES FR

1 Grille de sortie de l'air
2 Poignée
3 Témoin LED de Marche/Arrêt
4 Bouton de contrôle de la température
5 Bouton de réglage de la puissance
6 Pieds

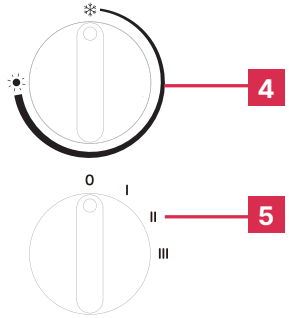

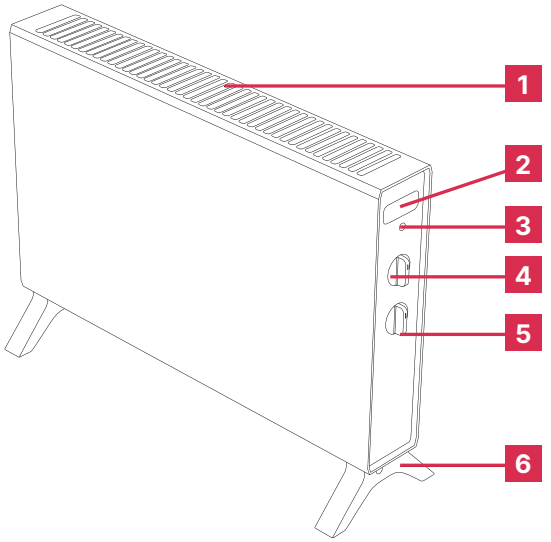

MONTAGE DE LA BASE

FR

1 Retourner l'appareil pour que la base se trouve en haut.

2 Aligner les pieds avec les orifices de fixation.

3 Fixer les pieds en place avec les vis fournies.

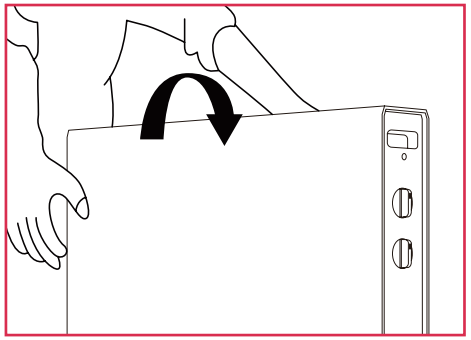

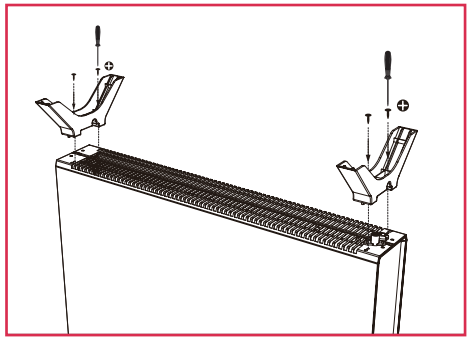

INSTRUCTIONS D'UTILISATION

FR

IMPORTANT : Les radiateurs électriques portables sont conçus principalement pour un chauffage localisé ou en tant que source de chaleur supplémentaire. Ils ne sont pas censés servir de source de chauffage principale pendant la saison de chauffage normale.

REMARQUE : Une légère fumée ou une légère odeur peut être générée à la première utilisation. Ce phénomène est normal et est dû au procédé de fabrication. L'odeur se dissipera rapidement et ne devrait pas revenir.

BOUTON DE CONTRÔLE DE LA TEMPÉRATURE

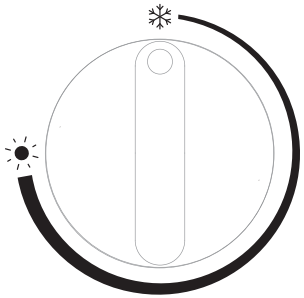

1. Brancher l'appareil à la prise d'alimentation.
2. Tourner le bouton de contrôle de la température dans le sens horaire jusqu'à ce qu'un « clic » se fasse entendre, indiquant que le contrôle de la température est activé. Régler le bouton sur la température souhaitée.

   Pour un chauffage plus rapide, régler le bouton sur la valeur maximale pour permettre au radiateur de chauffer la pièce rapidement.

   Une fois que la température souhaitée est atteinte, tourner le bouton dans le sens anti-horaire pour que le radiateur cesse de fonctionner.

Remarque : Le thermostat régulera automatiquement la température de la pièce en allumant et en éteignant le radiateur de manière cyclique pour maintenir la température prédéfinie.

BOUTON DE RÉGLAGE DE LA PUISSANCE

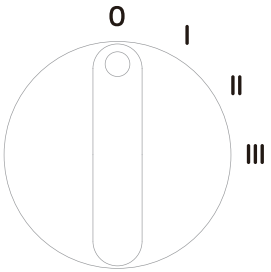

Tourner le bouton de réglage de la puissance pour sélectionner l'un des trois modes suivants :

	Réglage du bouton		
ARRÊT (O)	**I**	**II**	**III**
N/A	750 W	1 250 W	2 000 W

Pour éteindre et ranger le radiateur en toute sécurité, suivre les étapes ci-dessous :

1. Tourner le bouton de réglage de la puissance sur la position ARRÊT (O).
2. Tourner le bouton de contrôle de la température sur le réglage ❄ minimal.
3. Laisser l'appareil refroidir complètement avant de le débrancher.
4. Une fois le radiateur refroidi, le ranger dans un endroit sûr.

FONCTION ANTIGEL

Cette fonction maintient une température ambiante constante d'environ 7 °C dans la pièce pour empêcher le gel dans les environnements froids. Elle s'active automatiquement quand la température de la pièce chute en dessous du point de consigne, garantissant l'absence de gel sans fournir une chaleur excessive.

PROTECTION ANTICHUTE

FR

Le radiateur est équipé d'un interrupteur de sécurité en cas de chute. Si l'appareil chute accidentellement, il s'éteint automatiquement. Pour rétablir le fonctionnement normal du radiateur, il suffit de le relever pour qu'il fonctionne de nouveau.

PROTECTION CONTRE LA SURCHAUFFE

FR

Le radiateur est équipé d'un dispositif de sécurité de type disjoncteur thermique.

Le radiateur interrompt automatiquement le chauffage en cas de surchauffe ou de défaillance. Pour qu'il reprenne son fonctionnement normal, débrancher le radiateur et attendre 10 minutes. Une fois que la température redescend à un niveau acceptable, rebrancher le radiateur ; il se réinitialise et se remet à chauffer.

Si la surchauffe ou les défaillances persistent après la réinitialisation, renvoyer le radiateur à un agent de service agréé pour une inspection et une réparation approfondies.

ENTRETIEN

FR

La cause de surchauffe principale est l'accumulation de poussière ou de débris dans l'appareil. Pour empêcher cela, nettoyer régulièrement les aérations. S'assurer que le radiateur est débranché avant de le nettoyer et utiliser un aspirateur pour éliminer la poussière et les peluches de ces zones.

Un chiffon doux peut être utilisé pour éliminer une légère accumulation de poussière sur le radiateur. Pour un nettoyage occasionnel, appliquer un chiffon légèrement imbibé d'une solution de détergent doux et d'eau sur les surfaces extérieures. Sécher soigneusement le boîtier du radiateur avec un chiffon doux et sec avant d'utiliser le radiateur.

Ne jamais plonger l'appareil dans l'eau et ne jamais laisser de l'eau pénétrer dans l'appareil.

Lorsque le radiateur n'est pas utilisé, le ranger dans un endroit propre et sec.

DÉPANNAGE

FR

Si le produit ne fonctionne pas correctement, veuillez vous référer au guide de dépannage ci-dessous. Si le problème persiste ou s'il n'est pas mentionné, veuillez contacter le centre de service clientèle pour obtenir de l'aide.

Problème	Cause potentielle	Solution
Le radiateur ne s'allume pas	La prise peut être mal branchée.	Vérifier que la prise est bien branchée.
	Le réglage du contrôle de la température peut être incorrect.	Tourner le bouton de contrôle de la température dans le sens horaire jusqu'à ce qu'un « clic » se fasse entendre, indiquant que le contrôle de la température est activé.
	Le radiateur s'est éteint à cause d'une surchauffe.	Laisser l'appareil refroidir avant de le réutiliser.

RECYCLAGE

FR



Pour les produits électriques vendus dans la Communauté européenne. Les appareils électriques en fin de vie utile ne doivent pas être jetés avec les ordures ménagères. Recycler l'appareil dans des endroits prévus à cet effet.

Consulter les autorités locales ou le revendeur pour les recommandations de recyclage dans votre pays. Si vous ne souhaitez pas garder l'emballage de ce produit pour une utilisation ultérieure ou à des fins de rangement, veuillez le jeter d'une manière respectueuse de l'environnement dans votre poubelle de recyclage ou au centre de recyclage le plus proche, nous vous en remercions.

DONNÉES TECHNIQUES

FR

	Options de puissance		
Modèle	Veille	Faible	Élevée
DXCV2001-EU	750 W	1 250 W	2 000 W

Tableau 2 contenant les informations requises pour les radiateurs électriques portatifs

Élément	Symbole	Valeur	Unité	Élément	Unité
Identifiant(s) du modèle				DXCV2001-EU	
Puissance calorifique				**Type de puissance calorifique et contrôle de la température de la pièce (sélectionner une option)**	
Puissance calorifique nominale	Pnom	1,800 – 2,000	kW	Puissance calorifique à un seul niveau et pas de contrôle de la température	[non]
Puissance calorifique minimale (à titre indicatif)	Pmin	0,750	kW	Au moins deux étapes manuelles, pas de contrôle de la température de la pièce	[non]
Puissance calorifique continue maximale	Pmax, c	2,000	kW	Avec thermostat mécanique d'ambiance	[oui]

Élément	Symbole	Valeur	Unité	Élément	Unité
Consommation électrique				Avec thermostat électro-nique d'ambiance	[non]
En mode arrêt	P o	0,00	W	Contrôle électronique de la température de la pièce et temporisateur quotidien	[non]
En mode veille	P sm	N/A	W	Contrôle électronique de la température de la pièce et temporisateur hebdomadaire	[non]
en mode ralenti	P idle	0,00	W	**Autres options de contrôle (plusieurs choix possibles)**	
En veille réseau	P nsm	N/A	W	pour le contrôle de la température de la pièce, avec détection de présence	[non]
Mode veille avec affichage des informations ou de l'état	[non]			Contrôle de la température de la pièce, avec détection de fenêtre ouverte	[non]
Rendement énergétique saisonnier du chauffage en mode actif	η S,on	85,0	%	Option de commande à distance	[non]
				Contrôle de démarrage adaptatif	[non]
				Limitation de la durée de fonctionnement	[non]
				Capteur à globe noir	[non]
				Fonctionnalité d'apprentissage automatique	[non]
				Précision du contrôle	[non]

GARANTIE

FR

QU'EST-CE QUI EST COUVERT PAR UNE GARANTIE DIMPLEX ?

Les produits Dimplex offrent un service fiable pour l'utilisation normale dans un cadre domestique. Tous les produits Dimplex sont testés individuellement avant de quitter l'usine.

Si vous êtes un consommateur et que vous rencontrez un problème avec votre produit Dimplex, qui s'avère défectueux en raison d'un défaut de matériaux ou de fabrication pendant la période de garantie, la présente garantie Dimplex couvrira la réparation ou, à la discrétion de Dimplex, le remplacement par un produit Dimplex fonctionnellement équivalent.

Votre produit est garanti pendant deux ans à compter de la date d'achat.

Si vous avez besoin d'informations ou d'une assistance après-vente pour ce produit ou si vous devez acheter des pièces de rechange, adressez-vous en premier lieu au revendeur, c'est-à-dire au lieu d'achat.

La garantie Dimplex est valide à condition que vous fournissiez le reçu original en tant que preuve d'achat. Veuillez donc conserver le reçu comme preuve d'achat.

Si vous rencontrez un problème avec le produit Dimplex, veuillez appeler l'assistance téléphonique au **+31 (0) 513 656 500.**

QU'EST-CE QUI N'EST PAS COUVERT PAR UNE GARANTIE DIMPLEX ?

La garantie Dimplex ne couvre pas les éléments suivants :

Tout défaut ou dommage du produit Dimplex dû à un défaut de matériaux ou de fabrication au-delà de la période de garantie. L'usure normale, y compris les pièces susceptibles de s'user avec le temps ou les consommables, tels que les filtres.

Tout défaut ou dommage d'un produit Dimplex usagé ou de tout autre équipement ou propriété.

Les dommages accidentels au produit Dimplex ou les dommages provenant de sources extérieures (comme le transport, la météo, les coupures d'électricité ou les surtensions).

Les défauts ou les dommages au produit Dimplex qui :

- Ne sont pas dus à un défaut de matériaux ou de fabrication ou qui sont dus à des circonstances hors du contrôle de Dimplex.

- Sont causés par l'utilisation du produit Dimplex à d'autres fins qu'une utilisation domestique normale dans le pays d'achat.
- Sont dus à une mauvaise utilisation ou une utilisation abusive ou incorrecte du produit Dimplex, y compris mais sans s'y limiter en cas d'une utilisation qui ne respecte pas le Mode d'emploi fourni avec le produit.
- Sont causés par tout défaut d'assemblage, d'installation, de nettoyage et d'entretien du produit Dimplex conformément au mode d'emploi fourni avec le produit, sauf si cela a été fait par Dimplex ou ses revendeurs agréés.
- Sont causés par des réparations ou des modifications apportées au produit Dimplex qui n'ont pas été effectuées par le personnel de service de Dimplex ou ses revendeurs agréés.
- Sont provoqués par l'utilisation de consommables ou de pièces de rechange pour le produit Dimplex qui ne sont pas spécifiés par Dimplex.

CONDITIONS GÉNÉRALES

La garantie Dimplex est valable pendant deux ans à compter de la date d'achat du produit Dimplex auprès d'un revendeur agréé dans le pays d'achat et d'utilisation, ou à compter de la date de livraison du produit si celle-ci est postérieure, à condition que le reçu original ait été conservé et soit présenté comme preuve d'achat.

Vous devez fournir à Dimplex ou à ses agents agréés le reçu original comme preuve d'achat et, si Dimplex l'exige, une preuve de livraison. Si vous n'êtes pas en mesure de fournir ces documents, vous devrez payer toute réparation nécessaire.

Les réparations effectuées dans le cadre de la garantie Dimplex seront effectuées par Dimplex ou ses revendeurs agréés et les pièces remplacées deviendront la propriété de Dimplex. Les réparations effectuées dans le cadre de la garantie Dimplex n'entraînent pas de prolongation de la période de garantie.

La garantie Dimplex ne vous donne pas droit à l'indemnisation en cas de pertes ou de dommages indirects ou consécutifs, y compris, mais sans s'y limiter, les pertes ou dommages causés à tout autre bien.

La garantie Dimplex est valable en plus de vos droits statutaires en tant que consommateur et n'a aucun impact sur ces derniers.

CENTRE DE SERVICE CLIENTÈLE

FR

Si vous rencontrez des problèmes avec l'appareil ou que vous avez des questions concernant les éléments couverts par la garantie Dimplex ou la démarche à suivre pour faire une réclamation dans le cadre de la garantie Dimplex, veuillez nous contacter :

Téléphone : **+31 (0) 513 656 500**

E-mail : **support@glendimplex.com**

Glen Dimplex Benelux B.V,
Saturnus 8,
8448 CC Heerenveen,
Pays-Bas

ISTRUZIONI IMPORTANTI PER LA SICUREZZA

IT

IMPORTANTE: LEGGERE ATTENTAMENTE LE ISTRUZIONI RIPORTATE DI SEGUITO PRIMA DELL'USO E CONSERVARLE PER POTERLE CONSULTARE IN FUTURO

AVVERTENZA: per evitare il rischio di soffocamento, rimuovere completamente il materiale d'imballaggio, in particolare plastica ed EPS, e tenere lontano da soggetti vulnerabili, bambini e neonati.

AVVERTENZA: per evitare il rischio di strangolamento accidentale con il cavo di alimentazione, tutti i bambini e i soggetti vulnerabili devono essere sorvegliati quando si trovano nelle vicinanze del prodotto, indipendentemente dal fatto che sia in funzione o meno.

AVVERTENZA: Il telecomando dell'unità contiene una piccola batteria. Per evitare il rischio di soffocamento, tenere il telecomando lontano dalla portata dei bambini e non ingerire la batteria. Se si ingerisce la batteria, consultare immediatamente un medico.

NON utilizzare il termosifone nelle immediate vicinanze di una vasca da bagno, di una doccia o di una piscina.

NON collocare il termosifone immediatamente sotto una presa di corrente fissa. La presa di corrente deve sempre rimanere accessibile per consentire la disconnessione del cavo di alimentazione il più velocemente possibile.

AVVERTENZA: per evitare il surriscaldamento, non coprire il termosifone.

Sul termosifone è apposto un simbolo di avvertenza per informare l'utente del rischio di incendio esistente nel caso in cui questo fosse accidentalmente coperto.

NON ostruire la circolazione dell'aria attorno al termosifone, ad esempio, con tende o mobili, poiché potrebbero provocare un pericolo di surriscaldamento e d'incendio.

NON COPRIRE né ostruire in alcun modo lo sfogo d'entrata e le prese d'aria in alcun modo.

AVVERTENZA: NON utilizzare il termosifone elettrico in locali di piccole dimensioni quando occupati da persone non in grado di lasciare il locale autonomamente, salvo non sia prevista la costante supervisione.

IMPORTANTE: se il cavo di alimentazione di questo dispositivo è danneggiato, deve essere sostituito dal produttore, dal tecnico dell'assistenza o da personale qualificato, per evitare qualsiasi pericolo.

AVVERTENZA: per evitare un pericolo dovuto alla reimpostazione involontaria della protezione termica di sicurezza, questo prodotto non deve essere alimentato attraverso un dispositivo di commutazione esterno, quale un timer, né connesso a un circuito che sia regolarmente attivato / disattivato dalla rete elettrica.

Questo dispositivo può essere utilizzato da bambini di età pari o superiore a 8 anni e da persone con ridotte capacità fisiche, sensoriali o mentali o con mancanza di esperienza o conoscenze a riguardo, a condizione che siano supervisionati o abbiano ricevuto istruzioni per farne un uso corretto e sicuro e che comprendano i rischi legati al dispositivo.

Non consentire ai bambini di giocare con il dispositivo. La pulizia e la manutenzione non devono essere eseguite da bambini senza supervisione. I bambini di età inferiore a 3 anni devono essere tenuti lontani dal dispositivo, a meno che non siano costantemente sorvegliati. I bambini di età compresa tra 3 e 8 anni possono soltanto accendere / spegnere il dispositivo se questo è collocato o installato nella posizione operativa prevista, a condizione che siano supervisionati o siano stati istruiti sull'uso sicuro del dispositivo e siano consapevoli dei pericoli connessi. I bambini di età compresa fra 3 e 8 anni non devono collegare, regolare e pulire il dispositivo o eseguire gli interventi di manutenzione.

ATTENZIONE: ALCUNE PARTI DEL PRODOTTO POSSONO DIVENTARE MOLTO CALDE E PROVOCARE USTIONI. È necessario prestare particolare attenzione in presenza di bambini e soggetti vulnerabili.

Questo termosifone è conforme a elevati standard di sicurezza, ma per assicurarne l'efficiente funzionamento, **LE SUPERFICI DIVENTERANNO CALDE ED È NECESSARIO EVITARE IL CONTATTO CON QUESTE.**

Il pannello di controllo è progettato per rimanere a una temperatura più fredda e consentire di svolgere operazioni di controllo in sicurezza.

IMPORTANTE: è necessario utilizzare i piedi in dotazione con il dispositivo.

Utilizzare il termosifone su una superficie orizzontale e stabile, assicurandosi che i piedi siano montati saldamente.

NON utilizzare questo termosifone elettrico qualora avesse subito una caduta.

NON utilizzare il termosifone elettrico se presenta segni visibili di danneggiamento.

AVVERTENZA: la manutenzione e la riparazione del prodotto devono essere svolte unicamente dal produttore o da un tecnico dell'assistenza approvato.

AVVERTENZA: per ridurre il rischio di incendio, mantenere materiali tessili, tende o qualsiasi altro materiale infiammabile a una distanza minima di 1 metro dal dispositivo.

AVVERTENZA: rischio di incendio. Non utilizzare il dispositivo connesso tramite una prolunga o un dispositivo di commutazione esterno, quale un timer da presa o un adattatore da presa attivato con un telecomando. Tutti i dispositivi di riscaldamento traggono corrente ad alta tensione dall'alimentazione di rete ed eventuali punti deboli nella progettazione, nelle connessioni o nei componenti di questi dispositivi possono facilmente risultare nel surriscaldamento dei punti di connessione, conducendo allo scioglimento, alla distorsione e persino al rischio d'incendio!

NON utilizzare il termosifone su moquette spesse o tappeti con frange lunghe, oppure a una distanza di meno di 750 mm (30 pollici) da superfici sporgenti. Mantenere i materiali combustibili, come tende e altri arredi, lontani dalla parte anteriore, laterale e posteriore del termosifone elettrico. Non utilizzare il termosifone elettrico per asciugare il bucato.

ASSICURARSI che sia impossibile inciampare sul cavo di alimentazione.

NON operare il termosifone con il cavo di alimentazione sospeso sulla griglia di erogazione. Se il termosifone si rovescia, scollegarlo dalla presa e lasciarlo raffreddare prima di risollevarlo.

NON tirare, trascinare o spostare il dispositivo usando il cavo di alimentazione.

NON inserire o consentire l'entrata di oggetti estranei negli sfoghi di ventilazione o d'aria poiché questo potrebbe causare scosse elettriche, incendio o danno al termosifone.

NON utilizzare il termosifone all'esterno.

Il cavo di alimentazione deve essere srotolato prima dell'uso.

NON tentare di smontare, riparare o eseguire modifiche al dispositivo da soli. Questo dispositivo non contiene parti che possono essere usate separatamente.

Questo libretto di istruzioni è pertinente al dispositivo e deve essere conservato in un luogo sicuro. In caso di cambio di proprietario, il libretto deve essere consegnato al nuovo proprietario.

DIMENSIONI E DISTANZE

IT

Tutte le dimensioni sono riportate in millimetri

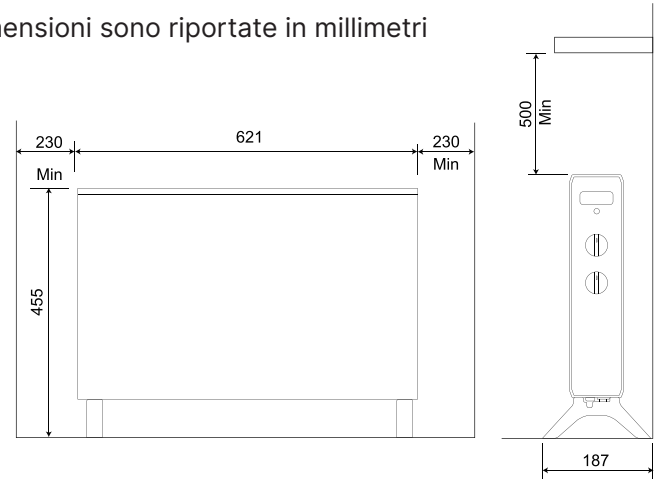

PARTI E SISTEMI DI CONTROLLO

IT

1. Griglia di erogazione d'aria
2. Manico
3. Indicatore di accensione a LED
4. Manopola per il controllo della temperatura
5. Manopola di selezione dell'intensità
6. Piedi

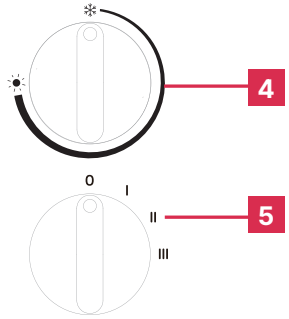

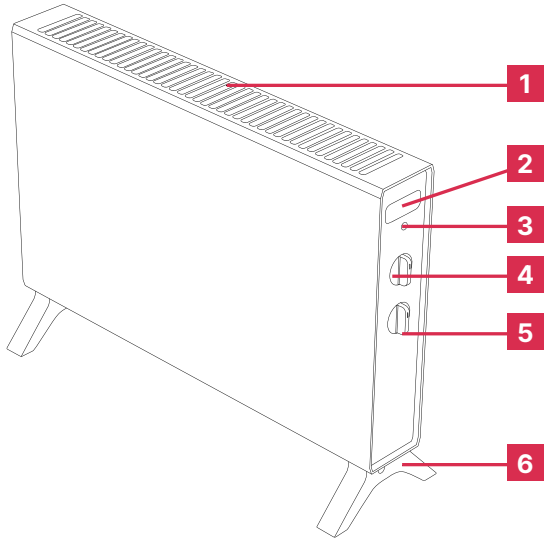

ASSEMBLAGGIO DELLA BASE

IT

1 Capovolgere l'unità in modo che la base si trovi in alto.

2 Allineare i piedi con i fori di montaggio.

3 Fissare i piedi nell'apposita posizione utilizzando le viti in dotazione.

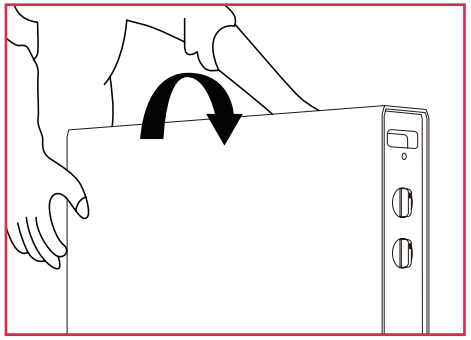

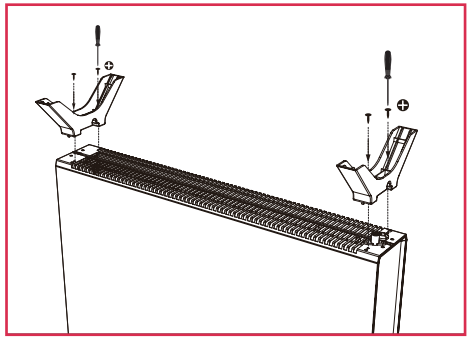

ISTRUZIONI PER IL FUNZIONAMENTO

IT

IMPORTANTE: i termosifoni elettrici portatili sono progettati principalmente per il riscaldamento localizzato o come fonte di calore aggiuntiva. Non sono da intendersi come fonte di calore primaria durante la stagione tipica in cui il riscaldamento è necessario.

NOTA: potrebbe essere percepibile una lieve traccia di fumo oppure un odore distintivo al primo utilizzo dell'unità. Questo è normale e si verifica come risultato del processo di produzione. L'odore sparirà velocemente e non dovrebbe ripresentarsi.

MANOPOLA PER IL CONTROLLO DELLA TEMPERATURA

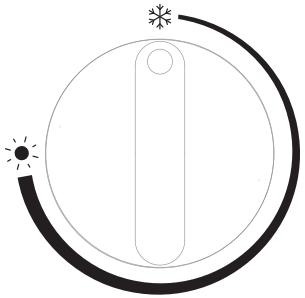

1. Inserire la spina del dispositivo nella presa di alimentazione.
2. Girare la manopola per il controllo della temperatura in senso orario fino a sentire un “clic” che indica che il controllo della temperatura è stato attivato. Impostare la manopola alla temperatura desiderata.

   Per un riscaldamento più veloce, impostare la manopola al livello più alto così da consentire al termosifone di riscaldare velocemente l'ambiente.

   Una volta raggiunta la temperatura desiderata, girare la manopola in senso antiorario per interrompere il funzionamento del termosifone.

Nota: il termostato regolerà la temperatura dell'ambiente in maniera automatica avviando un ciclo di accensione e spegnimento del termosifone per mantenere il livello di riscaldamento impostato.

MANOPOLA DI SELEZIONE DELL'INTENSITÀ

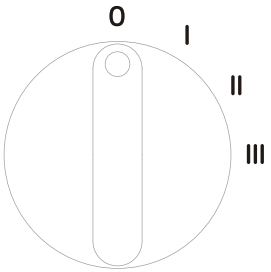

Girare la manopola di selezione dell'intensità per impostare i 3 livelli seguenti:

	Impostazioni d'intensità		
SPENTO (O)	**I**	**II**	**III**
N/A	750 W	1250 W	2000 W

Per spegnere e conservare il termosifone in sicurezza, seguire i seguenti passaggi:

1. Ruotare la manopola di selezione dell'intensità sulla posizione SPENTO (O).
2. Girare la manopola per il controllo della temperatura in senso antiorario al livello ❄ minimo.
3. Consentire all'unità di freddarsi completamente prima di scollegarla dalla presa.
4. Una volta freddo, conservare il termosifone in un luogo sicuro.

FUNZIONALITÀ ANTIGELO

Questa funzionalità mantiene una temperatura ambiente costante di circa 7° C per prevenire il congelamento in ambienti freddi. Si attiva automaticamente quando la temperatura ambiente scende al di sotto del punto impostato, assicurandosi che la stanza non congeli, evitando il riscaldamento eccessivo.

PROTEZIONE DAL ROVESCIAMENTO IT

Il termosifone è dotato di un interruttore di sicurezza in caso di rovesciamento. Se l'unità dovesse accidentalmente rovesciarsi, si spegnerebbe automaticamente. Per riattivare il normale funzionamento, basterà riportare il termosifone in posizione verticale, e questo riprenderà il normale funzionamento.

PROTEZIONE DAL SURRISCALDAMENTO IT

Il termosifone è dotato di un dispositivo di sicurezza termica.

Il termosifone smetterà automaticamente di erogare calore nel caso in cui si surriscaldasse o se si verificasse un malfunzionamento. Per riprendere il normale funzionamento, scollegare il termosifone dalla presa e attendere 10 minuti. Quando la temperatura sarà tornata a un livello sicuro, sarà possibile ricollegare il termosifone alla presa e il dispositivo effettuerà il reset e riprenderà il funzionamento.

Se il termosifone dovesse continuare a surriscaldarsi o se continuassero a verificarsi malfunzionamenti dopo il reset, è necessario riportarlo a un tecnico dell'assistenza approvato per eseguire le dovute ispezioni e riparazioni.

MANUTENZIONE IT

La causa più comune di surriscaldamento è l'accumulo di polvere o detriti all'interno dell'unità. Per evitare che ciò si verifichi, è consigliato pulire regolarmente le prese d'aria. Assicurarsi che il termosifone sia scollegato dalla presa prima della pulizia e utilizzare un aspirapolvere per rimuovere la polvere e i pelucchi dalle zone indicate.

Un sottile strato di polvere può essere rimosso utilizzando un panno morbido. Per la pulizia occasionale, passare un panno leggermente inumidito con una soluzione di detergente delicato e acqua sulle superfici esterne. Asciugare accuratamente l'involucro del termosifone con un panno morbido e asciutto prima di attivare l'unità.

Non immergere mai il dispositivo in acqua o permettere che l'acqua entri nel dispositivo.

Quando non è in funzione, conservare il termosifone in un luogo pulito e asciutto.

RISOLUZIONE DEI PROBLEMI

IT

Se il prodotto non funzionasse correttamente, consultare la guida sulla risoluzione dei problemi di seguito. Se il problema dovesse persistere o non fosse tra quelli elencati, contattare il servizio clienti per ricevere ulteriore assistenza.

Problema	Possibile causa	Soluzione
Il termosifone non si avvia	La spina potrebbe non essere connessa saldamente.	Assicurarsi che la spina sia collegata correttamente.
	La manopola per il controllo della temperatura potrebbe non essere impostata correttamente.	Girare la manopola per il controllo della temperatura in senso orario fino a sentire un “clic” che indica che il controllo della temperatura è stato attivato.
	Il termosifone si è spento a causa del surriscaldamento.	Far raffreddare il dispositivo prima di riprenderne l'uso.

RICICLAGGIO

IT



Per i prodotti elettrici venduti nella Comunità europea. Al termine del ciclo di vita utile dei prodotti elettrici, questi non dovrebbero essere smaltiti insieme ai rifiuti domestici. Riciclare laddove sono presenti apposite strutture.

Contattare l'autorità locale o il rivenditore per consigli su come riciclare il prodotto nel proprio Paese. Se non si ha intenzione di tenere l'imballaggio di questo prodotto per il potenziale uso futuro o per la conservazione, smaltirlo in maniera eco-sostenibile, nel cestino dei rifiuti per il riciclaggio o presso la struttura di riciclaggio più vicina. Grazie!

DATI TECNICI

IT

	Opzioni di intensità		
Modello	Stand-by	Basso	Alto
DXCV2001-EU	750 W	1250 W	2000 W

Tabella 2 per requisiti di informazione sui termosifoni a riscaldamento localizzato

Voce	Simbolo	Valore	Unità	Voce	Unità
Elementi identificativi del modello				DXCV2001-EU	
Potenza termica				**Tipo di potenza termica e controllo della temperatura ambiente (selezionare una opzione)**	
Potenza termica nominale	Pnom	1,800-2,000	kW	Singola erogazione termica e nessun controllo della temperatura	[no]
Erogazione termica minima (indicativo)	Pmin	0,750	kW	Due o più livelli manuali, nessun controllo della temperatura ambiente	[no]
Potenza termica continua massima	Pmax, c	2,000	kW	Con termostato meccanico per la temperatura ambiente	[sì]

Voce	Simbolo	Valore	Unità	Voce	Unità
Consumo di potenza				Con termostato elettronico per la temperatura ambiente	[no]
In modalità "spento"	P o	0,00	W	Controllo temperatura ambiente elettronico e timer giornaliero	[no]
In modalità stand-by	P sm	N.A.	W	controllo temperatura ambiente elettronico e timer settimanale	[no]
In modalità inattiva	P idle	0,00	W	**Altre opzioni di controllo (più selezioni possibili)**	
In stand-by di rete	P nsm	N.A.	W	controllo della temperatura ambiente, con rilevamento di presenza	[no]
Modalità stand-by con display di informazioni o stato		[no]		Controllo della temperatura ambiente, con rilevamento di finestra aperta	[no]
Efficienza energetica di riscaldamento localizzato stagionale in modalità attiva	η S,on	85,0	%	Opzione di controllo a distanza	[no]
				Controllo di attivazione adattativa	[no]
				Limitazione del tempo di funzionamento	[no]
				Sensore a bulbo nero	[no]
				Funzionalità di auto apprendimento	[no]
				Accuratezza del controllo	[no]

GARANZIA

COSA È COPERTO DALLA GARANZIA DIMPLEX?

I prodotti Dimplex offrono un servizio affidabile per il normale utilizzo domestico. Tutti i prodotti Dimplex sono testati singolarmente prima di lasciare la fabbrica.

Se il consumatore riscontra un problema con un prodotto Dimplex, il quale presenta difetti di materiali o di fabbricazione entro il periodo di Garanzia, la presente Garanzia Dimplex coprirà la riparazione o, a discrezione di Dimplex, la sostituzione con un prodotto Dimplex funzionalmente equivalente.

Il prodotto è garantito per due anni dalla data di acquisto.

Per informazioni o assistenza post-vendita su questo prodotto o per l'acquisto di parti di ricambio, rivolgersi in primo luogo al rivenditore dove si è effettuato l'acquisto.

La Garanzia Dimplex dipende dalla possibilità di presentare la ricevuta d'acquisto originale come prova d'acquisto. Conservare la ricevuta come prova d'acquisto.

In caso di problemi con il proprio prodotto Dimplex, contattare l'assistenza tecnica al numero **+31 (0) 513 656 500.**

COSA NON È COPERTO DALLA GARANZIA DIMPLEX?

La Garanzia Dimplex non copre le seguenti eventualità:

Eventuali difetti o danni al prodotto Dimplex dovuti a materiali difettosi o alla fabbricazione che si verifichino al di fuori del periodo coperto dalla Garanzia. Normale usura, compresi i componenti che potrebbero usurarsi nel tempo o i materiali di consumo, come i filtri.

Eventuali difetti o danni che si verifichino a un prodotto Dimplex usato o ad altri dispositivi o proprietà.

Danni al proprio prodotto Dimplex che siano accidentali o dovuti a cause esterne (ad esempio transito, condizioni meteo, interruzione di tensione o sovratensione).

Difetti o danni al proprio prodotto Dimplex che siano:

- Non dovuti a materiali difettosi o alla fabbricazione, oppure dovuti a circostanze che esulano dal controllo di Dimplex.
- Causati dall'uso del proprio prodotto Dimplex che esuli dal normale utilizzo domestico nel Paese dove è avvenuto l'acquisto.

- Causati da utilizzo improprio, abuso o utilizzo negligente del prodotto Dimplex, incluso, a titolo esemplificativo ma non esaustivo, l'utilizzo non conforme alle Istruzioni per l'uso fornite con il prodotto.
- Causati da qualsiasi inadempienza nel montaggio, installazione, pulizia e manutenzione del prodotto Dimplex in conformità alle Istruzioni per l'uso fornite con il prodotto, a meno che ciò non sia stato eseguito da Dimplex o dai suoi rivenditori autorizzati.
- Causati da riparazioni o modifiche al prodotto Dimplex non eseguite dal personale di assistenza Dimplex o dai suoi rivenditori autorizzati.
- Causati dall'uso di materiali di consumo o pezzi di ricambio per il prodotto Dimplex non specificati da Dimplex.

TERMINI E CONDIZIONI

La Garanzia Dimplex è valida per 2 anni a partire dalla data di acquisto del prodotto Dimplex presso un rivenditore riconosciuto nel Paese di acquisto e utilizzo, oppure dalla data di consegna del prodotto, se successiva, sempre a condizione che sia stata conservata la ricevuta originale e che sia presentata come prova d'acquisto.

È necessario produrre su richiesta di Dimplex o dei suoi agenti autorizzati la ricevuta originale come prova d'acquisto e, ove richiesto da Dimplex, prova di consegna. Se non è possibile fornire questa documentazione, sarà richiesto di pagare per gli eventuali lavori di riparazione necessari.

Eventuali lavori di riparazione coperti dalla Garanzia Dimplex saranno svolti da Dimplex o da rivenditori autorizzati ed eventuali parti rimpiazzate diventeranno di proprietà di Dimplex. Le riparazioni effettuate nell'ambito della Garanzia Dimplex non prolungheranno il periodo di Garanzia.

La Garanzia Dimplex non dà diritto al risarcimento di perdite o danni indiretti o consequenziali, inclusi, a titolo esemplificativo ma non esaustivo, perdite o danni a qualsiasi altra proprietà.

La Garanzia Dimplex è supplementare e non influisce in alcun modo sui diritti legali del consumatore.

SERVIZIO CLIENTI

IT

Se si stanno riscontrando problemi con il proprio dispositivo o si hanno domande su cosa è coperto dalla Garanzia Dimplex oppure su come far valere la garanzia, è possibile contattarci:

Telefono: **+31 (0) 513 656 500**

E-mail: **support@glendimplex.com**

Glen Dimplex Benelux B.V,
Saturnus 8,
8448 CC Heerenveen,
Paesi Bassi

AVISO IMPORTANTE SOBRE SEGURIDAD

ES

IMPORTANTE: LEA ATENTAMENTE ESTAS INSTRUCCIONES ANTES DE USAR EL PRODUCTO Y CONSÉRVELAS PARA FUTURAS CONSULTAS

ADVERTENCIA: Para evitar el riesgo de asfixia, retire todos los materiales de embalaje, especialmente el plástico y el poliestireno expandido, y manténgalos fuera del alcance de personas vulnerables, niños y bebés.

ADVERTENCIA: Para evitar el riesgo de estrangulamiento accidental con el cable de alimentación, es necesaria la supervisión de todos los niños y personas vulnerables cuando se encuentren cerca del producto, esté o no en funcionamiento.

ADVERTENCIA: El control remoto de este aparato contiene una pequeña pila. Para evitar el riesgo de asfixia, mantenga este mando a distancia fuera del alcance de los niños y no ingiera la pila. En caso de ingestión de la pila, busque atención médica inmediata.

NO utilice el aparato calefactor cerca de una bañera, una ducha o una piscina.

NO coloque el aparato calefactor justo debajo de una toma de corriente fija. La toma de corriente debe estar siempre accesible para poder desconectar el enchufe
lo antes posible.

ADVERTENCIA: Para evitar que se produzca sobrecalentamiento, no cubra el aparato calefactor.

El aparato calefactorlleva un símbolo de advertencia para alertar al usuario del riesgo de incendio que existe si se tapa accidentalmente.

NO obstruya la circulación de aire alrededor del aparato calefactor, por ejemplo con cortinas o muebles, ya que esto podría provocar un sobrecalentamiento y un riesgo de incendio.

NO CUBRA ni obstruya en modo alguno la rejilla de salida del calor.

ADVERTENCIA: NO utilice el aparato calefactor en habitaciones pequeñas en presencia de personas que no sean capaces de salir de la habitación por sus propios medios, salvo que estén bajo supervisión en todo momento.

IMPORTANTE: Si el cable de alimentación está dañado, lo debe sustituir el fabricante, el servicio técnico o una persona con calificacion similar para evitar situaciones peligrosas.

ADVERTENCIA: para evitar riesgos derivados del restablecimiento involuntario del limitador térmico de seguridad, este aparato no debe conectarse a un dispositivo de conmutación externo, como un temporizador, ni a un circuito que se encienda y apague regularmente por parte del suministro eléctrico.

Los niños mayores de 8 años y las personas cuyas capacidades físicas, sensoriales o mentales estén limitadas, o que carezcan de experiencia y conocimientos, pueden utilizar este aparato siempre y cuando hayan recibido supervisión o instrucciones sobre cómo utilizarlo de forma segura y comprendan los peligros que conlleva.

Los niños no deben jugar con el aparato. Los niños no deben realizar la limpieza ni el mantenimiento del aparato sin supervisión. Los menores de 3 años no deben acercarse al aparato a menos que estén bajo supervisión en todo momento. Los niños de edades comprendidas entre los 3 y los 8 años únicamente podrán encender o apagar el aparato siempre que se haya colocado o instalado en su posición de uso normal, y que se les haya supervisado o dado instrucciones sobre cómo utilizar el aparato de forma segura y comprendan los peligros que conlleva. Los niños de edades comprendidas entre los 3 y los 8 años no deben enchufar, regular ni limpiar el aparato ni llevar a cabo tareas de mantenimiento.

PRECAUCIÓN: ALGUNAS PARTES DE ESTE PRODUCTO PUEDEN ALCANZAR TEMPERATURAS MUY ALTAS Y PROVOCAR QUEMADURAS. Debe prestar especial atención cuando estén presentes niños y personas vulnerables.

Este aparato calefactor cumple con estrictas normas de seguridad, pero para garantizar un funcionamiento eficiente, LAS **SUPERFICIES DEL CALENTADOR SE CALENTARÁN, POR LO QUE DEBES EVITAR TOCARLAS.**

La zona del panel de control está diseñada para mantenerse más fresca y garantizar siempre un funcionamiento seguro de los controles.

IMPORTANTE: Debe usar las patas que vienen con el aparato.

Coloque este aparato calefactor sobre una superficie horizontal y estable, con las patas bien fijadas.

NO utilice el aparato calefactor si se le ha caído al suelo.

NO lo utilice si observa que el aparato calefactor presenta signos visibles de estar dañado.

ADVERTENCIA: El mantenimiento y las reparaciones del producto solo deben ser realizados por el fabricante o por un servicio técnico autorizado.

ADVERTENCIA: Para reducir el riesgo de incendio, mantenga los tejidos, las cortinas o cualquier otro material inflamable a una distancia mínima de 1 m del aparato.

ADVERTENCIA: Peligro de incendio: no utilice este aparato conectado a un alargador ni a ningún dispositivo de control externo, como un temporizador enchufable o un adaptador con mando a distancia. Todos los aparatos de calefacción consumen mucha corriente de la red eléctrica, y cualquier fallo en el diseño, las conexiones o los componentes de estos dispositivos puede provocar fácilmente un sobrecalentamiento de los puntos de conexión, lo que puede dar lugar a que se derritan, se deformen e incluso a riesgo de incendio.

NOutilice el aparato calefactor sobre alfombras de pelo largo ni sobre tapetes de pelo largo, ni a menos de 750 mm (30 pulgadas) de cualquier superficie que sobresalga. Mantenga los materiales inflamables, como cortinas y otros muebles, alejados de la parte delantera, lateral y trasera del aparato calefactor. No utilice el aparato calefactor para secar la ropa.

ASEGÚRESE de que nadie pueda tropezar con el cable de alimentación.

NO utilice el calefactor si el cable de alimentación sobresale por la rejilla de salida. Si se cae, desenchufe y deja que se enfríe antes de volver a ponerlo en pie.

NO tire, transporte ni mueva el aparato calefactor agarrándolo por el cable de alimentación.

NO introduzca ni permita que entren objetos extraños en ninguna abertura de ventilación o escape, ya que esto podría provocar una descarga eléctrica, un incendio o daños en el calefactor.

NO lo utilice en exteriores.

Desenrolle el cable de alimentación antes de usarlo.

NO intente desmontar este aparato, repararlo ni realizar ninguna modificación por su cuenta. Este aparato no contiene piezas que se puedan utilizar por separado.

Este folleto de instrucciones forma parte del aparato y debe guardarlo en un lugar seguro. Si cambia de dueño, hay que entregar el folleto al nuevo propietario.

MEDIDAS Y DISTANCIAS DE SEGURIDAD

ES

Todas las medidas se indican en milímetros

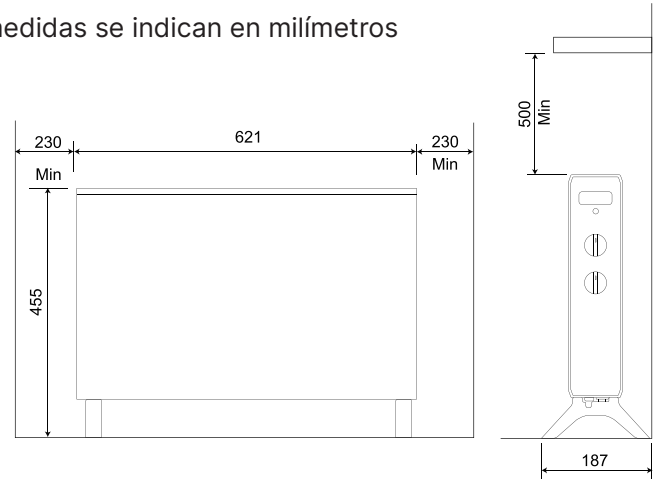

PIEZAS Y MANDOS

ES

1. Rejilla de salida de aire
2. Asa
3. Indicador LED de encendido
4. Control de temperatura
5. Control de potencia
6. Patas

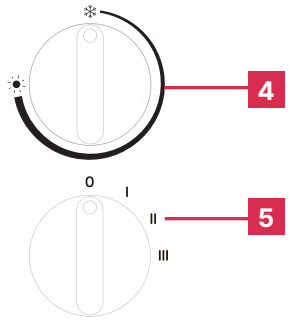

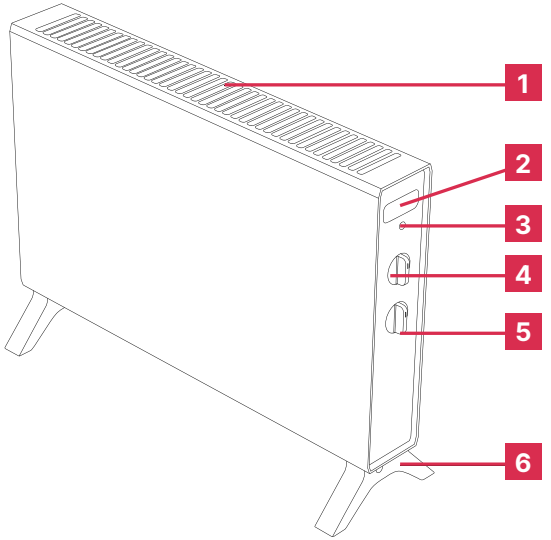

MONTAJE DE LA BASE

ES

1. Dé la vuelta al aparato para que la base quede hacia arriba.
2. Alinee las patas con los orificios de montaje.
3. Fije las patas en su sitio con los tornillos que se incluyen.

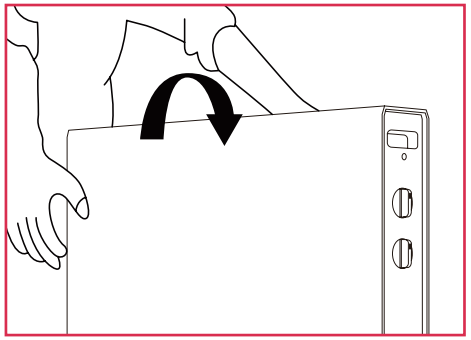

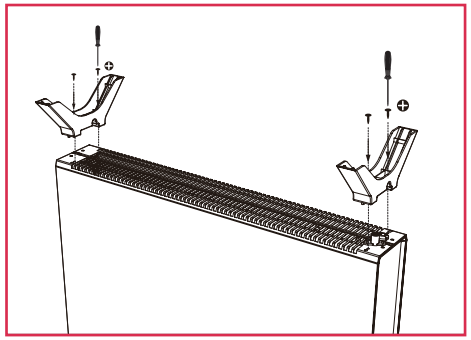

INSTRUCCIONES DE FUNCIONAMIENTO

ES

IMPORTANTE: Los aparatos calefactores eléctricos portátiles están diseñados principalmente para calentar zonas concretas o como fuente de calor adicional. No están pensados para servir como fuente principal de calefacción durante la temporada de calefacción habitual.

NOTA: Es posible que se perciba un ligero rastro de humo u olor la primera vez que se ponga en marcha la unidad. Esto es normal y se debe al proceso de fabricación. El olor desaparecerá rápidamente y no debería volver a aparecer.

CONTROL DE TEMPERATURA

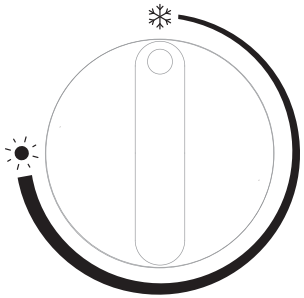

1. Enchufe el aparato a la toma de corriente.
2. Gire el control de temperatura en el sentido de las agujas del reloj hasta que oiga un «clic», lo que indica que el termostato se ha activado. Ajuste el dial a la temperatura que quieras.

   Para que se caliente más rápido, ponga el dial en la posición ☀ más alta para que la estufa caliente la habitación rápidamente.

   Una vez alcanzada la temperatura deseada, gira el dial en sentido antihorario para detener el funcionamiento.

Nota: El termostato regulará automáticamente la temperatura de la habitación encendiendo y apagando el aparato calefactor para mantener el nivel preestablecido.

DIAL DE SELECCIÓN DE POTENCIA

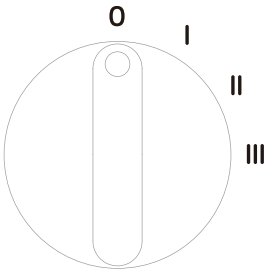

Gire el dial de selección de potencia para elegir entre los siguientes 3 modos:

	Ajuste del dial		
OFF (Apagado) (O)	**I**	**II**	**III**
No aplicable	750 W	1250 W	2000 W

Para apagar y guardar el aparato calefactor de forma segura, siga estos pasos:

1. Gire el selector de encendido hasta la posición de OFF (O).
2. Gire el control de temperatura en sentido contrario a las agujas del reloj hasta la ❄ posición mínima.
3. Deje que el aparato se enfríe por completo antes de desenchufarlo.
4. Una vez enfriado, guarde el aparato calefactor en un lugar seguro.

FUNCIÓN ANTICONGELANTE

Esta función mantiene una temperatura ambiente constante de aproximadamente 7 °C para evitar la congelación en entornos fríos. Se activa automáticamente cuando la temperatura ambiente desciende por debajo del punto de consigna, asegurando que el espacio se mantenga por encima del punto de congelación sin calor excesivo.

PROTECCIÓN CONTRA VOLCAMIENTOS ES

El aparato calefactor está equipado con un interruptor de seguridad contra vuelcos. Si la unidad se vuelca accidentalmente, se apagará automáticamente. Para volver al funcionamiento normal, solo tiene que volver a colocar el calentador en posición vertical y volverá a funcionar como de costumbre.

PROTECCIÓN CONTRA SOBRECALENTAMIENTO ES

Este aparato calefactor está equipado con un dispositivo de seguridad de corte térmico.

Dejará de emitir calor automáticamente en caso de sobrecalentamiento o mal funcionamiento. Para reanudar el funcionamiento, desenchufe y espere 10 minutos. Una vez que la temperatura vuelva a un nivel seguro, vuelva a enchufarlo; el dispositivo se reiniciará y reanudará su funcionamiento.

Si sigue sobrecalentándose o funciona mal después de reiniciarlo, debe llevarlo a un servicio técnico autorizado para que lo revisen a fondo y lo reparen.

MANTENIMIENTO ES

La causa más común del sobrecalentamiento es la acumulación de polvo o suciedad dentro del aparato. Para evitarlo, limpie regularmente las rejillas de ventilación. Asegúrese de que el aparato esté desenchufado antes de limpiarlo y utilice una aspiradora para eliminar el polvo y las pelusas de estas zonas.

El polvo acumulado de forma leve se puede eliminar del calefactor con un paño suave. Para una limpieza ocasional, limpie las superficies exteriores con un paño ligeramente humedecido con una solución de agua y detergente suave. Seque bien la carcasa con un paño suave y seco antes de poner en marcha el aparato.

Nunca sumerja el aparato en agua ni deje que entre agua en él.

Cuando no esté en uso, deberá guardarse en un lugar limpio y seco.

RESOLUCIÓN DE PROBLEMAS

ES

Si el producto no funciona correctamente, consulte la guía de resolución de problemas que aparece a continuación. Si el problema persiste o no aparece en la lista, póngase en contacto con el Centro de Atención al Cliente para obtener más ayuda.

Problema	Posible causa	Solución
El aparato calefactor no arranca.	Es posible que el enchufe no esté bien conectado.	Asegúrese de que el enchufe esté bien enchufado.
	Es posible que el control de temperatura no esté bien ajustado.	Gire el control de temperatura en el sentido de las agujas del reloj hasta que oiga un «clic», lo que indica que el controlador de temperatura se ha activado.
	El aparato se ha apagado por sobrecalentamiento.	Deje que el aparato se enfríe antes de volver a usarlo.

RECICLAJE

ES



Para productos eléctricos vendidos dentro de la Comunidad Europea. Cuando el producto eléctrico llegue al final de su vida útil, no lo tire a la basura doméstica. Recicle el aparato en las instalaciones adecuadas para ello.

Póngase en contacto con las autoridades locales o con el vendedor para saber cuáles son las recomendaciones sobre reciclaje en su país. Si no va a guardar el embalaje de este producto para usarlo más adelante, deshágase de él de forma respetuosa con el medio ambiente. Por favor, depósitelo en el contenedor de reciclaje o en el punto de recogida más cercano. Gracias.

DATOS TÉCNICOS

ES

	Alimentación opcional		
Modelo	Modo de espera	Bajo	Alto
DXCV2001-EU	750 W	1250 W	2000 W

Tabla 2: Requisitos de información para calefactores eléctricos de uso doméstico

Artículo	Símbolo	Valor	Unidad	Artículo	Unidad
Identificador(es) del modelo				DXCV2001-EU	
Potencia calorífica				**Tipo de potencia calorífica y control de temperatura ambiente (seleccione una opción)**	
Potencia calorífica nominal	PNom.	1,800 – 2,000	kW	Potencia calorífica de una sola etapa y sin control de temperatura	[no]
Potencia calorífica mínima (orientativa)	Pmín.	0,750	kW	Dos o más etapas manuales, sin control de la temperatura ambiente	[no]
Potencia calorífica máxima continua	Pmax, c	2,000	kW	Con termostato mecánico de control de la temperatura ambiente	[sí]

Artículo	Símbolo	Valor	Unidad	Artículo	Unidad
Consumo de energía				Con termostato mecánico de control de la temperatura ambiente	[no]
En modo apagado	Potencia en modo apagado	0,00	W	Control electrónico de la temperatura ambiente con temporizador diario	[no]
En modo espera	Potencia en modo espera	N.A.	W	Control electrónico de temperatura ambiente además de temporizador semanal	[no]
En modo inactivo	Potencia en modo inactivo	0,00	W	**Otras opciones de control (se pueden seleccionar varias)**	
En modo de espera de red	Potencia en modo de espera de red	N.A.	W	control de la temperatura ambiente, con detección de presencia	[no]
Modo de espera con visualización de información o estado	[no]			Control de la temperatura ambiente, con detección de ventanas abiertas	[no]
Eficiencia energética de la calefacción estacional en modo activo	η S, modo activo	85,0	%	Opción de control de distancia	[no]
				Control adaptativo del arranque	[no]
				Limitación del tiempo de operación	[no]
				Sensor de bombilla negra	[no]
				Funcionalidad de autoaprendizaje	[no]
				Precisión de control	[no]

GARANTÍA

¿QUÉ CUBRE LA GARANTÍA DE DIMPLEX?

Los productos Dimplex ofrecen un funcionamiento fiable para un uso doméstico normal en el hogar. Todos los productos Dimplex se comprueban individualmente antes de salir de fábrica.

Si es usted un consumidor y tiene un problema con su producto Dimplex, que resulta ser defectuoso debido a materiales o mano de obra defectuosos dentro del periodo de garantía, esta garantía Dimplex cubrirá la reparación o, a discreción de Dimplex, la sustitución por un producto Dimplex funcionalmente equivalente.

Su producto tiene una garantía de dos años a partir de la fecha de compra.

Si necesita información o asistencia posventa sobre este producto o necesita adquirir piezas de repuesto, diríjase en primera instancia a su distribuidor, el lugar donde realizó la compra.

La garantía de Dimplex está sujeta a que presentes el recibo de compra original como prueba de compra. Por lo tanto, guarde su recibo como prueba de compra.

Si tiene algún problema con su producto Dimplex, llame a la línea de asistencia al **+31 (0) 513 656 500.**

¿QUÉ NO CUBRE LA GARANTÍA DE DIMPLEX?

La garantía de Dimplex no cubre ninguno de los siguientes casos:

Cualquier avería o daño en tu producto Dimplex debido a defectos de materiales o mano de obra que se produzca fuera del período de garantía. El desgaste normal, incluidas las piezas que puedan desgastarse con el tiempo o los consumibles, como los filtros.

Cualquier falla o daño que se produzca en cualquier producto Dimplex de segunda mano o en cualquier otro equipo o propiedad.

Daños accidentales a tu producto Dimplex o daños a tu producto Dimplex causados por fuentes externas (por ejemplo, transporte, condiciones climáticas, cortes de luz o sobrecargas eléctricas).

Fallas o daños en tu producto Dimplex que:

- No se deba a defectos en los materiales o la mano de obra, ni a circunstancias ajenas al control de Dimplex.
- Causados por el uso de tu producto Dimplex para fines distintos a los domésticos habituales en el país donde se compró.

- Causados por cualquier uso indebido, abuso o negligencia en el manejo del producto Dimplex, incluyendo, entre otros, el incumplimiento de las instrucciones de uso que se incluyen con el producto.
- Causado por no montar, instalar, limpiar y mantener su producto Dimplex de acuerdo con las Instrucciones de funcionamiento suministradas con el producto, a menos que estas tareas las haya realizado Dimplex o sus distribuidores autorizados.
- Causado por reparaciones o alteraciones en su producto Dimplex no realizadas por el personal del servicio técnico de Dimplex o sus distribuidores autorizados.
- Causado por el uso de consumibles o repuestos para su producto Dimplex no especificados por Dimplex.

TÉRMINOS Y CONDICIONES

La garantía Dimplex es válida durante 2 años a partir de la fecha de compra de su producto Dimplex a un minorista reconocido en el país de compra y uso, o de la fecha de entrega del producto si es posterior, siempre que se conserve el recibo original y se presente como justificante de compra.

Si Dimplex o sus agentes autorizados se lo solicitan, debe presentar el recibo original como prueba de compra y, si Dimplex lo requiere, una prueba de entrega. Si no puede presentar esta documentación, deberá pagar las reparaciones necesarias.

Cualquier reparación cubierta por la garantía de Dimplex será realizada por Dimplex o por sus distribuidores autorizados, y las piezas que se sustituyan pasarán a ser propiedad de Dimplex. Las reparaciones o sustituciones realizadas bajo la garantía Dimplex no ampliarán el período de garantía.

La garantía Dimplex no le da derecho a recuperar ninguna pérdida o daño indirecto o consecuente, incluidos, entre otros, pérdidas o daños a cualquier otra propiedad.

La garantía de Dimplex se añade a sus derechos legales como consumidor, que no se ven afectados por esta garantía de Dimplex.

SERVICIO DE ATENCIÓN AL CLIENTE

ES

Si tiene algún problema con su aparato o alguna pregunta sobre la cobertura de la garantía de Dimplex o sobre cómo realizar una reclamación, póngase en contacto con nosotros:

Teléfono: **+31 (0) 513 656 500**

Correo electrónico: **support@glendimplex.com**

Glen Dimplex Benelux B.V,
Saturnus 8,
8448 CC Heerenveen,
Países Bajos

WAŻNE INFORMACJE DOTYCZĄCE BEZPIECZEŃSTWA PL

WAŻNE: NALEŻY DOKŁADNIE ZAPOZNAĆ SIĘ Z PONIŻSZYMI INSTRUKCJAMI I ZACHOWAĆ JE DO WYKORZYSTANIA W PRZYSZŁOŚCI

OSTRZEŻENIE: aby uniknąć niebezpieczeństwa uduszenia, należy usunąć wszystkie materiały opakowaniowe, a w szczególności materiały z plastiku i EPS, oraz trzymać je w miejscu niedostępnym dla osób wymagających szczególnej troski, dzieci i niemowląt.

OSTRZEŻENIE: aby uniknąć ryzyka przypadkowego uduszenia przewodem zasilającym, wszystkie dzieci oraz osoby szczególnie narażone muszą znajdować się pod stałym nadzorem w pobliżu produktu — niezależnie od tego, czy jest on włączony, czy nie.

OSTRZEŻENIE: Pilot zdalnego sterowania do tego urządzenia zawiera małą baterię. Aby uniknąć ryzyka zadławienia, należy przechowywać go w miejscu niedostępnym dla dzieci. Nie należy połykać baterii. W przypadku połknięcia baterii należy natychmiast zasięgnąć porady medycznej.

NIE używać grzejnika w bezpośrednim sąsiedztwie wanny, prysznica ani basenu.

NIE umieszczać grzejnika bezpośrednio pod gniazdkiem montowanym na stałe. Należy zapewnić stały dostęp do gniazdka, aby umożliwić jak najszybsze odłączenie wtyczki sieciowej.

OSTRZEŻENIE: nie przykrywać grzejnika, aby uniknąć przegrzania.



Na grzejniku umieszczono symbol ostrzeżenia informujący użytkownika o ryzyku pożaru w przypadku przypadkowego nakrycia grzejnika.

NIE blokować cyrkulacji powietrza wokół grzejnika, na przykład firankami lub meblami, gdyż może to skutkować przegrzaniem i pożarem.

W żaden sposób **NIE ZAKRYWAĆ** ani nie zasłaniać wlotu powietrza i otworów wylotu powietrza.

OSTRZEŻENIE: NIE należy używać tego grzejnika w małych pomieszczeniach, w których przebywają osoby niebędące w stanie samodzielnie opuścić pomieszczenia, chyba że zapewniony jest stały nadzór.

WAŻNE: jeśli przewód zasilający urządzenie jest uszkodzony, powinien zostać wymieniony przez producenta, serwisanta lub inną wykwalifikowaną osobę w celu wyeliminowania zagrożenia.

OSTRZEŻENIE: Aby uniknąć zagrożenia na skutek niezamierzonego zresetowania bezpiecznika termicznego, urządzenia nie można podłączać do zasilania za pośrednictwem zewnętrznego urządzenia sterującego, takiego jak wyłącznik zegarowy, ani podłączać do obwodu regularnie włączanego i wyłączanego przez operatora sieci.

Urządzenie może być używane przez dzieci w wieku 8 lub więcej lat oraz osoby z ograniczeniami fizycznymi, sensorycznymi lub mentalnymi nieposiadające doświadczenia ani wiedzy, jeśli robią to pod nadzorem lub zostały odpowiednio poinstruowane i rozumieją związane z tym zagrożenia.

Dzieciom nie wolno bawić się urządzeniem. Dzieci nie powinny czyścić ani konserwować produktu samodzielnie, bez nadzoru. Dzieci w wieku poniżej 3 lat powinny przebywać z dala od urządzenia, jeśli nie znajdują się pod stałym nadzorem. Dzieci w wieku od 3 do 8 lat mogą włączać lub wyłączać urządzenie umieszczone bądź zainstalowane w miejscu przeznaczonym do jego normalnego użytkowania tylko wtedy, gdy znajdują się pod opieką lub zostały poinstruowane w zakresie bezpiecznego korzystania z urządzenia oraz są świadome związanych z tym zagrożeń. Dzieci w wieku od 3 do 8 lat nie powinny wkładać wtyczki urządzenia do gniazdka elektrycznego ani dokonywać jego regulacji, czyszczenia ani konserwacji.

UWAGA: NIEKTÓRE CZĘŚCI TEGO URZĄDZENIA MOGĄ SIĘ MOCNO NAGRZAĆ, CO MOŻE SPOWODOWAĆ OPARZENIA. Należy zwrócić szczególną uwagę na dzieci lub inne osoby wymagające szczególnej troski.

Grzejnik spełnia rygorystyczne normy bezpieczeństwa, jednak w celu zagwarantowania wydajnej eksploatacji, **POWIERZCHNIE URZĄDZENIA NAGRZEWAJĄ SIĘ, DLATEGO NALEŻY UNIKAĆ KONTAKTU Z NIMI.**

Obszar panelu sterowania został zaprojektowany tak, aby nagrzewać się mniej i umożliwiać bezpieczną obsługę elementów sterowania.

WAŻNE: należy używać nóżek dostarczonych z urządzeniem.

Grzejnik z solidnie przymocowanymi nóżkami należy umieścić na poziomej i stabilnej powierzchni.

NIE używać grzejnika, jeśli upadł.

NIE używać grzejnika, jeśli są na nim widoczne uszkodzenia.

OSTRZEŻENIE: serwisowanie i naprawy produktu powinny być wykonywane wyłącznie przez producenta lub zatwierdzonego serwisanta.

OSTRZEŻENIE: aby zmniejszyć ryzyko pożaru, tkaniny, zasłony oraz inne palne materiały powinny znajdować się w odległości co najmniej jednego metra od urządzenia.

OSTRZEŻENIE: ryzyko pożaru – nie używać urządzenia podłączonego do przedłużacza ani żadnego zewnętrznego urządzenia przełączającego, na przykład programatora czasowego do gniazdka lub adapter do gniazdka ze zdalnym sterowaniem. Wszystkie urządzenia grzewcze pobierają dużą ilość prądu z sieci zasilającej, a wszelkie niedociągnięcia w konstrukcji, połączeniach lub komponentach tych urządzeń mogą łatwo doprowadzić do przegrzania punktów połączenia, powodując stopienie, zniekształcenie, a nawet ryzyko pożaru!

NIE używać grzejnika na miękkich dywanach z długim włosiem ani w odległości mniejszej niż 750 mm od wszelkich elementów zwisających. Materiały palne, takie jak zasłony i inne meble powinny znajdować się z dala od przedniej, bocznej i tylnej części grzejnika. Nie używać grzejnika do suszenia prania.

UPEWNIĆ SIĘ, że nie można potknąć się o kabel zasilający.

NIE obsługiwać grzejnika, jeżeli kabel zasilający zwisa nad kratką wylotową. Jeżeli grzejnik się przewróci, należy odłączyć go od zasilania i pozostawić do ostygnięcia przed postawieniem go z powrotem.

NIE ciągnąć, przenosić ani przesuwać urządzenia za pomocą kabla zasilającego.

NIE wkładać żadnych przedmiotów do otworów wentylacyjnych ani wylotowych ani nie dopuszczać do ich wkładania, ponieważ może to spowodować porażenie prądem, pożar lub uszkodzenie grzejnika.

NIE używać grzejnika na zewnątrz.

Przewód zasilający należy rozwinąć przed użyciem.

NIE należy samodzielnie próbować rozmontować urządzenie, naprawiać go ani przerabiać. Urządzenie nie zawiera żadnych części, które można używać oddzielnie.

Niniejsza instrukcja obsługi jest przypisana do urządzenia i powinna być przechowywana w bezpiecznym miejscu. W przypadku zmiany właściciela instrukcję należy przekazać nowemu właścicielowi.

WYMIARY I ODSTĘPY

PL

Wszystkie wymiary są podane w mm

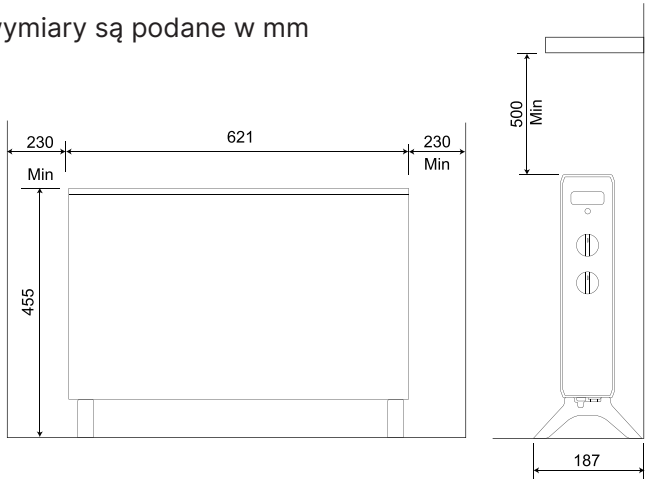

CZĘŚCI I ELEMENTY STERUJĄCE

PL

1. Kratka wylotu powietrza
2. Uchwyt
3. Wskaźnik zasilania LED
4. Pokrętło regulacji temperatury
5. Pokrętło ustawień mocy
6. Nóżki

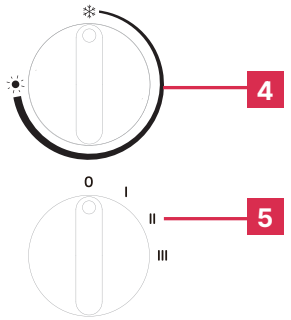

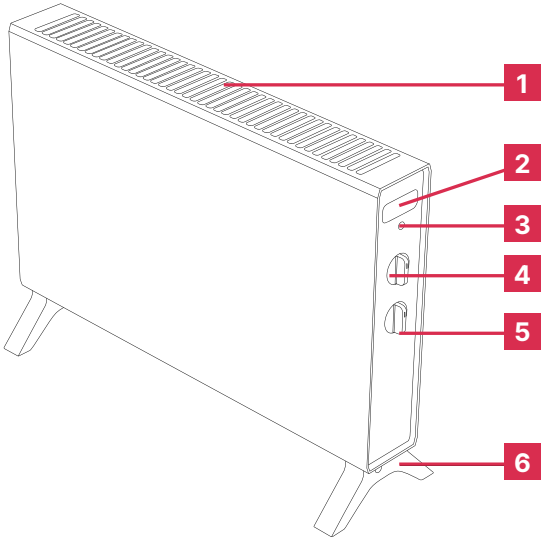

MONTAŻ PODSTAWY

PL

1 Obróć urządzenie tak, aby podstawa była skierowana do góry.

2 Dopasuj nóżki do otworów montażowych.

3 Zamocuj nóżki za pomocą dołączonych śrub.

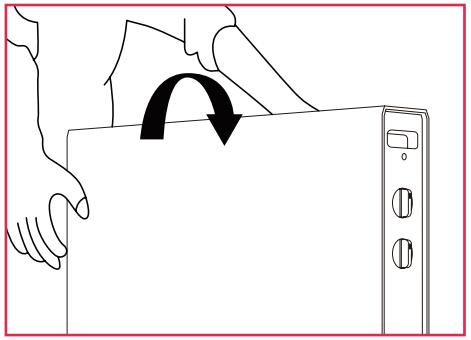

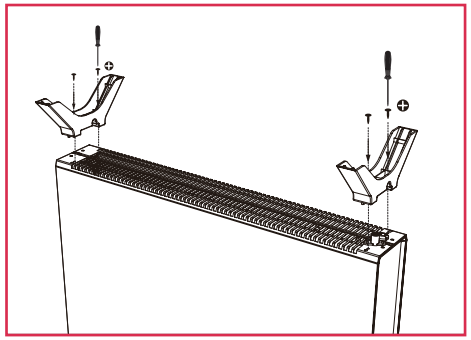

INSTRUKCJA OBSŁUGI

PL

WAŻNE: przenośne grzejniki elektryczne są przeznaczone przede wszystkim do ogrzewania miejscowego lub jako dodatkowe źródło ogrzewania. Nie są odpowiednie jako podstawowe źródło ogrzewania podczas standardowego sezonu grzewczego.

UWAGA: podczas pierwszego uruchomienia urządzenia może pojawić się niewielki ślad lub zapach dymu. Jest to normalne zjawisko, które wynika z procesu produkcyjnego. Zapach szybko znika i nie powinien pojawić się ponownie.

POKRĘTŁO REGULACJI TEMPERATURY

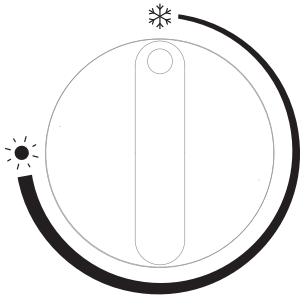

1. Podłącz urządzenie do gniazdka elektrycznego.
2. Przekręć pokrętło regulacji temperatury zgodnie z ruchem wskazówek zegara do momentu „kliknięcia”, które wskazuje, że uruchomił się sterownik temperatury. Ustaw pokrętłem żądaną temperaturę.

   W celu przyspieszenia nagrzewania pomieszczenia ustaw pokrętło w najwyższej pozycji ☀.

   Po osiągnięciu zadanej temperatury przekręć pokrętło w kierunku przeciwnym do ruchu wskazówek zegara, aby zatrzymać działanie grzejnika.

Uwaga: Termostat będzie automatycznie regulować temperaturę w pomieszczeniu poprzez cykliczne włączanie i wyłączanie grzejnika w celu utrzymania ustawionego poziomu.

POKRĘTŁO WYBORU MOCY

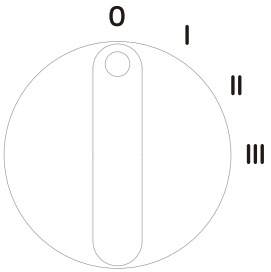

Przekręć pokrętło wyboru mocy, aby wybrać jeden z 3 poniższych trybów:

	Pozycja pokrętła		
WYŁ. (O)	**I**	**II**	**III**
Nd.	750W	1250W	2000W

Aby bezpiecznie wyłączyć i przechowywać grzejnik, należy wykonać poniższe kroki:

1. Obróć pokrętło wyboru mocy do pozycji WYŁ. (O).
2. Obróć pokrętło wyboru temperatury w kierunku przeciwnym do ruchu wskazówek zegara do ustawienia ❄ minimum.
3. Pozostaw urządzenie do całkowitego ostygnięcia przed jego odłączeniem od zasilania.
4. Po ostygnięciu przechowuj grzejnik w bezpiecznym miejscu.

FUNKCJA OCHRONY PRZED ZAMARZANIEM

Funkcja pozwala utrzymać w pomieszczeniu stałą temperaturę na poziomie około 7°C, aby zapobiec zamarzaniu w przypadku niskich temperatur. Funkcja uruchamia się automatycznie, gdy temperatura pokojowa spadnie poniżej wyznaczonego punktu, zapobiegając zamarzaniu bez nadmiernego ogrzewania.

ZABEZPIECZENIE W PRZYPADKU PRZEWRÓCENIA PL

Grzejnik jest wyposażony w przełącznik zabezpieczający w przypadku przewrócenia. Jeżeli grzejnik przewróci się przez przypadek, zostanie automatycznie wyłączony. Aby przywrócić normalne funkcjonowanie, należy po prostu z powrotem postawić grzejnik, który zacznie normalnie działać.

OCHRONA PRZED PRZEGRZANIEM PL

Grzejnik jest wyposażony w bezpiecznik termiczny.

Grzejnik automatycznie przestanie grzać w przypadku przegrzania lub nieprawidłowego funkcjonowania. Aby przywrócić działanie grzejnika, należy odłączyć go od zasilania i odczekać 10 minut. Gdy temperatura wrócić do bezpiecznego poziomu, należy ponownie podłączyć grzejnik do zasilania, a urządzenie zresetuje się i zacznie ponownie działać.

Jeżeli po zresetowaniu grzejnik nadal będzie się przegrzewał lub działał nieprawidłowo, należy oddać go do zatwierdzonego punktu serwisowego w celu przeprowadzenia kompleksowego przeglądu i naprawy.

KONSERWACJA PL

Najbardziej powszechną przyczyną przegrzewania jest nagromadzenie kurzu i zanieczyszczeń w grzejniku. Aby temu zapobiegać, należy regularnie czyścić otwory wentylacyjne. W tym celu należy odłączyć grzejnik od zasilania i użyć odkurzacza do usunięcia kurzu i zanieczyszczeń z otworów wentylacyjnych.

Niewielkie nagromadzenie kurzu można usunąć z grzejnika miękką ściereczką. Okazjonalnie przetrzeć zewnętrzne powierzchnie grzejnika ściereczką lekko zwilżoną wodą z łagodnym środkiem myjącym. Przed uruchomieniem grzejnika dokładnie osuszyć obudowę miękką, suchą ściereczką.

Nigdy nie zanurzać urządzenia w wodzie i zapobiegać przedostawaniu się wody do urządzenia.

Nieużywany grzejnik przechowywać w czystym i suchym miejscu.

ROZWIĄZYWANIE PROBLEMÓW

PL

Jeżeli produkt nie działa prawidłowo, należy zapoznać się z poniższym przewodnikiem po rozwiązywaniu problemów. Jeżeli problem będzie się utrzymywać lub nie został uwzględniony w przewodniku, należy skontaktować się z Centrum Obsługi Klienta w celu uzyskania dalszej pomocy.

Problem	Możliwa przyczyna	Rozwiązanie
Grzejnik nie włącza się.	Wtyczka nie została prawidłowo podłączona do gniazdka.	Upewnij się, że wtyczka jest prawidłowo podłączona.
	Pokrętło regulacji temperatury nie zostało prawidłowo ustawione.	Przekręć pokrętło regulacji temperatury zgodnie z ruchem wskazówek zegara do momentu „kliknięcia”, które wskazuje, że uruchomił się sterownik temperatury.
	Grzejnik wyłączył się z powodu przegrzania.	Przed ponownym uruchomieniem pozostaw urządzenie do ostygnięcia.

RECYKLING

PL



W przypadku produktów elektrycznych sprzedawanych we Wspólnocie Europejskiej. Po zakończeniu okresu użytkowania urządzeń elektrycznych nie należy wrzucać ich do pojemnika z odpadami domowymi. Jeśli istnieje taka możliwość, należy poddać je recyklingowi.

Należy skontaktować się z właściwym organem władz lokalnych lub sprzedawcą, aby sprawdzić wskazówki dotyczące recyklingu w danym kraju. Jeżeli użytkownik nie zamierza zachować opakowania produktu w celu późniejszego wykorzystania lub przechowywania urządzenia, należy zutylizować je z dbałością o środowisko. Opakowanie należy wyrzucić do pojemnika na odpady segregowane lub zostawić w najbliższym punkcie zbiórki odpadów segregowanych.

DANE TECHNICZNE

PL

	Opcjonalne zasilanie		
Model	Tryb czuwania	Tryb niskiej mocy	Tryb wysokiej mocy
DXCV2001-EU	750 W	1250 W	2000 W

Tabela 2 Wymogi informacyjne dotyczące grzejników elektrycznych do miejscowego ogrzewania pomieszczeń

Pozycja	Symbol	Wartość	Jednostka	Pozycja	Jednostka
Identyfikator(y) modelu				DXCV2001-EU	
Moc grzewcza				**Rodzaj mocy cieplnej i regulacji temperatury w pomieszczeniu (wybierz jedną opcję)**	
Znamionowa moc cieplna	Pnom	1,800–2,000	kW	Jednostopniowa moc cieplna i brak regulacji temperatury	[nie]
Minimalna moc cieplna (orientacyjna)	Pmin	0,750	kW	Two or more manual stages, no room temperature control	[nie]
Maksymalna ciągła moc grzewcza	Pmax, c	2,000	kW	Z mechanicznym termostatem do regulacji temperatury w pomieszczeniu	[tak]

Pozycja	Symbol	Wartość	Jednostka	Pozycja	Jednostka
Pobór mocy				Z elektronicznym termostatem do regulacji temperatury w pomieszczeniu	[nie]
W trybie wyłączenia	P o	0,00	W	Elektroniczna regulacja temperatury w pomieszczeniu i sterownik dobowy	[nie]
W trybie czuwania	P sm	Nie dotyczy	W	Elektroniczna regulacja temperatury w pomieszczeniu i sterownik tygodniowy	[nie]
W trybie bezczynności	P idle	0,00	W	**Inne opcje sterowania (możliwość wielokrotnego wyboru)**	
W trybie czuwania przy podłączeniu do sieci	P nsm	Nie dotyczy	W	temperaturą w pomieszczeniu, z wykrywaniem obecności	[nie]
Tryb czuwania z wyświetlaniem informacji lub statusu	[nie]			Regulacja temperatury z wykrywaniem otwartego okna	[nie]
Sezonowa efektywność energetyczna ogrzewania pomieszczeń w trybie aktywnym	η S,on	85,0	%	Funkcja sterowania na odległość	[nie]
				Funkcja adaptacyjnej regulacji startu	[nie]
				Ograniczenie czasu pracy	[nie]
				Czujnik kulisty	[nie]
				Funkcja samouczenia się	[nie]
				Dokładność regulacji	[nie]

GWARANCJA

PL

JAKI JEST ZAKRES GWARANCJI DIMPLEX?

Produkty Dimplex zapewniają niezawodne działanie podczas normalnego, domowego użytkowania w warunkach gospodarstwa domowego. Wszystkie produkty Dimplex są testowane indywidualnie przed opuszczeniem fabryki.

W przypadku wystąpienia problemu z produktem Dimplex, który w Okresie Gwarancyjnym zostanie uznany za wadliwy z powodu wad materiałowych lub wykonawczych, niniejsza gwarancja Dimplex obejmuje naprawę lub – według uznania firmy Dimplex – wymianę na funkcjonalnie równoważny produkt Dimplex.

Produkt objęty jest dwuletnią gwarancją od daty zakupu.

Jeśli potrzebne są informacje posprzedażowe, pomoc w zakresie tego produktu albo części zamienne, należy skontaktować się w pierwszej kolejności ze sprzedawcą w miejscu zakupu.

Gwarancja Dimplex jest uzależniona od okazania oryginalnego paragonu jako dowodu zakupu. Prosimy zatem zachować paragon jako dowód zakupu.

W przypadku problemów z produktem Dimplex należy skontaktować się z infolinią pod numerem **+31 (0) 513 656 500.**

CZEGO NIE OBEJMUJE GWARANCJA DIMPLEX?

Gwarancja Dimplex nie obejmuje:

usterek lub uszkodzeń produktu Dimplex powstałych w wyniku wad materiałowych lub wykonawczych po upływie okresu gwarancji; normalnego zużycia eksploatacyjnego, w tym części, które mogą ulec zużyciu z upływem czasu, oraz materiałów eksploatacyjnych, takie jak filtry;

usterek lub uszkodzeń występujących w jakimkolwiek używanym produkcie Dimplex lub innym urządzeniu albo mieniu.

przypadkowego uszkodzenia produktu Dimplex lub uszkodzenie produktu Dimplex ze źródeł zewnętrznych (na przykład podczas transportu, w związku z warunkami atmosferycznymi, przerwami w dostawie prądu lub skokami napięcia);

usterek lub uszkodzeń produktu Dimplex, które:

- nie wynikają z wad materiałowych lub wykonawczych lub które wynikają z okoliczności pozostających poza kontrolą firmy Dimplex;
- są spowodowane używaniem produktu Dimplex do celów innych niż normalne, domowe przeznaczenie w kraju, w którym został zakupiony;

- są spowodowane niewłaściwym użytkowaniem, nadmiernym użytkowaniem lub niedbalstwem podczas użytkowania produktu Dimplex, w tym, lecz nie wyłącznie obsługą niezgodną z instrukcją obsługi dostarczoną wraz z produktem;
- są spowodowane uchybieniami w montażu, instalacji, czyszczeniu i konserwacji produktu Dimplex zgodnie z Instrukcją obsługi dołączoną do produktu, chyba że czynności te zostały wykonane przez firmę Dimplex lub jej autoryzowanych dealerów;
- są spowodowane naprawami lub modyfikacjami produktu Dimplex, które nie zostały wykonane przez personel serwisowy Dimplex lub jego autoryzowanych dystrybutorów;
- są spowodowane użyciem materiałów eksploatacyjnych lub części zamiennych do produktu Dimplex, które nie spełniają specyfikacji firmy Dimplex.

WARUNKI GWARANCJI

Gwarancja Dimplex jest ważna przez 2 lata, licząc od daty zakupu produktu Dimplex u uznanego sprzedawcy w kraju zakupu i użytkowania lub od daty dostarczenia produktu, jeśli jest to późniejsza data, pod warunkiem zachowania oryginalnego paragonu jako dowodu zakupu.

Użytkownik musi dostarczyć na żądanie firmie Dimplex lub jej autoryzowanym partnerom oryginalny paragon jako dowód zakupu i — jeżeli Dimplex tego wymaga — dowód dostawy. W przypadku niedostarczenia tej dokumentacji konieczne będzie opłacenie wszelkich wymaganych napraw.

Wszelkie naprawy przeprowadzane w ramach gwarancji Dimplex zostaną przeprowadzone przez firmę Dimplex lub jej autoryzowanych dystrybutorów, a wszelkie części, które zostaną wymienione, staną się własnością firmy Dimplex. Wszelkie naprawy wykonane w ramach gwarancji Dimplex nie przedłużają okresu gwarancji.

Gwarancja Dimplex nie uprawnia do odszkodowania z tytułu pośrednich lub wtórnych strat lub szkód, w tym między innymi strat lub szkód w jakimkolwiek innym mieniu.

Gwarancja Dimplex stanowi uzupełnienie ustawowych praw użytkownika jako konsumenta i nie narusza tych praw.

BIURO OBSŁUGI KLIENTA

PL

W przypadku problemów z posiadanym urządzeniem lub pytań dotyczących zakresu gwarancji Dimplex albo sposobu zgłaszania usterek w ramach gwarancji Dimplex prosimy o kontakt:

Telefon: **+31 (0) 513 656 500**

E-mail: **support@glendimplex.com**

Glen Dimplex Benelux B.V,
Saturnus 8,
8448 CC Heerenveen,
Holandia

BELANGRIJKE VEILIGHEIDSVOORSCHRIFTEN

NL

BELANGRIJK: LEES DEZE INSTRUCTIES VÓÓR GEBRUIK ZORGVULDIG DOOR EN BEWAAR ZE VOOR TOEKOMSTIGE RAADPLEGING.

WAARSCHUWING: Verwijder al het verpakkingsmateriaal, met name plastic en EPS, om verstikkingsgevaar te voorkomen, en houd dit uit de buurt van kwetsbare personen, kinderen en baby's.

WAARSCHUWING: Om het risico van onbedoelde wurging door het netsnoer te voorkomen, moeten kinderen en kwetsbare personen altijd onder toezicht staan wanneer zij zich in de buurt van het product bevinden, ongeacht of het in werking is of niet.

WAARSCHUWING: De afstandsbediening van dit apparaat bevat een kleine batterij. Houd de afstandsbediening buiten het bereik van kinderen en slik de batterij niet in, om verstikkingsgevaar te voorkomen. Roep onmiddellijk medische hulp in als de batterij wordt ingeslikt.

Gebruik de verwarming **NIET** in de onmiddellijke nabijheid van een bad, douche of zwembad.

Plaats de verwarming **NIET** direct onder een vast stopcontact. Het stopcontact moet altijd goed toegankelijk zijn, zodat de stekker zo snel mogelijk uit het stopcontact kan worden gehaald.

WAARSCHUWING: Dek de verwarming niet af om oververhitting te voorkomen.

Op de verwarming staat een waarschuwingssymbool om de gebruiker te attenderen op het brandgevaar dat ontstaat wanneer de verwarming per ongeluk wordt afgedekt.

Belemmer de luchtcirculatie rond de verwarming **NIET**, bijvoorbeeld met gordijnen of meubels, aangezien dit oververhitting en brandgevaar kan veroorzaken.

Dek de luchtinlaat- en luchtuitlaatopeningen **OP GEEN ENKELE MANIER AF** en blokkeer ze niet.

WAARSCHUWING: Gebruik deze verwarming NIET in kleine ruimten wanneer zich hier personen in bevinden die de ruimte niet zelfstandig kunnen verlaten, tenzij voortdurend toezicht wordt gehouden.

BELANGRIJK: Als het netsnoer van dit apparaat beschadigd is, moet het door de fabrikant, diens servicepartner of een vergelijkbaar gekwalificeerd persoon worden vervangen om gevaar te voorkomen.

WAARSCHUWING: Om gevaar als gevolg van onbedoeld resetten van de thermische beveiliging te voorkomen, mag dit apparaat niet worden gevoed via een extern schakelapparaat, zoals een tijdschakelaar, en mag het niet worden aangesloten op een stroomkring die regelmatig door het nutsbedrijf wordt in- en uitgeschakeld.

Dit apparaat kan worden gebruikt door kinderen vanaf 8 jaar en door personen met verminderde lichamelijke, zintuiglijke of geestelijke vermogens of gebrek aan ervaring en kennis, mits zij onder toezicht staan of instructies hebben gekregen over veilig gebruik van het apparaat en de daarmee samenhangende gevaren begrijpen.

Kinderen mogen niet met het apparaat spelen. Reiniging en gebruikersonderhoud mogen niet zonder toezicht door kinderen worden uitgevoerd. Kinderen jonger dan 3 jaar moeten uit de buurt worden gehouden, tenzij zij voortdurend onder toezicht staan. Kinderen van 3 jaar en ouder, maar jonger dan 8 jaar, mogen het apparaat alleen in- en uitschakelen als het is geplaatst of geïnstalleerd in de beoogde normale gebruiksstand en als zij onder toezicht staan of instructies hebben gekregen over veilig gebruik van het apparaat en de daarmee samenhangende gevaren begrijpen. Kinderen van 3 jaar en ouder, maar jonger dan 8 jaar, mogen het apparaat niet aansluiten, instellen, reinigen of gebruikersonderhoud uitvoeren.

LET OP: SOMMIGE ONDERDELEN VAN DIT PRODUCT KUNNEN ZEER HEET WORDEN EN BRANDWONDEN VEROORZAKEN. Bijzondere aandacht is vereist wanneer kinderen en kwetsbare personen aanwezig zijn.

Deze verwarming voldoet aan strenge veiligheidsnormen, maar om een efficiënte werking te waarborgen, **WORDEN OPPERVLAKKEN VAN DE VERWARMING HEET EN MOET CONTACT MET DEZE DELEN WORDEN VERMEDEN.**

Het gebied van het bedieningspaneel is zo ontworpen dat het koeler blijft en een veilige bediening van de bedieningselementen altijd mogelijk is.

BELANGRIJK: De met het apparaat meegeleverde voetjes moeten worden gebruikt.

Gebruik deze verwarming op een horizontaal en stabiel oppervlak, met de voetjes stevig gemonteerd.

Gebruik deze verwarming **NIET** als deze is gevallen.

Gebruik deze verwarming **NIET** als er zichtbare tekenen van beschadiging zijn.

WAARSCHUWING: Onderhoud en reparaties aan het product mogen uitsluitend worden uitgevoerd door de fabrikant of een door de fabrikant erkende servicepartner.

WAARSCHUWING: Houd textiel, gordijnen en ander brandbaar materiaal op minimaal 1 m afstand van het apparaat om brandgevaar te beperken.

WAARSCHUWING: Brandgevaar – gebruik dit apparaat niet wanneer het is aangesloten via een verlengsnoer of een extern schakelapparaat, zoals een stekkertijdschakelaar of een stekkeradapter met afstandsbediening. Alle verwarmingstoestellen nemen een hoge stroom af van het elektriciteitsnet. Elke zwakte in het ontwerp, de aansluitingen of de onderdelen van dergelijke apparaten kan gemakkelijk leiden tot oververhitting van de aansluitpunten, met smelten, vervorming en zelfs brandgevaar tot gevolg.

Gebruik de verwarming **NIET** op hoogpolig tapijt of op langharige vloerkleden, en plaats deze niet op minder dan 750 mm (30") van een overhangend oppervlak. Houd brandbare materialen zoals gordijnen en ander meubilair uit de buurt van de voor-, zij- en achterkant van de verwarming. Gebruik de verwarming niet om wasgoed te drogen.

ZORG ERVOOR dat niemand over het netsnoer kan struikelen.

Gebruik de verwarming **NIET** met het netsnoer over het uitlaatrooster hangend. Als de verwarming omvalt, trek dan de stekker uit het stopcontact en laat het apparaat afkoelen voordat u het weer rechtop zet.

Trek het apparaat **NIET** aan het netsnoer, draag het niet aan het netsnoer en verplaats het niet met behulp van het netsnoer.

Steek **GEEN** vreemde voorwerpen in een ventilatie- of uitlaatopening en laat er ook geen vreemde voorwerpen in terechtkomen, aangezien dit een elektrische schok, brand of beschadiging van de verwarming kan veroorzaken.

Gebruik de verwarming **NIET** buitenshuis.

Het netsnoer moet vóór gebruik volledig worden afgerold.

Probeer dit apparaat **NIET** zelf te demonteren, te repareren of te wijzigen. Dit apparaat bevat geen onderdelen die afzonderlijk kunnen worden gebruikt.

Deze handleiding hoort bij het apparaat en moet op een veilige plaats worden bewaard. Bij verandering van eigenaar moet deze handleiding aan de nieuwe eigenaar worden overhandigd.

AFMETINGEN EN VRIJE RUIMTE

NL

Alle afmetingen in millimeters

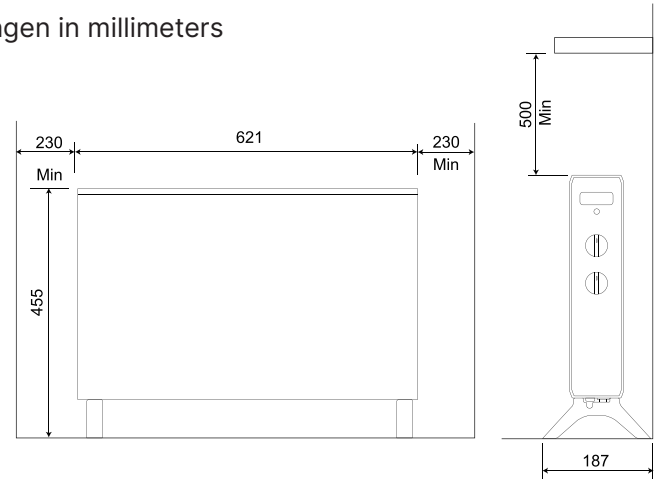

ONDERDELEN EN BEDIENINGSELEMENTEN

NL

1 Luchtuitlaatrooster
2 Handgreep
3 Voedings-LED-indicator
4 Temperatuurregelknop
5 Vermogenskeuzeknop
6 Voetjes

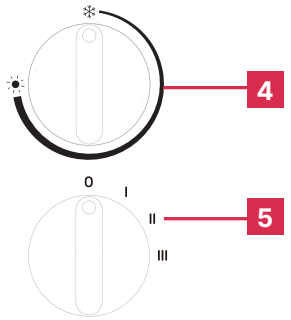

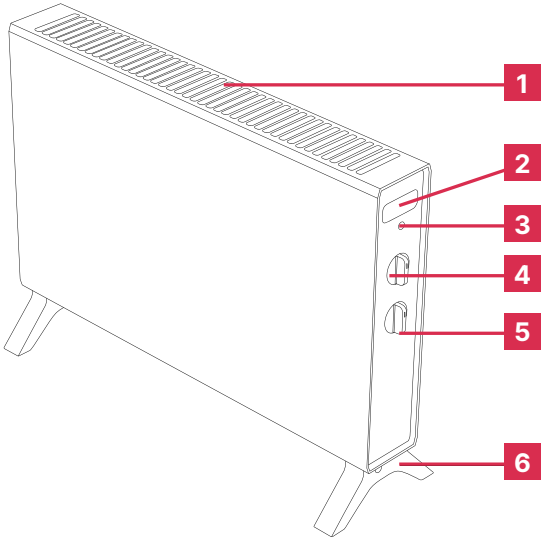

MONTAGE VAN DE VOET

NL

1 Draai het apparaat om zodat de onderzijde naar boven wijst.

2 Lijn de voetjes uit met de montagegaten.

3 Zet de voetjes vast met de meegeleverde schroeven.

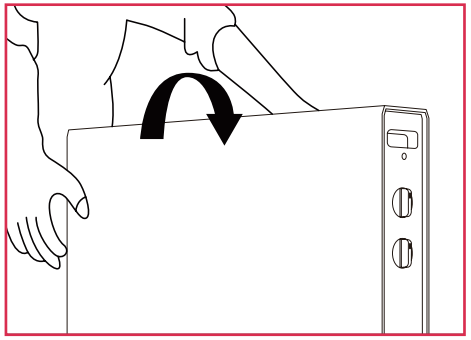

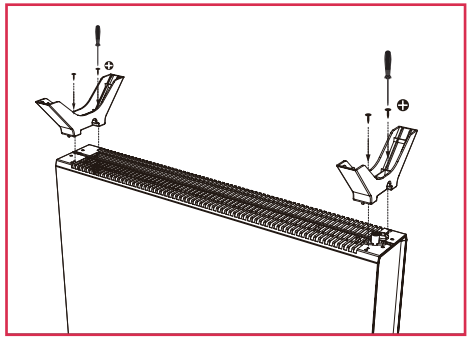

GEBRUIKSINSTRUCTIES

NL

BELANGRIJK: Draagbare elektrische verwarmingen zijn in de eerste plaats bedoeld voor plaatselijke verwarming of als aanvullende warmtebron. Ze zijn niet bedoeld als primaire warmtebron tijdens het normale stookseizoen.

OPMERKING: Bij het eerste gebruik kan een lichte rookontwikkeling of geur optreden. Dit is normaal en het gevolg van het productieproces. De geur zal snel verdwijnen en zou niet opnieuw moeten optreden.

TEMPERATUURREGELKNOP

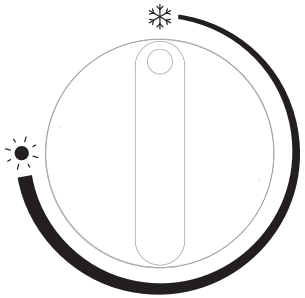

1. Steek de stekker van het apparaat in het stopcontact.
2. Draai de temperatuurregelknop met de klok mee totdat u een 'klik' hoort; dit geeft aan dat de temperatuurregeling is geactiveerd. Stel de knop in op de gewenste temperatuur.

   Om sneller op te warmen zet u de knop op de hoogste stand, ☀ zodat de verwarming de ruimte snel kan opwarmen.

   Zodra de gewenste temperatuur is bereikt, draait u de knop tegen de klok in om de verwarming te laten stoppen.

Opmerking: De thermostaat regelt automatisch de kamertemperatuur door de verwarming in en uit te schakelen om het ingestelde niveau te handhaven.

VERMOGENSKEUZEKNOP

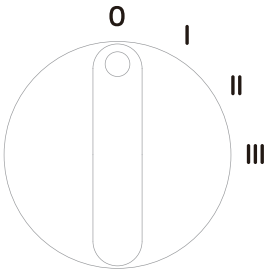

Draai de vermogenskeuzeknop om een van de volgende 3 standen te selecteren:

	Knopstand		
UIT (O)	**I**	**II**	**III**
N.v.t.	750 W	1250 W	2000 W

Volg deze stappen om de verwarming veilig uit te schakelen en op te bergen:

1. Draai de vermogenskeuzeknop naar de stand UIT (O).
2. Draai de temperatuurregelknop tegen de klok in naar de ❄ minimumstand.
3. Laat het apparaat volledig afkoelen voordat u de stekker uit het stopcontact haalt.
4. Berg de verwarming na afkoeling op een veilige plaats op.

ANTIVRIESFUNCTIE

Deze functie houdt een constante omgevingstemperatuur van ongeveer 7 °C in stand om bevriezing in koude omgevingen te voorkomen. De functie wordt automatisch geactiveerd wanneer de kamertemperatuur onder de ingestelde temperatuur daalt, zodat de ruimte boven het vriespunt blijft zonder overmatige verwarming.

OMVALBEVEILIGING NL

De verwarming is uitgerust met een omvalbeveiligingsschakelaar. Als het apparaat per ongeluk omvalt, schakelt het automatisch uit. Om de normale werking te herstellen, zet u de verwarming gewoon weer rechtop; daarna functioneert deze weer normaal.

OVERVERHITTINGSBESCHERMING NL

Uw verwarming is uitgerust met een thermische uitschakelbeveiliging.

De verwarming stopt automatisch met verwarmen in geval van oververhitting of storing. Om de werking te hervatten, trekt u de stekker van de verwarming uit het stopcontact en wacht u 10 minuten. Zodra de temperatuur weer op een veilig niveau is, steekt u de stekker opnieuw in het stopcontact; het apparaat wordt dan gereset en hervat de werking.

Als de verwarming na het resetten blijft oververhitten of storingen blijft vertonen, moet deze voor grondige inspectie en reparatie worden teruggebracht naar een erkende servicepartner.

ONDERHOUD NL

De meest voorkomende oorzaak van oververhitting is ophoping van stof of vuil in het apparaat. Maak daarom de luchtopeningen regelmatig schoon. Controleer vóór het reinigen of de stekker van de verwarming uit het stopcontact is gehaald en gebruik een stofzuiger om stof en pluisjes uit deze zones te verwijderen.

Lichte stofafzetting kan met een zachte doek van de verwarming worden verwijderd. Voor incidentele reiniging veegt u de buitenoppervlakken af met een doek die licht is bevochtigd met een oplossing van water en een mild reinigingsmiddel. Droog de behuizing van de verwarming vóór gebruik grondig af met een zachte, droge doek.

Dompel het apparaat nooit onder in water en zorg ervoor dat er geen water in het apparaat terechtkomt.

Bewaar de verwarming, wanneer deze niet in gebruik is, op een schone en droge plaats.

PROBLEEMOPLOSSING

NL

Als het product niet goed functioneert, raadpleeg dan de onderstaande gids voor probleemoplossing. Als het probleem aanhoudt of niet wordt vermeld, neem dan contact op met de klantenservice voor verdere hulp.

Probleem	Mogelijke oorzaak	Oplossing
De verwarming schakelt niet in.	De stekker is mogelijk niet goed aangesloten.	Controleer of de stekker goed in het stopcontact zit.
	De temperatuurregelknop is mogelijk niet goed ingesteld.	Draai de temperatuurregelknop met de klok mee totdat u een 'klik' hoort; dit geeft aan dat de temperatuurregeling is geactiveerd.
	De verwarming is uitgeschakeld vanwege oververhitting.	Laat het apparaat afkoelen voordat u het opnieuw gebruikt.

RECYCLING

NL



Voor elektrische producten die binnen de Europese Gemeenschap worden verkocht. Aan het einde van de levensduur van het elektrische product mag het niet bij het huishoudelijk afval worden weggegooid. Recycle het product bij een daartoe bestemd inzamelpunt.

Neem contact op met uw gemeente of verkoper voor advies over recycling in uw land. Als u de verpakking van dit product niet wilt bewaren voor later gebruik of opslag, voer deze dan op milieuvriendelijke wijze af in uw recyclebak of bij de dichtstbijzijnde recyclingvoorziening. Hartelijk dank.

TECHNISCHE GEGEVENS

NL

	Optioneel vermogen		
Model	Stand-by	Laag	Hoog
DXCV2001-EU	750 W	1250 W	2000 W

Tabel 2 met informatievereisten voor elektrische lokale ruimteverwarmers

Item	Symbool	Waarde	Eenheid	Item	Een-heid
Modelidentificatie(s)				DXCV2001-EU	
Warmteafgifte				**Type warmteafgifte en regeling van de kamertemperatuur (kies één)**	
Nominale warmteafgifte	Pnom	1,800-2,000	kW	Eentraps warmteafgifte en geen temperatuurregeling	[nee]
Minimale warmteafgifte (indicatief)	Pmin	0,750	kW	Twee of meer handmatige standen, geen regeling van de kamertemperatuur	[nee]
Maximale continue warmteafgifte	Pmax, c	2,000	kW	Met mechanische thermostatische kamertemperatuurregeling	[ja]

Item	Symbool	Waarde	Eenheid	Item	Eenheid
Stroomverbruik				Met elektronische thermostatische kamertemperatuurregeling	[nee]
In uit-stand	P o	0,00	W	Elektronische kamertemperatuurregeling plus dagtimer	[nee]
In de stand-bymodus	P sm	N.v.t.	W	Elektronische kamertemperatuurregeling plus weektimer	[nee]
In ruststand	P idle	0,00	W	**Overige regelopties (meerdere selecties mogelijk)**	
In netwerkstand-by	P nsm	N.v.t.	W	kamertemperatuurregeling met aanwezigheidsdetectie	[nee]
Stand-bymodus met weergave van informatie of status		[nee]		Kamertemperatuurregeling met openraamdetectie	[nee]
Seizoensgebonden energie-efficiëntie voor ruimteverwarming in actieve modus	η S,on	85,0	%	Optie voor bediening op afstand	[nee]
				Adaptieve startregeling	[nee]
				Beperking van de bedrijfstijd	[nee]
				Zwartebolsensor	[nee]
				Zelflerende functionaliteit	[nee]
				Regelnauwkeurigheid	[nee]

GARANTIE

NL

WAT DEKT DE DIMPLEX-GARANTIE?

Dimplex-producten leveren betrouwbare prestaties bij normaal huishoudelijk gebruik in een woonomgeving. Alle Dimplex-producten worden individueel getest voordat zij de fabriek verlaten.

Als u als consument een probleem ondervindt met uw Dimplex-product en binnen de garantieperiode wordt vastgesteld dat het defect is als gevolg van materiaal- of fabricagefouten, dekt deze Dimplex-garantie de reparatie of, naar keuze van Dimplex, vervanging door een functioneel gelijkwaardig Dimplex-product.

Uw product heeft twee jaar garantie vanaf de aankoopdatum.

Als u informatie of hulp na verkoop nodig hebt met betrekking tot dit product, of als u reserveonderdelen wilt kopen, neem dan in eerste instantie contact op met uw verkoper of het verkooppunt.

De Dimplex-garantie is alleen geldig als u de originele aankoopbon als aankoopbewijs kunt overleggen. Bewaar uw aankoopbon daarom goed als aankoopbewijs.

Als u een probleem ondervindt met uw Dimplex-product, bel dan de helpdesk op **+31 (0) 513 656 500.**

WAT VALT NIET ONDER DE DIMPLEX-GARANTIE?

De Dimplex-garantie dekt het volgende niet:

Storingen of schade aan uw Dimplex-product als gevolg van materiaal- of fabricagefouten die buiten de garantieperiode optreden. Normale slijtage, inclusief onderdelen die na verloop van tijd kunnen slijten, of verbruiksartikelen zoals filters.

Storingen of schade aan een tweedehands Dimplex-product of aan andere apparatuur of eigendommen.

Accidentele schade aan uw Dimplex-product of schade door externe oorzaken, zoals transport, weersomstandigheden, stroomonderbrekingen of spanningspieken.

Storingen of schade aan uw Dimplex-product die:

- Niet het gevolg zijn van materiaal- of fabricagefouten, of het gevolg zijn van omstandigheden buiten de invloedssfeer van Dimplex.
- Veroorzaakt zijn door gebruik van uw Dimplex-product voor andere doeleinden dan normaal huishoudelijk gebruik in het land waar het is gekocht.

- Veroorzaakt zijn door verkeerd gebruik, misbruik of nalatig gebruik van het Dimplex-product, met inbegrip van, maar niet beperkt tot, gebruik in strijd met de bij het product geleverde gebruiksinstructies.
- Veroorzaakt zijn doordat uw Dimplex-product niet is gemonteerd, geïnstalleerd, gereinigd en onderhouden volgens de bij het product geleverde gebruiksinstructies, tenzij dit is uitgevoerd door Dimplex of diens erkende dealers.
- Veroorzaakt zijn door reparaties of wijzigingen aan uw Dimplex-product die niet zijn uitgevoerd door servicepersoneel van Dimplex of diens erkende dealer(s).
- Veroorzaakt zijn door het gebruik van verbruiksartikelen of reserveonderdelen voor uw Dimplex-product die niet door Dimplex zijn voorgeschreven.

ALGEMENE VOORWAARDEN

De Dimplex-garantie is 2 jaar geldig vanaf de datum van aankoop van uw Dimplex-product bij een erkende verkoper in het land van aankoop en gebruik, of vanaf de leverdatum van het product indien die later is, op voorwaarde dat de originele aankoopbon is bewaard en als aankoopbewijs kan worden overgelegd.

U moet op verzoek aan Dimplex of diens erkende vertegenwoordigers de originele aankoopbon als aankoopbewijs overleggen en, indien Dimplex dit verlangt, ook een bewijs van levering. Als u deze documenten niet kunt overleggen, moet u betalen voor eventuele noodzakelijke reparatiewerkzaamheden.

Alle reparaties onder de Dimplex-garantie worden uitgevoerd door Dimplex of diens erkende dealer(s), en alle vervangen onderdelen worden eigendom van Dimplex. Reparaties die onder de Dimplex-garantie worden uitgevoerd, verlengen de garantieperiode niet.

De Dimplex-garantie geeft u geen recht op vergoeding van indirecte schade of gevolgschade, met inbegrip van maar niet beperkt tot schade aan andere eigendommen.

De Dimplex-garantie geldt naast uw wettelijke rechten als consument; deze wettelijke rechten worden door deze Dimplex-garantie niet aangetast.

KLANTENSERVICE

NL

Als u problemen ondervindt met uw apparaat of vragen hebt over wat de Dimplex-garantie dekt of hoe u een beroep kunt doen op de Dimplex-garantie, neem dan contact met ons op:

Telefoon: **+31 (0) 513 656 500**

E-mail: **support@glendimplex.com**

Glen Dimplex Benelux B.V,
Saturnus 8,
8448 CC Heerenveen,
Nederland

© Glen Dimplex. All rights reserved. Material contained in this publication may not be reproduced in whole or in part, without prior permission in writing of Glen Dimplex.

© Glen Dimplex. Tous droits réservés. Le matériel contenu dans cette publication ne peut être reproduit en tout ou en partie, sans l'autorisation préalable écrite de Glen Dimplex.

Printed in China.

Imprimé en Chine.

Wyprodukowano w Chinach.

DXCV2001-EU IM Issue 1