NOT FLUENT IN DUTCH? TURN FOR ENGLISH >>>>>>>>>>>>>>>>>>>>

IT'S YOURS NOW!

GEFELICITEERD MET JE NIEUWE STOEL! DEZE PRACHTIGE ESSENCE LEGNO STOEL IS NU VAN JOU EN WE HOPEN DAT JE SAMEN HEEL VEEL MOOIE MOMENTEN GAAT BELEVEN! EN DAN NU... AAN DE SLAG! HIERONDER LATEN WE JE ZIEN HOE JE DE ESSENCE LEGNO GEMAKKELIJK IN ELKAAR ZET. HEB JE TOCH NOG VRAGEN OVER DEZE STOEL? JE KAN ONS ALTIJD EEN E-MAIL STUREN OF BELLEN - WE HELPEN JE GRAAG!

T. +31 (0)35 240 0 340
E. EERSTEHULPBIJMONTAGE@GEWOONSTIJL.NL

MAAK. JE STOEL

ESSENCE LEGNO

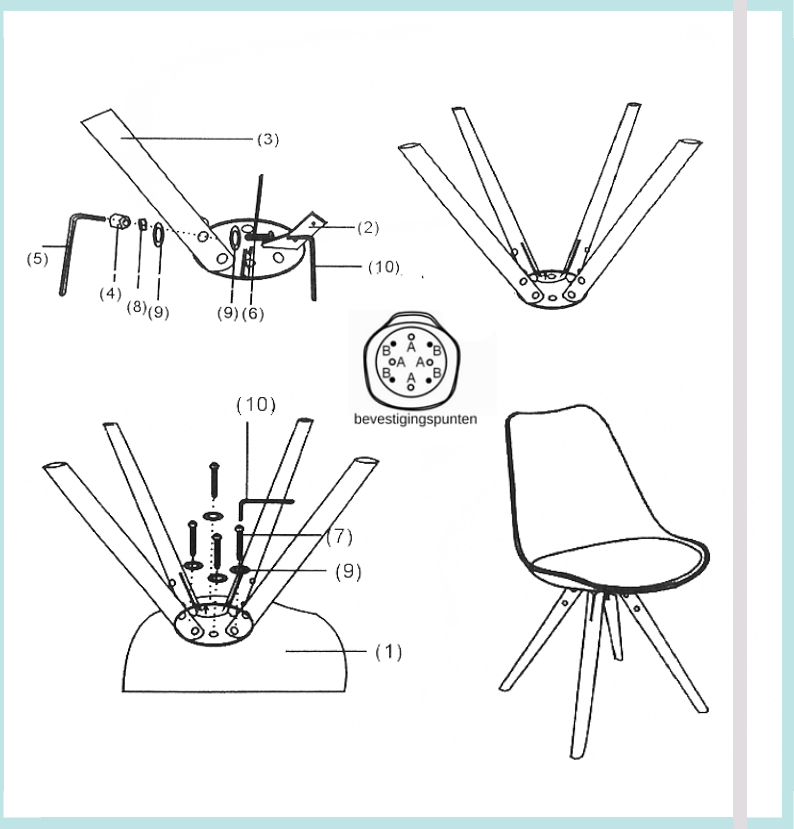

AAN DE SLAG!

1. DE STOEL BESTAAT UIT TWEE DELEN, DE ZITTING (1) EN HET ONDERSTEL (2 EN 3).
2. SCHUIF ALLE VIER POTEN (3) OP DE SCHIJF (2) EN ZET DEZE VAST MET DE SCHROEVEN (6), RINGEN (9) EN MOER (4).
3. LEG DE ZITTING VOORZICHTIG NEER MET DE ONDERKANT BOVEN.
4. PLAATS HET ONDERSTEL OP DE ZITTING. GEBRUIK HIERVOOR GATEN A VAN DE BEVESTIGINGSPUNTEN.
5. MAAK HET ONDERSTEL VAST AAN DE ZITTING MET DE SCHROEVEN (7) EN RINGEN (9) EN DRAAI DEZE VAST MET DE INBUSSLEUTEL (10).
6. DRAAI DE STOEL OM EN DRUK DE STOEL GOED IN DE GROND, DRAAI DAN NOGMAALS DE SCHROEVEN GOED VAST.

7. JE LEGNO STOEL IS KLAAR VOOR GEBRUIK. GA LEKKER ZITTEN EN GENIET VAN DE FIJNE ZIT.

CHECK OOK ONZE HANDIGE INSTRUCTIEFILM:
WWW.GEWOONSTIJL.NL/INSTRUCTIES

TIPS

1. VILTJES ONDER DE STOELEN VOORKOMEN KRASSEN OP DE VLOER.
2. DE ZITTING IS HEEL GEMAKKELIJK AF TE NEMEN MET MILDE SCHOONMAAKMIDDELEN.
3. HET KUSSEN IN DE ZITTING IS AAN DE ONDERKANT LOS TE SCHROEVEN – WAARDOOR JE OOK ONDER HET KUSSEN GOED KAN SCHOONMAKEN. WIL JE HET KUSSEN BEKLEDEN MET EEN VROLIJK STOFJE EN ZO JE STOEL PERSONALISEREN? DAT KAN NU HEEL GEMAKKELIJK
4. WE RADEN JE AAN OM DE SCHROEVEN NA EEN TIJDJE NOGMAALS AAN TE DRAAIEN VOOR OPTIMAAL BEHOUD VAN JE STOEL..

GENIET.

NOT FLUENT IN DUTCH? TURN FOR ENGLISH >>>>>>>>>>>>>>>>>>>>

IT'S YOURS NOW!

CONGRATS ON YOUR NEW CHAIR! THIS LOVELY ESSENCE LEGNO CHAIR IS NOW YOURS, AND WE HOPE YOU'LL HAVE MANY GOOD TIMES TOGETHER! BUT FIRST THINGS FIRST ... LET'S GET TO WORK! BELOW WE'LL SHOW YOU HOW TO EASILY ASSEMBLE THE ESSENCE LEGNO CHAIR. IF YOU STILL HAVE QUESTIONS ABOUT THE CHAIR, FEEL FREE TO CONTACT US – WE'RE HAPPY TO HELP!

T. +31 (0)35 240 0 340
E. EERSTEHULPBIJMONTAGE@GEWOONSTIJL.NL

MAKE IT YOURS

ESSENCE LEGNO

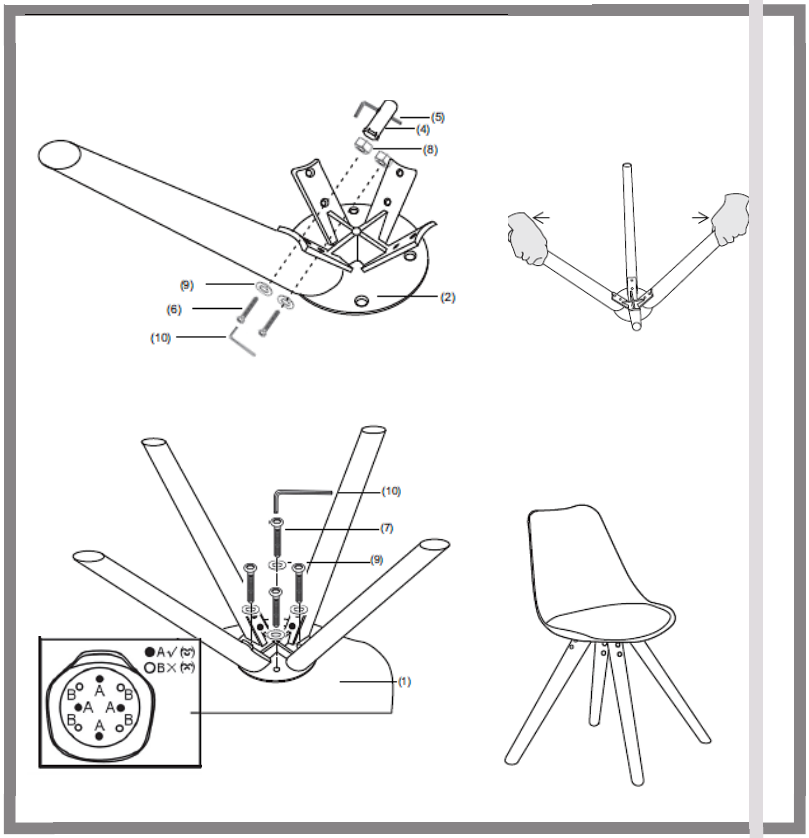

GET TO WORK!

1. THE BASE CONSISTS OF 2 PARTS, THE SEAT (1) AND THE BASE) (2 AND 3).
2. ATTACH THE LEGS TO THE METAL DISCS WITH SCREWS (6), RINGS (9) AND BOLTS (8). IF ONLY TWO LEGS TOUCH THE FLOOR, ADJUST THEM WITH YOUR HANDS SO ALL FOUR ARE EQUAL.
3. CAREFULLY PLACE THE SEAT ON THE FLOOR, WITH THE BOTTOM FACING UP AND PLACE THE BASE ON THE SEAT. USE THE SCREWS (7) AND RINGS (9) AND WIND THEM INTO THE SEAT WITH THE ALLEN KEY (10).
4. FLIP THE CHAIR OVER AND PUSH DOWN ON THE SEAT SO THE LEGS TAKE THE RIGHT FINAL POSITION AND TIGHTEN ALL THE SCREWS AGAIN. YOUR LEGNO CHAIR IS READY TO USE.

5. GO AHEAD AND TAKE A SEAT AND ENJOY THE COMFORT. WE WISH YOU LOTS OF RELAXING MOMENTS IN YOUR NEW CHAIR!

CHECK OUR INSTRUCTION VIDEO:
WWW.GEWOONSTIJL.NL/INSTRUCTIES

TIPS

1. FELT FLOORCAPS WILL PREVENT WEARING OF YOUR FLOOR.
2. THE SEAT SHELL IS EASILY CLEANED WITH A MILD CLEANING PRODUCT.
3. THE PILLOW CAN BE TAKEN OUT OF THE SEAT – WHICH ALLOWS FOR EASY CLEANING ACCESS. THIS ALSO MAKES IT POSSIBLE FOR YOU TO REFURBISH THE PILLOW WITH A BEAUTIFUL NEW FABRIC AND MAKE IT AN ORIGINAL!
4. WE SUGGEST THAT YOU TIGHTEN THE SCREWS AGAIN AFTER ABOUT 6 WEEKS OF USE.

WOOD IS A NATURAL PRODUCT AND CAN 'LIVE' A BIT. TIGHTENING THE SCREWS ENSURES AN OPTIMUM MAINTENANCE OF YOUR CHAIR.

ENJOY.