VIBOX GAMING

BELANGRIJKE SNELSTARTGIDS

Extra hulp nodig? Is er iets niet helemaal in orde?

Volg deze link om contact op te nemen met onze klantenservice. Zij helpen u graag met al uw vragen, van algemene vragen tot problemen met het transport of schade.

Contact

BELANGRIJKE SNELSTARTGIDS

LEES EN BEWAAR ALSTUBLIEFT

Lees het volgende zorgvuldig door en volg de stappen om uw pc voor de eerste keer in te stellen.

STAP 1 Verwijderen van interne items

Sommige systemen hebben interne bescherming nodig voor transport. Als dit aanwezig is in uw pc, moet dit worden verwijderd voordat u hem inschakelt.

1a

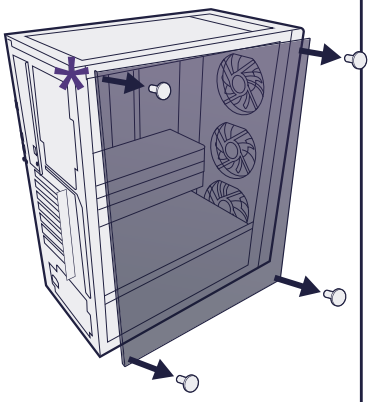

Verwijder de schroeven van het doorzichtige zijpaneel en til het voorzichtig van de behuizing. Zorg ervoor dat u het paneel niet op een keramische of harde ondergrond plaatst, omdat dit kan leiden tot breuk.

*Bij sommige behuizingen (zoals onze VTX-4B en VTX-4W) moet in plaats daarvan de lip aan de achterkant van de behuizing worden weggetrokken om dit paneel te openen.

1b

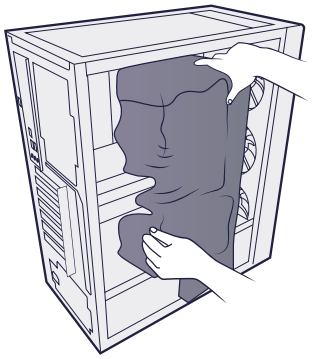

Als uw pc beschermend materiaal bevat, verwijder dit dan voorzichtig. Bewaar het beschermende materiaal samen met de rest van de verpakking voor het geval u uw pc om welke reden dan ook moet retourneren of verzenden.

1c

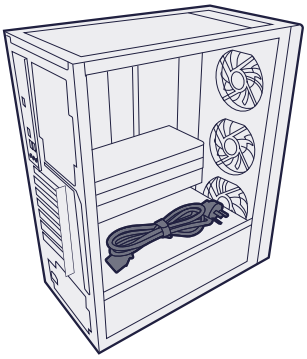

Haal de stroomkabel uit de pc. Als deze niet in het hoofdgedeelte zit, bevindt deze zich mogelijk achter het tegenoverliggende zijpaneel.

1d

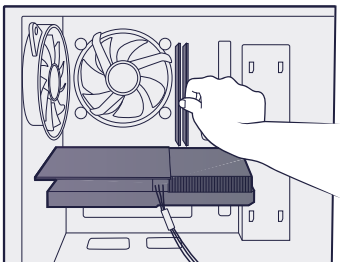

Zorg ervoor dat geen onderdelen zijn losgeraakt tijdens het transport. Het wordt aangeraden om de grafische kaart (indien aanwezig) en de RAM-sticks voorzichtig maar stevig terug in hun sleuven te duwen. Plaats daarna het zijpaneel terug.

STAP 2 Aansluiten van uw beeldscherm

Sommige pc's worden geleverd met een aparte grafische kaart. Raadpleeg de onderstaande afbeelding om ervoor te zorgen dat u de juiste poorten gebruikt.

Als u een grafische kaart heeft, moet u altijd de poorten gebruiken in het horizontaal gemarkeerde gedeelte van de afbeelding (2b). Als u een meer eenvoudige machine heeft die geïntegreerde grafische weergave gebruikt, gebruik dan de poorten op het moederbord: het verticaal gemarkeerde gedeelte in de afbeelding (2a). U moet ook slechts één kabel per scherm aansluiten. Als u meerdere schermen gebruikt, moet u uw pc eerst met slechts één scherm instellen voordat u uw andere beeldschermen aansluit.

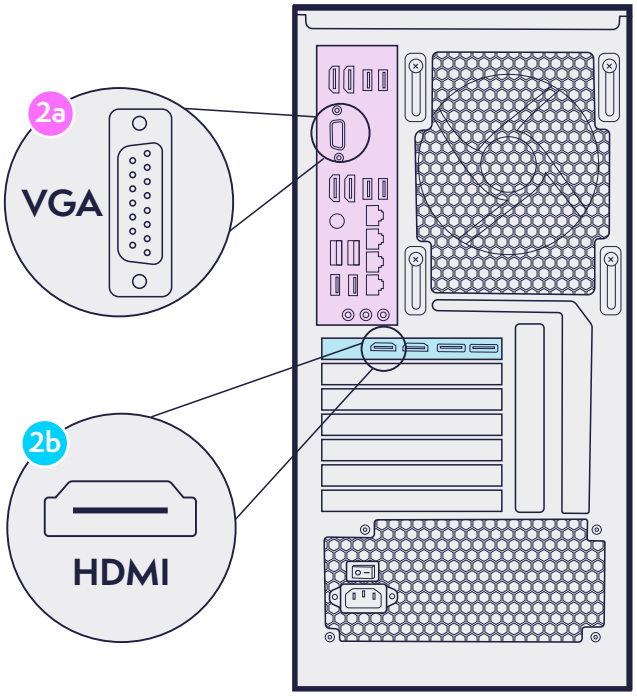

STAP 3 Aansluiten van uw accessoires

Sluit uw accessoires aan op de relevante poorten aan de achterkant. Dit kan onder andere uw muis, toetsenbord, headset, USB WiFi-adapter (indien aanwezig) en andere accessoires omvatten.

OPMERKING: Deze pc's hebben geen ingebouwde luidsprekers en niet alle monitoren hebben deze ook. U moet een audiodevice aansluiten om geluid uit uw pc te krijgen.

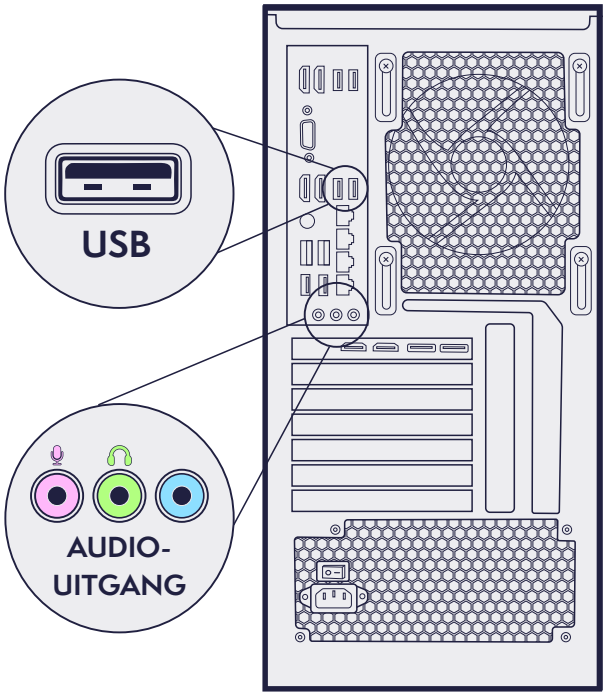

STAP 4 Internettoegang instellen

Om uw internettoegang in te stellen, moet u ofwel de WiFi USB-dongle (4a) aansluiten op een USB-poort, of de antennes (4b) op uw geïntegreerde WiFi vastschroeven – u heeft slechts één van deze ontvangen. Als alternatief kunt u een bekabelde ethernetverbinding gebruiken voor de beste connectiviteit.

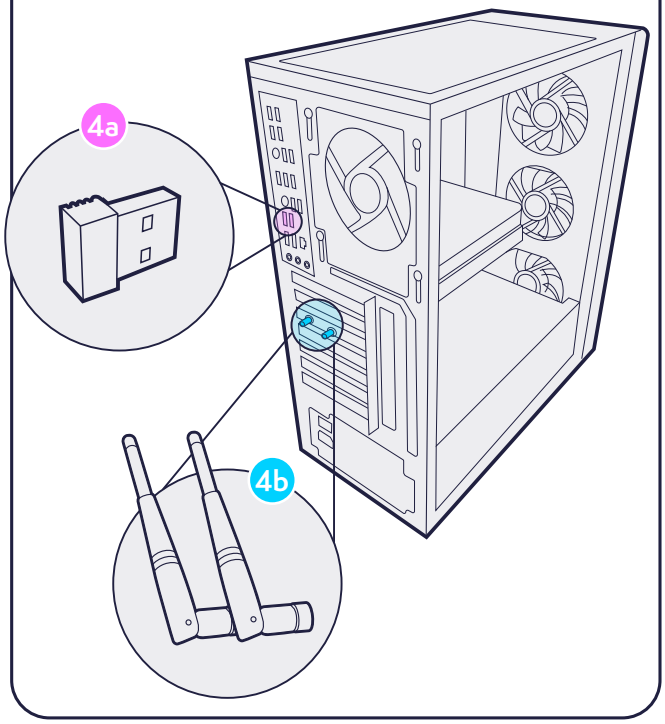

STAP 5 Uw pc inschakelen

5a

Sluit de meegeleverde stroomkabel aan op een stopcontact en op de voeding van de pc (5a). Als de voeding een schakelaar heeft, zorg er dan voor dat deze in de "I"-stand staat (5b). Druk daarna op de aan/uit-knop bovenop uw pc (5c), en u bent klaar om te beginnen!

OPMERKING: Als u "Geen signaal" of een soortgelijk bericht op uw scherm ziet, controleer dan stap 1D en 2 opnieuw.

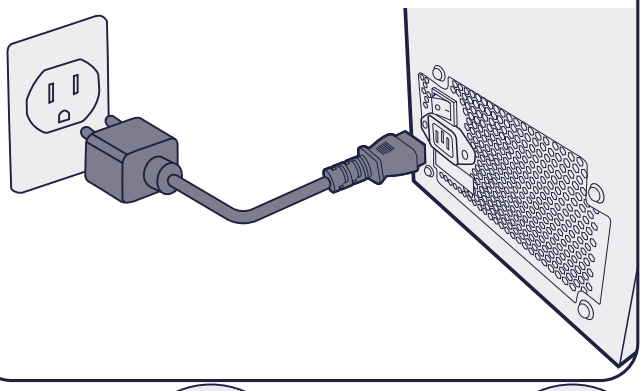

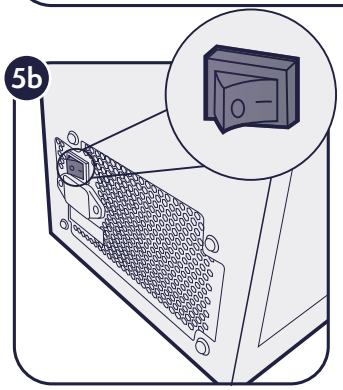

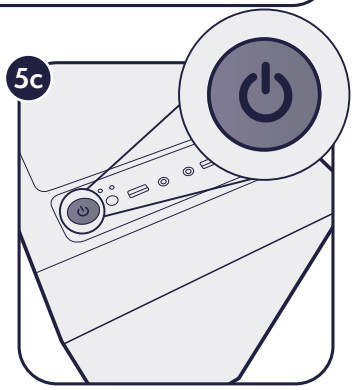

Bedankt voor uw aankoop

We hopen dat u veel plezier beleeft aan uw nieuwe gaming-pc! Is er iets niet helemaal in orde? Neem dan gerust contact met ons op via **support@vibox.co.uk**, zodat we u kunnen helpen!

Uw mening is belangrijk voor ons! We zouden het geweldig vinden als u een productbeoordeling achterlaat. Als klein bedrijf is uw waardevolle feedback van groot belang en kan het een groot verschil maken voor onze toekomstige klanten. Dank u wel!

Laat een beoordeling achter!

Als kleiner bedrijf zijn we afhankelijk van uw feedback om ons te blijven verbeteren en anderen te helpen ons te vinden. Als u tevreden bent met uw aankoop, laat dan een beoordeling achter — dat maakt echt een verschil!

Maak uw pc schoon

Als u merkt dat er stof ophoopt in uw pc, kunt u dit veilig reinigen met spuitbussen met perslucht. We raden het gebruik van een stofzuiger voor interne onderdelen af, omdat dit kleine statische schokken kan veroorzaken en onderdelen kan beschadigen.

Ventilatie

Plaats uw pc in een goed geventileerde ruimte en houd deze uit de buurt van warmtebronnen, zoals radiatoren.

Bewaar uw verpakking

Er kunnen veel onverwachte redenen zijn waarom u uw pc moet verzenden, bijvoorbeeld omdat u verhuist of omdat u hem wilt laten repareren of upgraden. Bewaar alle meegeleverde verpakkingsmaterialen. U kunt uw dozen platdrukken om ze op te bergen door deze videogids te volgen:

Bekijk video

Niet roken

Gelieve niet te roken in de buurt van uw pc – de teer in de rook vermengt zich met stof en vormt een plakkerige substantie. Dit bedekt alle componenten, blokkeert de ventilatie, verwarmt uw pc en verlaagt de prestaties.

VIBOX GAMING

+44 (0) 161 425 8841 support@vibox.co.uk