ERIKSSØN

Mobiele Airco

Comfort Pro Cool Series

10.000 BTU

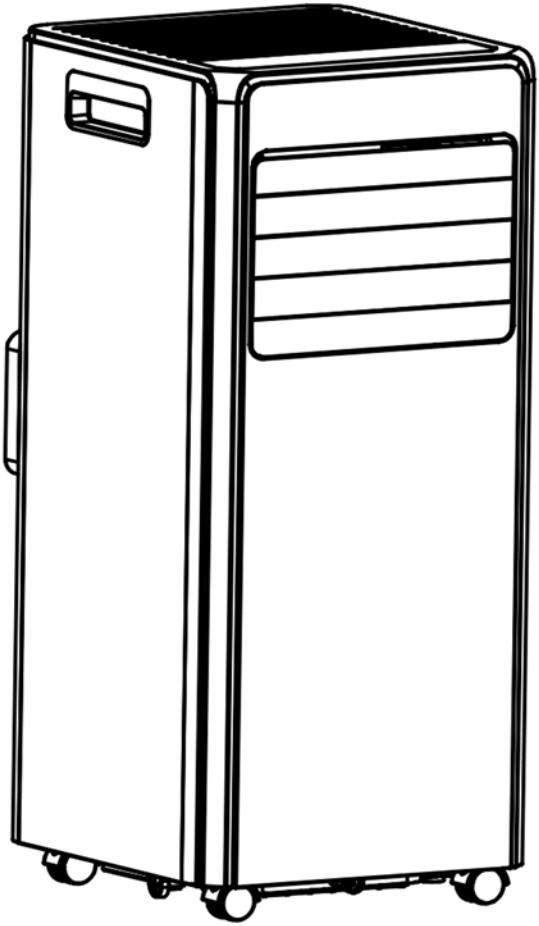

Producthandleiding
Product Manual
NL ENG DE FR ES IT

WAARSCHUWING

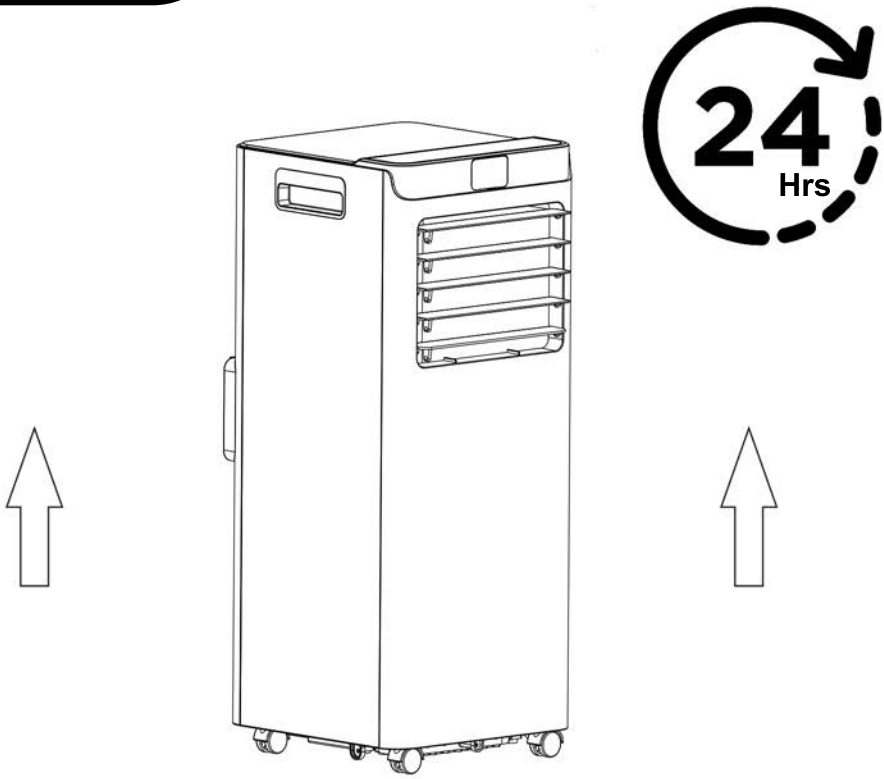

Voordat u het product gebruikt

Laat het product 24 uur buiten de doos staan voordat u de stekker in het stopcontact steekt.

Het product kan tijdens transport gekanteld zijn of ondersteboven hebben gestaan. Laat het product 24 uur rechtop staan zodat de olie in de compressor weer kan zakken. Als u dit niet doet, kan dit de prestaties of de levensduur van het product beïnvloeden.

WAARSCHUWING

►Volg de aanbevelingen van de fabrikant.
►Het apparaat moet worden opgeslagen in een ruimte zonder ontstekingsbronnen (zoals open vuur, gasapparaten of elektrische verwarmingen).
►Prik het apparaat niet door en verbrand het niet.
►Houd er rekening mee dat koelmiddelen geurloos kunnen zijn.
►Koelmiddel mag uitsluitend worden toegevoegd op de daarvoor aangegeven locatie.
►Dit product mag niet worden afgevoerd met het huishoudelijk afval. Sorteer het correct en lever het in bij erkende recyclepunten om duurzaam hergebruik van grondstoffen te bevorderen.
►Het apparaat moet worden geïnstalleerd conform de nationale elektrische voorschriften.
►Indien het netsnoer beschadigd is, moet dit worden vervangen door de fabrikant, een erkend servicecentrum of een gekwalificeerde professional.
►Het apparaat mag uitsluitend worden gebruikt onder begeleiding van een gekwalificeerde professional.
►Buiten bereik houden van baby's, kinderen en ouderen.

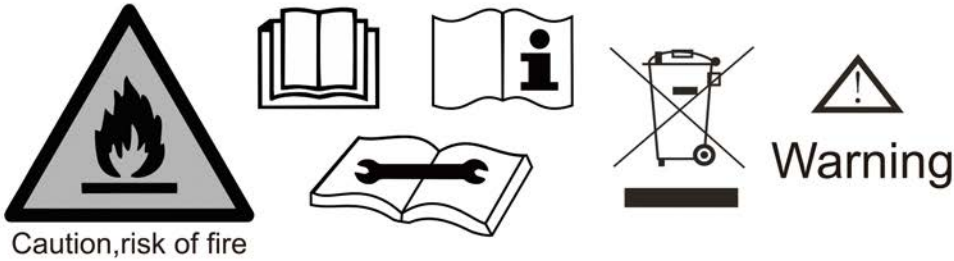

►Plaats de mobiele airconditioner niet in de buurt van een verwarming. Gebruik het apparaat niet in de buurt van brandbare gassen of brandstoffen zoals benzine, thinner of vergelijkbare stoffen.
►Gebruik het product niet als het netsnoer beschadigd is.
►Gebruik het apparaat niet wanneer het stopcontact los of beschadigd is.
►Verander de lengte van het netsnoer niet en deel het stopcontact niet met andere apparaten.
►Probeer de mobiele airconditioner nooit zelf te demonteren of te repareren.
►Plaats geen zware voorwerpen op het netsnoer en zorg ervoor dat het snoer niet wordt afgekneld.
►Plaats geen bloemenvazen of andere waterhoudende voorwerpen op de mobiele airconditioner.
►Schakel de mobiele airconditioner niet in of uit door de stekker in of uit het stopcontact te halen. Gebruik hiervoor altijd het bedieningspaneel.
►Schakel het apparaat altijd uit en trek de stekker uit het stopcontact vóór reiniging.
►Schakel het apparaat uit en haal de stekker uit het stopcontact wanneer het gedurende langere tijd niet wordt gebruikt.
►Reinig uitsluitend met een zachte doek. Gebruik geen was, thinner of agressieve reinigingsmiddelen.

1. CONTACT

Als u problemen ondervindt met uw Erikssøn mobiele airconditioner, neem dan direct contact met ons op door een e-mail te sturen naar info@sanbo.nl of door te bellen naar 0800 3336669.

1.1 ONDERDELENOVERZICHT

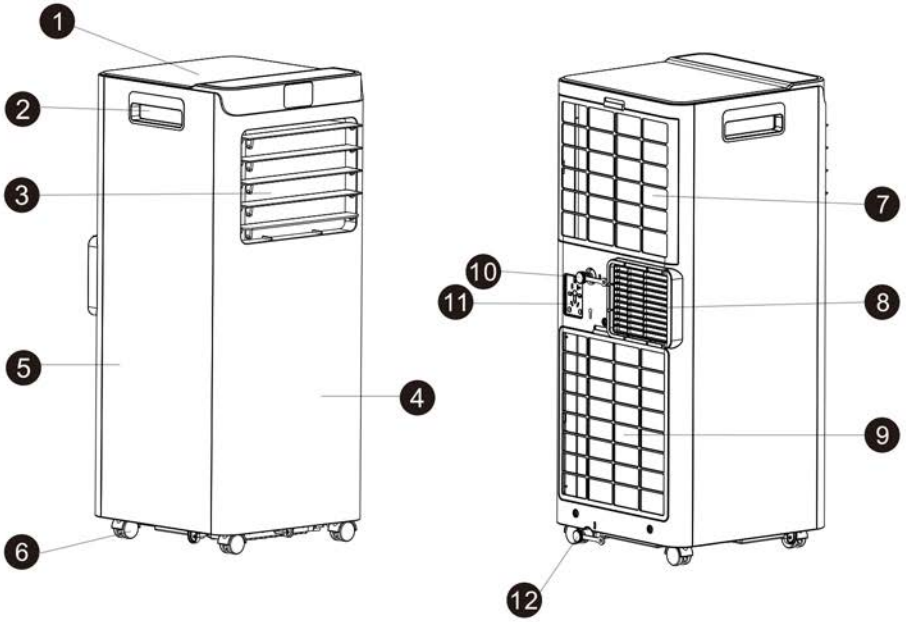

1.Bovenklep
2.Handgreep
3.Luchtuitlaat
4.Voorzijde behuizing
5.Achterzijde behuizing
6.Zwenkwielen
7.Bovenste luchtinlaat
8.Luchtuitlaat
9.Onderste luchtinlaat
10.Condensafvoer
11.Opbergvak
12.Waterafvoerleiding

1.2 BEDENINGSPANEEL

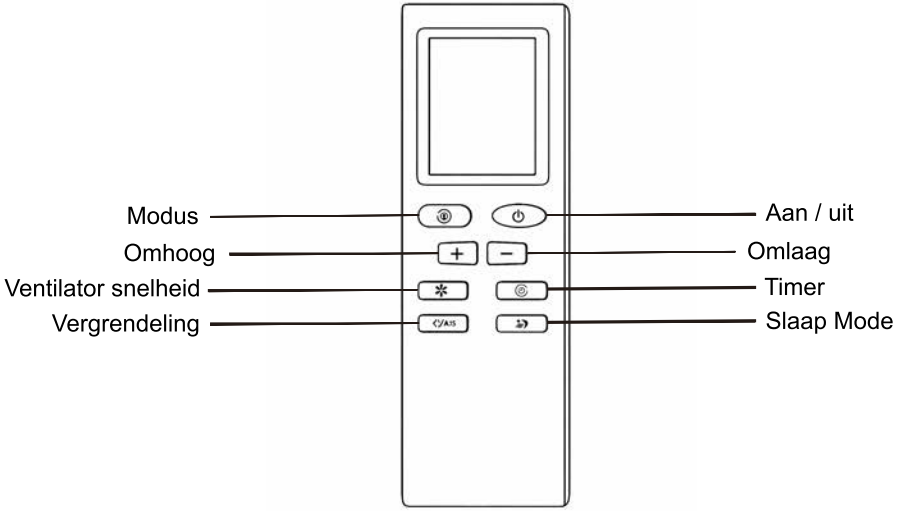

1.3 TOETSENOVERZICHT

Aan / Uit

Druk op deze toets om het apparaat in te schakelen en druk nogmaals om het uit te schakelen.
Systeemstart: Druk één keer op de Power-toets. Er klinkt een pieptoon en het display en de indicatoren lichten op. De functietoetsen op het bedieningspaneel zijn nu beschikbaar.

Modus

Het apparaat beschikt over drie werkmodi: Koelmodus, Ontvochtigingsmodus (Dehu) en Ventilatormodus.
Elke keer dat u op deze toets drukt, schakelt het apparaat naar de volgende modus en licht het bijbehorende indicatorlampje op.
De volgorde is als volgt:
Koelen → Ontvochtigen (Dehu) → Ventilator

Timer

Stelt een geplande inschakeling of automatische uitschakeling in.
De timer kan worden ingesteld tot maximaal 24 uur.

Slaapstand

Wanneer de slaapstand wordt geactiveerd, schakelt de ventilatorsnelheid automatisch naar laag.
In de slaapstand blijven alleen het slaapindicatorlampje en de huidige modusindicator zwak verlicht; alle andere verlichting schakelt uit.
Druk op de Sleep-toets om de slaapstand te annuleren en het apparaat te wekken.
Zodra alle indicatoren weer oplichten, kan het apparaat normaal worden bediend.

Toetsvergrendeling

Wanneer het apparaat aan of uit staat, houdt u de LOCK-toets 3 seconden ingedrukt om de kinderbeveiliging in of uit te schakelen.
Wanneer de kinderbeveiliging is geactiveerd, zijn alle andere toetsen uitgeschakeld.
Houd de LOCK-toets opnieuw 3 seconden ingedrukt om de vergrendeling op te heffen.

Ventilatorsnelheid

Druk één keer op deze toets om te schakelen tussen hoge en lage ventilatorsnelheid.
Het bijbehorende indicatorlampje licht op.

1.3 TOETSENOVERZICHT

Omhoog

Koelmodus:
Druk op deze toets om de ingestelde temperatuur met 1 °C per druk te verhogen.
Houd de toets ingedrukt om de temperatuur sneller aan te passen.
De temperatuurwaarde op het display knippert om de instelling te bevestigen.

Timermodus:
Druk op deze toets om de ingestelde tijd met 1 uur per druk te verhogen.
Houd de toets ingedrukt om de tijd sneller aan te passen.
De tijdswaarde op het display knippert om de instelling te bevestigen.

Opmerking:
De timerfunctie is alleen beschikbaar in de ontvochtigingsmodus (Dehu) en de ventilatormodus.

Omlaag

Koelmodus:
Druk op deze toets om de ingestelde temperatuur met 1 °C per druk te verlagen.
Houd de toets ingedrukt om de temperatuur sneller aan te passen.
De temperatuurwaarde op het display knippert om de instelling te bevestigen.

Timermodus:
Druk op deze toets om de ingestelde tijd met 1 uur per druk te verlagen.
Houd de toets ingedrukt om de tijd sneller aan te passen.
De tijdswaarde op het display knippert om de instelling te bevestigen.

Opmerking:
De timerfunctie is alleen beschikbaar in de ontvochtigingsmodus (Dehu) en de ventilatormodus.

1.3 BEDIENINGS INSTRUCTIES

1. Werkingsmodi

Het apparaat beschikt over drie werkingsmodi: Koelmodus, Ontvochtigingsmodus (Dehu) en Ventilatormodus.

1.1 Koelmodus
Instelbaar temperatuurbereik: 17 °C – 30 °C.
Het display toont de ingestelde temperatuur.
Het koelindicatorlampje brandt.
U kunt kiezen tussen hoge of lage ventilatorsnelheid.

1.2 Ontvochtigingsmodus (Dehu)
Temperatuur en luchtvochtigheid kunnen niet handmatig worden ingesteld.
Het display toont “dH”.
De ventilatorsnelheid kan niet worden aangepast en werkt uitsluitend op lage snelheid.
Het ontdooilampje brandt.
Het apparaat past de werking automatisch aan op basis van de omgevingscondities.

1.3 Ventilatormodus
Temperatuur kan niet worden ingesteld.
Het display toont “25”.
Het ontdooilampje brandt.
U kunt kiezen tussen hoge of lage ventilatorsnelheid.

2. Timerfunctie

De timer kan worden gebruikt om een vertraagde inschakeling in te stellen wanneer het apparaat in stand-by staat (uitgeschakeld), of een vertraagde uitschakeling wanneer het apparaat in werking is.

Instelbereik timer:
De start- of uitschakeltimer kan worden ingesteld van 1 tot 24 uur.

Timer instellen:
Wanneer het apparaat in stand-by of in werking is, drukt u op de Timer-knop om de timerinstelmodus te openen.
Het timer-indicatorlampje knippert op het display.

Als er geen timer is ingesteld, wordt “00” weergegeven.
Wanneer de timer actief is, wordt de resterende tijd weergegeven.

Gebruik de “+” of “–” knoppen om de timer in stappen van 1 uur aan te passen.
Als er gedurende 5 seconden geen invoer plaatsvindt, wordt de weergegeven waarde automatisch opgeslagen en verlaat het apparaat de timerinstelmodus.

Wanneer de timer actief is, blijft het timer-indicatorlampje branden.
Na bevestiging keert het display automatisch terug naar het normale bedieningsscherm.

3. Slaapfunctie

Wanneer de slaapmodus wordt geactiveerd, schakelt de ventilatorsnelheid automatisch naar lage stand.
In de slaapmodus blijven alleen de Slaapknop, de slaapindicator en de modusindicatoren gedimd branden; alle andere indicatorlampjes zijn uitgeschakeld.

Om de slaapmodus te activeren, drukt u eenmaal op de Slaap-knop.
Druk opnieuw op de Slaap-knop om het apparaat volledig te activeren.
Wanneer alle indicatoren weer branden, kan het apparaat normaal worden bediend.

4. Niet-vluchtig geheugen

Dit apparaat is uitgerust met een niet-vluchtig geheugen.

Als het apparaat tijdens gebruik wordt uitgeschakeld door stroomuitval, schakelt het na herstel van de stroom automatisch weer in en hervat het de werking met dezelfde instellingen als vóór de stroomonderbreking.

Als het apparaat wordt uitgeschakeld vóórdat de stroom wordt onderbroken, blijft het uitgeschakeld wanneer de stroom wordt hersteld.

5. Water-vol herinnering

Dit apparaat is uitgerust met automatische foutdetectie- en weergavefuncties.

Water-vol alarm:
Wanneer het waterreservoir vol is, knippert het waterindicator-icoon op het display en verschijnt foutcode E7. Dit geeft aan dat het wateropvangreservoir vol is.

Schakel in dit geval het apparaat uit, verwijder en leeg het waterreservoir en plaats het vervolgens correct terug.
Na het legen en terugplaatsen van het reservoir kunt u het apparaat opnieuw inschakelen om de normale werking te hervatten.

2. INSTALLATION INSTRUCTIONS

Instructies voor het monteren van de raamkit, afvoerslang en de binnen- en buitenkoppelingen van de afvoerslang.

Accessoirelijst vóór installatie

Item	Naam	Aantal
	Buitenste koppeling van de afvoerslang	1PCS
	Binnenste koppeling van de afvoerslang	1PCS
	Raamafdekking A	1PCS
	Raamafdekking B	1PCS
	Vleugelmoer	1PCS
	Afdichtring	1PCS
	Vleugelschroef	1PCS
	Afvoerslang	1PCS
	Afvoerslang voor waterafvoer	1PCS
	Afstandsbediening	1PCS

2. INSTALLATIE INSTRUCTIES

1. Zoals weergegeven in Figuur 1, plaatst u de vleugelschroef in het gat van Raampaneel A.

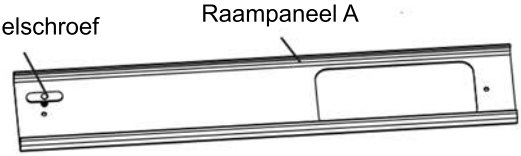

Figure 1

2. Zoals weergegeven in Figuur 2, schuift u Raampaneel B vanaf de zijkant in Raampaneel A. Zorg ervoor dat de kop van de vleugelschroef correct in de sleuf van Raampaneel B valt en stel vervolgens de totale lengte van de raamconstructie naar wens af.

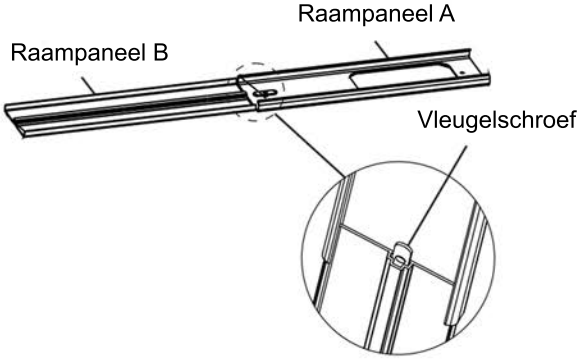

Figure 2

3. Draai de raamconstructie om, plaats vervolgens de afdichtring en de vleugelmoer in de juiste volgorde en draai deze stevig vast.

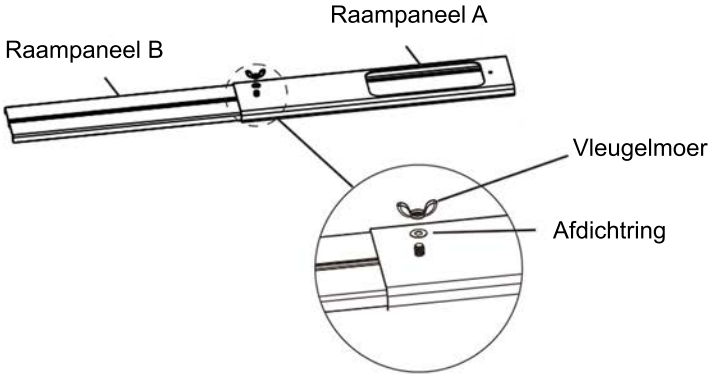

Figure 3

4. Trek beide uiteinden uit om de afvoerslang volledig uit te schuiven.

Figure 4

5. Draai de binnenconnector van de afvoerslang linksom op één uiteinde van de slang.
Draai vervolgens de buitenconnector rechtsom op het andere uiteinde van de afvoerslang.

Figure 5

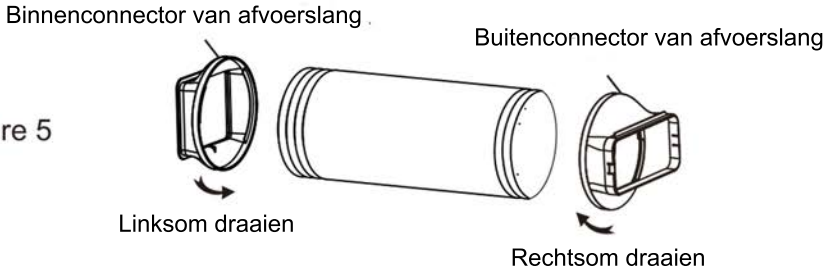

6. Bevestig de binnen- en buitenconnector stevig op beide uiteinden van de afvoerslang door deze vast te schroeven, zoals weergegeven in Figuur 6.

Figure 6

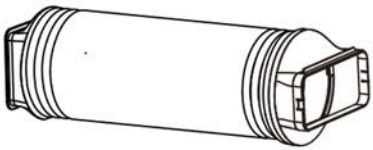

2. INSTALLATIE INSTRUCTIES

7. Open het raam waar de afvoerslang, het raamprofiel en de overige onderdelen worden geïnstalleerd.

Figure 7

8. Plaats de afvoerslang, het raamprofiel en de overige onderdelen in het raam. Sluit vervolgens het raam in de richting van de pijl om het raamprofiel stevig vast te zetten.

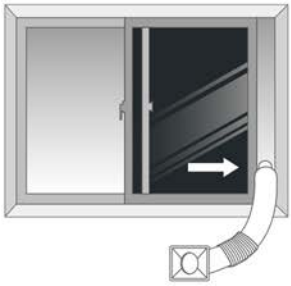

Figure 8

9. Bevestig de binnenconnector van de afvoerslang aan de bajonetaansluiting aan de achterzijde van de airconditioner. Schuif deze van rechts naar links totdat hij stevig vastzit.

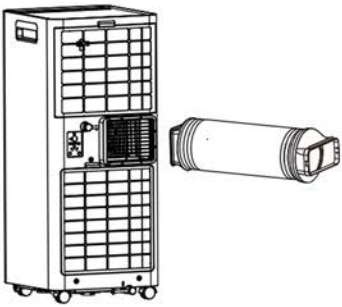

Figure 9

10. Zoals weergegeven in Figuur 10 is de installatie nu voltooid.

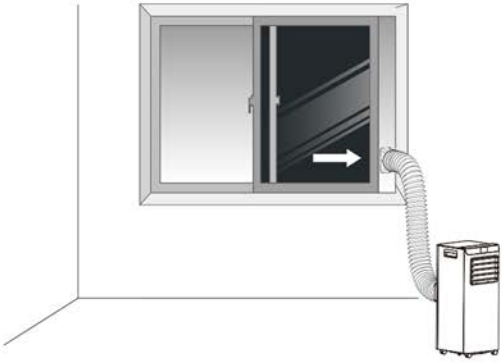

Figure 10

2. INSTALLATIE INSTRUCTIES

Schematische weergave van de volledige installatie voor producten met één luchtafvoerslang

Methode 1:

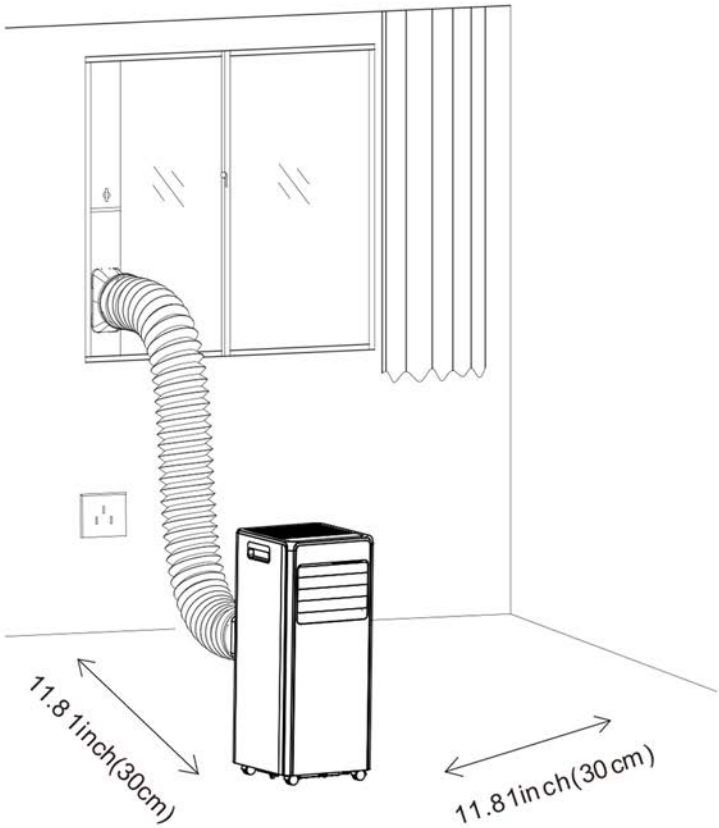

Opmerking: Zoals weergegeven in het schema kunnen de luchtinlaatslang en het luchtinlaatpaneel van de condensor, afhankelijk van de installatiesituatie, door de gebruiker worden verwijderd. Bij gebruik van de configuratie met één luchtafvoerslang moet de luchtinlaat van het raamprofiel worden afgedicht of afgesloten.

2. INSTALLATIE INSTRUCTIES

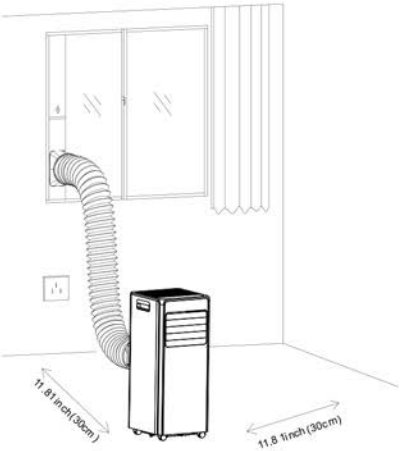

Installatiehandleiding
1. Plaats het apparaat op een vlakke ondergrond waar de luchtuitlaat niet wordt geblokkeerd.
Zorg ervoor dat de afstand tot de muur groter is dan 11,8 inch (30 cm), zoals weergegeven in het schema.
2. Het stopcontact moet voldoen aan de lokale elektrische veiligheidsvoorschriften.

De installatie van de afvoerslang is afhankelijk van de bedrijfsmodus van de airconditioner. Wanneer de airconditioner in Auto-modus of Koelmodus werkt, moet de afvoerslang worden geïnstalleerd.Wanneer de airconditioner in Ventilatormodus of Ontvochtigingsmodus (Dehu) werkt, is installatie van de afvoerslang niet noodzakelijk.Gebruikers kunnen de afvoerslang naar wens inkorten of verlengen, afhankelijk van de installatieomstandigheden.Rek, druk of buig de afvoerslang niet overmatig, omdat dit de prestaties kan beïnvloeden.

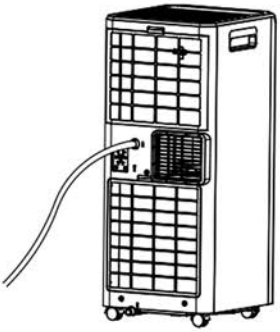

n de Dehu-modus moet een afvoerslang worden aangesloten op de bovenste continue afvoeruitgang aan de achterzijde van het apparaat.
1. Verwijder de rubberen stop uit de bovenste continue afvoeruitgang.
2. Steek één uiteinde van de afvoerslang in de bovenste continue afvoeruitgang.
3. Sluit het andere uiteinde van de afvoerslang aan op een afvoer of een geschikte opvangbak.

3. REINIGEN EN ONDERHOUD

Om elektrische schokken te voorkomen, schakelt u het apparaat altijd uit en haalt u de stekker uit het stopcontact voordat u begint met reinigen of onderhoud.

A. Reinigen van het apparaat
Reinig het apparaat met een zachte, licht vochtige doek.

B. Reiniging van het filter
Zoals weergegeven in Figuur 1, verwijdert u de onderdelen in de volgende volgorde:
1. De binnenste aansluiting van de afvoerslang
2. Het filter

Reiniging van het filter:
Gebruik een stofzuiger om voorzichtig stof van het oppervlak van het filter te verwijderen. Is het filter sterk vervuild, reinig het dan met warm water en een mild reinigingsmiddel. Laat het filter volledig drogen voordat u het opnieuw plaatst.

Zoals weergegeven in Figuur 3, plaatst u de onderdelen opnieuw in de volgende volgorde:
1. Het filter
2. De binnenste aansluiting van de afvoerslang

C. Opslag
Wanneer het apparaat gedurende een langere periode niet wordt gebruikt, volgt u onderstaande stappen:
1. Verwijder de aftapplug uit de onderste opvangbak en laat het water volledig weglopen.
2. Reinig de behuizing van het apparaat en het filter.
3. Selecteer de Ventilatormodus (Fan) en laat het apparaat enige tijd draaien om de interne onderdelen te laten drogen.
4. Schakel het apparaat uit, haal de stekker uit het stopcontact en rol het netsnoer netjes op.
5. Bewaar het apparaat op een koele en droge plaats.

5. PROBLEMEN EN OPLOSSINGEN

Probleem	Oorzaak
Apparaat start niet	De stekker is niet correct aangesloten.
	De batterij van de afstandsbediening is leeg.
	Wacht drie minuten; het systeem staat mogelijk in beschermingsmodus.
Regelmatige onderbrekingen	Probeer de ingestelde temperatuur te verlagen zodat deze dichter bij de kamertemperatuur ligt.
	De luchtuitlaat is geblokkeerd. Verwijder eventuele obstakels.
Lucht stroomt uit, maar koeleffect is onvoldoende	Deuren en ramen staan open, wat leidt tot slechte isolatie.
	Het filter is verstopt. Reinig het filter.
	De luchtinlaat of luchtuitlaat is geblokkeerd.
	De ingestelde temperatuur is te hoog of te laag.
	Onjuiste modusinstelling of verkeerde combinatie van temperatuur en ventilatorsnelheid.
Waterlekkage bij verplaatsen	Tap het gecondenseerde water af voordat u het apparaat verplaatst.
	Controleer de afdichtstop van de afvoer op scheuren.
Geen display bij inschakelen	Slecht contact tussen stekker en stopcontact of losgekoppeld netsnoer.
Geen reactie bij het indrukken van knoppen	Controleer of de kinderbeveiliging is ingeschakeld.
Abnormaal geluid	Enkele minuten voor het opstarten kan lichte trillingen of een ongewoon geluid normaal zijn.
Waterdruppels op het oppervlak	Bij een hoge luchtvochtigheid is het normaal dat er waterdruppels ontstaan op de luchtuitlaat, het bedieningspaneel of andere onderdelen.

5. PROBLEMEN EN OPLOSSINGEN

Probleem	Oorzaak
Er bevinden zich waterdruppels op het oppervlak	Wanneer het apparaat gedurende langere tijd in de koelmodus werkt met open ramen en deuren, kunnen er waterdruppels ontstaan. Sluit ramen en deuren.
	Een te lage ventilatorsnelheid kan leiden tot waterdruppels. Verhoog indien nodig de ventilatorsnelheid.
	Dit kan ook worden veroorzaakt door een te kleine openingshoek van de zwenkflap note. Vergroot de hoek van de zwenkflap of stel deze in op automatische oscillatie.

Foutcodes	Oorzaak
E1	Storing van de luchtvochtigheidssensor.
E2	Storing van de ontdooitemperatuursensor.
E4	Storing van de omgevingstemperatuursensor.
E7	Watertank vol-alarm.

ERIKSSØN

A better way of living