EN

Read the instructions carefully
as well as the safety guidelines before use.

1.GENERAL DESCRIPTION

A. Tongs
B. Appliance power on light ON/OFF
C. Thermostat
D. ON/OFF switch
E. Straightening plates
F. Rotating power cord outlet
G. Power supply cord
H. Lock System (to lock and unlock the tongs)
I. IONIC system*

2. SAFETY INSTRUCTIONS

• For your safety, this appliance complies with the applicable standards and regulations (Low Voltage Directive, Electromagnetic Compatibility, Environmental…).
• The appliance's accessories become very hot during use. Avoid contact with the skin. Make sure that the supply cord never comes into contact with the hot parts of the appliance.
• Check that the voltage of your electricity supply matches the voltage of your appliance. Any error when connecting the appliance can cause irreparable harm, not covered by the guarantee.

• For additional protection, the installation of a residual current device (RCD) having a rated residual operating current not exceeding 30 mA is advisable in the electrical circuit supplying the bathroom. Ask for installer for advice.

- Burn hazard. Keep appliance out of reach from young children, particularly during use and cool down.
- When the appliance is connected to the power supply, never leave it unattended.
- Always place the appliance with the stand, if any, on a heat-resistant, stable flat surface.
• The installation of the appliance and its use must however comply with the standards in force in your country.

• WARNING: do not use this appliance near bathtubs, showers, basins or other vessels containing water.

• When the appliance is used in a bathroom, unplug it after use since the proximity of water presents a hazard even when the appliance is switched off.

• This appliance is not intended for use by persons (including children) with reduced physical, sensory or mental capabilities, or lack of experience and knowledge, unless they have been given supervision or instruction concerning use of the appliance by a person responsible for their safety. Children should be supervised to ensure that they do not play with the appliance.

• This appliance can be used by children aged from 8 years and above and persons with reduced physical, sensory or mental capabilities or lack of experience and knowledge if they have been given supervision or instruction concerning use of the appliance in a safe way and understand the hazards involved. Children shall not play with the appliance. Cleaning and user maintenance shall not be made by children without supervision.

• If the supply cord is damaged, it must be replaced by the manufacturer, its service agent or similarly qualified persons in order to avoid a hazard.

• Stop using your appliance and contact an Authorised Service Centre if:
- your appliance has fallen.
- it does not work correctly.
• The appliance is equipped with a heat-sensitive safety device. In the event of overheating (for example if the rear grill is blocked), the dryer will stop automatically: contact the After-Sales Service.
• The appliance must be unplugged:
- before cleaning and maintenance procedures.
- if it is not working correctly.
- as soon as you have finished using it.
- if you leave the room, even momentarily.
• Do not use if the cord is damaged.
• Do not immerse or put under running water, even for cleaning purposes.
• Do not hold with damp hands.
• Do not hold the appliance by the casing, which is hot, but by the handle.
• Do not unplug by pulling on the cord, rather pull out by the plug.
• Do not use an electrical extension lead.
• Do not clean with abrasive or corrosive products.
• Do not use at temperatures below 0°C and above 35°C.

GUARANTEE

This product has been designed for domestic use only. Any commercial use, inappropriate use or failure to comply with the instructions, the manufacturer accepts no responsibility and the guarantee will not apply.

3. BRINGING INTO SERVICE

1. Lock System (Fig. 1) : To open the clamps, pull the Lock System back.
To lock the clamps: close the clamps and push the "Lock System" to the front.
2. Plug in the appliance.
3. Set the ON / OFF switch to position I. (D)
4. Your appliance will heat up very quickly (ready to use in less than 30 seconds) and the temperature will remain stable throughout use. (Fig. 2)
5. Select the ideal temperature for your hair using the -/+ buttons (fig. 3): press the – button to reduce the temperature or the + button to increase it. The temperature indicator flashes until the selected temperature is reached.
6. After use: Place ON/OFF (D) switch in the stop position (0), close the clamps, use the "Lock System", unplug the appliance and leave it to cool down completely before putting it away.

To help you decide the most suitable straightening temperature for your hair, here's a guide:
• The temperature is displayed in green: from 130°C to 200°C (130 – 150 – 170 – 200) for fragile, fine, coloured or discoloured hair.
• The temperature is displayed in red: 230°C for healthy, resistant, robust hair.

Note: To avoid any handling error (inadvertently pressing the +/- buttons during use) this appliance is equipped with a locking function.
If you wish to lock your temperature setting during use, press the + or – button for 2 seconds. Your setting is being locked, a padlock appears on the screen. If you wish to change your appliance's temperature, you will need to unlock it by again pressing the + or – button for 2 seconds. Your setting is being unlocked, the padlock disappears from the screen.
You can change the temperature by pressing the buttons +/-.

Automatic cut out:
For your safety the appliance will cut out automatically after 60 min. If you wish to turn it on again follow the instructions given in SWITCHING ON.

4. USE

4.1 - How should you straighten your hair?

Hair must be untangled, clean and dry.
• Do not use the appliance on synthetic hair (wigs, extensions, etc.).
• Form a small lock a few centimetres in width, comb it and place it between the plates. Hold the hair firmly between the plates and slide the appliance slowly from the roots to the tip of the hair.
• The ceramic coating on the plates protects your hair against overheating by uniformly spreading the heat.
• Wait for the smoothed hair to cool down before styling.

4.2 - How should you curl, style your hair?

Curling technique:
1. Place a lock of hair between the plates, at the roots (as if you were straightening your hair). (Fig. 4)
2. Turn the appliance through a half-turn (180°). (Fig. 5)
3. Slowly slide the appliance down to the tips of your hair.
Remove the appliance, the curl is taking shape. (Fig. 6)

5. MAINTENANCE

CAUTION! Always unplug your appliance and allow it to cool before cleaning it.
• To clean the appliance, unplug it and then wipe with a damp cloth and dry with a dry cloth.

6. TROUBLESHOOTING

• You're not happy with the results you're getting from your straightener:
- Press the straightener plates more firmly against your hair section.
- Slide your straightener more slowly.
- Increase the temperature using the "+" button.

• It's impossible to change the temperature?
- Check that the temperature level isn't locked.

• The top plate isn't static.
- This is quite normal, the straightener is fitted with a mobile plate to get better results from your straightener.

• The straightener automatically switches itself off after a while:
- This is quite normal, this straightener has an automatic switch-off system. Please refer to the paragraph on "automatic switch-off".

7. ENVIRONMENT PROTECTION FIRST!

Your appliance contains valuable materials which can be recovered or recycled.
Leave it at a local civic waste collection point.

These instructions are also available on our website www.rowenta.com

FR

Lire attentivement le mode d'emploi ainsi
que les consignes de sécurité avant toute utilisation.

1. DESCRIPTION GENERALE

A. Pinces
B. Indicateur lumineux de mise sous tension de l'appareil
C. Thermostat
D. Interrupteur marche/arrêt
E. Plaques lissantes
F. Sortie de cordon rotative
G. Cordon d'alimentation
H. Lock System (verrouillage et déverrouillage des pinces)
I. Système « IONIQUE »*

2. CONSEILS DE SECURITE

• Pour votre sécurité, cet appareil est conforme aux normes et réglementations applicables (Directives Basse Tension, Compatibilité Electromagnétique, Environnement…).
• Les accessoires de l'appareil deviennent très chauds pendant l'utilisation. Evitez le contact avec la peau. Assurez-vous que le cordon d'alimentation ne soit jamais en contact avec les parties chaudes de l'appareil.
• Vérifiez que la tension de votre installation électrique correspond à celle de votre appareil. Toute erreur de branchement peut causer des dommages irréversibles non couverts par la garantie.

• Pour une protection supplémentaire, l'installation d'un dispositif à courant résiduel (RCD) ayant un courant de fonctionnement résiduel nominal n'excédant pas 30 mA est conseillée dans le circuit électrique alimentant la salle de bain. Demandez conseil à l'installateur.

- Risque de brûlure. Gardez l'appareil hors de portée des jeunes enfants, en particulier pendant l'utilisation et le refroidissement.
- Lorsque l'appareil est connecté à l'alimentation, ne le laissez jamais sans surveillance.
- Placez toujours l'appareil avec le support, le cas échéant, sur une surface plane, stable et résistante à la chaleur.
• L'installation de l'appareil et son utilisation doit toutefois être conforme aux normes en vigueur dans votre pays.

• ATTENTION : ne pas utiliser cet appareil près des baignoires, douches, lavabos ou autres récipients contenant de l'eau.

• Lorsque l'appareil est utilisé dans une salle de bain, débranchez-le après usage, car la proximité de l'eau représente un danger, même lorsque l'appareil est éteint.

• Cet appareil n'est pas prévu pour être utilisé par des personnes (y compris les enfants) dont les capacités physiques, sensorielles ou mentales sont réduites, ou des personnes dénuées d'expérience ou de connaissance, sauf si elles ont pu bénéficier, par l'intermédiaire d'une personne responsable de leur sécurité, d'une surveillance ou d'instructions préalables concernant l'utilisation de l'appareil.

• Cet appareil peut être utilisé par des enfants âgés de 8 ans et plus et des personnes ayant des capacités physiques, sensorielles ou mentales réduites ou un manque d'expérience et de connaissances, s'ils ont reçu un encadrement ou des instructions concernant l'utilisation de l'appareil en toute sécurité et comprennent les risques encourus. Les enfants ne doivent pas jouer avec l'appareil. Les enfants ne doivent ni nettoyer l'appareil ni s'occuper de son entretien sans surveillance. Il convient de surveiller les enfants pour s'assurer qu'ils ne jouent pas avec l'appareil.

• Si le câble d'alimentation est endommagé, il doit être remplacé par le fabricant, son service après vente ou des personnes de qualification similaire afin d'éviter un danger.

• N'utilisez pas votre appareil et contactez un Centre Service Agréé si : votre appareil est tombé, s'il ne fonctionne pas normalement.
• L'appareil est équipé d'un système de sécurité thermique. En cas de surchauffe (dû par exemple à l'encrassement de la grille arrière), l'appareil s'arrêtera automatiquement : contactez le SAV.
• L'appareil doit être débranché : avant le nettoyage et l'entretien, en cas d'anomalie de fonctionnement, dès que vous avez terminé de l'utiliser.
• Ne pas utiliser si le cordon est endommagé.
• Ne pas immerger ni passer sous l'eau, même pour le nettoyage.
• Ne pas tenir avec les mains humides.
• Ne pas tenir par le boîtier qui est chaud, mais par la poignée.
• Ne pas débrancher en tirant sur le cordon, mais en tirant par la prise.
• Ne pas utiliser de prolongateur électrique.
• Ne pas nettoyer avec des produits abrasifs ou corrosifs.
• Ne pas utiliser par température inférieure à 0 °C et supérieure à 35 °C.

GARANTIE

Votre appareil est destiné à un usage domestique seulement.
Il ne peut être utilisé à des fins professionnelles.
La garantie devient nulle et invalide en cas d'utilisation incorrecte.

3. MISE EN SERVICE

1. Lock System (fig. 1) : Pour ouvrir les pinces, tirez le « Lock System » vers l'arrière. Pour verrouiller les pinces : fermez les pinces et poussez le « Lock System » vers l'avant.
2. Branchez l'appareil.
3. Placez l'interrupteur marche / arrêt sur la position I. (D)
4. Votre appareil monte en température très rapidement (mise à disposition inférieure à 30 secondes), celle-ci restant stable tout au long de l'utilisation. (fig. 2)
5. Sélectionnez la température idéale pour vos cheveux à l'aide des boutons -/+ (fig. 3) : appuyez sur le bouton – pour diminuer la température ou sur le bouton + pour l'augmenter. L'indicateur de température clignote jusqu'à obtention de la température sélectionnés.
6. Après utilisation : placez le bouton marche/arrêt (D) sur la position "0", fermez les pinces, utilisez le «Lock System», débranchez l'appareil et laissez-le refroidir complètement avant de le ranger.

Afin de déterminer la température de lissage la plus adaptée à vos cheveux, voici quelques conseils :
• Affichage de la température verte : de 130°C à 200°C (130 – 150 – 170 – 200) pour cheveux fragilisés, fins, colorés, décolorés.
• Affichage de la température rouge : 230°C pour cheveux sains, résistants, robustes.

NB : Pour éviter toute erreur de manipulation (appuis involontaires sur les boutons +/- pendant utilisation) cet appareil est équipé d'une fonction verrouillage. Si vous souhaitez verrouiller votre niveau de température pendant utilisation, appuyez sur le bouton + ou le bouton – pendant 2 secondes. Votre réglage se verrouille, un cadenas apparaît à l'écran.
Si vous souhaitez modifier la température de votre appareil, il vous faudra le déverrouiller : appuyez à nouveau pendant 2 secondes sur le bouton + ou le bouton -. Votre réglage se déverrouille, le cadenas disparaît de l'écran.
Vous pouvez modifier la température en appuyant sur les boutons +/-.

Arrêt automatique de l'appareil :
Pour votre sécurité, cet appareil est équipé d'un système d'arrêt automatique au bout de 60 min. Si vous souhaitez le remettre en service, reportez-vous au paragraphe MISE EN SERVICE.

4. UTILISATION

4.1 - Comment lisser ?

Les cheveux doivent être démêlés, propres et secs.
• Ne pas utiliser l'appareil sur des cheveux synthétiques (perruques, rajouts…).
• Formez une petite mèche de quelques centimètres de largeur, peignez-là et placez-la entre les plaques.
Serrez fermement les cheveux entre les plaques et faites glisser l'appareil lentement, de la racine à la pointe des cheveux.
• Le revêtement céramique des plaques protège vos cheveux contre les excès de température, grâce à une répartition uniforme de la chaleur.
• Attendre que les cheveux lissés soient refroidis avant de les coiffer.

4.2 - Comment réaliser des boucles, styliser votre coiffure ? :

Technique du bouclage :
1. Insérer la mèche entre les plaques, dès la racine (comme pour procéder au lissage). (Fig. 4)
2. Tourner l'appareil en lui faisant faire un demi-tour (180°). (Fig. 5)
3. Descendez lentement jusqu'à la pointe des cheveux.
Otez l'appareil, la boucle prend forme. (Fig. 6)

5. ENTRETIEN

ATTENTION ! : Toujours débrancher l'appareil et le laisser refroidir avant de le nettoyer.
• Pour nettoyer l'appareil : débranchez-le, passez un chiffon humide et séchez avec un chiffon sec.

6. EN CAS DE PROBLEME

• Le lissage n'est pas assez efficace :
- Serrez plus fermement les plaques lissantes sur votre mèche de cheveux.
- Faites glisser l'appareil plus lentement.
- Augmentez la température à l'aide du bouton « + ».

• Il est impossible de changer de températures ?
- Vérifiez que le niveau de température n'est pas verrouillé.

• La plaque supérieure n'est pas fixe.
- C'est normal, l'appareil est équipé d'une plaque mobile pour une meilleure efficacité de lissage.

• L'appareil s'éteint tout seul au bout d'un certain temps :
- C'est normal, cet appareil est équipé d'un système d'arrêt automatique.
Reportez vous au paragraphe « arrêt automatique ».

7. PARTICIPONS À LA PROTECTION DE L'ENVIRONNEMENT!

Votre appareil contient de nombreux matériaux valorisables ou
recyclables.
Confiez celui-ci dans un point de collecte ou à défaut dans un centre service agréé pour que son traitement soit effectué.

Ces instructionssont également disponibles sur notre site Internet www.rowenta.com

DE

Lesen Sie die Gebrauchsanleitung sorgfältig vor der ersten Inbetriebnahme ihres Gerätes durch. Eine unsachgemäße Bedienung entbindet den Hersteller von jeglicher Haftung.

1. ALLGEMEINE BESCHREIBUNG

A. Zangen
B. Kontrollleuchte ON/OFF
C. Thermostat
D. Ein-/Ausschalttaste
E. Beschichtung
F. Drehbarer Kabelausgang
G. Netzanschlusskabel
H. Lock System (Verriegelung und Entriegelung der Glätteisen)
I. Antistatikfunktion "IONIC"*

2. Sicherheitshinweise

• Lesen Sie die Gebrauchsanleitung sorgfältig vor der ersten Inbetriebnahme ihres Gerätes durch. Eine unsachgemäße Bedienung entbindet den Hersteller von jeglicher Haftung. Um Ihre Sicherheit zu gewährleisten, entspricht dieses Gerät den gültigen Normen und Bestimmungen (Niederspannung, elektromagnetische Verträglichkeit, Umwelt…).
• Die Zubehörteile dieses Gerätes werden während des Betriebs sehr heiß. Vermeiden Sie es, sie mit der Haut in Kontakt zu bringen. Versichern Sie sich, dass das Stromkabel nicht mit den heißen Teilen des Geräts in Kontakt gerät.
• Überprüfen Sie, dass die Betriebsspannung Ihres Geräts mit der Spannung Ihrer Elektroinstallation übereinstimmt. Ein fehlerhafter Anschluss kann irreparable Schäden hervorrufen, die nicht von der Garantie abgedeckt sind.

• Zum zusätzlichen Schutz sollte das Gerät an den Stromkreis des Badezimmers mit einer Fehlerstrom Schutzeinrichtung für Wechselstrom mit 30mA Nennfehlerstrom angeschlossen werden. Lassen Sie sich von Ihrem Elektroinstallateur beraten.

- Verbrennungsgefahr. Gerät außer Reichweite von kleinen Kindern halten, insbesondere während des Gebrauchs und während das Gerät sich abkühlt.
- Gerät niemals unbeaufsichtigt lassen, wenn es mit der Stromquelle verbunden ist.
- Das Gerät immer mit dem Ständer, sofern vorhanden, auf eine hitzebeständige, feste, ebene Oberfläche stellen.
• Die Installation des Geräts muss den in Ihrem Land gültigen Normen entsprechen.

• ACHTUNG: Verwenden Sie das Gerät nicht in der Nähe von Badewannen, Duschen, Waschbecken oder anderen Gefäßen, die Wasser enthalten.

• Wird das Gerät im Badezimmer benutzt, ist nach dem Gebrauch der Netzstecker zu ziehen, da die Nähe von Wasser selbst bei ausgeschaltetem Gerät eine Gefahr darstellt.

• Dieses Gerät darf nicht von Personen (inbegriffen Kindern) mit eingeschränkten körperlichen, sensorischen oder geistigen Fähigkeiten benutzt werden. Das Gleiche gilt für Personen, die keine Erfahrung mit dem Gerät besitzen oder sich mit ihmnicht auskennen, außer wenn sie von einer für ihre Sicherheit verantwortlichen Person beaufsichtigt werden oder von dieser mit dem Gebrauch des Gerätes vertraut gemacht wurden. Kinder müssen beaufsichtigt werden, damit sie nicht mit dem Gerät spielen.

• Das Gerät darf von Kindern ab 8 Jahren und Personen, deren körperliche oder geistige Unversehrtheit oder deren Wahrnehmungsfähigkeit eingeschränkt ist, oder Personen mit mangelnden Kenntnissen und Erfahrungen benutzt werden, sofern sie beaufsichtigt werden oder eine Einweisung in den sicheren Gebrauch des Geräts erhalten haben und die damit verbundenen Risiken verstehen. Kindern sollte das Spielen mit dem Gerät untersagt werden. Kinder dürfen das Gerät ohne Aufsicht nicht reinigen oder warten.

• Wenn das Stromkabel beschädigt ist, darf es, um jedwede Gefahr zu vermeiden, nur vom Hersteller, dem Kundendienst oder ähnlich qualifizierten Personen ausgetauscht werden.

• Benutzen Sie das Gerät nicht und treten Sie mit einem zugelassenen Kundendienstcenter in Kontakt, wenn: das Gerät zu Boden gefallen ist und nicht richtig funktioniert.
• Das Gerät ist mit einem Überhitzungsschutz ausgestattet. Bei Überhitzung (bei verschmutztem rückwärtigen Rost zum Beispiel) schaltet sich das Gerät automatisch aus. Treten Sie in diesem Fall mit dem Kundendienst in Verbindung. Das Ansauggitter darf niemals abgedeckt werden. Reinigen Sie von Zeit zu Zeit das Ansauggitter um ein überhitzen des Gerätes zu vermeiden.
• Das Gerät muss ausgesteckt werden: vor Reinigung und Wartung, bei Funktionsstörungen und sofort nach dem Gebrauch. Lassen Sie das Kabel niemals herunter hängen, oder in die Nähe von, oder in Berührung mit einer Wärmequelle oder einer scharfen Kante kommen.
• Wenn das Stromkabel beschädigt ist, darf das Gerät nicht benutzt werden.
• Nicht ins Wasser tauchen und nicht unter fließendes Wasser halten, auch nicht zur Reinigung.
• Fassen Sie das Gerät nicht mit feuchten Händen an oder wenn Sie barfuss sind.
• Fassen Sie das Gerät nicht am Gehäuse an, das heiß ist, sondern an den Griffen.
• Stecken Sie das Gerät nicht durch Ziehen am Stromkabel aus, sondern ziehen Sie den Stecker aus der Steckdose.
• Benutzen Sie kein Verlängerungskabel.
• Reinigen Sie das Gerät nicht mit scheuernden oder ätzenden Produkten.
• Betreiben Sie das Gerät nicht bei Temperaturen unter 0 °C oder über 35 °C. Legen Sie das Gerät nicht ab solange es eingeschaltet ist. Das Ansauggitter darf niemals abgedeckt werden. Reinigen Sie von Zeit zu Zeit das Ansauggitter um ein überhitzen des Gerätes zu vermeiden. Verwenden Sie nur original Zubehör. Das Gerät nie unbeaufsichtigt betreiben.

GARANTIE: Jeder Eingriff, außer der im Haushalt üblichen Reinigung und Pflege durch den Kunden, muss durch den Kundendienst erfolgen. Dieses Gerät ist ausschließlich für den Hausgebrauch bestimmt. Es darf nicht für gewerbliche Zwecke eingesetzt werden. Bei unsachgemäßer Benutzung erlischt die Garantie.

3. INBETRIEBNAHME

1. Lock System (Abb. 1) : Ziehen Sie zum Öffnen der Zange das Verriegelungssystem nach hinten. Um die Zange zu verriegeln : schließen Sie die Zange und schieben Sie das „Lock System" nach vorne.
2. Schließen Sie das Gerät an die Steckdose an.
3. Stellen Sie den Ein-/Aus-Schalter auf I. (D)
4. Die Temperatur Ihres Gerätes steigt sehr schnell an (Erreichen der Verwendungstemperatur in weniger als 30 Sekunden) und bleibt während der gesamten Verwendung gleich. (Abb. 2)
5. Wählen Sie die für Ihre Haare ideale Temperatur mit Hilfe der -/+ Tasten (Abb. 3): Drücken Sie auf die – Taste, um die Temperatur zu verringern oder auf die + Taste, um sie zu erhöhen. Die Temperaturanzeige blinkt, bis die gewünschte Temperatur erreicht ist.
6. Nach Benutzung : Zum Ausschalten des Geräts stellen Sie den Ein-/Aus-Schalter auf 0. Schliessen Sie die Zange, benutzen Sie dazu das „Lock System", ziehen den Stecker und lassen das Gerät vollkommen abkühlen bevor Sie es wegräumen (D).

Hier einige Ratschläge, um die für Ihre Haare am besten geeignete Glätttemperatur zu bestimmen:
• Grüne Temperaturanzeige: von 130°C bis 200°C (130 - 150 - 170 - 200) für brüchige, feine, gefärbte, gebleichte Haare.
• Rote Temperaturanzeige: 230°C für gesunde, strapazierfähige, robuste Haare.

Hinweis: Zur Vermeidung von Bedienungsfehlern (unbeabsichtigtes Drücken der +/- Tasten während der Verwendung) besitzt dieses Gerät eine Sperrfunktion.
Wenn Sie Ihre Temperatur während der Verwendung sperren möchten, drücken Sie zwei Sekunden lang die Taste + oder die Taste -. Ihre Einstellung wird gespeichert, ein Vorhängeschloss-Symbol erscheint auf dem Digital-Display.
Wenn Sie die Temperatur Ihres Geräts ändern möchten, müssen Sie die Sperre wieder lösen. Drücken Sie erneut 2 Sekunden auf die Taste + oder die Taste -. Ihre Einstellung wird freigeschaltet, das Vorhängeschloss erlischt auf dem Digital-Display.
Durch Drücken der Tasten +/- können Sie die Temperatur verändern.

Automatischer Stopp des Geräts:
Aus Sicherheitsgründen schaltet sich dieses Gerät nach 60 Min. automatisch ab. Wenn Sie es wieder in Betrieb nehmen wollen, beziehen Sie auch auf den Punkt INBETRIEBNAHME.

4. VERWENDUNG

4.1 - Wie funktioniert das Glätten?

Die Haare müssen ausgekämmt, sauber und trocken sein.
• Das Gerät darf nicht an synthetischen Haaren (Perücken, Haarteilen, usw.) verwendet werden.
• Bilden Sie eine wenige Zentimeter breite Strähne, kämmen Sie diese durch und legen Sie diese zwischen die Platten. Klemmen Sie die Haare fest zwischen die Platten und lassen Sie das Gerät langsam vom Haaransatz bis zu den Haarspitzen gleiten.
• Die Keramikbeschichtung der Platten schützt Ihr Haar gegen zu hohe Temperaturen, da die Hitze gleichmäßig verteilt wird.
• Warten Sie mit dem Kämmen, bis die geglätteten Haare abgekühlt sind.

4.2 - Wie erziele ich Locken, wie kann ich meine Frisur stylen?:

Lockentechnik:
1. Legen Sie die Haarsträhne am Haaransatz zwischen die Platten (wie beim Glätten). (Abb. 4)
2. Drehen Sie das Gerät um 180°. (Abb. 5)
3. Fahren Sie langsam bis zur Haarspitze. Entfernen Sie das Gerät, die Locke nimmt Form an. (Abb. 6).

5. WARTUNG

ACHTUNG! Das Gerät vor dem Reinigen immer ausstecken und abkühlen lassen.
• Reinigung des Geräts: Das Gerät ausstecken, mit einem feuchten Lappen säubern und mit einem trockenen Lappen trocknen.

6. IM PROBLEMFALL

• Das Glättergebnis ist nicht gut genug:
- Schließen Sie die Glättplatten auf Ihrer Haarsträhne fester.
- Lassen Sie das Gerät langsamer gleiten.
- Erhöhen Sie die Temperatur mit dem Knopf „+".

• Die Temperatur lässt sich nicht ändern?
- Überprüfen Sie, ob das Temperaturniveau verriegelt ist.

• Die obere Platte ist nicht fest.
- Das ist normal. Das Gerät besitzt eine bewegliche Platte für noch mehr Glätteffizienz.

• Das Gerät schaltet sich nach einer bestimmten Zeit ganz alleine ab:
- Das ist normal. Dieses Gerät besitzt eine automatische Abschaltung. Beziehen Sie sich auf den Paragraphen „Automatische Abschaltung".

7. TUN SIE ETWAS FÜR DEN UMWELTSCHUTZ!

Ihr Gerät enthält zahlreiche wieder verwertbare oder recyclebare
Materialien.
Bringen Sie das Gerät zur Entsorgung zu einer Sammelstelle Ihrer Stadt oder Gemeinde.

Diese Sicherheitshinweise sind auch auf unserer Website www.rowenta.com verfügbar.

NL

Lees eerst zorgvuldig alle veiligheidsvoorschriften
voor ieder gebruik.

1. ALGEMENE BESCHRIJVING

A. Tangen
B. Controlelampje ON/OFF
C. Thermostaat
D. Aan/uit-schakelaar
E. Stijlplaten
F. Draaisnoeruitgang
G. Voedingskabel
H. Lock System (vergrendeling en ontgrendeling van de tangen)
I. " IONIC " systeem*

2. VEILIGHEID

• Voor uw veiligheid beantwoordt dit apparaat aan de toepasselijke normen en regelgevingen (Richtlijnen Laagspanning, Elektromagnetische Compatibiliteit, Milieu…).
• De accessoires van het apparaat worden tijdens het gebruik zeer heet. Vermijd contact met de ogen.
Zorg dat het netsnoer nooit in contact komt met de hete delen van het apparaat.
• Controleer of de spanning van uw elektriciteitsinstallatie overeenkomt met die van het apparaat. Een verkeerde aansluiting kan onherstelbare schade veroorzaken die niet door de garantie gedekt wordt.

• Voor extra bescherming wordt aanbevolen om een aardlekschakelaar te installeren met een differentiaalstroom van maximaal 30 mA in het elektrische circuit van de badkamer. Vraag de installateur voor meer advies.

- Houd het apparaat uit de buurt van jonge kinderen, in het bijzonder tijdens de werking en het afkoelen.
- Als het apparaat op de voeding is aangesloten, laat het nooit zonder toezicht achter.
- Plaats het apparaat altijd met de stander, indien aanwezig, op een warmtebestendig, stabiel en vlak oppervlak.
• De installatie van het apparaat en het gebruik moeten echter beantwoorden aan de in uw land geldende normen.

• WAARSCHUWING: gebruik dit apparaat niet in de buurt van badkuipen, douches, wasbakken of andere water bevattende reservoirs.

• Wanneer het apparaat gebruikt wordt in een badkamer, haal dan de stekker na gebruik uit het stopcontact, aangezien de nabijheid van water gevaar oplevert zelfs wanneer het apparaat is uitgeschakeld.

• Dit apparaat is niet bedoeld om zonder hulp of toezicht gebruikt te worden door kinderen of andere personen, indien hun fysieke, zintuiglijke of mentale vermogen hen niet in staat stellen dit apparaat op een veilige wijze te gebruiken, tenzij zij van tevoren instructies hebben ontvangen betreffende het gebruik van dit apparaat door een verantwoordelijke persoon. Er moet toezicht zijn op kinderen zodat zij niet met het apparaat kunnen spelen.

• Dit apparaat mag gebruikt worden door kinderen vanaf 8 jaar, personen met verminderde fysieke, mentale of zintuiglijke capaciteiten en personen die weinig ervaring of kennis hebben op voorwaarde dat ze onder de supervisie staan van een persoon die verantwoordelijk is voor hen of ze genoeg richtlijnen gekregen hebben om het apparaat veilig te kunnen hanteren en de gevaren kennen. Kinderen mogen niet met dit apparaat spelen. Schoonmaaken onderhoudswerkzaamheden mogen nooit door kinderen zonder toezicht uitgevoerd worden.

• Indien het netsnoer beschadigd is, moet het vervangen worden door de fabrikant, diens servicedienst of een persoon met een gelijkwaardige kwalificatie, om gevaarlijke situaties te voorkomen.

• Gebruik het apparaat niet meer en neem contact op met een erkende Servicedienst indien:
- het apparaat gevallen is
- het niet meer normaal werkt.
• Het apparaat is voorzien van een beveiligingssysteem tegen oververhitting. In geval van oververhitting (bijvoorbeeld omdat het rooster aan de achterzijde vuil is), schakelt het apparaat zich automatisch uit: neem contact op met de consumentenservice.
• De stekker moet uit het stopcontact gehaald worden:
- vóór het reinigen en onderhoud van het apparaat
- bij storingen tijdens het gebruik
- zodra u het apparaat niet meer gebruikt.
• Niet gebruiken wanneer het netsnoer beschadigd is.
• Niet in water onderdompelen of onder de kraan houden, ook niet voor het reinigen.
• Niet vasthouden met vochtige handen.
• Niet bij het kastje vasthouden wanneer dit heet is, maar aan de handgreep.
• De stekker niet uit het stopcontact halen door aan het snoer te trekken, maar alleen via de stekker.
• Geen verlengsnoer gebruiken.
• Niet reinigen met schurende of corrosieve middelen.
• Niet gebruiken bij temperaturen onder 0 °C en boven 35 °C.

GARANTIE:

Dit apparaat is alleen bestemd voor huishoudelijk gebruik. Het kan niet voor bedrijfsmatige doeleinden gebruikt worden.
De garantie is niet geldig in geval van een oneigenlijk gebruik.

3. IN GEBRUIK NEMEN

1. Lock System (fig 1): trek het « Lock System » naar achteren om de klemmen te openen. Voor het vergrendelen van de klemmen: sluit de klemmen en duw het « Lock System » naar voren.
2. Zet het apparaat aan.
3. Zet de aan/uit-schakelaar in stand I. (D)
4. De temperatuur van uw apparaat stijgt heel snel (klaar voor gebruik binnen 30 seconden), en deze blijft tijdens gebruik continu stabiel. (fig. 2)
5. Selecteer de ideale temperatuur voor uw haar met behulp van de -/+ knoppen (fig. 3): druk op de – knop om de temperatuur te verlagen of op de + knop om de temperatuur te verhogen. De temperatuurindicator knippert totdat de gewenste temperatuur bereikt wordt.
6. Na gebruik: Om het apparaat uit te zetten zet de aan/uit-schakelaar in stand 0. Sluit de klemmen, gebruik het "Lock System", neem de stekker uit het stopcontact en laat het apparaat volledig afkoelen voordat u het opbergt (D).

Volg onderstaande tips om de aan uw haar aangepaste stijltemperatuur te bepalen:
• De temperatuur wordt in het groen aangegeven: van 130°C tot 200°C (130 – 150 – 170 – 200) voor beschadigd, fijn, gekleurd of gebleekt haar.
• De temperatuur wordt in het rood aangegeven: 230ºC voor gezond, resistent en stevig haar.

NB: Om vergissingen in de handelingen tegen te gaan (als er per ongeluk tijdens gebruik op de +/- knoppen wordt gedrukt) is dit apparaat uitgerust met een vergrendelingsbeveiliging.
Als u het temperatuurniveau tijdens gebruik wilt vergrendelen, dient u 2 seconden lang op de + of – knop te drukken. De instelling wordt vergrendeld, er verschijnt een hangslotje op het display.
Als u de temperatuur van het apparaat wilt wijzigen, moet u het ontgrendelen. Druk dan weer 2 seconden op de + of – knop. De instelling wordt ontgrendeld, het hangslotje verdwijnt van het display.
U kunt de temperatuur wijzigen door op de +/- knoppen te drukken.

Automatisch stoppen van het apparaat:
Voor uw veiligheid is dit apparaat uitgerust met een automatische uitschakeling na verloop van 60 min. Als u het apparaat weer aan wilt zetten, ga dan naar de paragraaf GEBRUIK.

4. GEBRUIK

4.1 - Hoe kan ik mijn haar stijl maken?

Het haar moet ontklit, schoon en droog zijn.
• Het apparaat niet gebruiken voor synthetisch haar (pruiken, staarten enz.)
• Pak een kleine lok haar van een paar centimeter breed, kam deze en plaats deze tussen de tangen. Klem het haar stevig tussen de platen, en laat het apparaat langzaam van de basis naar beneden glijden.
• De keramische coating van de platen beschermt uw haar tegen te hoge temperaturen, dankzij een gelijkmatige verdeling van de warmte.
• Wacht tot het gladgestreken haar is afgekoeld voordat u het afwerkt.

4.2 - Hoe krijg ik krullen en kan ik mijn kapsel stylen?:

Krultechniek:
1. Leg een plukje haar vanaf de wortel tussen de platen (zoals bij het stijlmaken). (Fig. 4)
2. Draai het apparaat zodat hij voor de helft ronddraait (180°). (Fig. 5)
3. Beweeg het apparaat langzaam naar beneden, tot in de puntjes van het haar. Verwijder het apparaat uit uw haar, de krul wordt gevormd. (Fig. 6)

5. ONDERHOUD

OPGELET ! : Na gebruik het apparaat uitzetten, en volledig laten afkoelen voordat u het opbergt.
• Om het apparaat te reinigen : uitzetten, een vochtige doek eroverheen halen en met een droge doek afdrogen.

6. IN GEVAL VAN PROBLEMEN

• De stijling is niet perfect.
- Druk de stijlplaten steviger op de haarlok.
- Laat de stijltang langzamer over het haar glijden.
- Verhoog de temperatuur met de "+" knop.

• Kunt u de temperatuur niet regelen?
- Controleer of de temperatuur niet vergrendeld is.

• De bovenste plaat beweegt.
- Dit is normaal, het toestel werd voorzien van een beweeglijke plaat voor een nog beter stijlresultaat.

• Het toestel schakelt na een bepaalde tijd automatisch uit.
- Dit is normaal, het toestel werd voorzien van een automatisch uitschakelsysteem. Raadpleeg paragraaf "automatische uitschakeling".

7. WEES VRIENDELIJK VOOR HET MILIEU!

Uw apparaat bevat veel materialen die hergebruikt of gerecycleerd
kunnen worden.
Breng het naar een hiervoor bedoeld verzamelpunt of een erkende servicedienst voor verwerking hiervan.

Deze voorschriften kunt u nalezen op onze website www.rowenta.com.

IT

Leggere attentamente le istruzioni d'uso e i consigli
di sicurezza prima di utilizzare l'apparecchio.

1. DESCRIZIONE GENERALE

A. Pinze
B. Indicatore luminoso ON/OFF
C. Termostato
D. Interruttore On/Off
E. Piastre liscianti
F. Uscita del cavo avvolgibile
G. Cavo di alimentazione
H. Lock System (blocco e sblocco delle pinze)
I. Sistema "IONIC"*

2. SICUREZZA

• Per la vostra sicurezza, questo apparecchio è conforme alle norme e normative applicabili (Direttive Bassa Tensione, Compatibilità elettromagnetica, Ambiente,…).
• Gli accessori dell'apparecchio diventano molto caldi durante l'uso. Evitate il contatto con la pelle. Assicuratevi che il cavo d'alimentazione non sia mai a contatto con le parti calde dell'apparecchio.
• Verificate che la tensione del vostro impianto elettrico corrisponda a quella dell'apparecchio. Qualsiasi errore di collegamento all'alimentazione può causare danni irreversibili non coperti dalla garanzia.

• Per una protezione ulteriore, si consiglia l'installazione nella rete del bagno di un dispositivo a corrente residua (RCD) con una corrente residua nominale non eccedente i 30 mA. Contattare un installatore per consigli e chiarimenti.

- Rischio di ustioni. Tenere l'apparecchio fuori dalla portata dei bambini piccoli, in particolare durante l'uso e il raffreddamento.
- Non lasciare l'apparecchio incustodito quando è collegato alla presa di corrente.
- Posizionare l'apparecchio e il suo supporto, se presente, esclusivamente su una superficie piana, stabile e resistente al calore.
• L'installazione dell'apparecchio e il suo utilizzo devono tuttavia essere conformi alle norme in vigore nel vostro paese.

• AVVERTIMENTO: Non utilizzare l'apparecchio vicino a vasche da bagno, docce, lavabi o altri contenitori d'acqua.

• Dopo l'utilizzo in una stanza da bagno, scollegare l'apparecchio dalla presa per evitare danni dal contatto eventuale con acqua o altri liquidi.

• Questo apparecchio non deve essere utilizzato da persone (compresi i bambini) con capacità fisiche, sensoriali o mentali ridotte o da persone prive di esperienza o di conoscenza, a meno che una persona responsabile della loro sicurezza li sorvegli o li abbia preventivamente informati sull'utilizzo dell'apparecchio. È opportuno sorvegliare i bambini per assicurarsi che non giochino con l'apparecchio.

• Il presente apparecchio può essere utilizzato da bambini di età superiore a 8 anni e da persone con ridotte capacità fisiche, mentali e sensoriali o non dotate di un livello adeguato di formazione e competenze solo nel caso in cui abbiano ricevuto un'apposita supervisione o istruzioni inerenti all'uso sicuro dell'apparecchio e siano pienamente consapevoli dei pericoli ad esso connessi. I bambini devono astenersi dal giocare con questo apparecchio. La pulizia dell'apparecchio e le relative operazioni di manutenzione non devono essere eseguite da bambini senza la supervisione di un adulto.

• Se il cavo d'alimentazione è danneggiato, deve essere sostituito dal fabbricante, dal suo servizio assistenza o da persone con qualifica simile per evitare pericoli.

• Non utilizzate l'apparecchio e contattate un Centro Assistenza autorizzato se: l'apparecchio è caduto, se non funziona normalmente.
• L'apparecchio è dotato di un sistema di sicurezza termica. In caso di surriscaldamento (dovuto per esempio alla griglia posteriore ostruita), l'apparecchio si spegnerà automaticamente: contattate il Servizio Assistenza.
• L'apparecchio deve essere staccato dalla corrente: prima di operazioni di pulizia e manutenzione, in caso di anomalia di funzionamento, non appena avete terminato di utilizzarlo.
• Non utilizzare se il cavo è danneggiato.
• Non immergerlo né passarlo sotto l'acqua, nemmeno per la pulizia.
• Non tenerlo con le mani umide.
• Non tenerlo per la carcassa che è calda, ma usare l'impugnatura.
• Non staccare l'apparecchio dalla corrente tirando il cavo, ma afferrare la spina ed estrarla dalla presa.
• Non usare prolunghe elettriche.
• Non pulire con prodotti abrasivi o corrosivi.
• Non usare con temperatura inferiori a 0 °C e superiori a 35 °C.

GARANZIA

Questo apparecchio è destinato esclusivamente ad un uso domestico.
Non può essere utilizzato a scopi professionali.
La garanzia diventa nulla e non valida in caso di uso non corretto.

3. MESSA IN FUNZIONE

1. Lock System (Fig 1) : Per aprire le pinze, tirare all'indietro il « Lock System ».
Per bloccare le pinze: chiudete le pinze e spingete il "Lock System" in avanti.
2. Collegare l'apparecchio alla rete elettrica.
3. Portare l'interruttore On/Off sulla posizione 1. (D)
4. La temperatura dell'apparecchio aumenta molto rapidamente (messa a disposizione inferiore a 30 secondi) e rimane stabile durante l'uso. (fig. 2)
5. Scegliere la temperatura ideale per il tipo di capelli con i pulsanti -/+ (fig. 3) : premere il pulsante - per diminuire la temperatura o il pulsante + per aumentarla. L'indicatore di temperatura lampeggia fino a quando non viene raggiunta la temperatura selezionata.
6. Dopo l'uso: Mettete l'interruttore on/off (D) sulla posizione off (0), chiudete le pinze, utilizzate il "Lock System", staccate l'apparecchio dalla corrente e lasciatelo raffreddare completamente prima di ritirarlo.

Ecco alcuni consigli per determinare la temperatura di stiratura più adatta ai propri capelli:
• Display di temperatura verde: da 130 a 200°C (130 – 150 – 170 – 200) per capelli fragili, fini, colorati, scoloriti.
• Display di temperatura rosso: 230°C per capelli sani, resistenti, robusti.

NB: Per evitare qualsiasi errore di manipolazione (ad esempio, attivazione involontaria dei pulsanti +/- durante l'uso) l'apparecchio è dotato di una funzione di sicurezza. Per bloccare la temperatura raggiunta durante l'uso, premere il pulsante + o il pulsante – per 2 secondi. La vostra regolazione si blocca, sullo schermo compare un lucchetto.
Per modificare la temperatura, occorre sbloccare l'apparecchio: premere di nuovo per 2 secondi i pulsanti + o -. La vostra regolazione si sblocca, dallo schermo scompare il lucchetto. Potete modificare la temperatura premendo i pulsanti +/-.

Spegnimento automatico dell'apparecchio:
Per la vostra sicurezza il presente apparecchio è dotato di un sistema di spegnimento automatico dopo 60 min. Per riaccenderlo si veda il paragrafo AVVIAMENTO.

4. ISTRUZIONI PER L'USO

4.1 - Come si effettua la stiratura

I capelli devono essere ben districati, puliti e asciutti.
• Non utilizzare l'apparecchio su capelli sintetici (parrucche, ciocche aggiunte…).
• Formare una ciocca di qualche centimetro di larghezza, pettinarla e infilarla tra le piastre. Stringere la ciocca di capelli tra le piastre e far scivolare l'apparecchio lentamente, dalla radice alla punta dei capelli.
• Se i capelli sono molto folti o ricci, è possibile ottimizzare il risultato vaporizzando un po' d'acqua sulle ciocche prima di stirarle.
• Il rivestimento di ceramica delle piastre protegge i capelli dalla temperatura eccessiva, grazie a una ripartizione uniforme del calore.
• Attendere che i capelli stirati si raffreddino prima di procedere all'acconciatura.

4.2 - Come si arricciano i capelli per ottenere un'acconciatura elegante:

Tecnica di arricciamento:
1. Inserire la ciocca tra le piastre, in prossimità della radice (come per la stiratura). (Fig. 4)
2. Far compiere all'apparecchio un mezzo giro (girarlo di 180°). (Fig. 5)
3. Scendere lentamente fino alla punta dei capelli. Togliere l'apparecchio: si sarà formato un riccio. (Fig. 6)

5. MANUTENZIONE

ATTENZIONE! Scollegare sempre l'apparecchio e lasciarlo raffreddare prima di pulirlo.
• Per pulire l'apparecchio: scollegarlo, passarlo con un panno umido ed asciugarlo con un panno asciutto.

6. IN CASO DI PROBLEMA

• La stiratura non è efficace.
- Stringere più saldamente le piastre stiracapelli sulla ciocca.
- Far scorrere l'apparecchio più lentamente.
- Aumentare la temperatura con il pulsante "+".

• È impossibile modificare le temperature.
- Verificare che il livello di temperatura non sia bloccato.

• La piastra superiore non è fissa.
- È normale: l'apparecchio è dotato di una piastra mobile per una stiratura più efficace.

• Trascorso un po' di tempo l'apparecchio si spegne da solo.
- È normale: l'apparecchio è dotato di un sistema di arresto automatico.
Consultare il paragrafo "Arresto automatico".

7. CONTRIBUIAMO ALLA PROTEZIONE DELL'AMBIENTE!

L'apparecchio contiene numerosi materiali valorizzabili o riciclabili.
Portatelo in un punto di raccolta, o in sua mancanza, in un centro assistenza autorizzato affinché venga effettuato il trattamento più opportuno.

Le presenti istruzioni d'uso sono anche disponibili sul nostro sito web www.rowenta.com

ES

Lea atentamente el modo de empleo así como los consejos
de seguridad antes de utilizar este aparato.

1. DESCRIPCIÓN GENERAL

A. Pinzas
B. Indicador luminoso ON/OFF
C. Termostato
D. Interruptor funcionamiento/parada
E. Placas alisadoras
F. Salida de cable rotativa
G. Cable de alimentación
H. Lock System (bloqueo y desbloqueo de pinzas)
I. Sistema « IONIC »*

2. INSTRUCCIONES DE SEGURIDAD

• Por su seguridad, este aparato cumple las normas y disposiciones aplicables (Directivas de Baja Tensión, Compatibilidad Electromagnética, Medio ambiente…).
• Los accesorios del aparato alcanzan una elevada temperatura durante su uso. Evite el contacto con la piel. Asegúrese de que el cable de alimentación no se encuentre nunca en contacto con las partes calientes del aparato.
• Asegúrese de que la tensión de su instalación eléctrica se corresponde con la de su aparato. Cualquier error de conexión puede causar daños irreversibles que no cubre la garantía.

• Para mayor protección, en el circuito eléctrico que alimenta al baño es recomendable instalar un dispositivo de corriente residual (RCD) con una corriente operativa residual nominal de como máximo 30 mA. Consulte a su instalador para que le asesore.

- Peligro de quemaduras. Mantenga el aparto fuera del alcance de los niños pequeño, especialmente durante su uso y mientras se enfría.
- No deje nunca el aparato desatendido mientras está conectado a la red eléctrica.
- Coloque siempre el aparato con el soporte, si procede, sobre una superficie plana, estable y termorresistente.
• La instalación del aparato y su uso debe cumplir no obstante las normas en vigor en su país.

• ADVERTENCIA: no utilice el electrodoméstico cerca de bañeras, duchas, lavabos u otros elementos que contengan agua.

• Cuando esté utilizando el electrodoméstico en el baño, desenchúfelo después de su uso, pues su proximidad al agua supone un riesgo incluso estando apagado.

• Este aparato no está diseñado para ser utilizado por personas (incluidos los niños) cuyas capacidades físicas, sensoriales o mentales sean reducidas, o por personas carentes de experiencia o de conocimiento, salvo si éstas han contado por medio de una persona responsable de su seguridad, con una vigilancia o con instrucciones previas relativas al uso del aparato. Se recomienda vigilar a los niños para asegurarse de que no juegan con el aparato.

• Este electrodoméstico puede ser usado por niños de 8 años en adelante y por personas con discapacidades físicas, sensoriales o mentales o por falta de conocimientos y experiencia en el manejo de este tipo de aparatos, siempre que cuenten con supervisión o hayan recibido instrucciones sobre el uso seguro del electrodoméstico y entiendan los riesgos que implica. Los niños no deberían jugar con el aparato. La limpieza y el mantenimiento de usuario no deben realizarlas niños sin supervisión.

• En caso de que el cable de alimentación esté dañado, éste deberá ser sustituido por el fabricante, su servicio postventa o por personas cualificadas con el fin de evitar cualquier peligro.

• No utilice el aparato y contacte con un Centro de Servicio Autorizado si su aparato ha caído al suelo o si no funciona normalmente.
• El aparato está equipado con un sistema de seguridad térmica. En caso de sobrecalentamiento (debida por ejemplo a la suciedad de la rejilla posterior), el aparato se detendrá automáticamente: contacte con el Servicio postventa.
• El aparato debe desconectarse antes de su limpieza y mantenimiento, en caso de anomalías en su funcionamiento, una vez que haya terminado de utilizarlo.
• No lo utilice si el cable está dañado.
• No sumerja ni pase el aparato por el agua, ni siquiera para limpiarlo.
• No lo sujete con las manos húmedas.
• No lo sujete por la carcasa que está caliente, sino por el asa.
• No lo desconecte tirando del cable, sino tirando del enchufe.
• No utilice ningún alargador eléctrico.
• No lo limpie con productos abrasivos o corrosivos.
• No lo utilice con una temperatura inferior a 0ºC ni superior a 35ºC.

GARANTÍA:

Su aparato está destinado únicamente a un uso doméstico.
No puede utilizarse con fines profesionales.
La garantía quedará anulada y dejará de ser válida en caso de un uso incorrecto.

3. PUESTA EN SERVICIO

1. Lock System (fig. 1) : Para abrir las pinzas, tire del «Lock System» hacia atrás.
Para bloquear las pinzas: cierre las pinzas y desplace el "Lock System" hacia adelante.
2. Conecte el aparato.
3. Coloque el interruptor funcionamiento / parada en la posición 1. (D)
4 Su aparato sube en temperatura muy rápidamente (puesta a disposición de menos de 30 segundos), esta temperatura se mantiene estable a todo lo largo de la utilización. (fig. 2)
5. Seleccione la temperatura ideal para su cabello mediante los botones -/+ (fig. 3): Pulse el botón – para reducir la temperatura o el botón + para aumentarla. El indicador de temperatura parpadea hasta alcanzar la temperatura seleccionada.
6. Después de utilizarlo: Coloque el interruptor on/off (D) en posición off (0), cierre las pinzas, utilice el "Lock System", desconecte el aparato y espere a que se haya enfriado completamente antes de guardarlo.

Siga los siguientes consejos para seleccionar la temperatura adecuada a su cabello:
• La temperatura se muestra en verde: de 130°C a 200°C (130 – 150 – 170 – 200) para cabello dañado, fino, teñido o desteñido.
• La temperatura se muestra en rojo: 230°C para un cabello sano, resistente y fuerte.

NB: Para evitar todo error de manipulación (pulsaciones involuntarias de los botones +/- durante la utilización) este aparato está equipado con una función bloqueo.
Si desea bloquear su nivel de temperatura durante la utilización, pulse el botón + o el botón – durante 2 segundos. Su ajuste quedará bloqueado y aparecerá un candado en la pantalla.
Si desea modificar la temperatura de su aparato, tendrá que desbloquearlo: pulse de nuevo durante 2 segundos el botón + o el botón -. Su ajuste se desbloqueará y el candado desaparecerá de la pantalla.
Puede modificar la temperatura pulsando los botones +/-.

Parada automática del aparato:
Para su seguridad, este aparato está equipado con un sistema de apagado automático después transcurrir 60 minutos. Si desea volver a encender el aparato, consulte el apartado ENCENDIDO.

4. UTILIZACIÓN

4.1 - ¿Cómo alisar el cabello?

Los cabellos deben estar desenredados, limpios y secos.
• No utilizar el aparato sobre cabellos sintéticos (películas, extensiones…).
• Forme una pequeña mecha de algunos centímetros de ancho, péinela y colóquela entre las placas. Apriete firmemente los cabellos entre las placas y haga deslizar el aparato lentamente, de la raíz a la punta de los cabellos.
• El revestimiento cerámico de las placas protege sus cabellos contra los excesos de temperatura, gracias a una repartición uniforme del calor.
• Esperar a que los cabellos alisados estén fríos antes de peinarlos.

4.2 - ¿Cómo moldear los rizos, estilizar su peinado? :

Técnica de rizado:
1. Introducir el mechón de pelo entre las placas, desde la raíz (como se hace para el alisado). (Fig. 4)
2. Girar el aparato haciéndole dar medio giro (180°). (Fig. 5)
3. Descienda lentamente hasta la punta del cabello. Al retirar el aparato, el rizo toma forma. (Fig. 6)

5. MANTENIMIENTO

¡ATENCIÓN!: Desconectar siempre el aparato y dejarlo enfriar antes de limpiarlo.
• Para limpiar el aparato: desconéctelo, pase un paño húmedo y séquelo con un paño seco.

6. EN CASO DE PROBLEMAS

• El resultado del alisado no es el deseado:
- Apriete más al cerrar las placas alisadoras sobre el mechón de pelo.
- Gire el aparato más despacio.
- Aumente la temperatura con el botón "+".

• No se puede cambiar las temperaturas:
- Compruebe que el nivel de temperatura no está bloqueado.

• La placa superior no es fija:
- Es normal, el aparato dispone de una placa móvil para una mayor eficacia de alisado.

• El aparato se apaga solo al cabo de un cierto tiempo:
- Es normal, el aparato incorpora un sistema de apagado automático.
Consulte la sección "apagado automático".

7. ¡COLABOREMOS EN LA PROTECCIÓN DEL MEDIO AMBIENTE!

Su aparato contiene un gran número de materiales valorizables o
reciclables.
Llévelo a un punto de recogida o en su defecto a un servicio técnico autorizado para que realice su tratamiento.

Estas instrucciones también están disponibles en nuestra web www.rowenta.com.

PT

Leia atentamente o manual de instruções e siga as instruções
de segurança antes da primeira utilização.

1. DESCRIÇÃO GERAL

A. Pinças
B. Indicador luminoso de funcionamento ON/OFF
C. Thermóstato
D. Interruptor ligar/desligar
E. Placas alisadoras
F. Saída do cabo rotativo
G. Cabo de alimentação
H. Lock System (bloqueio e desbloqueio das pinças)
I. Sistema «IONIC»*

2. SEGURANÇA

• Para sua segurança, este aparelho está em conformidade com as normas e regulamentos aplicáveis (Directivas Baixa Tensão, Compatibilidade Electromagnética, Meio Ambiente…).
• Os acessórios do aparelho ficam muito quentes no decorrer da sua utilização. Evite o contacto com a pele. Certifique-se que o cabo de alimentação nunca entra em contacto com as partes quentes do aparelho.
• Verifique se a tensão da sua instalação eléctrica é compatível com a do seu aparelho. Qualquer erro de ligação pode causar danos irreversíveis que não estão cobertos pela garantia.

• Para protecção adicional, recomenda-se a instalação de um dispositivo de corrente residual (RCD) com uma corrente nominal de operação residual não superior a 30 mA no circuito eléctrico que fornece energia à casa de banho. Peça conselho ao técnico que efectuar a instalação.

- Risco de queimadura. Mantenha o aparelho fora do alcance das crianças, especialmente durante o período de utilização e arrefecimento.
- Quando o aparelho estiver ligado à corrente, nunca o deixe sem supervisão.
- Coloque sempre o aparelho com o suporte, se existente, numa superfície plana e estável, resistente ao calor.
• A instalação do aparelho bem como a sua utilização devem, no entanto, estar em conformidade com as normas em vigor no seu país.

• ADVERTÊNCIA: Não utilize este aparelho perto de banheiras, chuveiros, lavatórios ou outros recipientes com água.

• Quando o aparelho é utilizado na casa de banho, desligue-o da corrente após cada utilização, uma vez que a proximidade de água representa um perigo mesmo quando o aparelho está desligado.

• Este aparelho não foi concebido para ser utilizado por pessoas (incluindo crianças) cujas capacidades físicas, sensoriais ou mentais se encontram reduzidas, ou por pessoas com falta de experiência ou conhecimento, a não ser que tenham sido devidamente acompanhadas e instruídas sobre a correcta utilização do aparelho, pela pessoa responsável pela sua segurança. É importante vigiar as crianças por forma a garantir que as mesmas não brinquem com o aparelho.

• Este electrodoméstico puede ser usado por niños de 8 años en adelante y por personas con discapacidades físicas, sensoriales o mentales o por falta de conocimientos y experiencia en el manejo de este tipo de aparatos, siempre que cuenten con supervisión o hayan recibido instrucciones sobre el uso seguro del electrodoméstico y entiendan los riesgos que implica. Los niños no deberían jugar con el aparato. La limpieza y el mantenimiento de usuario no deben realizarlas niños sin supervisión.

• Se o cabo de alimentação se encontrar de alguma forma danificado, deverá ser substituído pelo fabricante, Serviço de Assistência Técnica ou por um técnico qualificado por forma a evitar qualquer situação de perigo para o utilizador.

• Não utilize o seu aparelho e contacte um Serviço de Assistência Técnica autorizado se: o aparelho tiver caído ao chão ou não estiver a funcionar correctamente.
• O aparelho está equipado com um sistema de segurança térmica. No caso de sobreaquecimento (devido, por exemplo, à obstrução da grelha traseira), o aparelho pára automaticamente: contacte o Serviço de Assistência Técnica autorizado.
• O aparelho deve ser desligado: antes de proceder a qualquer operação de limpeza ou manutenção, no caso de anomalia de funcionamento, após cada utilização.
• Não utilizar se o cabo se encontrar de alguma forma danificado.
• Não mergulhar nem passar por água, mesmo que seja para a limpeza.
• Não segurar com as mãos húmidas.
• Não segurar na caixa de comandos, que está quente, mas sim pela pega.
• Não desligar puxando pelo cabo, mas sim retirando a ficha da tomada.
• Não utilizar uma extensão eléctrica.
• Não limpar com produtos abrasivos ou corrosivos.
• Não utilizar a temperaturas inferiores a 0 °C nem superiores a 35 °C.

GARANTIA:

O seu aparelho destina-se apenas a uma utilização doméstica.
Não pode ser utilizado para fins profissionais.
A garantia torna-se nula e inválida no caso de uma utilização incorrecta.

3. ANTES DA PRIMEIRA UTILIZAÇÃO

1. Lock System (Fig. 1) : Para abrir as pinças, puxe o "Lock System" para trás.
Para bloquear as pinças: feche as pinças e empurre o "Lock System" para a frente.
2. Ligue o aparelho.
3. Coloque o interruptor ligar/desligar na posição 1. (D)
4. A temperatura do aparelho aumenta muito rapidamente (tempo de espera inferior a 30 segundos), esta fica estável durante a utilização. (fig 2)
5. Seleccione a temperatura ideal para os seus cabelos com a ajuda dos botões -/+ (fig. 3): pressione o botão – para diminuir a temperatura ou o botão + para a aumentar. O indicador de temperatura pisca até se atingir a temperatura seleccionada.
6. Após a utilização: Ajuste o interruptor ligar/desligar (D) para a posição desligar (0), feche as pinças, utilize o «Lock System», desligue o aparelho e deixe-o arrefecer completamente antes de o arrumar.

Para determinar a temperatura de alisamento mais adaptada ao seu cabelo, eis alguns conselhos:
• Temperatura apresentada a verde: de 130°C a 200°C (130 – 150 – 170 – 200) para cabelo fragilizado, fino, pintado, descolorado.
• Temperatura apresentada a vermelho: 230°C para um cabelo saudável, resistente e robusto

NB: Para evitar qualquer erro de manuseamento (pressão involuntária nos botões +/- durante a utilização) este aparelho está equipado com uma função de bloqueio.
Se deseja bloquear o nível de temperatura durante a utilização, pressione o botão + ou o botão – durante 2 segundos. A sua regulação fica bloqueada e um cadeado aparece no ecrã.
Se desejar alterar a temperatura do seu a parelho, será necessário desbloqueá-lo: pressione de novo durante 2 segundos o botão + ou o botão -.
A sua regulação fica desbloqueada e o cadeado desaparece do ecrã.
Pode alterar a temperatura premindo os botões +/-.

Paragem automática do aparelho:
Para sua segurança, o aparelho está equipado com um sistema de paragem automática ao fim de 60 minutos. Se desejar colocá-lo novamente em funcionamento, consulte o parágrafo FUNCIONAMENTO.

4. UTILIZAÇÃO

4.1 - Como alisar o cabelo?

Os cabelos devem estar desembaraçados, lavados e secos.
• Não utilizar o aparelho sobre cabelos sintéticos (perucas, extensões…).
• Forme uma pequena madeixa de alguns centímetros de largura, penteie-a e coloque-a entre as placas. Aperte firmemente os cabelos entre as placas e faça deslizar o aparelho lentamente, partindo da raiz até à ponta dos cabelos.
• O revestimento cerâmico das placas protege os cabelos contra os excessos de temperatura, graças a uma repartição uniforme do calor.
• Aguardar que os cabelos alisados arrefeçam antes de os pentear.

4.2 - Como fazer caracóis e estilizar o seu penteado? :

Técnica de encaracolamento:
1. Coloque a madeixa de cabelo entre as placas, a partir da raiz (como procede para o alisamento). (Fig. 4)
2. Rode o aparelho dando meia-volta (180°). (Fig. 5)
3. Deslize lentamente até à ponta dos cabelos. Retire o aparelho, o caracol toma forma. (Fig. 6)

5. MANUTENÇÃO

ATENÇÃO!: Desligar sempre o aparelho e deixá-lo arrefecer antes de o limpar.
• Para limpar o aparelho: desligue-o, passe um pano húmido e seque com um pano seco.

6. NO CASO DA OCORRÊNCIA DE PROBLEMAS

• Não ficou satisfeita com o resultado:
- Exerça mais pressão com o alisador sobre a madeixa de cabelo.
- Faça deslizar o aparelho mais lentamente.
- Aumente a temperatura com a ajuda do botão « + ».

• Não consegue alterar a temperatura?
- Verifique se o nível de temperatura não está bloqueado.

• A placa superior não está fixa.
- É normal, o aparelho está equipado com uma placa móvel para um alisamento mais eficaz.

• O aparelho desliga sozinho ao fim de algum tempo:
- É normal, este aparelho está equipado com um sistema de paragem automática.
Consulte o parágrafo « paragem automática ».

7. PROTECÇÃO DO MEIO AMBIENTE EM PRIMEIRO LUGAR!

O seu aparelho contém materiais que podem ser recuperados ou
reciclados.
Entregue-o num ponto de recolha para possibilitar o seu tratamento.

Estas instrucciones también están disponibles en nuestra web www.rowenta.com.

EL

Διαβάστε προσεκτικά τις οδηγίες χρήσης καθώς
και τις οδηγίες ασφαλείας πριν από οιαδήποτε χρήση.

1. ΓΕΝΙΚΗ ΠΕΡΙΓΡΑΦΗ

Α. Λαβίδες
Β. Φωτεινή ένδειξη ενεργοποίησης της συσκευής ON/OFF
C. θερμοστάτης
D. Διακόπτης On/Off
Ε. Σίδερο ισιώματος
F. Έξοδος του περιστροφικού καλωδίου
G. Καλώδιο τροφοδότησης
Η. Σύστημα Lock (ασφάλισης και απασφάλισης των πλακών)
Ι. Σύστημα « IONIC »*

2. ΣΥΜΒΟΥΛΕΣ ΑΣΦΑΛΕΙΑΣ

• Για την ασφάλειά σας, η παρούσα συσκευή έχει κατασκευαστεί σύμφωνα με τα εφαρμοστέα πρότυπα και κανονισμούς (Οδηγίες για Χαμηλή τάση, Ηλεκτρομαγνητική Συμβατότητα, Περιβάλλον…).
• Τα εξαρτήματα της συσκευής θερμαίνονται σε πολύ μεγάλο βαθμό κατά τη χρήση. Να αποφεύγετε την επαφή με το δέρμα. Φροντίστε το ηλεκτρικό καλώδιο να μην έρχεται ποτέ σε επαφή με τα θερμαινόμενα μέρη της συσκευής.
• Βεβαιωθείτε ότι η τάση που αναγράφεται πάνω στη συσκευή σας είναι ίδια με αυτήν της ηλεκτρικής σας εγκατάστασης. Κάθε σφάλμα σύνδεσης είναι πιθανό να προκαλέσει μη αντιστρεπτές βλάβες που δεν καλύπτονται από την εγγύηση.

• Για επιπλέον προστασία, η εγκατάσταση μίας διάταξης παραμένοντος ρεύματος (RCD) με ονομαστικό παραμένον ρεύμα λειτουργίας που δεν υπερβαίνει τα 30 mA συνιστάται για το ηλεκτρικό κύκλωμα παροχής στο μπάνιο. Για συμβουλές απευθυνθείτε στον τεχνικό εγκατάστασης.

– Κίνδυνος εγκαύματος. Κρατήστε τη συσκευή μακριά από μικρά παιδιά, ιδιαίτερα όταν τη χρησιμοποιείτε και όταν δεν έχει ακόμα κρυώσει.
– Μην αφήνετε ποτέ τη συσκευή χωρίς επίβλεψη όταν είναι συνδεδεμένη στην πρίζα.
– Τοποθετείτε πάντα τη συσκευή μαζί με τη βάση της, εάν υπάρχει, σε σταθερή, επίπεδη επιφάνεια ανθεκτική στη θερμότητα.
• Η εγκατάσταση και χρήση της συσκευής θα πρέπει ωστόσο να συμμορφώνονται με τα πρότυπα που ισχύουν στη χώρα σας.

• ΠΡΟΕΙΔΟΠΟΙΗΣΗ: μην χρησιμοποιείτε αυτή τη συσκευή κοντά σε μπανιέρες, ντους, λεκάνες ή άλλα δοχεία που περιέχουν νερό.

• Όταν η συσκευή χρησιμοποιείται στο μπάνιο, βγάλτε την από την πρίζα όταν δεν την χρησιμοποιείτε, επειδή η μικρή απόσταση από το νερό είναι επικίνδυνη ακόμα και όταν η συσκευή είναι απενεργοποιημένη.

• Η παρούσα συσκευή δεν προορίζεται για χρήση από άτομα(συμπεριλαμβανομένων των παιδιών) των οποίων η σωματική, αισθητήρια ή πνευματική ικανότητα είναι μειωμένη, ή από άτομα χωρίς εμπειρία ή γνώση ως προς τη χρήση, εκτός εάν τα άτομα αυτά βρίσκονται υπό επίβλεψη ή ακολουθούν πρότερες οδηγίες που αφορούν στη χρήση της συσκευής από κάποιο άτομο που είναι υπεύθυνο ως προς την ασφάλειά τους. Τα παιδιά πρέπει να βρίσκονται υπό επίβλεψη προκειμένου να διασφαλιστεί ότι δεν θα χρησιμοποιήσουν τη συσκευή ως παιχνίδι.

• Αυτή η συσκευή μπορεί να χρησιμοποιηθεί από παιδιά ηλικίας από 8 ετών και πάνω και από άτομα με μειωμένες σωματικές, διανοητικές ή αντιληπτικές ικανότητες ή έλλειψη εμπειρίας και γνώσης, αν τους παρέχεται επίβλεψη ή οδηγίες όσον αφορά την ασφαλή χρήση της συσκευής και κατανοούν τους υπάρχοντες κινδύνου. Τα παιδιά δεν επιτρέπεται να παίζουν με τη συσκευή. Ο καθαρισμός και η συντήρηση από το χρήστη δεν πρέπει να γίνονται από παιδιά χωρίς επίβλεψη.

• Εάν το καλώδιο ρεύματος έχει φθαρεί, πρέπει να αντικατασταθεί από την κατασκευάστρια εταιρεία, το εξουσιοδοτημένο κέντρο σέρβις μετά την πώληση της κατασκευάστριας εταιρείας ή έναν εξειδικευμένο τεχνικό για να αποφευχθεί κάθε κίνδυνος ατυχήματος.

• Μη χρησιμοποιείτε τη συσκευή σας και επικοινωνήστε με ένα εξουσιοδοτημένο κέντρο εξυπηρέτησης πελατών εάν: η συσκευή υπέστη πτώση, εάν δεν λειτουργεί κανονικά.
• Η συσκευή διαθέτει σύστημα θερμικής ασφάλειας. Σε περίπτωση υπερθέρμανσης (που οφείλεται λ.χ. σε βούλωμα των διάκενων της πίσω σχάρας), η συσκευή θα απενεργοποιηθεί αυτομάτως: επικοινωνήστε με το κέντρο εξυπηρέτησης μετά από την πώληση
• Πρέπει να αποσυνδέετε τη συσκευή από το ρεύμα: πριν από τον καθαρισμό και τη συντήρηση, σε περίπτωση σφάλματος λειτουργίας, αφού έχετε τελειώσει να τη χρησιμοποιείτε.
• Μη χρησιμοποιείτε τη συσκευή εάν το καλώδιο έχει φθαρεί
• Μη βυθίζετε τη συσκευή μέσα σε νερό ούτε και να τη βρέχετε με νερό, ακόμα και κατά τον καθαρισμό
• Μην κρατάτε τη συσκευή με βρεγμένα χέρια.
• Μην κρατάτε τη συσκευή από το περίβλημα που είναι ζεστό, αλλά από τη χειρολαβή.
• Μην αποσυνδέετε τη συσκευή από το ρεύμα τραβώντας το καλώδιο, αλλά τραβώντας το φις από την πρίζα.
• Μη χρησιμοποιείτε ηλεκτρική μπαλαντέζα.
• Μην καθαρίζετε τη συσκευή με λειαντικά ή διαβρωτικά προϊόντα.
• Μη χρησιμοποιείτε τη συσκευή σε θερμοκρασία χαμηλότερη των 0 °C και υψηλότερη των 35 °C.

Εγγύηση:
Η συσκευή σας προορίζεται αποκλειστικά για οικιακή χρήση.
Δεν μπορεί να χρησιμοποιηθεί για επαγγελματικό σκοπό.
Η εγγύηση ακυρώνεται σε περίπτωση ακατάλληλης χρήσης

3. ΘΕΣΗ ΣΕ ΛΕΙΤΟΥΡΓΙΑ

1. Lock System (Fig 1) : Για άνοιγμα των πλακών, τραβήξτε το « Lock System » προς τα πίσω. Για ασφάλιση των λαβίδων: κλείστε τις πλάκες και πιέστε το « Lock System » προς τα εμπρός.
2. Συνδέστε τον εξοπλισμό.
3. Ρυθμίζετε τον διακόπτη On/Off στη θέση I. (D)
4. Η συσκευή ζεσταίνεται πολύ γρήγορα (έως τα 30 s είναι έτοιμη για λειτουργία) και η θερμοκρασία σε ολόκληρη την περίοδο χρήσης δεν αλλάζει. (fig 2)
5. Επιλέξτε την ιδανική θερμοκρασία για τα μαλλιά σας με τη βοήθεια των πλήκτρων -/+ (fig 3): Πατήστε το πλή- κτρο - για να μειώσετε τη θερμοκρασία ή το πλήκτρο + για να την αυξήσετε. Η ένδειξη θερμοκρασίας αναβοσβήνει μέχρι να επιτευχθεί η θερμοκρασία της επιλογής σας.
6. Μετά από τη χρήση: Τοποθετήστε τον διακόπτη On/Off (D) στη θέση Off (0), κλείστε τις λαβίδες, χρησιμοποιήστε το «Lock System», αποσυνδέστε τη συσκευή από το ρεύμα και αφήστε τη να κρυώσει εντελώς προτού την αποθηκεύσετε.

Προκειμένου να καθορίσετε τη θερμοκρασία ισιώματος που ταιριάζει καλύτερα στα μαλλιά σας, ακολουθήστε τις παρακάτω συμβουλές:
• Πράσινη προβολή θερμοκρασίας: από 130°C μέχρι 200°C (130 - 150 - 170 - 200) για εύθραυστα, λεπτά, βαμμένα μαλλιά, με ντεκαπάζ.
• Κόκκινη προβολή θερμοκρασίας: 230°C για μαλλιά υγιή, γερά, ανθεκτικά.

Αυτόματη απενεργοποίηση της συσκευής:
Για την ασφάλειά σας, η συσκευή αυτή διαθέτει ένα σύστημα αυτόματης απενεργοποίησης μετά από 60 λεπτά. Αν επιθυμείτε να την ενεργοποιήσετε ξανά, ανατρέξτε στην παράγραφο ΕΝΕΡΓΟΠΟΙΗΣΗ.

4. ΧΡΗΣΙΜΟΠΟΙΗΣΗ

4.1 – Πώς γίνεται το ίσιωμα;

Τα μαλλιά πρέπει να είναι χτενισμένα, καθαρά και στεγνά.
• Μη χρησιμοποιείτε τη συσκευή για τα τεχνητά μαλλιά (περούκες, ποστίς…).
• Δημιουργήστε τσουλούφι πάχους μερικών πόντων, χτενίστε το και τοποθετήστε το ανάμεσα στις πλάκες. Πιέστε τα μαλλιά σας με τις πλάκες και κινείστε τη συσκευή σιγανά από τις ρίζες ως τις άκρες.
• Η κεραμική επιφάνεια των πλακών με τη ρυθμιζόμενη θερμοκρασία προστατεύει τα μαλλιά από την υπερβολική θερμοκρασία.
• Επιλέξτε την ιδανική θερμοκρασία για τα μαλλιά σας με τη βοήθεια των πλήκτρων -/+ (Fig. 2): Πατήστε το πλήκτρο - για να μειώσετε τη θερμοκρασία ή το πλήκτρο + για να την αυξήσετε. Η ένδειξη θερμοκρασίας αναβοσβήνει μέχρι να επιτευχθεί η θερμοκρασία της επιλογής σας.
• Πριν χτενίσετε τα μαλλιά σας αφήστε τα ισιωμένα μαλλιά να κρυώσουν.

4.2 – Πώς γίνονται οι μπούκλες και πώς να κάνετε στάιλινγκ στα μαλλιά σας; :

Τεχνική για μπούκλες:
1. Βάλτε την τούφα ανάμεσα στις πλάκες, από τη ρίζα (όπως όταν θέλετε να τα ισιώσετε). (Fig 4)
2. Στρέψτε τη συσκευή, κάνοντας μισή περιστροφή (180°). (Fig 5)
3. Χαμηλώστε αργά, ως την άκρη των μαλλιών. Απομακρύντε τη συσκευή, η μπούκλα εμφανίζεται. (Fig 6)

5. ΣΥΝΤΗΡΗΣΗ

ΠΡΟΣΟΧΗ! Πριν καθαρίστε τη συσκευή αποσυνδέστε την από το ρεύμα και αφήστε την να κρυώσει.
• Καθαρισμός της συσκευής: Αποσυνδέστε τη συσκευή από το ρεύμα, σκουπίστε την με υγρό πανί και στεγνώστε την.

6. ΣΕ ΠΕΡΙΠΤΩΣΗ ΠΡΟΒΛΗΜΑΤΟΣ

• Το ίσιωμα δεν είναι αρκετά αποτελεσματικό:
– Σφίξτε περισσότερο τις πλάκες ισιώματος πάνω στην τούφα σας
– Περάστε τη συσκευή από την τούφα σας πιο αργά
– Αυξήστε τη θερμοκρασία από το πλήκτρο «+»

• Δεν μπορείτε να αλλάξετε θερμοκρασίες;
– Ελέγξτε μήπως το επίπεδο θερμοκρασίας είναι κλειδωμένο

• Η επάνω πλάκα δεν είναι σταθερή:
– Αυτό είναι φυσιολογικό, η συσκευή διαθέτει μία κινητή πλάκα για πιο αποτελεσματικό ίσιωμα.

• Η συσκευή σβήνει από μόνη της μετά από ορισμένο χρόνο:
– Αυτό είναι φυσιολογικό, αυτή η συσκευή διαθέτει σύστημα αυτόματης απενεργοποίησης. Ανατρέξτε στην παράγραφο «αυτόματη απενεργοποίηση».

7. Ας συμβάλλουμε κι εμείς στην προστασία του περιβάλλοντος!

Η συσκευή σας περιέχει πολλά αξιοποιήσιμα ή ανακυκλώσιμα υλικά.
Παραδώστε την παλιά συσκευή σας σε κέντρο διαλογής το οποίο θα αναλάβει την επεξεργασία της.

Αυτές οι οδηγίες διατίθενται επίσης και από το διαδικτυακό μας τόπο www.rowenta.com

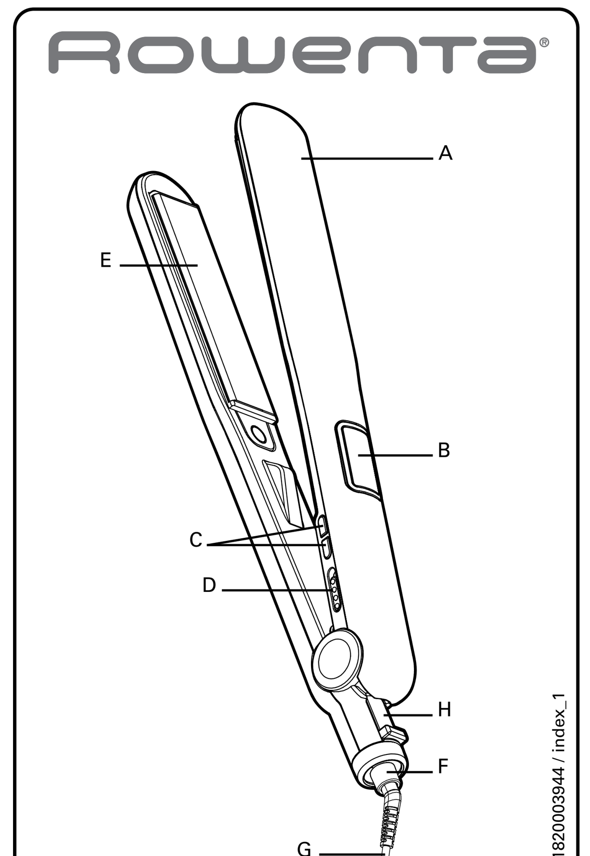

www.rowenta.com

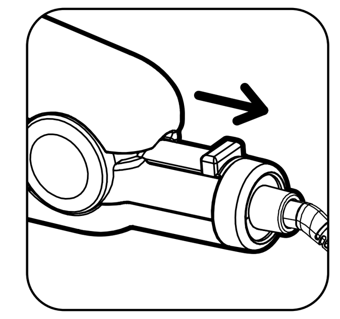

Fig. 1

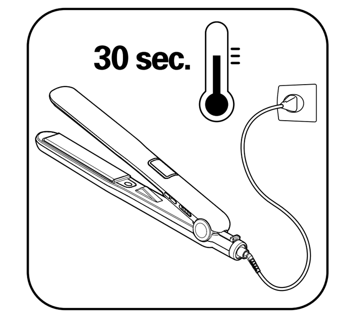

Fig. 2

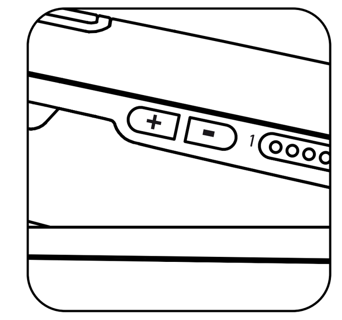

Fig. 3

Fig. 4

Fig. 5

Fig. 6

TR Her türlü kullanım öncesi kullanım kılavuzunu ve güvenlik talimatlarını dikkatle okuyunuz.

1. GENEL TANIM
A. Düzleştirme uçları
B. Cihazın çalıştığını belirten ışıklı gösterge ON/OFF
C. Termostat
D. Açma/kapama düğmesi
E. Düzleştirici plakalar
F. 360° dönebilir kordon
G. Elektrik kablosu
H. Kilitleme Sistemi (maşaları kilitlemek ve açmak için)
I. "IYONİK" Sistem*

2. GÜVENLİK TAVSİYELERİ
• Güvenliğiniz düşünülerek bu cihaz yürürlükteki standartlara ve düzenlemelere (Düşük Gerilim Direktifleri, Elektromanyetik Uyumluluk, Çevre...) uygun olarak üretilmiştir.
• Cihazın aksesuarları kullanım sırasında çok ısınır. Derinizle temasından kaçının. Cihazın elektrik kablosunun ısınan parçalara değmediğinden emin olun.
• Elektrik tesisatınızın voltajının cihazınızın üzerinde belirtilen voltaj ile aynı olduğundan emin olun. Her türlü bağlantı hatası garantinin kapsamayacağı, tamir edilemeyecek hasarlara neden olabilir.

• Ek koruma için, banyo için (RCD) 30 mA geçmeyen bir akım işletimine sahip akım cihazı elektrik devresi tavsiye edilir. Tavsiye için yükleyici isteyin.

- Yanma tehlikesi. Cihazı küçük çocuklardan uzak tutun, özellikle de kullanım ve soğuma esnasında.
- Cihaz elektrik prizine bağlı iken asla gözetimsiz bırakmayın.
- Cihazı eğer mevcutsa her zaman ısıya dayanıklı, sabit düz bir yüzeydeki ayağına koyun.
• Yine de cihazın montajı ve kullanımı ülkenizde uygulanan normlara uygun olarak yapılmalıdır.

• UYARI: Bu cihazı banyo küveti, duş, lavabo veya su içeren diğer kapların yakınlarında kullanmayın.

• Cihaz bir banyoda kullanıldığında, civardaki su cihaz kapatıldığında bile tehlike oluşturabileceğinden, kullandıktan sonra fişini elektrik prizinden çıkarın.

• Bu cihazın, fiziksel, duyusal ya da zihinsel kapasite açısından yeterli olmayan kişilerce ya da deneyim veya bilgi sahibi olmayan kişilerce (çocuklar da dahil olmak üzere), güvenliklerinden sorumlu bir kimsenin gözetiminde veya bu kimse tarafından cihazın kullanımı ile ilgili önceden bilgilendirildikleri durumlar dışında, kullanılmaması gerekir. Çocukların cihazla oynamadığından emin olmak için kontrol etmek gerekir.

• Bu cihaz fiziksel, duyusal veya zihinsel engeli olan (erişkin veya çocuk) veya cihaz hakkında hiçbir tecrübe veya bilgisi olmayan şahıslar tarafından, güvenliklerinden sorumlu bir kişinin gözetimi altında olmadıkları veya bu kişi tarafından cihazın kullanımı konusunda eğitilmedikleri takdirde kullanılmamalıdır.

• Elektrik kablosu hasar görürse her türlü tehlikeyi önlemek için üretici, yetkili servis veya aynı yetkiye sahip kişiler tarafından değiştirilmelidir.

• Cihazı kullanmamanız ve Yetkili Servise başvurmanız gereken durumlar: cihazınız düşerse ve normal çalışmazsa.
• Cihazda termik koruma sistemi bulunmaktadır. Aşırı ısınma durumunda (örneğin arka ızgaranın kirlenmesinden dolayı), cihaz otomatik olarak duracaktır: Yetkili Servise başvurun.
• Cihazın fişten çekilmesi gereken durumlar: temizlik ve bakım işlemlerinden önce, çalışma bozukluğu olması, cihazı kullanımınız biter bitmez.
• Kablo hasar görmüşse kullanmayın.
• Temizlemek için bile olsa suya değdirmeyin, batırmayın.
• Nemli ellerle tutmayın.
• Sıcakken gövdeden değil sapından tutun.
• Kabloyu çekerek fişten çıkartmayın, prizi tutarak çekin.
• Elektrik uzatması kullanmayın.
• Parlatıcı ve tahriş edici ürünlerle temizlemeyin.
• 0 °C'nin altında ve 35 °C'nin üstündeki sıcaklıklarda kullanmayın.

GARANT:
Cihazınız sadece evde kullanmak üzere tasarlanmıştır.
Ticari ve mesleki amaçlarla kullanılmamalıdır.
Hatalı kullanım durumunda garanti kapsamı dışında kalacaktır.

3. KULLANIMA HAZIRLAMA
1. Kilitleme Sistemi (fig 1) : Düzleştirme uçlarını açmak için « Kilitleme Sistemi »'ni geriye doğru çekin.
Düzleştirme ucunu sabitleştirmek için: düzleştirme ucunu kapatın ve « Kilitleme Sistemi »'ni öne doğru itin.
2. Cihazın fişini takın.
3. Açma/Kapama düğmesini I konumuna getirin. (D)
4. Cihaz çok hızlı bir şekilde ısınır (30 saniyeden daha az bir sürede kullanıma hazır hale gelir) ve ısı tüm kullanım süresi boyunca değişmez. (fig 2)
5. -/+ butonları yardımıyla saçlarınız için ideal olan ısıyı seçin (fig 3): ısıyı düşürmek için -, arttırmak için + tuşunu kullanın. Isı göstergesi seçilen ısıya ulaşılıncaya dek yanıp sönecektir.
6. Kullandıktan sonra: Açma/kapama düğmesini (D) kapalı (0) konuma getirin, şekillendirme uçlarını kapatın, «Kilitleme Sistemi»'ni kullanın, cihazın fişini prizden çıkarın ve kutusuna koymadan önce tamamen soğumasını bekleyin.

Saçlarınız için en uygun olan düzleştirme sıcaklığını seçmenize yardımcı olmak için, işte bir kaç tavsiye:
• Isı göstergesi yeşil: hassas,yıpranmış, boyalı saçlar için 130°C ila 200°C (130 – 150 – 170 – 200).
• Sıcaklık göstergesi kırmızı: 230°C'de Sağlıklı, dayanıklı ve güçlü saçlar için

Önemli uyarı: Kullanım hatalarını (örneğin kullanım sırasında yan lışlıkla +/- düğmelerine basılması) önlemek için cihaz sabitleme fonksiyonu ile donatılmıştır. Kullanım sırasında sıcaklığı sabitlemek istediğinizde, 2 saniye boyunca + veya - düğmesine basınız.
Ayarlarınız sabitlenir, sabitlenen ısı ekranda görüntülenir.
Cihazınızın sıcaklığını değiştirmek istediğinizde, 2 saniye süresince tekrar + veya - düğmesine basarak sabitleme özelliğini iptal edebilirsiniz.
+/- düğmelerine basarak sıcaklığı değiştirebilirsiniz.

Cihazın otomatik olarak durdurulması:
Güvenliğiniz için, bu cihaz 60 dakika sonunda otomatik olarak kapatılmasını sağlayan bir sistemle donatılmıştır. Yeniden çalıştırmak istiyorsanız, KULLANMAYA BASLARKEN paragrafına bkz.

4. KULLANIM
4.1 - Nasıl düzleştirilir?
Saçlar taranmış, temiz ve kuru olmalıdır.
• Cihazı sentetik saçlar üzerinde kullanmayın (peruk, postiş, vb...)
• Bir kaç santimetre genişliğinde saç tutamı hazırlayarak tarayınız ve plakalarının arasına koyunuz. Saçları sıkıca plakaların arasına yerleştirerek dipten uca doğru yavaşça indirin.
• Plakalar üzerindeki seramik kaplama ısıyı eşit bir şekilde dağıttığı için saçlarınızın aşırı sıcaklığa maruz kalmasını önleyecektir.
• Saçlarınıza tekrar şekil vermeden önce düzleştirilen saçın normal ısıya gelmesini bekleyiniz.

4.2 - Bukleler nasıl oluşur, saca nasıl stil kazandırılır?:
Dalgalı şekil verme tekniği:
1. Saç tutamını köklerinden başlayarak, plaklar arasına yerleştirin (düzleştirme işleminde olduğu gibi). (Fig 4)
2. Cihazı yarım tur (180°) çevirin. (Fig 5)
3. Yavaşça uçlarına doğru inin. Cihazı çekin, bukle oluşacaktır. (Fig 6)

5. BAKIM
DİKKAT! Cihazı temizlemeye başlamadan önce fişini prizden çekiniz ve soğumaya bırakınız.
• Cihazın temizlenmesi: Cihazın fişini prizden çekiniz , nemli bir bezle siliniz ve kurulayınız.

6. SORUN GİDERME
• Saç şekillendiricinizin sonucundan memnun değilseniz:
- Plakaları saç tutamınız üzerine daha güçlü bir şekilde bastırın.
- Ürünü daha yavaş bir şekilde kaydırın.
- "+" tuşu ile sıcaklığı yükseltin.

• Sıcaklığı değiştirilemiyorsanız?
- Sıcaklık seviyesinin kilitli olmadığından emin olun.

• Üst plaka sabit değil.
- Bu normal bir durumdur; cihaz daha etkili bir düzleştirme için hareketli plaka ile donatılmıştır.

• Cihaz belli bir süre sonra kendiliğinden kapanıyor:
- Bu normal bir durumdur; bu cihaz bir otomatik kapanma sistemiyle donatılmıştır. "otomatik durdurma paragrafına bkz."

7. CEVREYİ KORUMAYA KATKIDA BULUNALIM!
Cihazınız çok sayıda yeniden değerlendirilebilir veya geri dönüşümlü malzeme içermektedir.
Değerlendirilebilmesi için cihazınızı bir toplama merkezine veya Yetkili Servisine teslim edin.

Bu bilgilere www.rowenta.com Web sitemizden de ulaşabilirsiniz.

NO Les instruksjonsheftet og sikkerhetsinstruksjonene nøye før bruk.

1. GENERELL BESKRIVELSE
A. Tang
B. Lysindikator som viser at apparatet står på ON/OFF
C. Termostat
D. På/av-knapp
E. Retteplater
F. Roterende ledningsuttak
G. Strømledning
H. Lock System (låsing og opplåsing av tangen)
I. System « IONIC »*

2. SIKKERHET
• Av hensyn til din sikkerhet er dette apparatet i samsvar med gyldige normer og regler (lavspenningsdirektivet, elektromagnetisk kompatibilitet, miljø ...).
• Apparatets tilbehørsdeler blir meget varme under bruk. Unngå kontakt med huden. Sørg for at strømledningen aldri er i kontakt med apparatets varme deler.
• Kontroller at nettspenningen stemmer overens med apparatets spenning. Enhver tilkoblingsfeil kan forårsake varige skader som ikke dekkes av garantien.

• For din egen sikkerhet er installering av en jordfeilbryter med et rele som ikke overstiger 30 mA, anbefalt for den elektriske forsyningen av badet. Be en elektriker om råd.

- Risiko for brannskade. Apparatet skal være utilgjengelig for små barn, spesielt mens det er i bruk og under nedkjøling.
- Aldri la apparatet stå ubevoktet i stikkontakten.
- Alltid plasser apparatets eventuelle stativ på en brannsikker, jevn og flat overflate.
• Installasjon og bruk av apparatet skal imidlertid alltid være i samsvar med gjeldende standarder i ditt land.

• ADVARSEL: ikke bruk dette apparatet i umiddelbar nærhet av badekar, dusj, vask eller andre vannkilder.

• Når apparatet blir brukt på et bad, bør det kobles fra umiddelbart etter bruk. Tilstedeværelsen av vann kan være farlig selv når apparatet er avslått.

• Dette apparatet er ikke ment for personer (inkl. barn) med nedsatte fysiske, sensoriske eller psykiske evner, eller uerfarne personer, med mindre de får tilsyn eller forhåndsinstruksjoner om anvendelsen av apparatet fra en person med ansvar for deres sikkerhet. Barn skal holdes under tilsyn for å sikre at de ikke bruker apparatet til lek.

• Dette apparatet kan brukes av barn fra alderen 8 år og oppover og personer med reduserte fysiske, sensoriske eller mentale evner, eller for personer uten erfaring og kjennskap hvis de har blitt gitt opplæring i bruken av apparatet eller er under oppsyn og forstår farene som er involvert. Barn skal ikke leke med apparatet. Rengjøring og brukervedlikehold skal ikke utføres av barn uten oppsyn.

• Dersom strømledningen er skadet, skal den erstattes av produsenten, dens kundeservice eller av en person med lignende kvalifikasjoner for å forhindre at det oppstår problemer.

• Ikke bruk apparatet og kontakt et godkjent servicesenter hvis: apparatet har falt eller ikke fungerer normalt.
• Apparatet er utstyrt med et overopphetingsvern. Ved overoppheting (pga. f.eks. tilskitning av bakre rist) stanser apparatet automatisk. Kontakt kundeservice.
• Apparatet må frakobles: før rengjøring og vedlikehold, hvis det ikke fungerer ordentlig, straks du har sluttet å bruke det.
• Skal ikke brukes hvis ledningen er skadet.
• Må ikke dyppes ned i vann eller holdes under rennende vann, selv ved rengjøring.
• Skal ikke holdes med fuktige hender.
• Holdes i håndtaket, ikke i de varme delene.
• Skal ikke frakobles ved å dra i ledningen, med ved å dra i støpselet.
• Bruk ikke skjøteledning.
• Bruk ikke skuremidler eller etsende midler til rengjøring.
• Skal ikke brukes ved temperaturer under 0 °C og over 35 °C.

GARANTI:
Dette apparatet er kun beregnet til privat bruk i hjemmet.
Det skal ikke brukes til profesjonelle formål.
Garantien blir ugyldig ved uriktig bruk.

3. IGANGSETTING
1. Lock System (fig 1) : For å åpne tangen, trekk « Lock System » bakover.
Låse tangen: lukk tangen og trykk "Lock System" fremover.
2. Koble til apparatet.
3. Sett på / av-bryteren på stillingen I. (D)
4. Apparatets temperaturstigning er svært hurtig (det kan tas i bruk på under 30 sekunder). (fig 2)
5. Velg den temperaturen som er ideell for ditt hår, ved hjelp av -/+ knappene (fig. 3): Trykk på – knappen for å senke temperaturen, eller på + knappen for å øke den. Kontrollampen for temperatur blinker til den ønskede temperatur er nådd.
6. Etter bruk: Sett av/på-knappen (D) på posisjon av (0), lukk tangen, bruk "Lock System", koble fra apparatet og la det avkjøles fullstendig før du rydder det bort.

For å bestemme en temperatur for retting mer tilpasset til ditt hår, her er noen tips:
• Grønn temperatur: 130 °C til 200 °C (130 – 150 – 170 – 200) for skjørt, fint, farget eller bleket hår.
• Rød temperatur: 230 °C for sunt, motstandsdyktig og robust hår.

NB: For å unngå ufrivillig trykk på +/- knappene i løpet av bruk, er dette apparatet utstyrt med en låsefunksjon. Hvis du ønsker å låse fast temperaturen i løpet av bruken, trykker du på + eller – knappen i 2 sekunder. Din innstilling låser seg, og en hengelås viser seg på skjermen.
Hvis du vil endre apparatets temperatur, må du låse det opp: Trykk og hold nede i 2 sekunder på + eller - knappen. Din innstilling låser seg opp, og hengelåsen blir borte fra skjermen.
Du kan endre temperaturen ved å trykke på knappene +/-.

Automatisk stopp av apparatet:
Av sikkerhetsgrunner er dette apparatet utstyrt med et system som automatisk slår apparatet av etter 60 minutter. Dersom du ønsker å skru apparatet på igjen, se avsnittet TA APPARATET I BRUK.

4. BRUK
4.1 - Hvordan glatte ut håret?
Håret skal være kammet, rent og tørt.
• Ikke bruk apparatet på syntetisk hår (parykker, hårforlengninger, mv.).
• Lag en liten lokk på et par cm bredde, gre den og legg den mellom platene. Press håret fast mellom platene og la apparatet gli sakte fra roten til tuppene.
• Platenes keramiske belegg beskytter håret ditt mot for varme temperaturer, med jevn varmefordeling.
• Vent til det rettede håret er avkjølt før du friserer deg.

4.2 - Hvordan lage krøller, stilisere håret?:
Teknikk for krølling:
1. Plasser hårlokken mellom platene, ved roten (som for glatting). (Fig 4)
2. Drei apparatet en halv omdreining rundt (180°). (Fig 5)
3. Før apparatet sakte ned til hårtuppene. Fjern apparatet. Krøllene danner seg. (Fig 6)

5. VEDLIKEHOLD
FORSIKTIG! : Trekk alltid apparatets støpsel ut av stikkontakten og la det avkjøles.
• Når du skal rengjøre apparatet: Frakoble det og tørk av det med en fuktet klut og til slutt med en tørr klut.

6. FEILSØKING
• Rettingen er ikke effektiv nok:
- Stram retteplatene med fast på din hårlokk.
- Gli saktere med apparatet.
- Øk temperaturen ved hjelp av knappen « + ».

• Det er ikke mulig å endre temperaturen:
- Forsikre deg om at temperaturnivået ikke er låst.

• Den øverste platen er ikke fast:
- Det er normalt, apparatet er utstyrt med en bevegelig plate for en bedre effektivitet av rettingen.

• Apparatet slår seg av etter en stund:
- Dette er normalt, apparatet er utstyrt med automatisk stopp.
Referer til avsnittet « Automatisk stopp ».

7. MILJØVERN!
Apparatet inneholder mange gjenvinnbare og resirkulerbare materialer.
Ta det med til et oppsamlingssted etter et godkjent servicesenter slik at avfallet kan behandles.

Denne bruksanvisningen er også tilgjengelig på www.rowenta.com.

SV Läs noggrant igenom bruksanvisningen och säkerhetsföreskrifterna före det första användningstillfället.

1. ALLMÄN BESKRIVNING
A. Tänger
B. Kontrollampa vid anslutning av apparaten ON/OFF
C. Termostat
D. Strömbrytare På/Av
E. Plattor
F. Roterande sladdutgång
G. Nätsladd
H. Lock System (låsning och upplåsning av tång)
I. "IONIC"-system*

2. SÄKERHET
• Apparatens säkerhet uppfyller gällande bestämmelser och standarder (lågspänningsdirektiv, elektromagnetisk kompatibilitet, miljö…).
• Apparatens tillbehör blir mycket varma under användningen. Undvik kontakt med huden. Se till att sladden aldrig kommer i kontakt med apparatens varma delar.
• Kontrollera att nätspänningen överensstämmer med den som anges på apparaten. All felanslutning kan orsaka irreparabla skador och gör att garantin inte gäller.

• För extra skydd vid el i badrum bör en jordfelsbrytare som inte överstiger 30 mA installeras i den krets som förser badrummet med ström. Be en behörig elektriker om råd.

- Risk för brännskador. Håll apparaten utom räckhåll för småbarn, i synnerhet när den används och svalnar.
- Lämna aldrig apparaten oövervakad när den är ansluten till ström.
- Placera alltid apparaten i stället (om sådant finns), på en värmebeständig, stabil och jämn yta.
• Apparatens installation och användning måste emellertid uppfylla de normer som gäller i ditt land.

• VARNING! Använd inte den här apparaten nära badkar, dusch, tvättställ eller andra kärl som innehåller vatten.

• Om apparaten används i badrum måste du dra ur kontakten ur vägguttaget efter användning, eftersom närheten till vatten utgör en risk även när apparaten är avstängd.

• Denna apparat är inte avsedd att användas av personer (inklusive barn) som inte klarar av att hantera elektrisk utrustning, eller av personer utan erfarenhet eller kännedom, förutom om de har erhållit, genom en person ansvarig för deras säkerhet, en övervakning eller på förhand fått anvisningar angående apparatens användning. Barn måste övervakas av en vuxen för att säkerställa att barnen inte leker med apparaten.

• Den här apparaten kan användas av barn från 8 år och uppåt samt av personer med begränsad fysisk, sensorisk eller mental förmåga eller med bristande erfarenheter och kunskaper, om de övervakas eller får instruktioner om hur apparaten ska användas på ett säkert sätt och om de förstår de risker den kan medföra. Barn ska inte leka med apparaten. Rengöring och underhåll får inte göras av barn utan tillsyn.

• Om sladden skadats, ska den bytas ut av tillverkaren, på tillverkarens serviceverkstad eller av behörig fackman, för att undvika fara.

• Använd inte apparaten och kontakta en auktoriserad serviceverkstad om:
- den har fallit,
- den har funktionsstörningar.
• Apparaten är försedd med ett överhettningsskydd. Vid överhettning (orsakad t.ex. av att det bakre gallret blivit smutsigt), stängs apparaten automatiskt av: kontakta en auktoriserad serviceverkstad.
• Koppla ur apparaten:
- före rengöring och underhåll.
- vid funktionsstörning.
- så snart du inte använder den.
• Använd inte om sladden är skadad.
• Doppa inte ner i vatten eller under rinnande vatten, inte ens vid rengöring.
• Håll den inte med fuktiga händer.
• Håll inte i den varma delen, använd endast handtaget.
• Koppla inte ur apparaten genom att dra i sladden, fatta tag i stickkontakten.
• Använd inte en förlängningssladd.
• Rengör inte med skurmedel eller frätande medel.
• Använd inte vid en temperatur lägre än 0 °C och högre än 35 °C.

GARANTI:
Apparaten är endast avsedd för hemmabruk. Den skall inte användas i yrkesmässigt syfte. Garantin träder ur kraft och gäller inte vid felaktig användning.

3. IGÅNGSÄTTNING
1. Lock System (fig 1) : För att öppna tången, för "Lock System" bakåt.
För att låsa tången: stäng tången och för "Lock System" framåt.
2. Anslut apparaten.
3. Ställ strömbrytaren På/Av på I. (D)
4. Apparatens temperatur stiger snabbt (klar på mindre än 30 sekunder) och är stadig under användningen. (fig 2)
5. Välj lämplig temperatur för ditt hår med knapparna -/+ (fig. 3): tryck på knappen - när du vill sänka temperaturen och på + när du vill höja den. Temperaturindikatorn blinkar till dess att vald temperatur uppnås.
6. Efter användning: Placera knappen på/av (D) i läge av (0), stäng tången, använd "Lock System", koppla ur apparaten och låt den svalna fullständigt innan förvaring.

Här är några tips som hjälper dig att välja rätt temperatur för ditt hår:
• Temperaturen visas i grönt: från 130 °C till 200 °C (130, 150, 170, 200) för skadat hår, fint, färgat och blekt hår.
• Temperaturen visas i rött: 230 °C för friskt, tåligt och robust hår.

OBS! För att undvika feltryckningar (ofrivilliga tryckningar på +/- under användningen) är apparaten utrustad med en låsningsfunktion.
Om du vill låsa din temperaturnivå under användningen, tryck på + eller – i 2 sekunder. Inställningen låses, ett hänglås visas i displayen.
Om du vill ändra apparatens temperatur måste du låsa upp den : tryck åter på + eller – i 2 sekunder. Inställningen låses upp, hänglåset försvinner från displayen.
Du kan ändra temperaturen genom att trycka på knapparna +/-.

Automatisk avstängning:
Av säkerhetsskäl är apparaten försedd med en funktion för automatisk avstängning efter 60 min. Se stycket FÖRE ANVÄNDNING om du vill sätta på den igen.

4. ANVÄNDNING
4.1 - Hur får man året platt?
Håret ska vara utkammat, rent och torrt.
• Använd inte apparaten på syntetiskt hår (peruker, löshår...).
• Ta en liten slinga på några centimeters bredd, kamma den och lägg den mellan plattorna. Håll håret fast mellan plattorna och låt apparaten glida långsamt från roten till hårtopparna.
• Plattornas keramikbeläggning skyddar håret mot alltför höga temperaturer genom den jämna spridningen av värmen.
• Vänta tills det utslätade håret har kallnat, innan du kammar det.

4.2 - Hur lockar man och formar sin frisyr? :
Locktekniker:
1. För in en hårslinga mellan plattorna, närmast roten (som när du ska platta håret). (Fig 4)
2. Vrid tången ett halvt varv (180°). (Fig 5)
3. För den långsamt nedåt tills håret tar slut. Ta bort tången så ser du hur hårslingan lockar sig. (Fig 6)

5. UNDERHÅLL
VARNING! : Koppla alltid från apparaten och låt den kallna, innan du rengör den.
• För att rengöra apparaten: koppla ifrån den, rengör den med fuktad trasa och torka den med en torr trasa.

6. OM DET UPPSTÅR PROBLEM
• Du är inte nöjd med resultatet du får av plattången:
- Tryck ihop plattången hårdare om hårslingan
- För tången ännu långsammare över slingan
- Höj temperaturen med knappen "+"

• Det verkar inte gå att ändra temperaturen?
- Kontrollera att temperaturnivån inte är i låst läge

• Den övre plattan sitter inte fast ordentligt.
- Det är normalt, plattången är försedd med en rörlig platta som ger en effektivare utslätande effekt.

• Plattången stänger av sig själv efter ett tag:
- Det är normalt, den här plattången är försedd med ett automatiskt avstängningssystem. Läs mer i stycket om automatisk avstängning

7. VAR RÄDD OM MILJÖN!
Din apparat innehåller olika material som kan återanvändas eller återvinnas.
Lämna den på en återvinningsstation eller på en auktoriserad serviceverkstad för omhändertagande och behandling.

De här instruktionerna finns också tillgängliga på vår hemsida www.rowenta.com

DA Læs brugsanvisningen samt sikkerhedsanvisningerne omhyggeligt igennem før enhver brug.

1. GENEREL BESKRIVELSE
A. Klemmer
B. Indikatorlampe ON/OFF
C. Termostat
D. Tænd/sluk knap
E. Glatteplader belagt
F. Udgang rotationsledning
G. Fødekabel
H. Lock System (blokering og åbning af klemmerne)
I. « IONIC »-system*

2. SIKKERHED
• Af hensyn til brugerens sikkerhed er dette apparat i overensstemmelse med gældende standarder og bestemmelser (Lavspændingsdirektiv, Elektromagnetisk Kompatibilitet, Miljøbeskyttelse…).
• Apparatets tilbehørsdele bliver meget varme under brug. Undgå kontakt med huden. Sørg for at el-ledningen aldrig kommer i kontakt med apparatets varme dele.
• Kontroller at el-installationens spænding svarer til apparatets. Tilslutning til en forkert spænding kan forårsage uopretelige beskadigelser, der ikke er dækket af garantien.

• For yderligere beskyttelse tilrådes det at installere en fejlstrømsafbryder (RCD) med en nominel restdriftsstrøm, der ikke overstiger 30 mA, i det kredsløb, der forsyner badeværelset. Spørg en installatør til råds.

- Forbrændingsfare. Hold apparatet utilgængeligt for børn, især under brug og afkøling.
- Når apparatet er tilsluttet strømforsyningen, må det aldrig efterlades uden opsyn.
- Placer altid apparatet på stativet, hvis muligt, på en varmebestandig, stabil og flad overflade.
• Apparatets installation og anvendelse skal dog være i overensstemmelse med gældende standarder i dit land.

• ADVARSEL: brug ikke dette apparat i nærheden af badekar, brusenicher, vaskekummer eller andre beholdere med vand.

• Når apparatet benyttes i et badeværelse, skal det tages ud af stikket efter brug, da nærheden af vand udgør en fare, også selv om apparatet er slukket.

• Dette apparat er ikke beregnet til at blive brugt af personer (herunder børn), hvis fysiske, sensoriske eller mentale evner er svækkede eller personer blottet for erfaring eller kendskab, med mindre de er under opsyn eller har modtaget forudgående instruktioner om brugen af dette apparat af en person, der er ansvarlig for deres sikkerhed. Børn skal være under opsyn for at sikre, at de ikke leger med apparatet.

• Dette apparat kan benyttes af børn fra 8 år og opefter, og af personer med nedsatte fysiske, sensoriske eller mentale evner eller manglende erfaring og viden, hvis de overvåges eller har fået instruktion i sikker brug af apparatet, og forstår de dermed forbundne farer. Lad ikke børn lege med apparatet. Rengøring og brugervedligeholdelse må ikke udføres af børn uden overvågning.

• Hvis el-ledningen er beskadiget, skal den udskiftes af fabrikanten, dennes servicerepræsentant eller en person med lignende kvalifikation for at undgå enhver fare.

• Brug ikke apparatet og kontakt et autoriseret serviceværksted, hvis:
- apparatet er faldet ned,
- apparatet ikke fungerer korrekt.
• Apparatet er udstyret med en varmefølsom sikkerhedsanordning. I tilfælde af overopvarmning (f.eks. hvis gitteret bagpå er tilstoppet) vil apparatet standse automatisk: kontakt kundeserviceafdelingen.
• Apparatets stik skal tages ud:
- før rengøring og vedligeholdelse,
- hvis det ikke fungerer korrekt,
- så snart det ikke bruges mere,
- hvis du forlader rummet, selv et øjeblik.
• Må ikke bruges, hvis el-ledningen er beskadiget.
• Må ikke dyppes ned i vand, selv under rengøring.
• Tag ikke fat med våde hænder.
• Tag ikke fat om huset, der er varmt, men tag fat om håndtaget.
• Tag ikke stikket ud ved at trække i ledningen, men tag fat om selve stikket.
• Brug ikke forlængerledning.
• Må ikke rengøres med skurende eller ætsende midler.
• Må ikke bruges ved en temperatur på under 0 °C og over 35 °C.

GARANTI:
Apparatet er udelukkende beregnet til brug i en almindelig husholdning.
Det må ikke bruges til erhvervsmæssige formål.
Garantien bortfalder og er ugyldig i tilfælde af en forkert brug.

3. IBRUGTAGNING
1. Lock System (Fig 1): Træk « Lock System » bagud for at åbne klemmerne. Sådan låser man klemmerne: Luk klemmerne og skub « Lock System » fremad.
2. Sæt apparatets stik i stikkontakten.
3. Sæt tænd/sluk knappen på position I. (D)
4. Apparatets temperatur stiger meget hurtigt (er klar til brug på mindre end 30 sekunder), og den forbliver stabil under brug. (fig 2)
5. Vælg den temperatur, der passer bedst til dit hår ved hjælp af knapperne -/+ (fig. 3): tryk på – for at sænke temperaturen eller på + for at hæve temperaturen. Temperaturindikatoren blinker, indtil den ønskede temperatur er opnået.
6. Efter brug: Stil tænd/sluk (D) knappen på position (0), luk tangen, brug « lock system », tag apparatets stik ud og lad det køle helt af, før det lægges på plads.

Her er nogle råd til at finde den glattetemperatur, der passer bedst til dit hår:
• Temperaturen vises i grønt: fra 130 °C til 200 °C (130 – 150 – 170 – 200) til beskadiget, fint, farvet, affarvet hår.
• Temperaturen vises i rødt: 230 °C til sundt, kraftigt, robust hår.

NB: For at undgå enhver fejl (f.eks. at du kommer til at trykke på +/- knapperne under brug) er dette apparat forsynet med en låsefunktion.
Ønskes det at fastlåse temperaturniveauet under brug, skal der trykkes på + eller – knappen i 2 sekunder. Indstillingen bliver låst og der vises en hængelås i displayet.
Ønskes det at ændre på apparatets temperatur, skal låsningen annulleres: Tryk igen på + eller – knappen i 2 sekunder. Indstillingen bliver frigjort og hængelåsen forsvinder fra displayet.
Du kan ændre temperaturen ved at trykke på +/- knapperne.

Automatisk afbryderfunktion:
Af hensyn til din sikkerhed er apparatet udstyret med en automatisk afbryderfunktion, der aktiveres efter 60 minutter.
Hvis du ønsker at tage glattejernet i brug igen, henvises til afsnittet IBRUGTAGNING.

4. ANVENDELSE
4.1 - Glatte:
Håret skal være redt ud, rent og tørt.
• Apparatet må ikke anvendes på syntetisk hår (parykker, tilføjelser osv.).
• Form en lille lok, som bare er få centimeter bred, red den og anbring den mellem glattepladerne. Klem håret godt fast mellem glattepladerne og træk apparatet langsomt fra hårroden til spidsen af håret.
• Pladernes keramiske belægning beskytter håret mod for høje temperaturer, idet den fordeler varmen ensartet over pladernes overflade.
• Vent med at rede det glattede hår til det er helt kølet af.

4.2 - Krølle, style:
Krølleteknik:
1. Indfør hårtotten mellem glattetængerne ved roden (som når håret skal glattes). (Fig 4)
2. Drej apparatet en halv omgang (180°). (Fig 5)
3. Træk langsomt glattejernet ned til hårspidserne. Fjern apparatet og krøllen formes. (Fig 6)

5. VEDLIGEHOLDELSE
ADVARSEL! : Apparatets stik skal altid tages ud af stikkontakten og det skal være helt kølet af, inden der foretages rengøring af apparatet.
• Sådan rengøres apparatet: Tag stikket ud af stikkontakten og tør apparatet af med en fugtig klud. Tør efter med en tør klud.

6. I TILFÆLDE AF PROBLEMER
• Glatningen er ikke effektiv nok:
- Klem glattepladerne fastere omkring hårlokken.
- Lad apparatet glide langsommere.
- Øg temperaturen ved hjælp af knappen " + ".

• Kan du ikke ændre temperaturen?
- Kontroller, at temperaturniveauet ikke er låst.

• Den øverste plade er ikke fast:
- Det er normalt, apparatet er forsynet med en mobil plade for at gøre glatningen mere effektiv.

• Apparatet slukker af sig selv efter et stykke tid:
- Det er normalt, apparatet er udstyret med et automatisk slukningssystem.
Se afsnittet "automatisk slukning".

7. VI SKAL ALLE VÆRE MED TIL AT BESKYTTE MILJØET!
Apparatet indeholder mange materialer, der kan genbruges eller genvindes.
Aflever det på kommunens genbrugsstation eller på et autoriseret serviceværksted, når det ikke skal bruges mere.

Disse instruktioner er også tilgængelige på www.rowenta.com.

FI Lue käyttöohje ja turvaohjeet huolella aina ennen käyttöä.

1. YLEINEN KUVAUS
A. Pihdit
B. Laitteen virran merkkivalo ON/OFF
C. Termostaatti
D. Päällä/pois kytkin
E. Suoristuslevyt
F. Kääntyvän johdon ulostulo
G. Virtajohto
H. Lock System (pihtien lukitus ja vapautus)
I. « IONIC » -järjestelmä*

2. TURVALLISUUS
• Turvallisuutesi vuoksi tämä laite täyttää siihen soveltuvat normit ja määräykset (pienjännite- sähkömagneettinen yhteensopivuus, ympäristödirektiivi…).
• Laitteen lisälaitteet kuumenevat käytössä. Vältä ihokosketusta niiden kanssa. Varmista, että sähköjohto ei koskaan joudu kosketuksiin laitteen kuumien osien kanssa.
• Tarkista, että laitteen arvokilvessä ilmoitettu syöttöjännite vastaa sähköverkon jännitettä. Jos kytkentä on virheellinen, laite voi saada korvaamattomia vaurioita, joita takuu ei kata.

• Lisäsuojan tarjoamiseksi on suositeltavaa asentaa kylpyhuoneen sähkövirtapiiriin vikavirtasuojakytkin (RCD tai vvsk), jonka nimellistoimintavirta on enintään 30 mA. Kysy neuvoa sähköasentajaltasi.

- Palovammojen vaara. Pidä laite poissa pienten lasten ulottuvilta, etenkin käytön ja jäähtymisen aikana.
- Älä jätä laitetta ilman valvontaa, kun se on yhdistetty virtalähteeseen.
- Aseta laite aina telineessä, jos olemassa, lämpöä kestävälle, vakaalle ja tasaiselle pinnalle.
• Laitteen ja sen käytön tulee kuitenkin täyttää omassa maassasi voimassa olevat normit.

• VAROITUS: älä käytä tätä laitetta kylpyammeiden, suihkujen, lavuaarien tai muiden vettä sisältävien astioiden tai säiliöiden lähettyvillä.

• Kun laitetta käytetään kylpyhuoneessa, kytke se irti pistorasiasta heti käytön jälkeen. Veden läheisyys voi aiheuttaa vaaratilanteita, vaikka laite olisikin kytketty pois päältä.

• Tätä laitetta ei ole tarkoitettu sellaisten henkilöiden käytettäväksi (mukaan luettuina lapset), joiden fyysiset, aistimelliset tai henkiset kyvyt ovat heikentyneet eikä myöskään sellaisten henkilöiden käytettäväksi, joilla ei ole tietoa tai tuntemusta käyttää laitetta, elleivät he ole heidän turvallisuudestaan vastaavan henkilön valvonnassa tai he saavat ohjeita laitteen käytöstä. Lapsia on pidettävä silmällä, jotta he eivät leiki tällä laitteella.

• Tätä laitetta voivat käyttää vähintään 8-vuotiaat lapset ja aikuiset, joiden fyysiset, aisteihin liittyvät tai henkiset kyvyt ovat rajoittuneet tai joilla ei ole riittävästi tietoa ja kokemusta, mikäli he ovat saaneet tietoa ja opastusta laitteen turvallisesta käytöstä ja jos he ymmärtävät laitteen käyttöön liittyvät riskit ja vaarat. Älä anna lasten leikkiä laitteella. Lapset eivät saa puhdistaa tai huoltaa laitetta ilman valvontaa.

• Jos sähköjohto on vahingoittunut, se on annettava valmistajan, tämän huoltoedustajan tai vastaavan pätevyyden omaavan henkilön vaihdettavaksi vaarojen välttämiseksi.

• Älä käytä laitetta ja ota yhteys valtuutettuun huoltokeskukseen, jos: laite on pudonnut tai se ei toimi normaalilla tavalla.
• Laite on varustettu lämpöturvajärjestelmällä. Jos laite ylikuumenee (esimerkiksi takaritilän tukkeutumisen takia) laite sammuu automaattisesti: ota yhteys jälkimyyntipalveluun.
• Laite tulee irrottaa sähköverkosta:
- ennen puhdistusta ja hoitoa.
- jos se ei toimi kunnolla.
- heti kun olet lopettanut sen käytön.
- jos poistut huoneesta edes hetkeksi.
• Älä käytä laitetta, jos sähköjohto on vahingoittunut.
• Älä upota laitetta veteen tai laita sitä juoksevan veden alle edes puhdistusta varten.
• Älä pidä laitteesta kiinni märin käsin.
• Älä pidä kiinni rasiasta, sillä se kuumenee, käytä kädensijaa.
• Älä irrota laitetta sähköverkosta vetämällä sähköjohdosta, vedä pistokkeesta.
• Älä käytä jatkojohtoa.
• Älä käytä puhdistuksessa hankaavia tai syövyttäviä tuotteita.
• Älä käytä laitetta alle 0 °C ja yli 35 ° lämmössä.

TAKUU:
Laite on tarkoitettu vain kotikäyttöön.
Sitä ei saa käyttää ammatillisiin tarkoituksiin.
Takuu raukeaa, jos laitetta käytetään käyttöohjeiden vastaisesti.

3. KÄYTTÖÖNOTTO
1. Lock System (Fig 3) : Suoristuslevyjen avaamiseksi on vedettävä « Lock System » -järjestelmää taaksepäin.
Suoristuslevyjen lukitsemiseksi: sulje pihdit ja paina « Lock System » järjestelmää eteenpäin.
2. Liitä laite verkkovirtaan.
3. Siirrä päällä/pois kytkin asentoon I. (B)
4. Laite lämpenee nopeasti (käyttövalmis 30 sekunnissa) ja lämpötila ei muutu koko käyttöaikana. (fig 1)
5. Valitse hiuksillesi sopiva lämpötila painikkeilla -/+ (kuva 2): Lämpötilaa lasketaan painikkeella – ja nostetaan painikkeella +. Lämpötilan merkkivalo vilkkuu, kunnes haluttu lämpötila on saavutettu.
6. Käytön jälkeen: Laita käynnistys/sammutuskatkaisija (B) - asentoon (0), sulje suoristuslevyt, käytä «Lock System» -järjestelmää, irrota laite virtalähteestä ja anna sen jäähtyä kokonaan ennen sen laittamista säilytykseen.

Valitaksesi hiuksillesi parhaiten sopivan suoristuslämpötilan, lue seuraavat ohjeet:
• Vihreä lämpötilan näyttö: 130 °C - 200 °C (130 – 150 – 170 – 200) hauraille, ohuille, värjätyille ja vaalennetuille hiuksille.
• Punainen lämpötilan näyttö: 230 °C terveille, kestäville ja vahvoille hiuksille.

Tärkeä huomautus: Käyttövirheiden välttämiseksi (tahaton +/- painikkeiden painaminen laitteen toiminnan aikana) on laite varustettu lukitustoiminnolla.
Halutessasi käytön aikana lukita asetetun lämpötilan paina 2 sekuntia painiketta + tai –. Säädöksesi lukittuu, näyttöön ilmestyy lukko.
Halutessasi sen jälkeen muuttaa asetettua lämpötilaa on lukitus vapautettava – paina taas 2 sekuntia painiketta + tai –. Säädöksesi lukitus aukeaa, lukko häviää näytöstä.
Voit muuttaa lämpötilaa painamalla näppäimiä +/-.

Laitteen automaattinen sammuminen:
Turvallisuussyistä laite on varustettu automaattisella sammutustoiminnolla, joka käynnistyy 60 minuutin kuluttua. Jos haluat käynnistää laitteen, katso ohjeet kappaleesta KÄYTTÖÖNOTTO.

4. KÄYTTÖ
4.1 - Miten hiukset suoristetaan?
Hiusten täytyy olla auki kammatut, puhtaat ja kuivat.
• Älä käytä laitetta tekohiuksiin (peruukit, hiuslisäkkeet...).
• Valitse muutaman senttimetrin levyinen hiussuortuva, kampaa se ja aseta levyjen väliin. Purista hiukset levyjen väliin ja siirrä laitetta hitaasti hiuspohjasta latvoihin.
• Levyjen keraaminen pinta ja lämmön tasainen jakautuminen suojaavat hiuksia liialliselta kuumuudelta.
• Anna suoristettujen hiusten jäähtyä ennen kampauksen luomista.

4.2 - Miten hiukset kiharretaan tai muotoillaan?
Kiharrustekniikka:
1. Aseta hiustupsu hiusjuurista asti levyjen väliin (aivan kuten hiusten suoristuksessa) (Fig 4)
2. Käännä laitetta 180° itsensä ympäri (Fig 5)
3. Laske laite hitaasti hiusten latvoihin asti. Poista laite hiustupsun päältä. Hiukset ovat kihartuneet. (Fig 6)

5. HUOLTO
HUOM.! Irrota laite verkkovirrasta ennen sen puhdistamista ja anna sen jäähtyä.
• Laitteen puhdistus: Irrota laite verkkovirrasta, pyyhi se kostealla liinalla ja kuivaa.

6. ONGELMATAPAUKSISSA
• Suoristus ei ole tarpeeksi tehokas:
- Purista suoristusraudat tiukemmin hiustupsun ympärille.
- Liu'uta laitetta hitaammin.
- Nosta lämpötilaa painikkeella « + ».

• Lämpötilaa ei voi muuttaa:
- Tarkista, että lämpötilatasoa ei ole lukittu.

• Ylempi levy ei ole kunnolla kiinni.
- Se on normaalia. Laite on varustettu liikkuvalla levyllä, joka tehostaa suoristusta.

• Laite sammuu itsestään tietyn ajan päästä:
- Se on normaalia. Laite on varustettu automaattisella sammutusjärjestelmällä. Katso lisätietoja kappaleesta « automaattinen sammutus ».

7. EDISTÄKÄÄMME YMPÄRISTÖNSUOJELUA!
Laite sisältää paljon arvokkaita ja kierrätettäviä materiaaleja.
Toimita se keräyspisteeseen tai sellaisen puuttuessa valtuutettuun huoltokeskukseen, jotta laite käsitellään asianmukaisesti.

Nämä ohjeet löytyvät myös nettisivultamme www.rowenta.com.

AR يُرجى قراءة إرشادات السلامة قبل الاستعمال

1. وصف عام
A. ملاقط
B. مؤشر ضوئي تشغيل/إيقاف
C. مفتاح التحكم بالحرارة
D. مفتاح تشغيل/إيقاف
E. لوحات تمليس
F. منفذ سلك دوّار
G. سلك التيار الكهربائي
H. نظام الغلق (ربط وفك ربط الملاقط)
I. نظام أيوني*

2. إرشادات من أجل السلامة
• من أجل سلامتك، يخضع هذا المنتج للقوانين والمعايير السارية المفعول (قانون التيار المنخفض، قانون التوافقية الإلكترومغناطيسية، قانون البيئة...).
• قد تصبح ملحقات الجهاز ساخنة جدًا أثناء التشغيل ولذلك تفادى ملامستها. تأكد بأن السلك الكهربائي لا يلامس أبدًا أجزاء الجهاز الساخنة.
• تأكد أن قوة تيار الشبكة الكهربائية عند يتوافق مع القوة التي يتطلبها المنتج. أي خطأ في التوصيل بالتيار ينتج عنه أضرار في المنتج، لن تشملها الضمانة.

• لضمان حماية إضافية، يُنصح بإنشاء نظام للتيار التفاضلي المتخلف في الدائرة الكهربائية للحمّام لا يتجاوز 30 ميللي آمبير. استشر الكهربائي.

- خطر التعرض لحروق. احتفظ بالجهاز بعيدًا عن متناول أيدي الأطفال، خاصة أثناء الاستخدام وعند ترك الجهاز يبرد.
- عند اتصال الجهاز بمصدر الطاقة، لا تتركه أبدًا دون مراقبة.
- ضع الجهاز دائمًا باستخدام حامله، إن وجد، على سطح مستوٍ ثابت مقاوم للحرارة.
• يجب أن يخضع تركيب الجهاز واستعماله لجميع القوانين السارية المفعول في بلدك.

• **تحذير:** لا تستعمل هذا الجهاز بالقرب من حوض الاستحمام، الرشاش، حوض الغسيل أو أية حاوية أخرى تحتوي على الماء.

• عند استعمال الجهاز في الحمّام، افصله عن التيار بمجرد الانتهاء من استعماله لأن تركه قريبًا من الماء قد يشكل خطرًا عليك حتى ولو كان الجهاز مطفأ.

• إذا تعرض السلك الكهربائي للتلف، يجب استبداله من قبل المصنّع أو بواسطة مركز خدمة ما بعد البيع أو بواسطة شخص مؤهل ولديه الخبرة للقيام بهذا العمل، وذلك لتفادي أي خطر.

• يُمكن للأطفال من سن الثامنة وما فوق، وكذلك الأشخاص الذين لا يتمتعون بالقدرة الجسدية أو بالإمكانات العقلية الكافية، أو الذين يعانون من القصور أو نقص في الخبرة أو المعرفة، من استعمال هذا المنتج شرط أن يكونوا تحت المراقبة، وأن يتدربوا على استعمال المنتج بطريقة آمنة، وأن يتعرفوا على الأخطار المُحتملة من سوء الاستعمال. يجب أن يُمنع الأطفال من اللعب بالمنتج. لا يُسمح للأطفال القيام بتنظيف وصيانة المنتج دون وجود رقابة على هذا العمل.

• إذا تعرض السلك الكهربائي للتلف، يجب استبداله من قبل المصنّع أو بواسطة مركز خدمة ما بعد البيع أو بواسطة شخص مؤهل ولديه الخبرة للقيام بهذا العمل، وذلك لتفادي أي خطر.

• لا تستعمل الجهاز واتصل بمركز خدمة معتمد:
- إذا سقط الجهاز على الأرض
- إذا لم يعد يعمل بكفاءة.
• يجب فصل الجهاز عن التيار:
- قبل التنظيف والصيانة
- في حال وجود خلل في التشغيل
- بمجرد الانتهاء من استعماله.
- إذا تركت الغرفة ولو للحظات
• لا تستعمل الجهاز إذا تعرض السلك الكهربائي للتلف.
• لا تغمر الجهاز في الماء ولا تضعه تحت ماء جارية ولو لتنظيفه.
• لا تمسك الجهاز بيدين رطبتين.
• لا تمسك الجهاز من هيكله الساخن بل أمسكه من المقبض.
لا تفصل الجهاز عن التيار بشد السلك الكهربائي بل انزع القابس من مأخذ التيار.
• لا تستعمل وصلة كهربائية.
• لا تنظف الجهاز بمواد كاشطة أو حارقة.
• لا تستعمل الجهاز في درجة حرارة تقل عن «صفر» أو تزيد عن 35سم.

الضمانة
جهازك مصمم للاستعمال المنزلي فقط ولا يمكن استعماله لأغراض مهنية. تسقط الضمانة عن المنتج إذا استعمل بشكل خاطئ.

3. بدء التشغيل
1. نظام الإقفال «lock system» (شكل 1): لفتح الملازم، يُسحب نظام الإقفال «lock system» إلى الخلف.
لإقفال الملازم: تُغلق الملازم، ثم يُدفع نظام الإقفال «lock system» إلى الأمام.
2. يوصل المنتج بالتيار الكهربائي.
3. يُضبط مفتاح «تشغيل/توقف» على الموقع (I). (D)
4. ترتفع درجة حرارة المنتج بسرعة (جهوزية الاستعمال في أقل من 30 ثانية)، وتبقى درجة الحرارة ثابتة طوال فترة الاستعمال (شكل 2).
5. باستعمال زر «-/+»، يمكنك اختيار درجة الحرارة المثالية لشعرك (شكل 3): الضغط على زر «-» لتخفيض الحرارة، أو الضغط على زر «+» لرفع الحرارة. سيُومض المؤشر الضوئي لحين الوصول إلى درجة الحرارة المنتقاة.
6. بعد الانتهاء من استعمال المنتج: يُضبط مفتاح «تشغيل/توقف» على وضعية التوقف (0). تُغلق الملازم، باستعمال نظام الإقفال «lock system»، ثم يُفصل المنتج عن التيار الكهربائي، ويُترك ليبرد قبل تخزينه.

لمساعدتك على تحديد درجة حرارة التمليس الأنسب لشعرك، إليك هذا الدليل:
• تُعرض درجة الحرارة باللون الأخضر: من 130 على 200 درجة مئوية (130 – 150 – 170 – 200) للشعر الخفيف، الشعر الناعم، الشعر المصبوغ أو الشعر غير المصبوغ.
• تُعرض درجة الحرارة باللون الأحمر: 230 درجة مئوية للشعر الصحي، الشعر ذي المقاومة، الشعر القوي.

ملاحظة: تم تجهيز هذا الجهاز بوظيفة الغلق، لتفادي أي سوء استخدام أو تداول (الضغط عن غير قصد على زر +/- أثناء الاستخدام).
إذا أردت تثبيت مستوى درجة الحرارة المُختارة طيلة فترة الاستخدام، اضغطي على الزر (+) أو الزر (-) لمدة ثانيتين. يقفل نظام الضبط ويظهر رمز القفل على الشاشة. لتعديل درجة الحرارة في المنتج، يجب أولاً فك التثبيت عن الحرارة: يُضغط مجددًا ولمدة ثانيتين على الزر (+) أو (-)، فيفتح نظام ضبط الحرارة ويختفي رمز القفل عن شاشة العرض.
عندئذ، يمكنك تعديل درجة الحرارة بالضغط على أحد الزرين (+) أو (-).

التوقف الأوتوماتيكي عن التشغيل:
من أجل سلامتك، سوف يتوقف المنتج أوتوماتيكيًا بعد 60 دقيقة من التشغيل. إذا أردت تشغيل المنتج ثانية، يُرجى اتباع التعليمات الواردة في فقرة «التشغيل».

4. الاستعمال
4.1 – كيف يجب تمليس الشعر؟
يجب أن يكون الشعر جافًا ونظيفًا وغير متشابك.
• لا يُستخدم الجهاز لتصفيف الشعر الاصطناعي (الشعر المُستعار، الخصلات الإضافية، ...).
• خذي خصلة صغيرة من الشعر عرضها بضع سنتيمترات. مشّطي الخصلة ثم ضعيها بين لوحي التصفيف. أغلقي لوحي التصفيف بإحكام واضغطي جيدًا على الشعر، ثم اجعلي الجهاز ينساب ببطء من جذور الشعر حتى أطرافه.
• إن الكسوة السيراميك التي تكسو لوحي التصفيف، تحمي شعرك من درجات الحرارة المُفرطة، وذلك بفضل توزيعها للحرارة بشكل مُوحّد.
• انتظري حتى يبرد الشعر المُصفّف قبل تمشيطه.

4.2 – كيف يجب تجعيد الشعر، أو تصفيفه؟
طريقة تجعيد الشعر:
1. تُؤخذ خصلة من الشعر بين اللوحتين، أقرب ما يمكن على جذور الشعر (كما لو كنتِ تقومين بفرد الشعر). (شكل 4).
2. مع الاستمرار بالضغط على خصلة الشعر، تُدار خصلة الشعر بلطف صعودًا 180 درجة (شكل 5).
3. الانزلاق من جذور الشعر إلى أطرافه.
ارفعي المُملّس عن خصلة الشعر، ستأخذ الخصلة شكل التجعيد. (الشكل 6)

5. الصيانة
تنبيه! : قبل تنظيف الجهاز، يجب دائمًا فصله عن التيار الكهربائي وتركه يبرد.
• لتنظيف الجهاز: يُفصل الجهاز عن التيار الكهربائي، يُمسح برفق بقطعة قماش رطبة ثم تجفيفه بقطعة قماش جافة.

6. في حال واجهتك أي مشكلة
• أنت لست راضية عن النتائج التي حصلت عليها من مُملّس الشعر:
- يُرجى الضغط بلوحات التمليس بقوة أكثر على خصلة الشعر.
- يُرجى تحريك المُملّس ببطء.
- يُرجى زيادة درجة الحرارة باستعمال الزر «+».
• هل من المستحيل تغيير درجة الحرارة؟
- يُرجى التأكد أولاً أن مستوى درجة الحرارة غير مُقفل.
• اللوحة العلوية ليست مستقرة.
- هذا أمر طبيعي، لأن المُملّس مزود بلوحة مُتحركة للحصول على أفضل النتائج.
• يتوقف المُملّس عن التشغيل أوتوماتيكيًا بعد فترة:
- هذا أمر طبيعي، لأن المُملّس مزود بنظام توقف أوتوماتيكي. يُرجى مراجعة فقرة «التوقف الأوتوماتيكي».

7. الحفاظ على البيئة أولًا
يحتوي هذا المنتج على العديد من المواد القيمة، والتي يمكن إعادة تصنيعها.
عند الاستغناء عن المنتج القديم يُرجى تسليمه لأقرب منطقة تجمع أو مركز خدمة معتمد للتعامل مع بطريقة آمنة.

هذه التعليمات والإرشادات متوفرة على موقعنا على الشبكة: www.rowenta.com

FA قبل استفاده، دستورالعمل و توصیه های ایمنی را به دقت بخوانید

1. توضیح عام
A. گیره
B. نمایشگر LCD
C. دکمه +/- برای کم کردن/افزایش دادن درجه حرارت
D. کلید روشن/خاموش
E. صفحه‌های صاف‌کننده
F. خروجی کابل گردان
G. کابل تغذیه
H. قفل سیستم (قفل کردن و باز کردن گیره‌ها)
I. سیستم IONIC*

2. توصیه های ایمنی
• برای ایمنی شما این دستگاه منطبق با ضوابط و مقررات جاری است (دستورات مربوط به فشار ضعیف، انطباق الکترومانتیک، محیط زیست...)
• در موقع کارکردن دستگاه، وسایل جانبی آن خیلی داغ می شوند. مطمئن شوید که سیم دستگاه هرگز در تماس با بخش های داغ دستگاه نباشد.
• مطمئن شوید که فشار برق خانه منطبق با فشار برق مورد نیاز دستگاه باشد. هرگونه اشتباه در برق رسانی ممکن است باعث صدمات جبران ناپذیر شود که مورد پوشش ضمانت دستگاه نباشد.

• برای محافظت بیشتر، نصب و راه اندازی یک دستگاه باقیمانده (RCD) با داشتن عملکرد فعلی که از 30 میلی متر آمپر در مدار الکتریکی حمام فراتر نمی رود بهتر خواهد بود. مشاوره درخواست کنید.

- خطر سوختگی. دستگاه را دور از دسترس کودکان خردسال نگه دارید، مخصوصا» در هنگام استفاده و خنک کردن.
- هنگامی که دستگاه به منبع تغذیه متصل است، هرگز آن را بدون مراقبت رها نکنید.
- همیشه دستگاه را با پایه، اگر داشته باشد، در سطح مقاوم در برابر حرارت، سطح صاف پایدار قرار دهید.
• استقرار و استفاده از دستگاه باید منطبق با ضوابط جاری در کشور شما باشد.

• **هشدار:** دستگاه در نزدیکی حمام، دوش، دستشوئی یا سایر ظروف حاوی آب خودداری کنید.

• هنگامی که دستگاه در اتاق استفاده می شود پس از استفاده خاموش کنید چون در نزدیکی آب امکان بروز خطر وجود دارد حتی زمانی که دستگاه خاموش است.

• این دستگاه برای استفاده افراد (و نیز کودکان) که دارای نارسائی های جسمی، فکری و روانی می باشند و نیز اشخاصی بدون تجربه و آگاهی ساخته نشده است، مگر تحت نظارت فردی که مسئول ایمنی و مراقبت آنها بوده و دستورات لازم برای استفاده از دستگاه را به آنها داده باشد. باید مراقب کودکان بود تا با این دستگاه بازی نکنند.

• در صورت آموزشی و نظارت بر کاربرد دستگاه بصورت ایمن و آگاه از خطر، این دستگاه قابل استفاده کودکان 8 سال و بالاتر و افراد فاقد تجربه و دانش یا توانائی فیزیکی، حسی یا روانی خواهد بود. از بازی کردن کودکان با دستگاه خودداری کنید. از تمیز کردن و نگهداری وسیله بوسیله کودکان بدون نظارت اجتناب کنید.

• در صورت صدمه دیدن سیم دستگاه، برای تأمین ایمنی، باید آنرا توسط سازنده، خدمات پس از فروشی آن و یا شخصی دارای تخصص مشابه تعویض نمود.

• در شرایط زیر از دستگاه استفاده نکرده و به یک مرکز خدمات مجاز مراجعه کنید:
- اگر دستگاه زمین افتاده باشد،
- اگر دستگاه بطور عادی کار نکند.
• در شرایط زیر باید پریز دستگاه را از برق بیرون آورد:
- در موقع تمیز کردن و نگهداری،
- در صورت کارکرد غیرعادی،
- به محض پایان استفاده از آن.
• در صورت صدمه دیدن سیم از دستگاه استفاده نکنید.
• دستگاه را، حتی برای تمیز کردن، در آب فرو نبرده و زیر آب نگیرید.
• با دستهای خیس دستگاه را در دست نگیرید.
• دستگاه را از جعبه آن که داغ است نگیرید بلکه از دستگیره آن استفاده کنید.
• برای بیرون آوردن دستگاه از برق، سیم آنرا نکشید بلکه پریز آنرا بکشید.
• از استفاده از سیم رابط پرهیز کنید.
• برای تمیز کردن دستگاه از مواد ساینده استفاده نکنید.
• در حرارت های کمتر از صفر درجه یا بیش از ۳۵ درجه سانتیگراد از دستگاه استفاده نکنید.

ضمانت
این دستگاه صرفاً برای استفاده خانگی ساخته شده است. نباید از آن مصرف حرفه‌ای کرد. در صورت استفاده نادرست، ضمانت آن باطل می‌شود.

3. راه‌اندازی
1. Lock System (Fig 1): برای باز کردن گیره‌ها، «Lock System» را به سمت عقب بکشید.
برای قفل کردن گیره‌ها، گیره‌ها را بسته و «Lock System» را به سمت جلو فشار دهید.
2. دستگاه را به جریان برق وصل کنید.
3. دکمه روشن/خاموش را در حالت (I) قرار دهید. (D)
4. درجه حرارت در دستگاه شما بسیار سریع بالا می‌رود (در کمتر از 30 ثانیه حاضر به کار می‌شود). درجه حرارت در تمام طول استفاده ثابت باقی می‌ماند. (Fig. 2)
5. با استفاده از دکمه «+/-»، دمای ایده‌آل را برای موی خود انتخاب کنید (تصویر 3): دکمه – را برای کاهش دما و دکمه + را برای افزایش دما فشار دهید. نشانگر دما چشمک می‌زند تا زمانی‌که به دمای منتخب برسد.
6. پس از استفاده: دکمه روشن/خاموش (D) را در وضعیت توقف (0) بذارید، گیره‌ها را بسته، از «Lock System» استفاده کنید، دوشاخه دستگاه را از برق بیرون بیاورید و صبر کنید تا دستگاه کاملاً سرد شود سپس آن را جمع کنید.

برای کمک به انتخاب مناسب‌ترین دمای صاف‌کننده جهت موهای شما، یک راهنما موجود می‌باشد:
• دمای نمایش‌داده‌شده به رنگ سبز: از 130°C تا 200°C (200 – 170 – 150 – 130)برای موهای شکننده، نازک، رنگ یا بی‌رنگ‌شده.
• دمای نمایش‌داده‌شده به رنگ قرمز: 230°C برای موهای سالم، مقاوم، ضخیم.

یادداشت: به منظور اجتناب از هرگونه خطای کارکرد (فشار دادن ناخواسته دکمه +/- در جریان استفاده) این دستگاه می‌تواند قفل شود.
اگر می‌خواهید میزان درجه حرارت را در جریان استفاده ثابت نگه دارید، دکمه + یا دکمه – را به مدت 2 ثانیه فشار دهید. پس از آنکه تنظیم شما قفل شد، نشانه قفل روی صفحه ظاهر می‌شود. اگر خواستید درجه حرارت دستگاه را تغییر دهید، باید آن را از حالت قفل خارج کنید. مجدداً به مدت 2 ثانیه دکمه + یا دکمه – را فشار دهید. وقتی قفل تنظیم باز شد، نشانه قفل از روی صفحه محو می‌گردد.
می‌توانید با فشار دادن دکمه +/- حرارت را تغییر دهید.

قطع اتوماتیک جریان:
جهت ایمنی شما، جریان برق دستگاه به طور خودکار پس از 60 دقیقه قطع خواهد شد. چنانچه مایل به دوباره روشن کردن آن هستید، به دستورات ذکر شده در قسمت «روشن کردن» مراجعه نمایید.

4. کاربرد
4.1 - چگونه باید مو را صاف کرد؟
موها باید به هم ریخته، تمیز و خشک باشد.
• از دستگاه برای موهای سنتزی (کلاه‌گیس، موهای اضافه‌شده و غیره) استفاده نکنید.
• یک دسته موی کوچک به پهنای چند سانتی‌متر تشکیل دهید، آن را شانه کرده بین پلاک‌ها قرار دهید. موها را به سختی بین پلاک‌ها بفشارید و دستگاه را به آرامی، از ریشه به سمت نوک موها بلغزانید.
• پوشش سرامیک پلاک‌ها از طریق پخش کردن یکنواخت حرارت موهایتان را در مقابل درجه حرارت بیش از حد محافظت می‌کند.
• قبل از شکل دادن به موها صبر کنید موهای صاف‌شده خنک شوند.

4.2 - چگونه باید مو را فر کرد یا آرایش نمود؟
تکنیک فر کردن:
1. یک دسته از موها را از نزدیکی ریشه محکم بین صفحه‌ها بگیرید. (شکل 4)
2. دستگاه را یک نیمه (180°) بچرخانید. (شکل 5)
3. از ریشه موها به سمت انتهای آن‌ها حرکت دهید.
دستگاه را خارج نمایید، فر موها شکل خواهد گرفت. (شکل 6)

5. نگهداری
توجه! : همیشه قبل از نظافت دستگاه، آن را از برق بکشید و بگذارید خنک شود.
• برای تنظیف دستگاه: آن را از برق جدا کنید، یک دستمال مرطوب روی آن بکشید و با یک دستمال خشک آن را خشک کنید.

6. عیب‌یابی
• از نتیجه‌ای که با صاف‌کننده خود گرفته‌اید راضی نیستید:
- صفحه‌های صاف‌کننده را محکم‌تر بر روی قسمت انتخابی مو فشار دهید.
- صاف‌کننده را آرام‌تر حرکت دهید.
- با استفاده از دکمه «+» دمای آن را افزایش دهید.
• تغییر دما امکان‌پذیر نیست؟
- کنترل کنید که سطح دما قفل نشده باشد.
• صفحه بالایی ثابت نیست.
- این امر تقریباً عادی است. جهت دست‌یابی به نتیجه بهتر، صاف‌کننده مجهز به صفحه‌های متحرک می‌باشد.
• پس از مدتی صاف‌کننده به طور خودکار خاموش می‌شود:
- این امر تقریباً عادی است. این صاف‌کننده مجهز به سیستم خاموش‌کننده خودکار است. خواهشمند است به پاراگراف «خاموش شدن اتوماتیک» مراجعه کنید.

7. حفاظت از محیط زیست
دستگاه شما حاوی مواد ارزشمندی است که قابل بازیافت هستند.
آن را در محل مخصوص جمع آوری زباله های قابل بازیافت قرار دهید.

دستورالعمل ها در وب سایت www.rowenta.com موجود می باشد.

www.rowenta.com

FR • * selon modèle
EN • * depending on model
DE • * je nach Modell
NL • * al naar gelang het model
ES • * según el modelo
IT • * a seconda del modello
PT • * consoante modelo
DA • * afhængig af model
NO • * avhengig av modell
SV • * beroende på modell
FI • * mallista riippuen
EL • * ανάλογα με το μοντέλο
TR • * modele göre
AR • * حسب الموديل
FA • * بسته به مدل
RU • * в зависимости от модели
UK • * в залежності від моделі
ET • * sõltuvalt mudelist
LT • * pagal modelį
LV • * atkarībā no modeļa
PL • * zależnie od modelu
CS • * podle modelu
HU • * modelltől függően
BG • * в зависимост от модела
RO • * în funcţie de model
SL • * odvisno od modela
HR • * ovisno o modelu
BS • * ovisno o modelu

Fig. 1

Fig. 2

Fig. 3

Fig. 4

Fig. 5

Fig. 6

EN

Please read the safety instructions before use

1.GENERAL DESCRIPTION
A. Tongs
B. Appliance power on light ON/OFF
C. Thermostat
D. ON/OFF switch
E. Straightening plates
F. Rotating power cord outlet
G. Power supply cord
H. Lock System (to lock and unlock the tongs)
I. IONIC system*

2. SAFETY INSTRUCTIONS
• For your safety, this appliance complies with the applicable standards and regulations (Low Voltage Directive, Electromagnetic Compatibility, Environmental…).
• The appliance's accessories become very hot during use. Avoid contact with the skin. Make sure that the supply cord never comes into contact with the hot parts of the appliance.
• Check that the voltage of your electricity supply matches the voltage of your appliance. Any error when connecting the appliance can cause irreparable harm, not covered by the guarantee.

• For additional protection, the installation of a residual current device (RCD) having a rated residual operating current not exceeding 30 mA is advisable in the electrical circuit supplying the bathroom. Ask for installer for advice.

- Burn hazard. Keep appliance out of reach from young children, particularly during use and cool down.
- When the appliance is connected to the power supply, never leave it unattended.
- Always place the appliance with the stand, if any, on a heat-resistant, stable flat surface.
- The installation of the appliance and its use must however comply with the standards in force in your country.

• WARNING: do not use this appliance near bathtubs, showers, basins or other vessels containing water.

• When the appliance is used in a bathroom, unplug it after use since the proximity of water presents a hazard even when the appliance is switched off.

• This appliance is not intended for use by persons (including children) with reduced physical, sensory or mental capabilities, or lack of experience and knowledge, unless they have been given supervision or instruction concerning use of the appliance by a person responsible for their safety. Children should be supervised to ensure that they do not play with the appliance.

• This appliance can be used by children aged from 8 years and above and persons with reduced physical, sensory or mental capabilities or lack of experience and knowledge if they have been given supervision or instruction concerning use of the appliance in a safe way and understand the hazards involved. Children shall not play with the appliance. Cleaning and user maintenance shall not be made by children without supervision.

• If the supply cord is damaged, it must be replaced by the manufacturer, its service agent or similarly qualified persons in order to avoid a hazard.

• Stop using your appliance and contact an Authorised Service Centre if:
- your appliance has fallen.
- it does not work correctly.
• The appliance is equipped with a heat-sensitive safety device. In the event of overheating (for example if the rear grill is blocked), the dryer will stop automatically: contact the After-Sales Service.
• The appliance must be unplugged:
- before cleaning and maintenance procedures.
- if it is not working correctly.
- as soon as you have finished using it.
- if you leave the room, even momentarily.
• Do not use if the cord is damaged.
• Do not immerse or put under running water, even for cleaning purposes.
• Do not hold with damp hands.
• Do not hold the appliance by the casing, which is hot, but by the handle.
• Do not unplug by pulling on the cord, rather pull out by the plug.
• Do not use an electrical extension lead.
• Do not clean with abrasive or corrosive products.
• Do not use at temperatures below 0°C and above 35°C.

GUARANTEE
This product has been designed for domestic use only. Any commercial use, inappropriate use or failure to comply with the instructions, the manufacturer accepts no responsibility and the guarantee will not apply.

3. BRINGING INTO SERVICE
1. Lock System (fig. 1) : To open the clamps, pull the Lock System back.
To lock the clamps: close the clamps and push the "Lock System" to the front.
2. Plug in the appliance.
3. Set the ON / OFF switch to position I. (D)
4. Your appliance will heat up very quickly (ready to use in less than 30 seconds) and the temperature will remain stable throughout use. (fig. 2)
5. Select the ideal temperature for your hair using the -/+ buttons (fig. 3): press the – button to reduce the temperature or the + button to increase it. The temperature indicator flashes until the selected temperature is reached.
6. After use: Place ON/OFF (D) switch in the stop position (0), close the clamps, use the "Lock System", unplug the appliance and leave it to cool down completely before putting it away.

To help you decide the most suitable straightening temperature for your hair, here's a guide:
• The temperature is displayed in green: from 130°C to 200°C (130 – 150 – 170 – 200) for fragile, fine, coloured or discoloured hair.
• The temperature is displayed in red: 230°C for healthy, resistant, robust hair.

Note: To avoid any handling error (inadvertently pressing the +/- buttons during use) this appliance is equipped with a locking function.
If you wish to lock your temperature setting during use, press the + or – button for 2 seconds. Your setting is being locked, a padlock appears on the screen. If you wish to change your appliance's temperature, you will need to unlock it by again pressing the + or – button for 2 seconds. Your setting is being unlocked, the padlock disappears from the screen. You can change the temperature by pressing the buttons +/-.

AUTOMATIC CUT OUT:
For your safety the appliance will cut out automatically after 60 min. If you wish to turn it on again follow the instructions given in SWITCHING ON.

4. USE
4.1 - How should you straighten your hair?
Hair must be untangled, clean and dry.
• Do not use the appliance on synthetic hair (wigs, extensions, etc.).
• Form a small lock a few centimetres in width, comb it and place it between the plates. Hold the hair firmly between the plates and slide the appliance slowly from the roots to the tip of the hair.
• The ceramic coating on the plates protects your hair against overheating by uniformly spreading the heat.
• Wait for the smoothed hair to cool down before styling.

4.2 - How should you curl, style your hair?
Curling technique:
1. Place a lock of hair between the plates, at the roots (as if you were straightening your hair). (Fig. 4)
2. Turn the appliance through a half-turn (180°). (Fig. 5)
3. Slowly slide the appliance down to the tips of your hair. Remove the appliance, the curl is taking shape. (Fig. 6)

5. MAINTENANCE
CAUTION! Always unplug your appliance and allow it to cool before cleaning it.
• To clean the appliance, unplug it and then wipe with a damp cloth and dry with a dry cloth.

6. TROUBLESHOOTING
• You're not happy with the results you're getting from your straightener:
- Press the straightener plates more firmly against your hair section.
- Slide your straightener more slowly.
- Increase the temperature using the "+" button.
• It's impossible to change the temperature?
- Check that the temperature level isn't locked.
• The top plate isn't static.
- This is quite normal, the straightener is fitted with a mobile plate to get better results from your straightener.
• The straightener automatically switches itself off after a while:
- This is quite normal, this straightener has an automatic switch-off system. Please refer to the paragraph on "automatic switch-off".

7. ENVIRONMENT PROTECTION FIRST!
Your appliance contains valuable materials which can be recovered
or recycled.
Leave it at a local civic waste collection point.

These instructions are also available on our website www.rowenta.com

RU

Перед использованием прибора внимательно прочитайте инструкцию и соблюдайте меры безопасности.

1. ОБЩЕЕ ОПИСАНИЕ
А. Щипцы
В. Светодиодная индикация: 5 температурных режимов + фиксация выбранной температуры
С. Кнопка +/- уменьшения/повышения температуры
D. Выключатель включено/выключено
Е. Выпрямляющие пластины с титано-турмалиновым покрытием.
F. Выход поворотного шнура
G. Кабель питания
H. «Lock System» (блокирование и разблокирование щипцов)
I. Ионная система*

2. МЕРЫ БЕЗОПАСНОСТИ
• В целях Вашей безопасности данный прибор соответствует существующим нормам и правилам (нормативные акты, касающиеся низкого напряжения, электромагнитной совместимости, охраны окружающей среды и т.д.).
• Детали прибора сильно нагреваются во время работы. Будьте осторожны, не допускайте соприкосновения поверхности прибора с кожей. Следите за тем, чтобы шнур питания не касался горячих поверхностей прибора.
• Убедитесь, что рабочее напряжение Вашей электросети соответствует напряжению, указанному на заводской табличке прибора. Любая ошибка при подключении прибора может привести к необратимым повреждениям, которые не покрываются гарантией.

• Для дополнительной защиты рекомендуется подключение устройства защитного отключения (УЗО) с номинальным дифференциальным рабочим током не выше 30мА к электрической цепи ванной комнаты. Проконсультируйтесь с вашим установщиком.

- Опасность ожога. Устройство должно быть недоступно для маленьких детей, особенно в процессе использования и остывания.
- Не оставляйте устройство без присмотра, если оно подключено к источнику питания.
- Всегда кладите устройство на подставку (при наличии) либо на термостойкую прочную ровную поверхность.
• Установка прибора и его использование должно соответствовать действующим в стране пользователя нормативам.

• ВНИМАНИЕ: не используйте это устройство вблизи ванн, душевых, бассейнов или других емкостей с водой.
• При использовании устройства в ванной комнате, отключайте его от сети после использования, поскольку близость воды представляет опасность, даже когда устройство отключено.
• Прибор не предназначен для использования лицами (включая детей) с пониженными физическими, чувственными или умственными способностями или при отсутствии у них опыта или знаний, если они не находятся под контролем или не проинструктированы об использовании прибора лицом, ответственным за их безопасность. Дети должны находится под контролем для недопущения игры с прибором.

• Допускается использование прибора детьми 8 лет и старше, а также лицами с ограниченными физическими, сенсорными или умственными способностями, лицами, не имеющими опыта и знания, необходимых при обращении с такими изделиями, при условии, что за ними осуществляется соответствующий надзор или они ознакомлены с инструкциями, касающимися безопасного использования прибора и объясняющими риски, возникающие в ходе его использования. Не разрешайте детям играть с прибором. Очистка и техническое обслуживание не должно выполняться детьми без надзора взрослых.

• Если шнур питания поврежден, в целях безопасности его замена должна выполняться производителем, в уполномоченном сервисном центре или квалифицированным специалистом.
• Не пользуйтесь прибором и обращайтесь в уполномоченный сервисный центр в следующих случаях: при падении или сбоях в работе прибора.
• Прибор следует отключать от сети в следующих случаях: прежде чем приступить к чистке или текущему уходу за прибором, в случае неправильной работы прибора, после его использования, а также в том случае, если Вы оставляете прибор без присмотра, даже на короткое время.
• Запрещается пользоваться прибором, если шнур питания поврежден.
• Запрещается погружать прибор в воду, даже для того, чтобы его вымыть.
• Не прикасайтесь к прибору влажными руками.
• Не прикасайтесь к корпусу прибора, т.к. он нагревается, держите прибор за ручку.
• Чтобы отключить прибор от сети, тяните не за шнур питания, а за вилку.
• Запрещается использовать электрический удлинитель.
• Запрещается чистить прибор порошками, содержащими абразивные или коррозивные вещества.
• Запрещается использование прибора при температуре ниже 0 °С и выше 35 °С.

ГАРАНТИЯ: Данный прибор предназначен исключительно для бытового использования. Запрещается его использование в профессиональных целях. Неправильное использование прибора отменяет действие гарантии на прибор.

3. НАЧАЛО РАБОТЫ
1. Система блокировки (рис. 1) : Чтобы открыть щипцы, потяните « Lock System » назад. Чтобы заблокировать щипцы: закройте их и сдвиньте «Lock System» вперед.
2. Включите прибор.
3. Установите выключатель включено/выключено в положение I. (D)
4. Щипцы очень быстро нагреваются (готовы к использованию уже через 30 сек.), а температура на протяжении всего времени использования не меняется. (рис. 2)
5. С помощью кнопок -/+ (рис. 3) установите идеальную для Ваших волос температуру. Для снижения температуры нажмите кнопку «-», для увеличения температуры - кнопку «+». Температурный индикатор мигает до тех пор, пока прибор не нагреется до установленной температуры.
6. После окончания пользования прибором, установите (D) выключатель в положение «выключено» (0), закройте щипцы, используйте «Lock System», отключите прибор от сети и дайте ему полностью остыть, прежде чем убрать его на хранение.

Ниже приводится несколько советов, помогающих определить наиболее оптимальную температуру для выпрямления волос:
• Индикатор температуры зеленый: от 130°С до 200°С (130 – 150 – 170 – 200) для ломких, тонких, окрашенных и обесцвеченных волос.
• Индикатор температуры красный: 230°С для здоровых, упругих и сильных волос .

Важное предупреждение:
Прибор оснащен функцией блокирования, чтобы помочь вам избежать ошибки (нечаянное нажатие на кнопки +/- во время работы со щипцами).
Если вы хотите во время работы с прибором заблокировать установленную температуру, нажмите на 2 секунды кнопку + или -. Выбранные параметры температуры блокируются, на экране появляется изображение замка.
Если вы захотите изменить установленную температуру, вначале разблокируйте прибор – снова на 2 секунды нажмите кнопку + или -. Происходит разблокировка введенных установок, изображение замка на экране исчезает.
Вы можете изменить температуру, нажимая на кнопки +/-.

Автоматическое выключение прибора:
В целях вашей безопасности прибор оснащен системой автоматического выключения по истечении 60 минут. Если вы хотите опять включить прибор, см. раздел «ПОДГОТОВКА К РАБОТЕ».

4. ПРИМЕНЕНИЕ
4.1 - Как выпрямить волосы?
Волосы должны быть расчесанными, чистыми и сухими.
• Не ухаживайте с помощью прибора за искусственными волосами (париками, накладными волосами…).
• Захватите прядь шириной несколько сантиметров, расчешите ее и вложите между пластинками. Волосы прочно сдавите пластинками и медленно ведите прибор от корней к кончикам волос.
• Керамическая поверхность пластинок защищает волосы от перегревания благодаря равномерному распределению температуры
• Перед укладкой выпрямленных волос подождите, пока они не остынут.

4.2 - Как создать локоны, сделать укладку ?:
Техника создания локонов:
1. Поместите прядь волос между пластинами, начиная от корней волос (так же как при выпрямлении волос). (рис. 4)
2. Разверните прибор в пол-оборота (на 180°). (рис. 5)
3. Медленно опускайте прибор вниз до самых кончиков волос. Отложите прибор. Прядь принимает форму локона.. (рис. 6)

5. УХОД
ВНИМАНИЕ! Перед очищением вытяните вилку прибора из розетки и дайте ему остыть.
•Уход за прибором: Вытяните вилку прибора из розетки, протрите щипцы влажной тканью и высушите.

6. В СЛУЧАЕ ВОЗНИКНОВЕНИЯ ПРОБЛЕМ
• Вас не удовлетворяет качество выпрямления:
- Сильнее сжимайте прядь между выпрямляющими пластинами.
- Медленнее проводите прибором по пряди.
- Увеличьте температуру при помощи кнопки « + ».
• Можно ли изменить температуру?
- Убедитесь, что температура нагревания не заблокирована на определенном уровне.
• Верхняя пластина не закреплена.
- Это нормально, прибор оборудован одной подвижной пластиной для повышения качества выпрямления.
• Прибор сам выключается некоторое время спустя:
- Это нормально, данный прибор оборудован системой автоматического выключения. См. раздел «автоматическое выключение».

7. ЗАЩИТА ОКРУЖАЮЩЕЙ СРЕДЫ ПРЕВЫШЕ ВСЕГО!
Данное устройство содержит ценные материалы, пригодные для переработки и вторичного использования.
Сдайте его в ближайший пункт сбора отходов.

Эти инструкции также доступны на веб-сайте нашей компании по адресу www.rowenta.com

UK

Перш ніж користуватися пристроєм, уважно прочитайте інструкцію з експлуатації та правила техніки безпеки.

1. ЗАГАЛЬНИЙ ОПИС
A. Щипці
B. Світлодіодна індикація: 5 температурних режимів + фіксація обраної температури
C. Кнопка +/-, пониження/підвищення температури
D. Вимикач включено/виключено
E. Випрямні пластини з титано-турмаліновим покриттям
F. Вихід поворотного шнура
G. Кабель живлення
H. «Lock System» (блокування і розблокування щипців)
I. «IONIC System»*

2. ПОРАДИ ІЗ БЕЗПЕКИ
• Ваша безпека гарантується відповідністю цього приладу чинним стандартам і нормам (директиви стосовно низьковольтного обладнання, електромагнітної сумісності, захисту довкілля та ін.).
• Під час використання приладдя цього приладу нагрівається до високої температури. Стежте за тим, щоб електрошнур не торкався гарячих частин приладу.
• Перевірте, щоб напруга у використовуваній вами електромережі відповідала напрузі, вказаній на приладі. Будь-яке неправильне підключення до електромережі може призвести до непоправних пошкоджень приладу, на які гарантія не поширюється.

• Для додаткового захисту рекомендується підключення пристрою захисного відключення (ПЗВ) з номінальним диференціальним робочим струмом до 30мА до електричного ланцюга ванної кімнати. Проконсультуйсь зі своїм установником.

- Небезпека опіків. Зберігайте прилад у недоступному для дітей місці, особливо під час використання та охолодження.
- Коли прилад підключений до джерела живлення, не залишайте його без нагляду.
- Завжди ставте прилад із підставкою, якщо така є, на жароміцну, стійку, рівну поверхню.
• У будь-якому випадку способи встановлення і використання приладу повинні відповідати вимогам нормативних документів, чинних у вашій країні.

• УВАГА: не користуйтеся цим пристроєм поблизу ванн, душових, басейнів чи інших ємностей з водою.
• При користуванні пристроєм у ванній кімнаті, вимикайте його від мережі після використання, оскільки близькість води становить небезпеку, навіть коли пристрій вимкнено.
• Цей прилад не повинен використовуватись особами (в тому числі дітьми), які мають обмежені фізичні, чуттєві чи розумові можливості або не мають потрібного досвіду чи знань, якщо особа, відповідальна за їхню безпеку, не здійснює за ними нагляду або попередньо не дала вказівок щодо використання приладу. Слід наглядати за дітьми, щоб вони не гралися з приладом.

• Цей пристрій може використовуватись дітьми віком від 8 років і вище та особами з обмеженими фізичними, сенсорними або розумовими можливостями, особами, які не мають достатньо досвіду та знань, необхідних для поводження с такими виробами , за умови, якщо за ними проводиться відповідний нагляд або вони ознайомлені з інструкціями щодо безпечного використання пристрою і розуміють небезпеку, що може відбутися. Не дозволяйте дітям грати з пристроєм. Очищення та обслуговування не повинно бути виконане дітьми без нагляду.

• Щоб уникнути небезпеки, у разі пошкодження електрошнура його слід замінити на підприємстві виробника, в його відділі післяпродажного обслуговування або звернувшись до спеціаліста відповідної кваліфікації.

• Не користуйтесь вашим приладом і зверніться до уповноваженого сервіс-центру, якщо прилад падав на підлогу або не працює як слід.
• Прилад потрібно відключати від електромережі: перед виконанням операцій очищення або догляду, якщо він не працює як слід, одразу після закінчення використання.
• Не використовуйте прилад, якщо його електрошнур пошкоджений.
• Не занурюйте прилад у воду і не підставляйте його під струмінь води, навіть під час очищення.
• Не торкайтесь приладу, якщо у вас вологі руки.
• Беріть прилад не за корпус, поки він ще гарячий, а за ручку.
• Відключаючи прилад від електромережі, тягніть не за електрошнур, а за вилку.
• Не користуйтесь електроподовжувачем.
• Не використовуйте для очищення абразивні чи корозійні матеріали.
• Не користуйтесь приладом при температурах нижче 0 С і вище 35 С.

ГАРАНТІЯ: Ваш прилад призначений тільки для побутового використання. Його не можна використовувати для професійної діяльності.
Неправильне використання приладу тягне за собою анулювання гарантії.

3. ПОЧАТОК РОБОТИ
1. Фіксатор Lock System (мал. 1) : Щоб розкрити щипці, відтягніть фіксатор « Lock System » назад. Щоб заблокувати щипці: закрийте щипці та штовхніть фіксатор «Lock System» вперед.
2. Включіть прилад.
3. Установіть вимикач включено/виключено в положення I. (D)
4. Щипці швидко нагріваються (готові до застосування вже через 30 сек.), а температура на протязі всього часу користування не змінюється. (мал. 2)
5. За допомогою кнопок -/+ (мал. 3) оберіть оптимальну для Вашого волосся температуру. Для зменшення температури натисніть кнопку « - », для підвищення температури - кнопку « + ». Індикатор температури блимає доти, доки прилад не нагріється до заданої температури.
6. Після використання: Переведіть двопозиційний вимикач (D) у положення вимкнення (0), закрийте щипці, скористайтеся фіксатором «lock System», відключіть прилад від електромережі і перед встановленням на зберігання дайте йому повністю охолонути.

Нижче дивіться декілька порад, що допоможуть визначити найбільш оптимальну температуру для випрямлення волосся:
• Індикатор температури зелений зеленого кольору: від 130°С до 200°С (130 – 150 – 170 – 200) для ламкого, тонкого, пофарбованого та знебарвленого волосся.
• Індикатор температури червоного кольору: 230°С для здорового, пружного та сильного волосся.

Важливе попередження:
Прилад обладнано функцією блокування щоб допомогти вам уникнути помилки (ненавмисне натискання кнопок +/- під час роботи із щипцями).
Якщо ви хочете під час роботи з приладом заблокувати установлену температуру, натисніть на 2 секунди кнопку + або -. Установка приладу заблокується, і на дисплеї з'явиться замочок.
Якщо ви захочете змінити установлену температуру, спочатку розблокуйте прилад – знову на 2 секунди натисніть кнопку + або -. Встановлені параметри зафіксуються, і на екрані з'явиться замок.
Встановлені параметри розфіксуються, і замок зникне з екрана.
Температуру можна змінити натисненням кнопок +/-.

4. ВИКОРИСТАННЯ
4.1 - Як розпрямити волосся?
Волосся має бути розчесаним, чистим і сухим.
• Не користуйтесь приладом у випадку штучного волосся (перук, накладного волосся…).
• Захопіть пасмо шириною кілька сантиметрів, розчешіть його і покладіть між пластинками. Волосся певно стисніть пластинками і повільно протягуйте їх від коріння аж до кінчиків.
• Керамічна поверхня пластинок забезпечує рівномірний розподіл температури і захищає волосся від дії занадто високої температури.
• Перед укладкою волосся почекайте, поки воно не охолоне.

4.2 - Як створити локони, зробити укладку ?:
Техніка створення локонів:
1. Покладіть прядку волосся між пластин, починаючи від коренів (так, як при процедурі випрямлення волосся). (Fig. 4)
2. Поверніть прилад в півоберта (на 180°). (Fig. 5)
3. Повільно ведіть приладом униз по волоссю, до самих кінчиків. Відніміть прилад. Прядка волосся приймає форму локона.. (Fig. 6)

5. ДОГЛЯД
УВАГА! Перед очищенням витягніть вилку приладу з розетки і дайте щипцям охолонути.
•Догляд за приладом: Витягніть вилку приладу з розетки, витріть його вологою ганчірочкою і висушіть.

6. ЯКЩО ВИНИКЛА ПРОБЛЕМА
• Ви не задоволені якістю випрямлення:
- Сильніше стискайте прядку між випрямними пластинами.
- Повільніше проводьте пристроєм по волоссю.
- Збільшіть температуру за допомогою кнопки « + ».
• Чи можна змінити температуру?
- Переконайтесь, що температура нагрівання не заблокована на певному рівні.
• Верхня пластина не закріплена.
- Це нормально, з метою покращення якості випрямлення пристрій обладнано однією рухомою пластиною.
• Пристрій вимикається самостійно через деякий час:
- Це нормально, цей пристрій обладнано системою автоматичного вимкнення. Див. розділ «автоматичне вимкнення».

7. ЗАХИСТ ДОВКІЛЛЯ ПОНАД УСЕ!
Ваш прилад містить цінні матеріали, які підлягають вторинній переробці.
Віднесіть його в місцевий пункт збору відходів.

Ці інструкції також доступні на нашому сайті www.rowenta.com

ET

Lugege enne kasutamist tähelepanelikult läbi nii kasutusjuhend kui ka turvanõuded.

1. ÜLDKIRJELDUS
A. Tangid
B. LED näidik: 5 temperatuurinäitu + temperatuurilukustus
C. Nupud -/+ temperatuuri alandamiseks ja tõstmiseks
D. Toitelüliti
E. Ceramic Titanium Tourmaline'i kattematerjaliga sirgestusplaadid
F. Pöörleva juhtme väljumiskoht
G. Toitejuhe
H. Lock System (tangide fikseerimine ja vabastamine)
I. „IONIC" - süsteem*

2. TURVANÕUDED
• Teie turvalisuse tagamiseks vastab seade sellele kohaldatavatele normatiividele ja seadustele (Madalpingeseadmete, Elektromagnetilise Ühilduvuse ja Keskkonnakaitse kohta käivad direktiivid).
• Seadme tarvikud kuumenevad kasutamise käigus. Vältige nende puutumist naha vastu. Jälgige alati, et seadme toitejuhe ei puutuks mitte kunagi selle kuumenevate osadega kokku.
• Kontrollige, et kasutatav võrgupinge vastaks seadme juures nõutavale. Valesti vooluvõrku ühendamine võib seadme rikkuda ning sellised vigastused ei käi garantii alla.

• Täiendava kaitse tagamiseks on soovitatav paigaldada vannituba varustavasse vooluahelasse rikkevooluseade, mille nominaalne rikkevool ei ületa 30 mA. Küsige nõu paigaldajalt.

- Põletuste oht. Hoidke seade lastele kättesaamatus kohas, eriti selle kasutamise ja mahajahtumise ajal.
- Ärge kunagi jätke vooluvõrku ühendatud seadet järelevalveta.
- Asetage seade alati koos alusega (kui see on olemas) kuumuskindlale, stabiilsele ja tasasele pinnale.
• Igal juhul tuleb seade paigaldada ja seda kasutada kooskõlas kasutamisriigis kehtiva seadusandlusega.

• HOIATUS! Ärge kasutage seadet vannide, duššide, kraanikausside või muude vett sisaldavate anumate lähedal.
• Kui seadet kasutatakse vannitoas, eemaldage see pärast kasutamist vooluvõrgust, sest vesi võib põhjustada ohtliku olukorra isegi siis, kui seade on välja lülitatud.
• Seadet ei tohi kasutada isikud (s.h. lapsed), kelle füüsilised ja vaimsed võimed ning meeled on piiratud või isikud, kes seda ei oska või ei tea, kuidas seade toimib, välja arvatud juhul, kui nende turvalisuse eest vastutav isik kas nende järele valvab või on neile eelnevalt seadme tööpõhimõtteid ja kasutamist selgitanud. Ka tuleb valvata selle järele, et lapsed seadmega ei mängiks.

• Seadet võivad kasutada lapsed alates 8. eluaastast või vähenenud füüsiliste, sensoorsete või mentaalsete võimetega isikud, samuti isikud kellel puuduvad kogemused ja teadmised, juhul kui neid on seadme ohutu kasutamise osas eelnevalt juhendatud või koolitatud ning nad mõistavad sellest tulenevaid ohte. Lapsed ei tohi seadmega mängida. Lapsed ei tohi seadet järelvalveta puhastada ega hooldada.

• Kui toitejuhe on katki, tuleb ohuolukordade ärahoidmiseks lasta see tootjal, tema müügijärgsel teenindusel või vastavat kvalifikatsiooni omaval isikul välja vahetada.

• Ärge kasutage seadet ning võtke ühendust Volitatud Teeninduskeskusega juhul, kui seade on maha kukkunud või ei tööta korralikult.
• Seade peab olema vooluvõrgust välja võetud: selle puhastamiseks ja hoolduseks, rikke korral, kohe, kui olete selle kasutamise lõpetanud.
• Ärge kasutage seadet, kui toitejuhe on katki
• Ärge kastke seadet vette ega pange seda voolava vee alla isegi mitte selle puhastamiseks.
• Ärge katsuge seadet niiskete kätega.
• Ärge hoidke seadet korpusest – see on tuline –,vaid käepidemest.
• Seadet stepslist välja tõmmates ei tohi kinni hoida mitte juhtmest, vaid pistikust.
• Ärge kasutage pikendusjuhet.
• Ärge kasutage seadme puhastamiseks vahendeid, mis võivad selle pinda kriimustada või söövitada
• Ärge kasutage temperatuuril alla 0 °C ja üle 35 °C

GARANTII:
Antud seade on ette nähtud ainult koduseks kasutuseks.
Seda ei tohi tarvitada töövahendina.
Ebaõige kasutamise korral kaotab garantii kehtivuse

3. TÖÖKS ETTEVALMISTAMINE
1. Lock System (fig 1) : Tangide avamiseks tõmmake „Lock System" nuppu tahapoole. Tangide lukustamiseks pange need kokku ja lükake „Lock System" nuppu ettepoole.
2. Ühendage seade vooluvõrku.
3. Seadke toitelüliti asendisse I. (D)
4. Seade soojeneb väga kiiresti (see on tööks valmis 30 sek jooksul) ning temperatuur ei muutu kogu kasutamisaja jooksul. (fig 2)
5. Valige nuppude -/+ abil oma juuste jaoks sobivaim temperatuur (fig 3): Vajutage temperatuuri langetamiseks nupule – ja temperatuuri tõstmiseks nupule +. Temperatuuri märgutuli vilgub kuni valitud temperatuuri saavutamiseni.
6. Pärast kasutamist pange tangid kokku, Seadke sisse/väljalülitamisnupp (D) asendisse "0" – „väljas", lukustage need „Lock System" abil, ühendage seade vooluvõrgust lahti ja laske sellel enne ärapanekut korralikult maha jahtuda.

Juustele kõige paremini sobiva töötemperatuuri määramiseks järgige allpool toodud suuniseid.
• Roheline temperatuurinäit: 130 °C kuni 200 °C (130 – 150 – 170 – 200) kergesti katkevatele, õhukestele, värvitud või pleegitatud juustele.
• Punane temperatuurinäit: 230 °C tervetele, tugevatele, paksudele juustele.

Tähelepanu!
Et vältida vigu seadme käsitsemisel (nuppude +/- vajutamist töö ajal), on seade varustatud blokeerimisfunktsiooniga.
Kui soovite seadistatud temperatuuri töö ajaks blokeerida, hoidke nuppu + või - 2 sekundit all.
Kasutusel olev temperatuur salvestatakse, näidikule ilmub tabaluku kujutis.
Kui soovite seadistatud temperatuuri muuta, tuleb seade deblokeerida, hoides uuesti 2 sekundit all nuppu + või -. Nüüd saab seadistusi taas muuta, tabaluku kujutis kaob näidikult. Temperatuuri seadistamiseks kasutage nuppe +/-.

Seadme automaatne väljalülitumine
Kasutajaohutuse tagamiseks on see seade varustatud funktsiooniga, mis lülitab seadme 60 minuti möödumisel automaatselt välja. Kui te soovite jätkata seadme kasutamist, toimige, nagu on kirjeldatud peatükis SEADME KASUTUSELEVÕTMINE.

4. KASUTAMINE
4.1 - Kuidas siluda?
Juuksed peavad olema lahti kammitud, puhtad ja kuivad.
• Ärge kasutage seadet kunstjuuste (parukate, šinjoonide jmt) puhul.
• Moodustage mõne sentimeetri laiune salk, kammige see lahti ja asetage plaadikeste vahele. Pigistage juuksed tugevalt plaadikeste vahelt ja libistage seadet aeglaselt juuksejuurest otsteni välja.
• Plaatide ühtlaselt soojenev keraamiline pind kaitseb juukseid üleliigse kuumuse eest.
• Enne soengu tegemist laske sirgestatud juustel maha jahtuda.

4.2 - Kuidas teha lokke ja muuta oma soengut?
Lokkimistehnika:
1. Asetage juuksesalk alates juuksejuurtest plaatide vahele (täpselt nagu juuste silumise alustamisel). (Fig. 4)
2. Keerake seadet poole pöörde võrra (180°). (Fig. 5)
3. Libistage aeglaselt kuni juukseotsteni alla. Vabastage juuksesalk, lokk on valmis. (Fig. 6)

5. HOOLDAMINE
TÄHELEPANU! Enne puhastamist eemaldage seade vooluvõrgust ja laske sellel jahtuda.
• Seadme puhastamine: Eemaldage seade vooluvõrgust, pühkige seda niiske lapiga ja kuivatage.

6. KUI SEADE EI TÖÖTA KORRALIKULT
• Sirgendamine pole piisavalt tõhus?
- Suruge sirgestusplaadid juuksesalgu ümber kõvemini kokku.
- Libistage tange juustel aeglasemalt.
- Tõstke töötemperatuuri. Vajutage selleks nupule +.
• Temperatuuri muutmine ei õnnestu?
- Veenduge, et seadme temperatuurilukustamise funktsioon ei oleks aktiivne.
• Ülemine plaat liigub?
- See on normaalne. Seade on varustatud liikuva sirgestusplaadiga, mis muudab sirgestusprotsessi tõhusamaks.
• Seade lülitub mõne aja möödudes ise välja?
- See on täiesti normaalne. Seade on varustatud automaatse väljalülitamisfunktsiooniga. Täiendavat teavet leiate peatükist „Automaatne väljalülitumine".

7. AITAME HOIDA LOODUSKESKKONDA!
Teie seadme juures on kasutatud väga mitmeid ümbertöötlemist või kogumist võimaldavaid materjale.
Viige seade kogumispunkti või viimase puudumisel volitatud teeninduskeskusesse, et oleks võimalik selle ümbertöötlemine.

Need juhendid on saadaval meie kodulehel aadressil www.rowenta.com

LT

Prieš naudodami atidžiai perskaitykite naudojimo instrukcijas ir saugos patarimus.

1. PRIETAISO APRAŠYMAS
A. Žnyplės
B. Ekranėlis: 5 temperatūros padėtys + temperatūros užfiksavimas
C. Temperatūros mažinimo/didinimo mygtukas (–/+)
D. Mygtukas (įjungta/išjungta)
E. Plaukų tiesinimo plokštelės; danga Ceramic Titanium Tourmaline
F. Sukamas maitinimo laido išvadas
G. Maitinimo laidas
H. Lock System (suspaustoms žnyplėms užfiksuoti arba atsiverti)
I. IONIC sistema*

2 SAUGOS PATARIMAI
• Siekiant užtikrinti Jūsų saugumą, šis aparatas pagamintas laikantis taikomų standartų ir teisės aktų (Žemos įtampos, Elektromagnetinio suderinamumo, Aplinkos apsaugos direktyvų...).
• Naudojant aparatą jo dalys labai įkaista. Nesilieskite prie jų. Niekada neleiskite maitinimo laidui liestis su įkaitusiomis aparato dalimis.
• Patikrinkite, ar Jūsų elektros tinklo įtampa sutampa su nurodytąja ant aparato. Bet kokia jungimo klaida gali padaryti nepataisomos žalos, kuriai netaikoma garantija.

• Siekiant papildomos apsaugos, rekomenduojama į vonios elektros grandinę įtraukti liekamosios srovės įtaisą (RCD) su normine liekamąja darbine srove, kuri neviršija 30 mA. Patarimo kreipkitės į asmenį, diegiantį įrangą.

- Nudegimo pavojus. Prietaisą laikykite mažamečiams vaikams nepasiekiamoje vietoje, ypač naudojimo metu ir kai prietaisas paliekamas atvėsti.
- Kai prietaisas yra prijungtas prie elektros maitinimo tinklo, niekada jo nepalikite be priežiūros.
- Visada prietaisą dėkite ant stovo, o jei jo nėra, dėkite ant karščiui atsparaus ir stabilaus, bei lygaus paviršiaus.
• Tačiau aparatas turi būti instaliuotas ir naudojamas laikantis jūsų šalyje galiojančių standartų.

• ĮSPĖJIMAS: negalima naudoti įrenginio šalia vonios, dušo, prausyklės ar kitų indų, kuriuose yra vandens.
• Prietaisą naudojant vonioje, po naudojimo būtina iš elektros lizdo ištraukti prietaiso kištuką, nes buvimas arti vandens kelia pavojų net išjungus prietaisą.
• Šis aparatas nėra skirtas naudoti asmenims (taip pat vaikams), kurių fizinės, jutiminės arba protinės galimybės yra ribotos, taip pat asmenims, neturintiems atitinkamos patirties arba žinių, išskyrus tuos atvejus, kai už jų saugumą atsakingi asmenys užtikrina tinkamą priežiūrą arba jie iš anksto gauna instrukcijas dėl šio aparato naudojimo. Vaikai turi būti prižiūrimi, užtikrinant, kad jie nežaistų su aparatu.

• Šį prietaisą gali naudoti 8 metų bei vyresnio amžiaus vaikai ir sutrikusių fizinių, jutimo ar protinių gebėjimų arba neturintys patirties ir žinių asmenys, jei jie prižiūrimi arba jiems paaiškinama, kaip saugiai naudotis prietaisu, ir jie supranta susijusius pavojus. Vaikams žaisti su prietaisu negalima. Vaikai negali be priežiūros valyti prietaiso arba atlikti jo techninę priežiūrą.

• Jei maitinimo laidas pažeistas, gamintojas, centras, kuris yra įgaliotas atlikti priežiūrą po pardavimo, arba panašios kvalifikacijos asmenys jį turi pakeisti, kad nebūtų pavojaus.

• Nenaudokite aparato ir kreipkitės į centrą, įgaliotą atlikti priežiūrą po pardavimo, jeigu aparatas nukrito ir neveikia kaip paprastai.
• Aparatas turi būti išjungtas iš tinklo: prieš jį valant ir atliekant priežiūros darbus, sutrikus veikimui, baigus jį naudoti.
• Nenaudokite aparato, jei laidas pažeistas.
• Nenardinkite jo į vandenį ir neplaukite net valydami.
• Nelaikykite drėgnomis rankomis.
• Nelaikykite už įkaitusio korpuso, bet už rankenos.
• Neišjunkite traukdami už laido, bet ištraukite kištuką iš lizdo.
• Nenaudokite elektrinio ilgiklio.
• Nevalykite su šveitimui skirtomis ar koroziją sukeliančiomis priemonėmis.
• Nenaudokite esant žemesnei nei 0 °C ir aukštesnei nei 35 °C temperatūrai.

GARANTIJA:
Jūsų aparatas skirtas tik naudojimui namuose.
Jo negalima naudoti profesiniams tikslams.
Neteisingai naudojant, garantija nebėra taikoma ir tampa negaliojanti.

3. PRIETAISO ĮJUNGIMAS
1. Lock System (fig 1) : Norėdami pakelti žnyples, patraukite „Lock System" atgal. Norėdami užfiksuoti žnyples, suskleskite jas ir pastumkite į priekį „Lock System".
2. Įjunkite prietaisą.
3. Nustatykite mygtuką įjungta/išjungta į (I) padėtį. (D)
4. Prietaisas greitai įkaista per 30 sekundžių - pastovi temperatūra naudojimo metu. (fig 2)
5. Pageidaujama temperatūra plaukams pasirenkama mygtukais – / + (fig 3): norėdami sumažinti temperatūrą spauskite mygtuką –, norėdami ją padidinti spauskite mygtuką +. Temperatūros lemputė mirksi, kol pasiekiama pasirinkta temperatūra.
6. Baigę naudoti, Įjungimo/išjungimo (D) mygtuką nustatykite ties išjungimo padėtimi (0), suskleskite žnyples, nustatykite „Lock System", išjunkite aparatą iš maitinimo tinklo ir leiskite jam visiškai atvėsti prieš padėdami į vietą.

Keletas patarimų, kaip nustatyti plaukams tinkamiausią tiesinimo temperatūrą.
• Žaliai pažymėta temperatūra: nuo 130°C iki 200°C (130–150–170– 200) pažeistiems, ploniems, dažytiems, išblukusiems plaukams.
• Raudonai pažymėta temperatūra: 230°C sveikiems, atspariems, storiems plaukams.

Svarbus įspėjimas:
Norint išsivengti neatsitiktinio (–/+) mygtukų paspaudimo, prietaisas turi užrakinimo funkciją.
Norėdami laikyti nustatytą temperatūrą naudojimo metu paspauskite ir palaikykite 2 sekundes (+) arba (–) mygtuką. . Jūsų nustatyta temperatūra užfiksuojama, ekrane atsiranda spyna.
Norint pakeisti nustatytą temperatūrą, prietaisą reikia atrakinti – vėl 2 sekundes palaikykite (+) arba (–) mygtuką. Prietaisas atsirakina, o spynelė ekrane dingsta.
Jūsų nustatyta temperatūra nebefiksuojama, iš ekrano dingsta spyna.
Galite keisti temperatūrą spausdami mygtukus +/-.

Automatinis aparato išsijungimas
Siekiant užtikrinti saugumą, šiame aparate yra automatinio išsijungimo sistema: aparatas išsijungia po 60 min. Jeigu norite vėl jį pradėti naudoti, vadovaukitės skyrelyje PARUOŠIMAS NAUDOTI pateiktais nurodymais.

4. NAUDOJIMAS
4.1 - Kaip tiesinti plaukus?
Plaukai turi būti iššukuoti, švarūs ir sausi.
• Nenaudokitės prietaiso dirbtiniams plaukams (perukams ir pan.).
• Susikurkite kelių centimetrų pločio plaukų sruogą, iššukuokite ją ir įdėkite tarp darbinių paviršių. Plaukus tvirtai suspauskite tarp darbinių paviršių ir lyginkite prietaisu nuo šaknelių iki galiukų.
• Keraminis darbinių plokštelių paviršius apsaugo plaukus nuo pernelyg aukštos temperatūros ir perkaitinimo.
• Prieš kuriant šukuoseną leiskite išlygintus plaukus atvėsti.

4.2 - Kaip formuoti sruogas ir padaryti šukuoseną stilingą?
Garbanojimo būdas
1. Plaukų sruogą prie šaknų suspauskite tarp žnyplių (kaip ir tiesinant plaukus). (Fig. 4)
2. Pasukite aparatą puslankiu (180°). (Fig. 5)
3. Aparatą lėtai veskite iki plaukų galiukų ir jį ištraukite. Sruoga įgauna formą. (Fig. 6)

5. PRIEŽIŪRA
DĖMESIO! Prieš valymą prietaisą išjunkite iš tinklo ir leiskite jam atvėsti.
• Prietaiso valymas: Prietaisą išjunkite iš tinklo, nušluostykite drėgna skepetaite ir išdžiovinkite.

6. KILUS PROBLEMOMS
• Plaukai neištiesinami pakankamai veiksmingai.
- Tiesinamosiomis plokštelėmis tvirčiau suspauskite plaukų sruogą.
- Braukite aparatu lėčiau.
- Padidinkite temperatūrą spausdami mygtuką „+".
• Negalima pakeisti temperatūros.
- Patikrinkite, ar temperatūros lygis nėra užfiksuotas.
• Viršutinė plokštelė nestabili.
- Tai normalu, aparato plokštelė juda, kad plaukai būtų ištiesinti veiksmingiau.
• Praėjus kuriam laikui apartas pats išsijungia.
- Tai normalu, aparate yra automatinio išjungimo sistema. Žiūrėkite skyrelį „Automatinis išjungimas".

7. PRISIDĖKIME PRIE APLINKOS APSAUGOS!
Jūsų aparate yra daug medžiagų, kurias galima pakeisti į pirmines žaliavas arba perdirbti.
Nuneškite jį į surinkimo punktą arba, jei jo nėra, į įgaliotą priežiūros centrą, kad aparatas būtų perdirbtas.

Šias instrukcijas taip pat galima rasti ir mūsų svetainėje www.rowenta.com

LV

Pirms izmantošanas uzmanīgi izlasiet lietošanas instrukciju, kā arī drošības tehnikas noteikumus.

1. VISPĀRĪGS APRAKSTS
A. Knaibles
B. LED displejs: 5 temperatūras pozīcijas + temperatūras izslēgšana
C. Taustiņš -/+ temperatūras pazemināšana/paaugstināšana
D. Slēdzis ieslēgts/izslēgts
E. Taisnojošās plāksnes ar turmalīna titānkeramikas pārklājumu
F. Pagriežamā kabeļa izeja
G. Elektrības kabelis
H. Lock System (knaibļu fiksēšana un atlaišana)
I. „IONIC" jonu sistēma*

2. DROŠĪBAS NOTEIKUMI
• Jūsu drošībai, šis aparāts atbilst noteiktajām normām un noteikumiem (zemsprieguma direktīva, elektromagnētiskā saderība, apkārtējā vide...).
• Izmantošanas laikā aparāta piederumi kļūst ļoti karsti. Izvairieties no to saskares ar ādu. Pārliecinieties, lai barošanas kabelis nekad neatrastos kontaktā ar karstām aparāta daļām.
• Pārliecinieties, ka elektroinstalāciju spriegums atbilst Jūsu aparāta parametriem. Jebkura nepareiza pieslēgšana var izraisīt neatgriezeniskus bojājumus, kurus garantija nesedz.

• Papildu aizsardzībai elektriskajā ķēdē, kas apgādā vannas istabu, ieteicams uzstādīt paliekošās strāvas ierīci (RCD), kuras paliekošās darbības strāva nepārsniedz 30 mA. Palūdziet uzstādītāja padomu.

- Apdedzināšanās draudi. Uzglabāt ierīci bērniem nepieejamā vietā, jo īpaši tās lietošanas un atdzesēšanas laikā.
- Nekad neatstāt ierīci bez uzraudzības, kad tā pievienota barošanas avotam.
- Vienmēr novietot ierīci uz karstumizturīgas, stabilas un līdzenas virsmas kopā ar paliktni, ja tāds ir iekļauts komplektācijā.
• Ierīces uzstādīšana un izmantošana jāveic saskaņā ar Jūsu valstī spēkā esošajiem standartiem.

• BRĪDINĀJUMS: neizmantojiet šo ierīci vannas, dušas, baseinu vai citu tvertņu, kas satur ūdeni, tuvumā.
• Ja ierīce tiek izmantota vannas istabā, pēc lietošanas atvienojiet to no strāvas, jo ūdens tuvums rada briesmas pat, ja ierīce ir izslēgta.
• Šo aparātu nav paredzēts izmantot personām (ieskaitot bērnus), kuru fiziskās, sensorās vai garīgās spējas ir ierobežotas, vai personām, kurām trūkst pieredzes vai zināšanu, izņemot gadījumus, kad par viņu drošību atbildīga persona ierīces izmantošanas laikā šīs personas uzrauga vai ir sniegusi informāciju par ierīces izmantošanu. Pieskatiet bērnus un pārliecinieties, ka tie nespēlējas ar aparātu.

• Šo ierīci var lietot bērni no 8 gadu vecuma un cilvēki ar ierobežotām fiziskām, sensorām vai garīgām spējām, kā arī tādi, kam trūkst pieredzes un zināšanu, ja vien viņi darbojas kādas citas, par viņu drošību atbildīgas personas uzraudzībā vai ir saņēmuši norādījumus attiecībā uz to, kā šo ierīci droši lietot, un apzinās ar to saistītos riskus. Bērni ar šo ierīci nedrīkst spēlēties, kā arī bez uzraudzības veikt tās tīrīšanu un apkopi.

• Ja barošanas vads ir bojāts, tas jāaizvieto ražotājam, garantijas apkalpošanas servisam vai personai ar līdzīgu kvalifikāciju, lai izvairītos no iespējamām briesmām.

• Neizmantojiet aparātu un sazinieties ar autorizēto apkopes servisu, ja: Jūsu ierīce ir nokritusi zemē, tā darbojas ar traucējumiem.
• Aparāts jāizslēdz: pirms tīrīšanas un apkopes, nepareizas funkcionēšanas gadījumā, tiklīdz Jūs esat beidzis to lietot.
• Nelietojiet, ja bojāts strāvas vads.
• Nemērciet ūdenī vai nelieciet zem tekoša ūdens pat tīrīšanas nolūkā.
• Neturiet to mitrās rokās.
• Neturiet aiz korpusa, kas ir karsts, bet aiz roktura.
• Neatvienojiet no strāvas, raujot aiz vada, bet gan velkot aiz kontaktdakšas
• Neizmantojiet elektrisko pagarinātāju.
• Netīriet ierīci ar abrazīviem vai korozīviem līdzekļiem.
• Nelietojiet to pie temperatūras, kas zemāka par 0°C un augstāka par 35 °C

GARANTIJA:
Šis aparāts ir paredzēts lietošanai tikai mājas apstākļos.
To nedrīkst izmantot profesionālos nolūkos.
Nepareizas izmantošanas gadījumā garantija kļūst par nederīgu un spēkā neesošu.

3. IESLĒGŠANA
1. Lock System (Fig 1) : Lai atbloķētu knaibles, pavelciet « Lock System » uz sevi. Knaibļu bloķēšanai: Aizveriet knaibles un pastumiet „Lock System" uz priekšu.
2. Pievienojiet ierīci elektrībai.
3. Novietojiet slēdzi izslēgts/ieslēgts pozīcijā I. (D)
4. Ierīce ļoti ātri uzsilst (30 s laikā tā ir gatava lietošanai), un temperatūra visā lietošanas laikā nemainās. (fig 2)
5. Izvēlieties jūsu matiem piemērotu temperatūru ar pogu -/+ palīdzību (fig 3.): Lai samazinātu temperatūru, nospiediet uz pogas -, lai paaugstinātu – nospiediet uz pogas +. Temperatūras indikators mirgos, līdz tiks izvēlēta vajadzīgā temperatūra.
6. Pēc lietošanas aizveriet knaibles, Novirziet ieslēgšanas/izslēgšanas (D) slēdzi uz izslēgšanu (0), izmantojiet „Lock System", atslēdziet aparātu no strāvas un pirms nolikšanas atstājiet atdzist.

Lai noteiktu, kāda ir piemērotākā temperatūra jūsu matu taisnošanai, šeit būs daži padomi:
• Zaļš temperatūras rādītājs: no 130 °C līdz 200 °C (130 – 150 – 170 – 200) trausliem, plāniem, krāsotiem un balinātiem matiem.
• Sarkans temperatūras rādītājs: 230 °C veseliem, stipriem un cietiem matiem.

Svarīga informācija:
Lai izvairītos no kļūdām, rīkojoties ar ierīci (nejauši nospiežot taustiņus +/- ierīces darbības laikā), ierīce ir aprīkota ar bloķēšanas funkciju.
Ja vēlaties ierīces darbības laikā bloķēt iestatīto temperatūru, uz 2 sekundēm nospiediet taustiņu + vai –. Izvēlētā temperatūra tiek bloķēta, uz ekrāna parādās slēdzene.
Ja vēlaties mainīt iestatīto temperatūru, ierīce Jums jāatbloķē – vēlreiz uz 2 sekundēm nospiediet taustiņu + vai –. Izvēlētā temperatūra tiek atbloķēta, slēdzene pazūd no ekrāna. Jūs varat mainīt temperatūru, nospiežot pogas +/-.

Automātiskā ierīces izslēgšanās:
Jūsu drošībai, ierīce ir aprīkota ar automātiskās izslēgšanās sistēmu, kas aktivizējas pēc 60 min. Ja jūs vēlaties to atkal ieslēgt, skatiet sadaļu „LIETOŠANA".

4. LIETOŠANA
4.1 - Kā veikt matu taisnošanu?
Matiem jābūt izķemmētiem, tīriem un sausiem.
• Nelietojiet ierīci mākslīgajiem matiem (parūkām, šinjoniem...).
• Izveidojiet dažus centimetrus platu matu šķipsnu, izķemmējiet to un novietojiet starp plāksnītēm. Satveriet matus stingri starp plāksnītēm un virziet ierīci lēnām no matu saknēm līdz pat to galiņiem.
• Knaibļu virsmas keramiskais pārklājums ar vienmērīgu siltuma izplatīšanu, aizsargā matus no pārmērīgi augstas temperatūras
• Pirms frizūras veidošanas ļaujiet iztaisnotajiem matiem atdzist.

4.2 - Kā veidot lokas un frizūru?:
Loku veidošanas tehnika:
1. Starp plāksnēm ievietojiet matu šķipsnu pie saknēm (tāpat, kā veicot matu taisnošanu). (Fig. 4)
2. Pagrieziet ierīci pa 180°. (Fig. 5)
3. Lēnām velciet līdz matu galiem. Noņemot ierīci, izveidosies matu loka. (Fig. 6)

5. APKOPE
UZMANĪBU! Pirms ierīces tīrīšanas atvienojiet to no elektriskā tīkla un ļaujiet tai atdzist.
• Ierīces tīrīšana: Atvienojiet ierīci no elektriskā tīkla, notīriet ar mitru drāniņu un nosłaukiet.

6. PROBLĒMU GADĪJUM
• Taisnošana nav pietiekami efektīva:
- Saspiediet matu šķipsnu starp taisnojošajām plāksnēm ciešāk.
- Slidiniet ierīci pa šķipsnu lēnāk.
- Palieliniet temperatūru ar „+" pogas palīdzību.
• Nav iespējams nomainīt temperatūru?
- Pārbaudiet, vai temperatūras līmenis nav bloķēts.
• Virsējā plāksne nav nofiksēta.
- Tas ir normāli, ierīce ir aprīkota ar kustīgo plāksni efektīvākai taisnošanai.
• Ierīce pati pēc kāda laika izslēdzas:
- Tas ir normāli, ierīce ir aprīkota ar automātisko izslēgšanās sistēmu. Skatiet sadaļu „automātiskā izslēgšanās".

7. PIEDALĪSIMIES VIDES AIZSARDZĪBĀ!
Ierīces ražošanā izmantoti vairāki materiāli, kas ir lietojami atkārtoti vai otreiz pārstrādājami.
Nododiet ierīci elektroierīču savākšanas punktā vai autorizētā servisa centrā, lai nodrošinātu tās pārstrādi.

Šīs instrukcijas ir pieejamas arī mūsu mājas lapā www.rowenta.com

PL

Należy zapoznać się uważnie z instrukcją obsługi oraz z zasadami bezpieczeństwa przed każdym użyciem urządzenia.

1. OPIS OGÓLNY
A. Rączki urządzenia
B. Wyświetlacz LED: 5 pozycji temperatury + blokada temperatury
C. Przycisk -/+ podwyższenie/obniżenie temperatury
D. Przycisk włączyć/wyłączyć
E. Płyty prostujące, powłoka turmalinowa Ceramic Titanium
F. Wyjście przewodu zasilającego z elementem obrotowym
G. Przewód zasilający
H. Lock System (zablokowanie i uruchomienie rączek)
I. System „IONIC"*

2. ZASADY BEZPIECZEŃSTWA
• Dla Twojego bezpieczeństwa, urządzenie to spełnia wymogi obowiązujących norm i przepisów (Dyrektywy Niskonapięciowe, przepisy z zakresu kompatybilności elektromagnetycznej, normy środowiskowe...).
• W czasie używania urządzenia, jego akcesoria bardzo się nagrzewają. Unikaj kontaktu ze skórą. Dopilnuj, aby kabel zasilający nigdy nie dotykał nagrzanych części urządzenia.
• Sprawdź, czy napięcie Twojej instalacji elektrycznej odpowiada napięciu urządzenia. Każde nieprawidłowe podłączenie może spowodować nieodwracalne szkody, które nie są pokryte gwarancją.

• Wskazane jest dodatkowe zabezpieczenie instalacji elektrycznej w łazience za pomocą wyłącznika różnicowoprądowego o czułości nie większej niż 30 mA. O dokładne wskazówki należy zwrócić się do elektryka.

- Ryzyko poparzeń. Przechowuj urządzenie poza zasięgiem małych dzieci, szczególnie podczas używania i chłodzenia.
- Gdy urządzenie jest podłączone do zasilania, nigdy nie pozostawiaj go bez nadzoru.
- Zawsze umieszczaj urządzenie na podstawie, jeśli taka jest, znajdującej się na stabilnej, płaskiej, żaroodpornej powierzchni.
• Instalacja urządzenia i jego użycie muszą być zgodne z normami obowiązującymi w Twoim kraju.

• OSTRZEŻENIE: nie należy używać urządzenia w pobliżu wanny, prysznica, basenu i innych zbiorników wodnych.
• Jeżeli korzystasz z urządzenia w łazience, po każdym użyciu pamiętaj o odłączeniu go od źródła zasilania. Ze względu na bliskość wody, istnieje ryzyko porażenia prądem, nawet jeżeli urządzenie jest wyłączone.
• Urządzenie to nie powinno być używane przez osoby (w tym przez dzieci), których zdolności fizyczne, sensoryczne lub umysłowe są ograniczone, ani przez osoby nie posiadające odpowiedniego doświadczenia lub wiedzy, chyba że osoba odpowiedzialna za ich bezpieczeństwo nadzoruje ich czynności związane z używaniem urządzenia lub udzieliła im wcześniej wskazówek dotyczących jego obsługi. Należy dopilnować, aby dzieci nie wykorzystywały urządzenia do zabawy.

• Urządzenie może być używane przez dzieci powyżej 8 roku życia oraz osoby o ograniczonych zdolnościach fizycznych, czuciowych i umysłowych oraz osoby nieposiadające stosownego doświadczenia lub wiedzy wyłącznie pod nadzorem albo po otrzymaniu instrukcji dotyczących bezpiecznego korzystania z urządzenia. Dzieci nie powinny wykorzystywać urzadzenia do zabawy. Czyszczenie oraz czynności konserwacyjne nie powinny być przeprowadzane przez dzieci bez nadzoru dorosłych.

• W razie uszkodzenia przewodu zasilającego, powinien on być wymieniony u producenta, w punkcie serwisowym lub przez osoby o równoważnych kwalifikacjach, w celu uniknięcia zagrożenia.

• Nie używaj urządzenia i skontaktuj się z Autoryzowanym Centrum Serwisowym, gdy: urządzenie upadło lub nie funkcjonuje prawidłowo.
• Urządzenie powinno być odłączane od źródła zasilania: przed myciem i konserwacją, w przypadku nieprawidłowego działania, zaraz po zakończeniu jego używania.
• Nie używaj urządzenia jeśli kabel jest uszkodzony
• Nie zanurzaj urządzenia w wodzie ani nie wkładaj go pod bieżącą wodę, nawet w celu jego umycia.
• Nie trzymaj urządzenia mokrymi rękoma.
• Nie trzymaj urządzenia za gorącą obudowę, ale za uchwyt.
• Aby wyłączyć urządzenie z sieci, nie pociągaj za kabel, ale za wtyczkę.
• Nie stosuj przedłużaczy elektrycznych.
• Do mycia nie używaj produktów szorujących lub powodujących korozję.
• Nie używaj w temperaturze poniżej 0 °C i powyżej 35 °C.

GWARANCJA:
Twoje urządzenie przeznaczone jest wyłącznie do użytku domowego.
Nie może być stosowane do celów profesjonalnych.
Gwarancja traci ważność w przypadku niewłaściwego użytkowania urządzenia.

3. URUCHOMIENIE
1. Lock System (fig 1) : W celu otwarcia zacisku, odgiąć „Lock System". Aby zablokować szczypce: zamknij szczypce i przesuń „Lock System" do przodu.
2. Podłącz urządzenie.
3. Ustaw włącznik włączyć/wyłączyć na pozycję I. (D)
4. Urządzenie bardzo szybko się nagrzewa (potrzebuje ok. 30 sekund na uzyskanie pełnej gotowości do pracy), a temperatura podczas pracy nie zmienia się. (fig 2)
5. Za pomocą przycisków -/+ (fig 3) wybierz temperaturę najlepszą dla Twoich włosów: naciśnij przycisk -, aby zmniejszyć temperaturę lub +, aby ją zwiększyć. Wskaźnik temperatury miga aż do uzyskania wybranej temperatury.
6. Po zakończeniu użytkowania: Ustaw przełącznik on/off (D) w pozycji off (0), zamknąć szczypce, włączyć „Lock System", odłączyć urządzenie i zupełnie ostudzić je przed schowaniem.

Oto kilka rad pozwalających dopasować optymalną temperaturę prostowania do różnych typów włosów:
• Temperatura wyświetlana na zielono: od 130°C do 200°C (130 – 150 – 170 – 200) do włosów osłabionych, cienkich, farbowanych i pozbawionych koloru.
• Temperatura wyświetlana na czerwono: 230°C do włosów zdrowych, odpornych i mocnych.

Ważne:
W celu uniknięcia pomyłki podczas manipulacji (nieumyślne naciśnięcie przycisków +/- podczas funkcjonowania), urządzenie jest wyposażone w funkcję blokującą.
Jeżeli podczas pracy urządzenia chcesz zablokować nastawioną temperaturę, naciśnij na 2 sekundy przycisk + lub –.
Twoje ustawienie blokuje się, na ekranie pojawia się kłódka. W celu zmiany nastawionej temperatury należy urządzenie odblokować – znowu na 2 sekundy naciśnij przycisk + lub –. Twoje ustawienie odblokowuje się, kłódka znika z ekranu.
Możesz zmienić temperaturę za pomocą przycisków +/-.

Automatyczne wyłączenie urządzenia:
Dla Twojego bezpieczeństwa urządzenie jest wyposażone w system automatycznego zatrzymania po upływie 60 min. Przed ponownym uruchomieniem należy zapoznać się z rozdziałem PONOWNE URUCHOMIENIE.

4. UŻYWANIE
4.1 - Jak wygładzać włosy?
Włosy muszą być rozczesane, czyste i suche.
• Nie stosuj urządzenia na włosy sztuczne (peruki, dopinki...).
• Odziel pasmo o szerokości kilku centymetrów, rozczesz je i włóż między płytki. Następnie ściśnij razem rączki urządzenia. Powoli przesuwaj płytki od nasady aż do końców włosów.
• Ceramiczna powierzchnia płytek równomiernie rozprowadzająca ciepło chroni włosy przed nadmierną temperaturą.
• Przed układaniem fryzury poczekaj do wystudzenia wyprostowanych włosów.

4.2 - Jak zrobić loki, wystylizować fryzurę?
Technika robienia loków:
1. Włóż pasmo włosów między płytki u samej nasady (tak jak w przypadku prostowania). (Fig. 4)
2. Obróć urządzenie o 180°. (Fig. 5)
3. Przesuwaj powoli aż do końca włosów. Po zdjęciu urządzenia utworzy się lok. (Fig. 6)

5. KONSERWACJA
UWAGA! Przed czyszczeniem odłącz urządzenie od sieci i pozostaw do wystudzenia.
• Czyszczenie urządzenia: Odłącz urządzenie od sieci, przetrzyj wilgotną szmatką i wysusz.

6. WRAZIE PROBLEMU
• Prostowanie nie daje wystarczająco dobrych efektów:
- Należy mocniej ścisnąć pasmo włosów między płytami prostownicy,
- Wolniej przesuwać prostownicę wzdłuż pasma włosów,
- Podnieść temperaturę pracy urządzenia przy pomocy przycisku „+",
• Nie ma możliwości zmiany temperatury?
- Należy sprawdzić, czy nie została ustawiona blokada na danym poziomie temperatury.
• Górna płyta nie jest stabilnie zamocowana.
- To normalne, urządzenie jest wyposażone w ruchomą płytę pozwalającą zwiększyć skuteczność prostowania.
• Urządzenie wyłącza się samoczynnie po upływie pewnego czasu:
- To normalne, prostownica jest wyposażona w system samoczynnego wyłączania. Należy zapoznać się z rozdziałem pt. „automatyczne wyłączanie".

7. Bierzmy czynny udział w ochronie środowiska.
Twoje urządzenie jest zbudowane z materiałów, które mogą być poddane ponownemu przetwarzaniu lub recyklingowi.
W tym celu należy je dostarczyć do wyznaczonego punktu zbiórki. Nie należy go umieszczać z innymi odpadami komunalnymi.

Instrukcja dostępna jest także na stronie internetowej: www.rowenta.com

CS

Před použitím si pozorně přečtěte návod k použití a bezpečnostní pokyny.

1. VŠEOBECNÝ POPIS
A. Kleště
B. LED displej: 5 poloh pro nastavení teploty + zajištění teploty
C. Tlačítko -/+ snížení/zvýšení teploty
D. Spínač zapnuto/vypnuto
E. Žehlicí destičky s keramicko-titanovo-turmalínovým povrchem
F. Výstup otočné šňůry
G. Napájecí šňůra
H. Lock System (zajištění a odjištění kleští)
I. Systém „IONIC"*

2. BEZPEČNOSTNÍ POKYNY
• V zájmu vaší bezpečnosti je tento přístroj ve shodě s použitelnými normami a předpisy (směrnice o nízkém napětí, elektromagnetické kompatibilitě, životním prostředí...).
• Během používání je příslušenství přístroje velice horké. Vyvarujte se jeho styku s pokožkou. Dbejte, aby se elektrická napájecí šňůra nikdy nedotýkala horkých částí přístroje.
• Přesvědčte se, zda napětí vaší elektrické instalace odpovídá napětí vašeho přístroje. Při jakémkoli chybném připojení k síti může dojít k nevratnému poškození přístroje, které nebude kryto zárukou.

• V zájmu další ochrany doporučujeme instalovat do elektrického obvodu k napájení koupelny zařízení pro zbytkový proud s nominálním zbytkovým provozním proudem nižším než 30 mA. Instalaci konzultujte s elektroinstalatérem.

- Riziko popálení. Přístroj udržujte mimo dosah malých dětí, zejména během používání a ochlazování.
- Nikdy nenechávejte přístroj bez dozoru, pokud je připojen k přívodu energie.
- Přístroj spolu s případným stojanem pokládejte na tepelně odolný, stabilní a rovný povrch.
• Instalace vašeho přístroje musí nicméně splňovat podmínky norem platných ve vaší zemi.

• VÝSTRAHA: Nepoužívejte tento spotřebič v blízkosti van, sprch, umyvadel nebo jiných nádob s vodou.
• Používáte-li spotřebič v koupelně, po použití jej neprodleně vypojte ze zásuvky, protože blízkost vody představuje nebezpečí i v případě, že je spotřebič vypnutý.
• Tento přístroj není určen k tomu, aby ho používaly osoby (včetně dětí), jejichž fyzické, smyslové nebo duševní schopnosti jsou snížené, nebo osoby bez patřičných zkušeností nebo znalostí, pokud na ně nedohlíží osoba odpovědná za jejich bezpečnost nebo pokud je tato osoba předem nepoučila o tom, jak se přístroj používá. Na děti je třeba dohlížet, aby si s přístrojem nehrály.

• Tento spotřebič smí být používán dětmi ve věku od 8 let, stejně jako osobami se sníženými fyzickými, smyslovými nebo duševními schopnostmi nebo bez zkušeností a znalostí, pokud jsou pod dohledem nebo byly instruovány o bezpečném použití spotřebiče a chápou rizika, k nimž může dojít. Děti si se spotřebičem nesmějí hrát. Čištění a uživatelskou údržbu nesmí provádět děti bez dozoru.

• V případě, že je napájecí šňůra poškozená, nechte ji z bezpečnostních důvodů vyměnit u výrobce, v autorizované záruční a pozáruční opravně, případně opravu svěřte osobě s odpovídající kvalifikací.

• Přístroj nepoužívejte a obraťte se na autorizované servisní středisko, pokud:
- přístroj spadl na zem
- přístroj řádně nefunguje.
• Přístroj musí být odpojen:
- před jeho čištěním a údržbou,
- v případě jeho nesprávného fungování,
- a jakmile jste jej přestali používat.
• Přístroj nepoužívejte, je-li poškozený elektrický napájecí kabel
• Přístroj neponořujte do vody (ani při jeho čištění)
• Přístroj nedržte vlhkýma rukama.
• Nedržte jej za tělo přístroje, které je horké, ale za rukojeť
• Při odpojování ze sítě netahejte za přívodní šňůru, ale za zástrčku.
• Nepoužívejte elektrický prodlužovací kabel.
• K čištění nepoužívejte brusné prostředky nebo prostředky, které mohou způsobit korozi.
• Přístroj nepoužívejte při teplotách nižších než 0°C a vyšších než 35°C.

ZÁRUKA:
Tento přístroj je určen výhradně pro použití v domácnosti.
Přístroj není určen k používání v komerčních provozech.
V případě nesprávného použití přístroje zaniká záruka.

3. UVEDENÍ DO CHODU
1. Lock System (fig 1) : Chcete-li kleště otevřít, zatáhněte „Lock System" dozadu. Pro zablokování kleští: sevřete kleště a stlačte „Lock System „ směrem dopředu.
2. Zapojte přístroj.
3. Nastavte spínač zapnuto/vypnuto do polohy I. (D)
4. Přístroj se velmi rychle nahřívá (do 30 s je připraven k provozu) a teplota se po celou dobu používání nemění. (fig 2)
5. Ideální teplotu pro Vaše vlasy si zvolíte tlačítky -/+ (fig 3): teplotu snižujeme tlačítkem - a zvyšujeme tlačítkem +. Ukazatel teploty bliká, dokud není dosažena zvolená teplota.
6. Po použití: Přepínač zapnuto/vypnuto (D) dejte do polohy vypnuto "0", sevřete kleště, použijte „Lock System", odpojte přístroj od elektrické sítě a před uložením jej nechte zcela vychladnout.

Uvádíme několik rad pro zvolení optimální teploty vyhlazování vlasů:
• Zobrazení teploty zeleně: rozsah 130 °C až 200 °C (130 – 150 – 170 – 200) pro oslabené, jemné, barvené a odrostlé vlasy.
• Zobrazení teploty červeně: 230 °C pro zdravé, odolné a pevné vlasy.

Důležité upozornění:
Abyste se při manipulaci vyhnuli omylu (neúmyslné stisknutí tlačítek +/- během chodu), přístroj je vybaven blokovací funkcí.
Chcete-li za provozu zablokovat nastavenou teplotu, stiskněte na 2 sekundy tlačítko + nebo –. Vaše nastavení se zablokuje, na obrazovce se objeví visací zámek.
Budete-li chtít nastavenou teplotu změnit, musíte přístroj odblokovat – znovu na 2 sekundy stiskněte tlačítko + nebo –. Vaše nastavení se odblokuje, visací zámek zmizí z obrazovky. Stiskem tlačítek +/- můžete změnit teplotu.

Automatické vypnutí přístroje:
V zájmu vaší bezpečnosti je tento přístroj vybaven systémem automatického vypnutí po 60 min. Chcete-li ho znovu uvést do provozu, postupujte dle odstavce UVEDENÍ DO PROVOZU.

4. POUŽÍVÁNÍ
4.1 - Jak postupovat při žehlení vlasů?:
Vlasy musí být rozčesané, čisté a suché.
• Nepoužívejte přístroj na umělé vlasy (paruky, příčesky...).
• Utvořte pramen o šířce několika centimetrů, rozčešte ho a vložte mezi destičky. Vlasy pevně stiskněte mezi destičky a přístroj pomalu posouvejte od kořínků až ke konečkům vlasů.
• Keramická povrchová úprava destiček s rovnoměrným rozmístěním tepla chrání vlasy před nadměrnou teplotou.
• Před vytvářením účesu nechte narovnané vlasy vychladnout.

4.2 - Jak postupovat při natáčení vlasů, stylizaci účesu?:
Postup při natáčení:
1. Vložte pramen vlasů u kořínků mezi destičky (jako při žehlení vlasů). (Fig. 4)
2. Otočte přístrojem o polovinu otáčky (180°). (Fig. 5)
3. Pomalu posouvejte přístroj ke konečkům vlasů. Když přístroj sejmete, vytvoří se vlna. (Fig. 6)

5. ÚDRŽBA
POZOR! Před čištěním přístroj vypojte ze sítě a nechte ho vychladnout.
• Čištění přístroje: Vypojte přístroj ze sítě, přetřete vlhkým hadříkem a osušte.

6. V PŘÍPADĚ PROBLÉMU
• Nejste spokojeni s výsledky žehlení:
- Přitiskněte pevněji žehlicí destičky k pramenu vlasů.
- Posouvejte žehličku pomaleji.
- Pomocí tlačítka „+" nastavte vyšší teplotu.
• Nedaří se vám změnit teplotu?
- Zkontrolujte, zda hodnota teploty není zajištěná.
• Horní destička není pevná.
- To je normální, přístroj je vybaven pohyblivou destičkou pro účinnější vyhlazení.
• Po určité době se přístroj sám vypne:
- To je normální, toto zařízení je vybaveno systémem automatického vypnutí. Viz odstavec „automatické vypnutí".

7. PODÍLEJME SE NA OCHRANĚ ŽIVOTNÍHO PROSTŘEDÍ!
Váš přístroj obsahuje četné materiály, které lze zhodnocovat nebo recyklovat.
Svěřte jej sběrnému místu nebo, neexistuje-li, smluvnímu servisnímu středisku, kde s ním bude naloženo odpovídajícím způsobem.

Tyto instrukce jsou k nahlédnutí také na našich stránkách www.rowenta.com

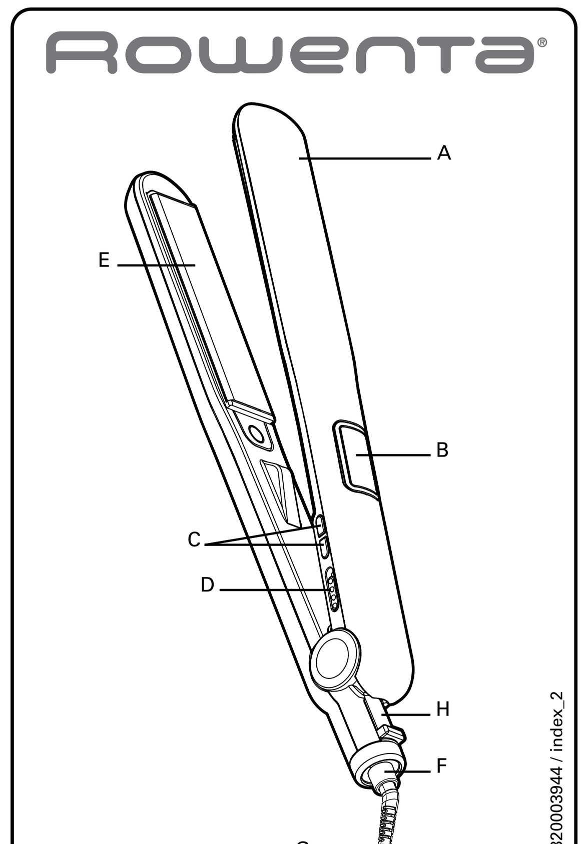

www.rowenta.com

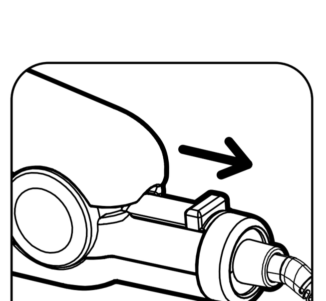

Fig. 1

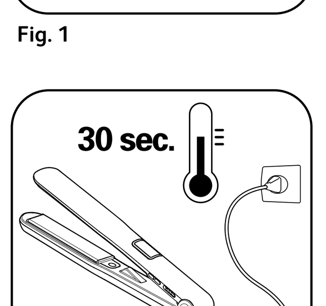

Fig. 2

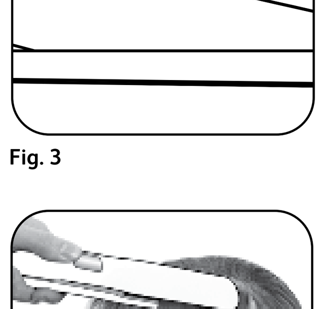

Fig. 3

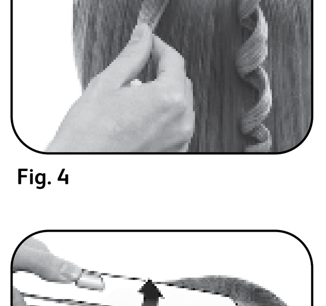

Fig. 4

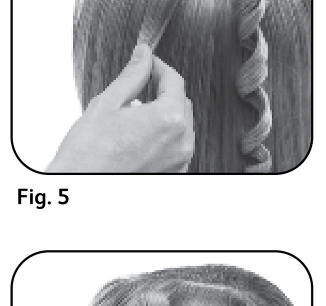

Fig. 5

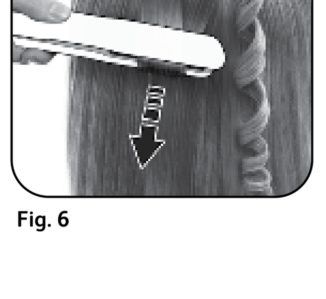

Fig. 6

SK

Pred akýmkoľvek použitím si pozorne prečítajte návod na použitie, ako aj bezpečnostné pokyny.

1. VŠEOBECNÝ POPIS
A. Kliešte
B. LED diódy: 5 polôh teploty + zablokovanie teploty
C. Tlačidlo -/+ zníženie/zvýšenie teploty
D. Spínač zapnuté/vypnuté
E. Žehliace platničky s povrchom Ceramic Titanium Tourmaline
F. Výstup otočnej šnúry
G. Napájacia šnúra
H. Lock System (zaistenie a odistenie kliešti)
I. Systém „IONIC"*

2. BEZPEČNOSTNÉ POKYNY
• Aby bola zabezpečená vaša bezpečnosť, tento prístroj zodpovedá platným normám a predpisom (smerniciam o nízkom napätí, o elektromagnetickej kompatibilite, o životnom prostredí…)
• Pri používaní sa príslušenstvo prístroja veľmi zohrieva. Dbajte na to, aby sa nedostalo do kontaktu s pokožkou. Ubezpečte sa, aby sa napájací kábel nikdy nedotýka teplých častí prístroja.
• Skontrolujte, či napätie vašej elektrickej inštalácie zodpovedá napätiu vášho prístroja. Akékoľvek nesprávne zapojenie môže spôsobiť nenávratné škody, na ktoré sa záruka nevzťahuje.

• Ako dodatočnú ochranu vám odporúčame inštalovať do elektrickej siete napájajúcej kúpeľňu zvyškové prúdové zariadenie (RCD), ktoré znižuje zvyškový prevádzkový prúd na maximálne 30 mA. Požiadajte o radu svojho elektrikára.

- Nebezpečenstvo popálenia. Spotrebič držte mimo dosah malých detí, najmä počas používania a chladnutia.
- Keď je spotrebič pripojený k zdroju napájania, nikdy ho nenechávajte bez dozoru.
- Spotrebič umiestnite vždy na stojan, ak nie je k dispozícii, na tepelne odolný a stabilný rovný povrch.
• Inštalácia prístroja a jeho používanie musia byť v súlade s normami platnými vo vašom štáte.

• VAROVANIE: nepoužívajte toto zariadenie v blízkosti vaní, spŕch, umývadiel či iných nádob obsahujúcich vodu.

• Keď zariadenie používate v kúpeľni, po použití ho odpojte z elektrickej siete, keďže blízkosť vody predstavuje riziko aj vtedy, keď je zariadenie vypnuté.

• Tento prístroj nesmú používať osoby (vrátane detí), ktoré majú zníženú fyzickú, senzorickú alebo mentálnu schopnosť, alebo osoby, ktoré nemajú na to skúsenosti alebo vedomosti, okrem prípadov, keď im pri tom pomáha osoba zodpovedná za ich bezpečnosť, dozor alebo osoba, ktorá ich vopred poučí o používaní tohto prístroja. Je vhodné dohliadať na deti, aby ste si boli istí, že sa s týmto prístrojom nehrajú.

• Toto zariadenie môže byť používané deťmi od veku 8 rokov a osobami so zníženými fyzickými, zmyslovými alebo mentálnymi schopnosťami, alebo osobami s nedostatkom skúseností a vedomostí, ak sú pod dohľadom alebo boli oboznámené s bezpečným použitím tohto zariadenia a rozumejú možným rizikám. Deti si so spotrebičom nesmú hrať. Čistenie a používateľskú údržbu nesmú vykonávať deti bez dozoru.

• Ak je napájací kábel poškodený, je potrebné, aby ho vymenil výrobca, jeho zákaznícky servis alebo osoby s podobnou kvalifikáciou, aby sa predišlo nebezpečenstvu.

• Prístroj nepoužívajte a obráťte sa na autorizované servisné stredisko, ak : prístroj spadol, ak normálne nefunguje.
• Prístroj je potrebné odpojiť z elektrickej siete: pred čistením a údržbou, v prípade, že dôjde k prevádzkovým poruchám a keď ste ho prestali používať.
• Prístroj nepoužívajte, ak je poškodený napájací kábel.
• Neponárajte ho do vody, ani ak by ste ho chceli očistiť.
• Nechytajte ho vlhkými rukami.
• Prístroj nechytajte za teplú časť, ale za rukoväť.
• Pri odpájaní z elektrickej siete neťahajte za napájací kábel, ale za zástrčku.
• Nepoužívajte elektrickú predlžovaciu šnúru.
• Nečistite ho drsnými ani koróznymi prostriedkami.
• Nepoužívajte ho v prípade, že teplota v interiéri klesla pod 0 °C alebo vystúpila nad 35 °C.

ZÁRUKA:
Tento prístroj je určený na bežné domáce použitie.
Nemôže sa používať na profesionálne účely.
V prípade, že sa prístroj nesprávne používa, záruka stráca platnosť.

3. UVEDENIE DO CHODU
1. Lock System (fig 1) : Ak chcete kliešte otvoriť, „Lock System" potiahnite dozadu.
Ak chcete kliešte zaistiť: kliešte zatvorte a tlačidlo „Lock System" potlačte dopredu.
2. Zapojte prístroj.
3. Nastavte spínač zapnuté/vypnuté do polohy I. (D)
4. Prístroj sa veľmi rýchlo nahrieva (do 30 s je pripravený na prevádzku) a teplota sa po celý čas používania nemení. (fig 2)
5. Zvoľte ideálnu teplotu pre svoje vlasy za pomoci tlačidiel -/+ (fig 3): stlačte tlačidlo – pre zníženie teploty alebo tlačidlo + pre jej zvýšenie. Ukazovateľ teploty bliká, až kým sa nedosiahne zvolená teplota.
6. Po použití: Vypínač štart/stop (D) dajte do polohy (0), kliešte zatvorte, použite „Lock System", prístroj odpojte z elektrickej siete a pred odložením ho nechajte úplne vychladnúť.

Pre určenie najvhodnejšej teploty žehlenia pre vaše vlasy uvádzame niekoľko rád:
• Zelené zobrazenie teploty: od 130 °C do 200 °C (130 – 150 – 170 – 200) pre poškodené, jemné, farbené a odfarbené vlasy.
• Červené zobrazenie teploty: 230 °C pre zdravé, odolné, hrubé vlasy.

Dôležité upozornenie:
Aby ste sa pri manipulácii vyhli omylu (neúmyselné stlačenie tlačidiel +/- počas chodu), prístroj je vybavený blokovacou funkciou.
Ak chcete počas prevádzky zablokovať nastavenú teplotu, stlačte na 2 sekundy tlačidlo + alebo –. Nastavenie sa zablokuje a na obrazovke sa zobrazí zámok.
Ak budete chcieť nastavenú teplotu zmeniť, musíte prístroj odblokovať – znovu na 2 sekundy stlačte tlačidlo + alebo –.
Nastavenie sa odblokuje a zámok z obrazovky zmizne. Teplotu môžete meniť stláčaním tlačidiel +/-.

Automatické zastavenie prístroja:
Pre vašu bezpečnosť je tento prístroj vybavený systémom automatického zastavenia po uplynutí 60 minút. Ak si želáte znova ho spustiť, prečítajte si odsek SPUSTENIE.

4. POUŽÍVANIE
4.1 - Ako postupovať pri žehlení vlasov?
Vlasy musia byť rozčesané, čisté a suché.
• Nepoužívajte prístroj na umelé vlasy (parochne, príčesky...).
• Utvorte prameň šírky niekoľkých centimetrov, rozčešte ho a vložte medzi platničky. Vlasy pevne stlačte medzi platničky a prístroj pomaly posúvajte od korienkov až ku končekom vlasov.
• Keramická povrchová úprava platničiek s rovnomerným rozmiestnením tepla chráni vlasy pred nadmernou teplotou.
• Pred vytváraním účesu nechajte narovnané vlasy vychladnúť.

4.2 - Ako postupovať pri natáčaní vlasov, štylizovaní účesu?:
Postup pri natáčaní:
1. Vložte prameň vlasov pri korienkoch medzi doštičky (podobne, ako pri žehlení). (Fig. 4)
2. Otočte prístrojom o polovičku otáčky (180°). (Fig. 5)
3. Pomaly postupujte smerom ku končekom vlasov. Odoberte prístroj, vytvorí sa kučera. (Fig. 6)

5. ÚDRŽBA
POZOR! Pred čistením prístroj odpojte od siete a nechajte ho vychladnúť.
• Čistenie prístroja: Odpojte prístroj od siete, pretrite vlhkou handričkou a osušte.

6. V PRÍPADE PROBLÉMU
• Nie ste spokojní s výsledkom žehlenia:
- Silnejšie zovrite žehliace platničky s prameňom vašich vlasov
- Prístrojom posúvajte pomalšie.
- Zvýšte teplotu pomocou tlačidla „+".
• Teplota sa nedá zmeniť?
- Skontrolujte, či úroveň teploty nie je uzamknutá.
• Horná platnička nie je pevná.
- Je to normálne, prístroj je vybavený pohyblivou platničkou pre vyššiu účinnosť žehlenia.
• Po určitom čase sa prístroj sám vypína:
- Je to normálne, tento prístroj je vybavený systémom automatického zastavenia. Pozri odsek „automatické zastavenie".

7. PRISPEJME K OCHRANE ŽIVOTNÉHO PROSTREDIA!
ⓘ Tento prístroj obsahuje veľa zhodnotiteľných alebo recyklovteľných materiálov.
➲ Odovzdajte ho na zberné miesto, alebo ak takéto miesto chýba, tak autorizovanému servisnému stredisku, ktoré zabezpečí jeho likvidáciu.

Tieto inštrukcie sú dostupné aj na našich webstránkach www.rowenta.com

SL

Preden boste napravo začeli uporabljati, preberite navodila za uporabo in varnostne nasvete.

1. SPLOŠNI OPIS
A. Klešče
B. LED prikazovalnik: 5 položajev temperature + zaklepanje temperature
C. Stikalo -/+ znižanje /zvišanje temperature
D. Stikalo vklopljeno /izklopljeno
E. Grelne plošče za ravnanje las, keramična Titanium Turmalin prevleka
F. Izstop za obračalno el vrvico
G. Napajalna el vrvica
H. Lock System (pritrditev in sprostitev klešč)
I. Sistem »IONIC«*

2. VARNOSTNA NAVODILA
• Za zagotavljanje vaše varnosti ta naprava ustreza veljavnim standardom in predpisom (direktive za nizko napetost, elektromagnetno združljivost, okolje…).
• Med uporabo se pribor naprave zelo segreje. Izogibajte se stiku s kožo. Pazite, da napajalni kabel nikoli ne pride v stik z vročimi deli naprave.
• Preverite ali napajalna napetost vaše električne napeljave ustreza napetosti naprave. Napačna priključitev na omrežje lahko povzroči nepopravljivo škodo, ki ni vključena v garancijo.

• V električnem tokokrogu kopalnice, katerega delovni diferenčni tok ne presega 30 mA, za dodatno varstvo priporočamo vgradnjo naprave na diferenčni tok (RCD). Za nasvet vprašajte monterja.

- Nevarnost opeklin. Napravo shranjujte izven dosega majhnih otrok, še posebej med uporabo in ohlajanjem naprave.
- Ko je naprava priključena v električno omrežje, je nikoli ne pustite brez nadzora.
- Napravo s pomočjo stojala (če je priloženo) vedno položite na trdno ravno podlago, ki je odporna na vročino.
• Instalacija naprave in njena uporaba morata biti v skladu z veljavnimi standardi v vaši državi.

• OPOZORILO: ne uporabljajte te naprave v bližini kopalnih kadi, prh, umivalnikov in ostalih posod, ki vsebujejo vodo.

• Kadar napravo uporabljate v kopalnici, jo po uporabi izključite, saj bližina vode predstavlja nevarnost tudi, kadar je naprava izključena.

• Naprava ni predvidena za uporabo s strani oseb (kamor so vključeni tudi otroci) z zmanjšanimi fizičnimi, čutilnimi ali duševnimi sposobnostmi, ali oseb, ki nimajo izkušenj z napravo, oziroma je ne poznajo, razen če oseba, ki odgovarja za njihovo varnost, poskrbi za nadzor ali za predhodno usposabljanje o uporabi naprave. Poskrbeti je treba za nadzor otrok in preprečiti, da se igrajo z napravo.

• Napravo lahko uporabljajo otroci stari 8 let ali več in osebe z zmanjšanimi fizičnimi, senzornimi ali umskimi sposobnostmi ali brez izkušenj in znanja, če so pod nadzorom ali deležni navodil v zvezi z varno uporabo naprave in razumejo možne nevarnosti. Otroci se z napravo ne smejo igrati. Pri čiščenju in vzdrževanju otroci brez nadzora ne smejo biti prisotni.

• Če je napajalni kabel naprave poškodovan, ga mora zaradi nevarnosti električnega udara zamenjati proizvajalec, njegov pooblaščeni servis ali ustrezno usposobljena oseba.

• Ne uporabljajte naprave in se obrnite na pooblaščen servisni center:
- v primeru padca naprave na tla,
- če ne deluje pravilno.
• Napravo morate izključiti iz omrežnega napajanja:pred čiščenjem in vzdrževanjem, v primeru nepravilnega delovanja, takoj po prenehanju uporabe.
• Ne uporabljajte naprave, če je kabel poškodovan.
• Ne potapljajte je v vodo in ne postavljajte je pod pipo, niti pri čiščenju.
• Ne držite je z vlažnimi rokami.
• Ne držite je za ohišje, ki je vroče, ampak za ročaj.
• Ne izključite je tako, da povlečete za kabel, ampak izvlecite vtikač.
• Ne uporabljajte električnega podaljška.
• Ne čistite je z grobimi ali korozivnimi sredstvi.
• Ne uporabljajte je pri temperaturi, ki je nižja od 0° C in višja od 35° C.

GARANCIJA:
Naprava je namenjena samo za uporabo v gospodinjstvih.
Ne sme se uporabljati v profesionalne namene.
V primeru napačne uporabe postane garancija nična in neveljavna.

3. PRED UPORABO
1. Lock System (fig 1) : Za odpiranje klešč potegnite "Lock System" nazaj.
Za zaklepanje klešč: zaprite klešče in potisnite naprej »Lock System«.
2. Vklopite aparat.
3. Prestavite stikalo vklopljeno/izklopljeno v položaj I. (D)
4. Aparat lahko postane vroč (v 30 sekundah je pripravljen za uporabo) pri čemer se temperatura med časom delovanja ne spreminja. (fig 2)
5. Z gumboma -/+ (fig 3) izberite temperaturo, ki najbolj ustreza vašim lasem: s pritiskom na gumb - temperaturo znižate, s pritiskom na gumb + pa povišate. Indikator temperature utripa, dokler se plošči segrevata na želeno temperaturo.
6. Po uporabi: Vklopno/izklopno (D) stikalo postavite v položaj za zaustavitev (0), zaprite klešče, uporabite »Lock System«, izključite napravo iz omrežne napetosti in pustite, da se popolnoma ohladi, preden jo spravite.

Nekaj nasvetov za lažjo nastavitev temperature, ki je primerna za vaše lase:
• Zelen zaslon za temperaturo: od 130 °C do 200 °C (130 – 150 – 170 – 200) za oslabljene, tanke, pobarvane ali pobeljene lase.
• Rdeč zaslon za temperaturo: 230 °C za zdrave, odporne in čvrste lase.

Pomembno opozorilo:
da se boste pri uporabi aparata izognili nenamenskemu premiku stikala +/-, je aparat opremljen s funkcijo za blokiranje.
Če med uporabo želite blokirati nastavljeno temperaturo, držite 2 sekundi stisnjeno stikalo + ali –. Nastavljena temperatura se blokira in na prikazovalniku se prikaže ključavnica.
Če želite nastavljeno temperaturo spremeniti, morate prekiniti blokiranje aparata– spet držite 2 sekundi stisnjeno stikalo + ali – Vaša nastavitev se odklene in ključavnica izgine z zaslona.
Temperaturo lahko spremenite s pritiskom na gumba +/-.

Samodejna zaustavitev aparata:
Zaradi varnosti ima aparat sistem, ki ga po 60 minutah samodejno izključi. Če ga želite ponovno uporabiti, glejte odstavek UPORABA.

4. UPORABA
4.1 - Kako ravnati lase?
Lasje morajo biti dobro razčesani, čisti in suhi.
• Ne uporabljajte aparata za umetne lase (lasulje, vstavke...).
• Vzemite pramen las s širino nekaj centimetrov, razčešite ga in namestite med plošče. Lase dobro stisnite med plošče in aparat počasi premeščajte po celotni dolžini las od korenov do konic las.
• Keramična površinska obdelava plošč z enakomerno porazdelitvijo temperature varuje lase pred poškodovanjem zaradi visoke temperature.
• Pred oblikovanjem frizure pustite lase, da se ohladijo.

4.2 - Kako oblikovati kodre, urediti pričesko?
Tehnika kodranja las:
1. Pramen las vstavite med plošči, in sicer ob korenini (postopek je enak kot pri ravnanju las). (Fig. 4)
2. Napravo obrnite za 180°. (Fig. 5)
3. Napravo počasi spuščajte do konice las. Ko aparat odstranite, je koder oblikovan. (Fig. 6)

5. VZDRŽEVANJE
PAZITE ! Pred čiščenjem aparat odklopite iz električnega omrežja in ga pustite, da se ohladi.
• Čiščenje aparata: Odklopite aparat iz električnega omrežja, obrišite ga z vlažno krpo in dobro posušite.

6. ČE PRIDE DO TEŽAV
• Ravnanje ni dovolj učinkovito:
- Močneje stisnite grelne plošče.
- Počasneje drsite z aparatom.
- Zvišajte temperaturo s pomočjo gumba « + ».
• Ali se temperature ne da spremeniti?
- Preverite, ali je temperatura zaklenjena.
• Zgornja grelna plošča ni fiksirana.
- To je normalno, aparat ima pomično grelno ploščo za učinkovitejše ravnanje.
• Aparat se sam izključi po določenem času:
- To je normalno, aparat je opremljen s sistemom samodejne izključitve. Glejte odstavek »samodejna izključitev«.

7. SODELUJMO PRI PRIZADEVANJIH ZA ZAŠČITO OKOLJA!
ⓘ Vaša naprava vsebuje številne vredne materiale, ki se lahko reciklirajo.
➲ Zato jo odnesite na zbirno mesto, če ga ni, pa v pooblaščen servisni center, kjer jo bodo ustrezno predelali.

Ta navodila se nahajajo tudi na naši spletni strani www.rowenta.com

HU

Minden használat előtt olvassa el figyelmesen a használati útmutatót és a biztonsági előírásokat.

1. ÁLTALÁNOS LEÍRÁS
A. Fogó
B. LED kijelző: 5 hőmérséklet fokozat + a hőmérséklet rögzítése
C. Hőmérséklet csökkentése/növelése (-/+) gomb
D. Be-/kikapcsoló gomb
E. Simítólapok, kerámia titán turmalin bevonattal
F. 360 fokban forgó vezeték kimenete
G. Tápkábel
H. Lock System (fogó be- és kibiztosítása)
I. Az „IONIC" rendszer*

2. BIZTONSÁGI TANÁCSOK
• Az Ön biztonsága érdekében ez a készülék megfelel a hatályos szabványoknak és szabályozásoknak (kisfeszültségre, elektromágneses kompatibilitásra, környezetvédelemre stb. vonatkozó irányelvek).
• Használat során a készülék tartozékai felforrósodnak. Kerülje a bőrrel való érintkezést. Mindig bizonyosodjon meg arról, hogy a tápkábel ne érintkezzen a készülék meleg részeivel.
• Ellenőrizze, hogy elektromos hálózatának feszültsége megegyezik a készülék tápfeszültségével. Minden csatlakoztatási hiba javíthatatlan károkat okozhat, amelyeket a garancia nem fed.

• A fokozott biztonság érdekében javasoljuk, hogy szereltessen be fürdőszobájába 30 mA- meg nem haladó RCD áramkört. További információért forduljon szerelőhöz.

- Égésveszély. A készüléket tartsa távol kisgyermekektől, elsősorban használat és lehűlés közben.
- Miután a készüléket az áramellátáshoz csatlakoztatta, soha ne hagyja felügyelet nélkül.
- A készüléket, ha van, mindig az állványra helyezze, és hőálló, stabil felületre.
• Ugyanakkor a készülék beszerelése és használata eleget kell tegyen az országában hatályos szabványoknak.

• FIGYELEM: ne használja a készüléket fürdőkád, zuhanyzók, mosdók és egyéb, vizet tartalmazó edények közelében!

• Ha a készüléket fürdőszobában használja, használat után húzza ki, mivel a víz közelsége még akkor is veszélyt jelent, ha a készülék ki van kapcsolva.

• Tilos a készülék használata olyan személyek által (beleértve a gyerekeket is), akiknek fizikai, érzékelési vagy szellemi képességeik korlátozottak, valamint olyan személyek által, akik nem rendelkeznek a készülék használatára vonatkozó gyakorlattal vagy ismeretekkel. Kivételt képeznek azok a személyek, akik egy, a biztonságukért felelős személy által vannak felügyelve, vagy akikkel ez a személy előzetesen ismertette a készülék használatára vonatkozó utasításokat. Ajánlott a gyerekek felügyelete, annak érdekében, hogy ne játsszanak a készülékkel.

• A készüléket 8 év feletti gyermekek és csökkentett fizikai, érzékszervi vagy mentális képességekkel rendelkező, illetve gyakorlat és tudás nélküli személyek csak felügyelet mellett, illetve akkor használhatják, ha útmutatást kaptak a készülék biztonságos használatáról és megismerték a velük járó veszélyeket. A gyerekek soha ne játsszanak a készülékkel A gyerekek felügyelet nélkül soha ne végezzenek takarítást vagy karbantartást a készüléken!

• Abban az esetben, ha a tápkábel meg van sérülve, ezt a gyártónak, az ügyfélszolgálat alkalmazottjának, vagy egy hasonló képzettségű szakembernek kell kicserélnie, minden veszély elkerülése érdekében.

• A következő esetekben ne használja a készüléket, és vegye fel a kapcsolatot egy hivatalos szervizközponttal: a készülék leesett, rendelle-nesen működik.
• Húzza ki a készülék csatlakozódugaszát a következő esetekben: tisztítás és karbantartás előtt, működési rendellenesség esetén, amint befejezte használatát.
• Ne használja a készüléket, ha a tápkábel megsérült
• Ne merítse vízbe és ne tartsa víz alá, még tisztítás esetén sem.
• Ne fogja meg nedves kézzel.
• Ne a borításánál (amely felmelegedhet), hanem a fogantyújánál fogva nyúljon a készülékhez.
• Áramtalanításkor ne a kábelnél fogva, hanem a dugasznál fogva húzza ki a készüléket.
• Ne használjon elektromos hosszabbítót.
• Ne tisztítsa súroló vagy maró hatású termékekkel.
• Ne használja 0°C alatti vagy 35°C feletti hőmérsékleteken.

GARANCIA:
A készülék kizárólag otthoni használatra alkalmas.
Nem használható professzionális célokra.
A garancia érvényét veszti nem megfelelő használat esetén.

3. ÜZEMBE HELYEZÉS
1. Lock System (fig 1) : A lapok szétnyitásához húzza a „Lock System" rögzítőrendszert hátrafelé. A lapok blokkolása: zárja össze a lapokat, és nyomja előre a „Lock System" rendszert.
2. Kapcsolja be a készüléket.
3. A be-/kikapcsolót állítsa I pozícióba. (D)
4. A készülék nagyon gyorsan melegszik (30 mp alatt üzemkész) és a hőmérséklet a használat teljes időtartama alatt nem változik. (fig 2)
5. Válassza ki a haja számára ideális hőmérsékletet a -/+ gombok segítségével (fig 3): a hőmérséklet csökkentéséhez nyomja meg a - gombot, illetve növeléséhez a + gombot. A hőmérséklet jelző mindaddig villog, amíg a készülék el nem éri a kívánt hőmérsékletet.
6. Használat után: Tolja a be- / kikapcsoló (D) gombot a kikapcsolás (0) pozícióba, zárja össze a lapokat, használja a „Lock System" rendszert, húzza ki a készülék csatlakozódugaszát az aljzatból, és tárolás előtt hagyja teljesen lehűlni a készüléket.

Néhány tanács a hajának leginkább megfelelő hajsimítási hőmérséklet kiválasztásához:
• Zöld hőmérséklet-kijelzés: 130°C és 200°C között (130 – 150 – 170 – 200) törékeny, vékony, festett, világosított hajra.
• Vörös hőmérséklet-kijelzés: 230°C egészséges, ellenálló, erőteljes hajra.

FONTOS figyelmeztetés:
Hogy a manipuláció során elkerülje a tévedést (a -/+ gomb akaratlan megnyomása üzemelés közben), használja a készülék hőmérséklet rögzítő funkcióját.
Ha üzemelés közben a beállított hőmérsékletet rögzíteni szeretné, nyomja meg 2 másodpercre a + vagy – gombot. A beállítás tárolásra kerül és a képernyőn egy lakat jelenik meg.
Ha a beállított hőmérsékletet módosítani szeretné, előbb a készülék blokkolását kell feloldani, a + vagy – gomb 2 másodpercig tartó megnyomásával.
A beállítás tárolása megszűnik, és a képernyőről eltűnik a lakat.
A hőmérsékletet a +/- gombok megnyomásával módosíthatja.

A készülék automatikus kikapcsolódása:
Az Ön biztonsága érdekében a készülék automatikusan kikapcsol 60 perc elteltével. Ha szeretné ismét bekapcsolni, olvassa el a BEKAPCSOLÁS bekezdést.

4. HASZNÁLAT
4.1 - Hogyan simítsuk ki a hajat?
A hajat szét kell fésülni, annak tisztának és száraznak kell lennie.
• Ne használja a készüléket műhajra (paróka, póthaj ...).
• Fogjon össze egy néhány centiméter széles hajtincset, fésülje szét és tegye a lapok közé. A hajat szilárdan nyomja a lapokkal, és a készüléket lassan mozgassa a hajtőtől a haj vége felé.
• A lapok kerámia felületkezelésekor a hőmérséklet eloszlása egyenletes, ami védi a hajat a túl magas hőmérséklettel szemben.
• A frizura kialakítása előtt a kisimított hajat hagyja kihűlni.

4.2 - Hogyan csináljunk göndör tincseket, stílusos frizurát? :
A göndörítés technikája:
1. Szorítson be egy tincset a lapok közé a tövénél (akárcsak a simítási technika esetében). (Fig. 4)
2. Forgassa el a készüléket egy fél fordulattal (180°). (Fig. 5)
3. Csúsztassa el lassan a hajtincs végéig. Engedje el a tincset, amely megőrzi a göndörséget. (Fig. 6)

5. KARBANTARTÁS
FIGYELEM! A készüléket tisztítás előtt előbb csatlakoztassa le a hálózatról és hagyja kihűlni.
• A készülék tisztítása: A készüléket csatlakoztassa le a hálózatról, nedves törlőkendővel törölje le és szárítsa meg.

6. PROBLÉMA ESETÉN
• Nem elég hatásos a simítás:
- Szorítsa rá erősebben a simítólapokat a hajtincsére.
- Lassabban csúsztassa a készüléket.
- Növelje a hőmérsékletet a „+" gomb segítségével.
• Nem tudja megváltoztatni a hőmérsékletet?
- Ellenőrizze, hogy nincs-e rögzítve a hőmérséklet szintje.
• A felső lap nincs rögzítve.
- Ez normális: a készülék mozgó lappal van felszerelve a simítás nagyobb hatékonysága érdekében.
• A készülék egy idő után magától kikapcsol:
- Ez normális: ez a készülék automatikus kikapcsoló rendszerrel van felszerelve. Tekintse meg az „automatikus kikapcsolás" bekezdést.

7. VEGYÜNK RÉSZT A KÖRNYEZETVÉDELEMBEN!
ⓘ Az Ön készüléke számos értékesíthető vagy újrahasznosítható anyagot tartalmaz.
➲ A megfelelő kezelés végett, készülékét adja le egy gyűjtőhelyen vagy, ennek hiányában, egy hivatalos szervizközpontban.

Ezen útmutatások weboldalunkon is elérhetők: www.rowenta.com

BG

Прочетете внимателно инструкциите за ползване и указанията за безопасност преди първата употреба.

1. ОБЩО ОПИСАНИЕ
A. Маша
B. Светодиоден дисплей: 5 позиции за регулиране на температурата + блокиране на температурата
C. Бутон -/+ намаляване/повишаване на температурата
D. Превключвател включено/изключено
E. Плочи за изправяне с турмалиново покритие Ceramic Titanium
F. Изход на ротационния захранващ кабел
G. Захранващ кабел
H. Lock System (заключване и отключване на машата)
I. Система „IONIC"*

2. ПРЕПОРЪКИ ЗА БЕЗОПАСНОСТ
• За вашата безопасност този уред съответства на стандартите и на действащата нормативна уредба (Нисковолтова директива, Директива за електромагнитна съвместимост, Директива за опазване на околната среда и др.).
• Приставките на уреда се нагряват силно по време на работа. Избягвайте контакт с кожата. Уверете се, че захранващият кабел не се допира до горещите части на уреда.
• Проверете дали захранването на уреда отговоря на електрическата ви мрежа. Неправилното захранване може да причини необратими повреди, които не се покриват от гаранцията.

• За допълнителна защита, монтирането на устройство за диференциална защита (УДЗ), което има номинален остатъчен ток, ненадвишаващ 30 mA, се препоръчва при електрозахранване на банята. Консултирайте се техник.

- Опасност от изгаряне. Дръжте уреда далеч от деца, особено по време на употреба и докато се охлади.
- Никога не оставяйте уреда без надзор когато е включен в електрозахранването.
- Винаги поставяйте уреда със стойката (ако има такава) върху огнеупорна, стабилна и равна повърхност.
• Инсталирането на уреда и използването му трябва да отговарят на действащите стандарти във вашата държава.

• ПРЕДУПРЕЖДЕНИЕ: не използвайте този уред близо до вани, душове, басейни или други съдове, съдържащи вода.

• Когато уредът се използва в баня, изключете го от контакта на електрическата мрежа след употреба, тъй като близостта с вода представлява риск, дори ако самият уред е изключен от бутона.

• Уредът не е предвиден да бъде използван от лица (включително от деца), чиито физически, сетивни или умствени способности са ограничени, или лица без опит и знания освен ако отговорно за тяхната безопасност лице наблюдава и дава предварителни указания относно ползването на уреда. Наглеждайте децата, за да се уверите, че не играят с уреда.

• Този уред може да се използва от деца над 8 години и лица с ограничени физически, сетивни или умствени способности, или лица без опит и знания, ако са поставени под наблюдение или бъдат инструктирани за безопасната му употреба, и разбират опасностите. С уреда не трябва да си играят деца. Да не се извършва почистване и поддръжка от деца, оставени без надзор.

• Ако захранващият кабел е повреден, за да избегнете всякакви рискове, той трябва да бъде сменен от производителя, от сервиза за гаранционно обслужване или от лица със сходна квалификация.

• Не използвайте уреда и се свържете с одобрен сервизен център, в случай че уредът е падал или не работи нормално.
• Уредът трябва да бъде изключен от захранването: преди почистване и всякакви поправки/поддръжка, при неправилна работа, веднага след като приключите работа с него.
• Не използвайте уреда, ако кабелът е повреден
• Не потапяйте и не мийте с вода дори при почистване.
• Не хващайте с мокри ръце.
• Не хващайте за корпуса, който се нагрява, а за дръжката.
• Не дърпайте захранващия кабел, а щепсела, за да го изключите от мрежата.
• Не използвайте удължител.
• Не използвайте абразивни или корозивни препарати за почистване.
• Не използвайте при температура по-ниска от 0°C и по-висока от 35°C.

ГАРАНЦИЯ:
Този уред е предназначен само за домашна употреба.
Не е предназначен за професионални цели.
Гаранцията се обезсилва при неправилна употреба.

3. ВЪВЕЖДАНЕ В ЕКСПЛОАТАЦИЯ
1. Lock System (fig 1) : За да отворите заклещващия механизъм, дръпнете „Lock System" в посока назад.
За блокиране на щипките: затворете щипките и бутнете lock system напред.
2. Включете уреда.
3. Нагласете превключвателя включено/изключено на позиция I. (D)
4. Уредът се нагрява много бързо (до 30 сек. е приготвен за експлоатация), а температурата през цялото време на употреба не се променя. (fig 2)
5. Изберете подходящата температура за Вашата коса с натискане на бутона -/+ (fig 3): натиснете - за намаляване или + за увеличаване на температурата. Индикаторът на температурата мига, докато достигне избраната температура.
6. След употреба: Поставете превключвателя за включване/изключване (D) в положение изключено (0), затворете щипките, използвайте Lock System, изключете уреда от захранването и го оставете да изстине напълно, преди да го приберете.

Ето няколко съвета как да определите най-подходящата температура за изправяне на Вашата коса:
• Зелен индикатор за температура: от 130°C до 200°C (130 – 150 – 170 – 200) за увредена, тънка, боядисана или обезцветена коса.
• Червен индикатор за температура: 230°C за здрава, силна и плътна коса.

Важно предупреждение:
За да се избегнат грешки при манипулацията (нежелателно натискане на бутоните +/- по време на експлоатация), уредът е снабден с функция за блокиране.
Ако по време на експлоатация желаете да блокирате нагласената температура, натиснете в продължение на 2 секунди бутона + или –. Желаната настройка е запазена - на екрана се появява катинар.
Ако желаете да промените нагласената температура, уредът трябва да се освободи от блокирането – натиснете отново в продължение на 2 секунди бутона + или –.
Желаната настройка е изтрита – катинарът изчезва от екрана.
Можете да промените температурата с помощта на бутони +/-.

Автоматично спиране на уреда:
За вашата безопасност уредът е снабден със система за автоматично спиране след 60 минути. Ако искате да го включите отново, прочетете точка „ВКЛЮЧВАНЕ".

4. ИЗПОЛЗВАНЕ
4.1 - Как да изгладим косата?
Косата трябва да е сресана,, чиста и суха.
• Уредът да не се използва на изкуствени коси (перуки, кичури...).
• Пригответе си кичур с дебелина няколко сантиметра, срешете го и го наместете между плочките. Притиснете силно косите между плочките, а уреда изтегляйте бавно в посока от корените към краищата на космите.
• Керамичният повърхностен слой на плочките с равномерно разпространение на топлината предпазва косата от прегряване.
• Преди да си направите прическата оставете изправената коса да изсъхне.

4.2 - Как да направим къдрици, да стилизираме прическа?:
Техника за къдрене:
1. Вкарайте кичур между плочките, близо до корените (както за изглаждане). (Fig. 4)
2. Завъртете уреда на половин оборот (180°). (Fig. 5)
3. Изтеглете бавно към върховете на космите. Отделете уреда, къдрицата се оформя. (Fig. 6)

5. ПОДДРЪЖКА
ВНИМАНИЕ! Преди да започнете да чистите уреда изключете го от мрежата и го оставете да изстине.
• Чистене на уреда: Изключете уреда от мрежата, изтрийте го с мокър парцал и го изсушете.

6. В СЛУЧАЙ НА НЕИЗПРАВНОСТ
• Изправянето не е достатъчно ефикасно:
- Стиснете по-здраво изправящите плочи към кичура коса.
- Плъзгайте уреда по-бавно.
- Увеличете температурата с натискане на бутона „+".
• Температурата не може да бъде променена?
- Проверете дали температурата не е фиксирана на определено ниво.
• Горната плоча не е неподвижна.
- Това е нормално, тъй като уредът е снабден с една подвижна плоча с цел повишаване ефикасността на изправянето.
• Уредът се изключва сам след известно време:
- Това е нормално, тъй като уредът е снабден със система за автоматично изключване. Прочетете абзаца „автоматично изключване".

7. ДА УЧАСТВАМЕ В ОПАЗВАНЕТО НА ОКОЛНАТА СРЕДА!
ⓘ Уредът е изработен от различни материали, които могат да се предадат на вторични суровини или да се рециклират.
➲ Предайте го в специален център или, ако няма такъв, в одобрен сервиз, за да бъде преработен.

Тези инструкции могат да бъдат намерени също и на нашия уебсайт www.rowenta.com

RO

Citiţi cu atenţie modul de utilizare şi instrucţiunile de siguranţă înainte de prima utilizare.

1. DESCRIERE GENERALĂ
A. Cleşte
B. Afişaj cu leduri: 5 poziţii de temperatură + blocarea temperaturii
C. Buton -/+ scăderea/mărirea temperaturii
D. Întrerupător pornit/oprit
E. Plăci de îndreptare a părului, suprafaţă de acoperire Ceramic Titanium Turmalină
F. Ieşirea cablului de alimentare spiralat
G. Cablu de alimentare
H. Sistem de blocare (blocarea şi deblocarea cleştelui)
I. Sistem „IONIC"*

2. INSTRUCŢIUNI DE SIGURANŢĂ
• Pentru siguranţa dumneavoastră, acest aparat este conform normelor şi reglementărilor aplicabile (directivele privind echipamentele de joasă tensiune, compatibilitatea electromagnetică, mediul înconjurător, etc.).
• Accesoriile aparatului se încălzesc foarte tare în timpul utilizării. Evitaţi contactul cu pielea. Asiguraţi-vă că niciodată cablul de alimentare să nu fie în contact cu părţile calde ale aparatului.
• Verificaţi ca tensiunea instalaţiei dumneavoastră electrice să corespundă cu cea a aparatului dumneavoastră. Conectarea la o tensiune necorespunzătoare poate provoca daune permanente care nu sunt acoperite prin garanţie.

• Pentru protecţie suplimentară, se recomandă instalarea în cadrul circuitului electric care alimentează baia a unui dispozitiv de curent rezidual (DCR) în cazul în care curentul rezidual nominal este de maxim 30 mA. Consultaţi un electrician.

- Pericol de ardere. Nu lăsaţi aparatul la îndemâna copiilor mici, în special în timpul utilizării şi răcirii.
- Când aparatul este conectat la sursa de alimentare, nu-l lăsaţi niciodată nesupravegheat.
- Amplasaţi întotdeauna aparatul împreună cu suportul, dacă există, pe o suprafaţă plană, stabilă şi rezistentă la căldură.
• Instalarea aparatului şi utilizarea sa trebuie să fie, totuşi, conforme normelor în vigoare din ţara dumneavoastră.

• AVERTISMENT: nu utilizaţi acest aparat lângă băi, duşuri, chiuvete sau alte recipiente care conţin apă.

• Dacă folosiţi aparatul în baie, scoateţi-l din priză după utilizare, deoarece apropierea apei reprezintă un pericol chiar şi atunci când aparatul este oprit.

• Acest aparat nu a fost conceput pentru a fi folosit de persoane (inclusiv copii) cu capacităţi fizice, senzoriale sau mintale diminuate sau de persoane fără experienţă sau cunoştinţe privind utilizarea unor aparate asemănătoare. Excepţie constituie cazul în care aceste persoane sunt supravegheate de o persoană responsabilă de siguranţa lor sau au beneficiat din partea persoanei respective de instrucţiuni prealabile referitoare la utilizarea aparatului. Este recomandată supravegherea copiilor, pentru a vă asigura că aceştia nu se joacă cu aparatul.

• Acest aparat poate fi folosit de copiii peste 8 ani şi de persoanele cu dizabilităţi fizice, senzoriale sau mintale sau fără experienţă în utilizare numai sub supraveghere sau dacă au fost instruiţi în folosirea aparatului în siguranţă şi dacă înţeleg riscurile implicate. Nu lăsaţi copiii să se joace cu aparatul. Nu permiteţi copiilor să realizeze curăţarea sau întreţinerea aparatului nesupravegheaţi.

• Dacă cablul de alimentare este deteriorat, acesta trebuie să fie înlocuit de fabricant, de serviciul post-vânzare al acestuia sau de către persoane cu o calificare similară pentru evitarea unui pericol.

• Nu utilizaţi aparatul dumneavoastră şi contactaţi un centru de service autorizat dacă: aparatul dumneavoastră a căzut, dacă acesta nu funcţionează normal.
• Aparatul trebuie scos din priză: înainte de operaţiunile de curăţare şi întreţinere, în caz de funcţionare anormală, imediat după ce aţi terminat utilizarea acestuia.
• Nu utilizaţi aparatul în cazul în care cablul este deteriorat.
• Nu scufundaţi aparatul în apă şi nu-l treceţi sub apă nici măcar pentru curăţare.
• Nu ţineţi aparatul cu mâinile ude.
• Nu apucaţi corpul aparatului care este cald, ci mânerul acestuia.
• Pentru a scoate aparatul din priză, nu trageţi de cablul de alimentare, ci apucaţi fişa.
• Nu utilizaţi un prelungitor electric.
• Nu curăţaţi aparatul folosind produse abrazive sau corozive.
• Nu utilizaţi aparatul la o temperatură sub 0°C şi peste 35°C.

GARANŢIE:
Aparatul dumneavoastră este destinat exclusiv unei utilizări domestice.
Aparatul nu poate fi utilizat în scopuri profesionale.
Garanţia devine nulă şi îşi pierde valabilitatea în cazul unei utilizări incorecte.

3. PUNEREA ÎN FUNCŢIUNE
1. Lock System (fig 1) : Pentru a desface cleştii, trageţi spre înapoi sistemul de blocare „Lock System". Pentru a bloca plăcile: închideţi plăcile şi împingeţi butonul „lock system" spre înainte.
2. Conectaţi aparatul.
3. Reglaţi întrerupătorul pornit/oprit în poziţia I. (D)
4. Aparatul se încălzeşte foarte repede (în mai puţin de 30 secunde este pregătit de întrebuinţare) şi temperatura nu se modifică pe toată durata întrebuinţării. (fig 2)
5. Selectaţi temperatura ideală pentru părul dumneavoastră cu ajutorul butoanelor -/+ (fig. 3): apăsaţi butonul - pentru a micşora temperatura sau butonul + pentru a o mări. Indicatorul de temperatură luminează intermitent până la atingerea temperaturii selectate.
6. După utilizare: Comutaţi întrerupătorul de pornire/oprire (D) în poziţia oprire (0), închideţi plăcile, utilizaţi sistemul de blocare „Lock System", scoateţi aparatul din priză şi lăsaţi-l să se răcească complet înainte de a-l depozita.

Pentru a determina temperatura de îndreptare cea mai potrivită pentru părul dumneavoastră, vă prezentăm câteva recomandări:
• Afişaj al temperaturii în culoarea verde: de la 130°C la 200°C (130 – 150 – 170 – 200) pentru păr fragil, subţire, vopsit, decolorat.
• Afişaj al temperaturii în culoarea roşie: 230°C pentru păr sănătos, rezistent, cu fir gros.

Notă:
Pentru a evita erorile în timpul manipulării (apăsarea involuntară a butoanelor +/- în decursul funcţionării), aparatul este prevăzut cu funcţia de blocare.
Dacă doriţi să blocaţi temperatura reglată în decursul întrebuinţării, apăsaţi timp de 2 secunde butonul + sau –. Reglajul dumneavoastră este blocat şi apare un lacăt pe ecran.
Dacă doriţi să modificaţi temperatura reglată, va trebui să deblocaţi aparatul – apăsaţi din nou timp de 2 secunde butonul + sau –. Reglajul dumneavoastră este deblocat, iar lacătul dispare de pe ecran.
Puteţi modifica temperatura apăsând butoanele +/-.

Oprire automată a aparatului:
Pentru siguranţa dumneavoastră, acest aparat este prevăzut cu un sistem de oprire automată după 60 de minute. Dacă doriţi să îl reporniţi, consultaţi alineatul PUNEREA ÎN FUNCŢIUNE.

4. ÎNTREBUINŢARE
4.1 - Cum să vă îndreptaţi părul?
Părul trebuie să fie pieptănat, curat şi uscat.
• Nu întrebuinţaţi aparatul pe păr artificial (peruci, toupee...).
• Formaţi o şuviţă cu o lăţime de câţiva centimetri, pieptănaţi-o şi introduceţi-o între plăcuţe. Apăsaţi bine părul între plăcuţe şi deplasaţi încet aparatul de la rădăcini către vârfurile părului.
• Tratamentul ceramic de suprafaţă al plăcuţelor, cu repartizarea uniformă a temperaturii, protejează părul împotriva temperaturilor excesive.
• Înainte de a realiza coafura, lăsaţi părul să se răcească.

4.2 - Cum să obţineţi bucle, să vă stilizaţi coafura? :
Tehnică de ondulare:
1. Introduceţi şuviţa de păr între plăci de la rădăcină (aşa cum procedaţi pentru îndreptarea părului). (Fig. 4)
2. Rotiţi aparatul la 180° (jumătate de rotaţie). (Fig. 5)
3. Coborâţi aparatul lent pe păr până la vârfuri. Scoateţi aparatul; bucla va prinde formă. (Fig. 6)

5. ÎNTREŢINERE
ATENŢIE! Înainte de a curăţa aparatul deconectaţi-l de la reţea şi lăsaţi-l să se răcească.
• Curăţarea aparatului: Deconectaţi aparatul de la reţea, ştergeţi-l cu o cârpă umedă şi apoi uscaţi-l cu o cârpă uscată.

6. ÎN CAZ DE PROBLEME
• Îndreptarea părului nu este suficient de eficace:
- Strângeţi mai bine plăcile de îndreptare a părului pe şuviţa de păr.
- Glisaţi aparatul mai lent.
- Măriţi temperatura cu ajutorul butonului „ + ".
• Este imposibilă modificarea temperaturilor?
- Verificaţi dacă nivelul de temperatură nu este blocat.
• Placa superioară nu este fixă.
- Este normal, aparatul este prevăzut cu o placă mobilă pentru o mai bună eficacitate de îndreptare a părului.
• Aparatul se stinge singur după un anumit interval de timp:
- Este normal, acest aparat este prevăzut cu un sistem de oprire automată. Consultaţi alineatul „oprire automată".

7. SĂ PARTICIPĂM LA PROTECŢIA MEDIULUI!
ⓘ Aparatul dumneavoastră conţine numeroase materiale valorificabile sau reciclabile.
➲ Predaţi-l la un punct de colectare sau, în lipsa acestuia, la un centru de service autorizat pentru a fi procesat în mod corespunzător.

Instrucţiunile sunt disponibile şi pe website-ul nostru www.rowenta.com

SR

Pažljivo pročitajte uputstvo za upotrebu, kao i bezbednosne savete, pre svake upotrebe.

1. OPŠTI OPIS
A. Presa
B. LED displej: Pet pozicija za temperaturu+zaključavanje temperature
C. Dugme -/+ smanjenje/povećanje temperature
D. Prekidač uključeno/isključeno
E. Ploče za ispravljanje kose, obložene keramikom, titanijumom i turmalinom
F. Izlazni deo kabla
G. Kabl
H. Lock System (blokiranje i deblokiranje prese)
I. Sistem « IONIC »*

2. BEZBEDNOSNI SAVETI
• Zbog Vaše bezbednosti, aparat je napravljen u skladu sa važećim normama i propisima (Direktiva o najnižem naponu, elektromagnetnoj kompatibilnosti, okolini…).
• Delovi aparata postaju vrlo vrući tokom upotrebe. Izbegavajte kontakt sa kožom. Obezbedite se da napojni kabl nikada ne bude u kontaktu sa vrućim delovima aparata.
• Proverite da li napon električne instalacije odgovara naponu aparata. Svaka greška kod priključivanja može da izazove nepovratna oštećenja koja nisu obuhvaćena garancijom.

• Zbog dodatne zaštite bilo bi dobro da se u strujno kolo koje snabdeva kupatilo strujom ugradi zaštitna strujna sklopka (RCD) čija oznaka za preostalu radnu struju nije veća od 30 mA. Pitajte električara za savet.

- Opasnost od opekotina. Držite aparat van domašaja male dece, posebno tokom upotrebe i hlađenja.
- Kada je aparat priključen na strujno napajanje, nemojte nikada da ga ostavljate bez nadzora.
- Aparat sa postoljem, ako postoji, uvek stavite na vatrostalnu, stabilnu i ravnu površinu.
• Instalacija aparata i njegova upotreba moraju u svakom slučaju da budu u skladu sa propisima koji važe u Vašoj zemlji.

• UPOZORENJE: nemojte da koristite ovaj aparat u blizini kade, tuš-kabine, lavaboa ili drugih posuda s vodom.

• Kada aparat koristite u kupatilu, nakon upotrebe isključite ga iz struje jer blizina vode predstavlja opasnost čak i kada je aparat isključen.

• Nije predviđeno da aparat koriste hendikepirane osobe uključ jući i decu kao ni lica koja nisu upoznata sa radom aparata. Mogu ga koristiti jedino ako su pod nadzorom osobe odgovorne za njihovu bezbednost a koja je upoznata sa radom aparata. Decu treba nadzirati sve vreme da se ne bi igrala aparatom.

• Aparat mogu da koriste deca sa navršenih 8 godina i starija, hendikepirane osobe kao i lica bez iskustva i znanja ako su pod nadzorom osobe odgovorne za njihovu bezbednost. Deca ne treba da se igraju aparatom. Deca bez nadzora ne treba da čiste i koriste aparat.

• Ako je kabl za napajanje oštećen, mora ga zameniti kvalifikovana osoba u ovlašćenom servisu da bi se izbegla eventualna opasnost.

• Ne koristite aparat ako je pao ili ako ne funkcioniše propisno. Odnesite ga u ovlašćeni servis.
• Isključite aparat iz struje pre čišćenja i održavanja, u slučaju neispravnog funkcionisanja i odmah čim završite sa upotrebom.
• Ne koristite ako je kabl oštećen
• Ne uranjajte niti stavljajte pod vodu, čak ni prilikom čišćenja.
• Ne držite vlažnim rukama.
• Ne držite za kućište, koje je vruće, nego za dršku.
• Ne isključujte iz mreže povlačenjem za kabl, nego povlačenjem za utikač.
• Ne koristite električni produžni kabl.
• Ne čistite grubim i abrazivnim proizvodima.
• Ne koristite na temperaturi nižoj od 0 °C i višoj od 35 °C.

GARANCIJA:
Vaš aparat namenjen je samo za upotrebu u domaćinstvu.
On ne može da se koristi u profesionalne svrhe.
U slučaju nepravilne upotrebe, garancija se poništava.

3. AKTIVIRANJE APARATA
1. Lock System (fig 1) : Da biste otvorili presu, povucite « Lock System » unazad. Da biste zaključali presu : zatvorite ploče prese i gurnite „Lock System" napred.
2. Uključite aparat.
3. Postavite taster On/Off na položaj I.(D)
4. Aparat se vrlo brzo zagreva (do 30 sek je pripremljen za rad), a temperatura se tokom korišćenja ne menja. (fig 2)
5. Izaberite idealnu temperaturu za svoju kosu pomoću tastera -/+ (fig 3): pritisnite taster – da biste smanjili temperaturu ili taster + kako biste je povećali. Idikator temperature treperi sve dok se ne dostigne odabrana temperatura.
6. Nakon korišćenja : Postavite taster on/off (D) u poziciju stop (0), zatvorite presu, upotrebite „Lock System", isključite aparat iz struje I ostavite da se potpuno ohladi pre nego što ga odložite.

Evo nekoliko saveta kako da odredite najprikladniju temperaturu za ispravljanje kose:
• Prikaz temperature zelene boje: od 130°C do 200°C (130 – 150 – 170 – 200) za krhku, osetljivu, farbanu ili beljenu kosu.
• Prikaz temperature crvene boje: 230°C za zdravu, otpornu i jaku kosu.

Važno upozorenje:
Da biste pri upotrebi izbegli grešku (slučajno pritiskanje dugmeta +/- tokom rada), aparat ima funkciju blokiranja.
Želite li tokom rada blokirati podešenu temperaturu, pritisnite na 2 sekunde dugme + ili –. Vaše podešavanje je tada zaključano i na ekranu se pojavljuje katanac.
Ukoliko želite da promenite podešenu temperaturu, morate deblokirati aparat - ponovo na 2 sekunde pritisnite dugme + ili –. Vaše podešavanje je tada otključano i katanac nestaje sa ekrana. Podešavanje temperature vrši se pritiskom na taster +/-.

Automatsko isključivanje aparata:
Za Vašu bezbednost, aparat poseduje sistem automatskog isključenja nakon 60 minuta. Ukoliko želite ponovo da ga uključite, pročitajte poglavlje AKTIVIRANJE APARATA.

4. KORIŠĆENJE
4.1 - Kako da ispravite kosu?
Kosa mora biti raščešljana, čista i suva.
• Aparat ne koristite za veštačku kosu (perike, umeci...).
• Uzmite pramen širine od nekoliko centimetara, raščešljajte ga i stavite između ploča. Kosu čvrsto pritisnite pločama i aparat pomerajte od korena do vrha kose.
• Keramičke ploče ravnomerno raspoređuju toplotu
• Pre pravljenja frizure sačekajte da se ispravljena kosa ohladi.

4.2 - Kako da napravite kovrdže, oblikujete kosu?
Tehnika kovrdžanja
1. Uvojak kose stavite između ploča, kod korena kose (isto važi i za ispravljanje kose). (Fig. 4)
2. Okrenite aparat za pola kruga (180°). (Fig. 5)
3. Polako povlačite aparat nadole, do vrhova kose. Uklonite aparat, uvojak će se oblikovati. (Fig. 6)

5. ODRŽAVANJE
PAŽNJA! Pre čišćenja aparat isključite iz struje i ostavite da se ohladi.
• Čišćenje aparata: Isključite aparat iz struje, obrišite vlažnom krpicom i osušite.

6. U SLUČAJU PROBLEMA
• Ispravljanje nije efikasno:
- Čvršće pritisnite ploče za ispravljanje na pramen kose.
- Sporije provlačite uređaj.
- Povećajte temperaturu pomoću tastera "+".
• Ne možete da promenite temperaturu?
- Proverite da li je nivo temperature zaključan.
• Gornja ploča nije fiksirana.
- To je uobičajeno, uređaj ima pokretljivu ploču za efikasnije ispravljanje kose.
• Uređaj se sam isključi nakon izvesnog vremena:
- To je uobičajeno, uređaj ima sistem automatskog zaustavljanja.
Pogledajte poglavlje "automatsko zaustavljanje".

7. ZAŠTITA OKOLINE NA PRVOM MJESTU!
ⓘ Vaš aparat sadrži vredne materijale koji se mogu reciklirati i ponovo upotrebiti.
➲ Odnesite ga na za to predviđeno mesto.

Ove instrukcije nalaze se i na našoj web stranici www.rowenta.co.rs

HR

Pomno proučite upute za uporabu kao i sigurnosne upute, prije prve uporabe uređaja.

1. OPĆI OPIS
A. Hvataljke
B. Prikaz signalnih svjetala: 5 položaja temperature + zaključavanje temperature
C. Tipka -/+ smanjenje/povećanje temperature
D. Prekidač uključeno/isključeno
E. Pločice glačala sa presvlakom od keramike, titana i turmalina
F. Izlazni dio okretnog priključnog voda
G. Priključni vod
H. Lock System (blokiranje i deblokiranje hvataljki)
I. Sustav « IONIC »*

2. SIGURNOSNE UPUTE
• U cilju vaše sigurnosti, ovaj uređaj je sukladan s važećim normama i propisima (Direktiva o najnižem naponu, elektromagnetskoj kompatibilnosti, okolišu…).
• Dijelovi uređaja postaju jako vrući tijekom uporabe. Izbjegavajte dodir s kožom. Osigurajte se da priključni vod nikad ne bude u dodiru s vrućim dijelovima uređaja.
• Provjerite odgovara li napon vaše električne instalacije naponu vašega uređaja. Svaka greška u priključivanju može izazvati nepovratna oštećenja koja nisu obuhvaćena jamstvom.

• Za dodatnu zaštitu, poželjno je u strujni krug koji opskrbljuje kupaonicu ugraditi zaštitnu strujnu sklopku (FID – diferencijalna sklopka) čija oznaka za preostalu radnu struju nije veća od 30 mA. Za savjet pitajte električara.

- Opasnost od opeklina. Držite uređaj izvan dohvata male djece, posebice tijekom uporabe i hlađenja.
- Uređaj nikad ne ostavljajte bez nadzora kad je priključen na strujno napajanje.
- Uređaj uvijek stavite s postoljem, ako postoji, na vatrostalnu, stabilnu i ravnu površinu.
• Instalacija uređaja i njegova uporaba moraju u svakom slučaju biti sukladni s propisima koji su na snazi u vašoj zemlji.

• UPOZORENJE: ne rabite ovaj uređaj u blizini kade, tuš-kabine, umivaonika ili drugih posuda s vodom.

• Kada uređaj rabite u kupaonici, nakon uporabe ga isključite iz napajanja jer blizina vode predstavlja opasnost čak i kada je uređaj isključen.

• Ovaj uređaj nije namijenjen za uporabu od strane osoba (uključujući djecu) s ograničenim fizičkim, osjetilnim ili psihičkim sposobnostima, ili nedovoljnim iskustvom ili znanjem osim ako su pod nadzorom ili dobivaju upute glede rada od osobe odgovorne za njihovu sigurnost. Djeca trebaju biti nadzirana da bi se osiguralo da se ne igraju s ovim uređajem.

• Ovaj uređaj smiju rabiti djeca starosti 8 i više godina te osobe sa smanjenim fizičkim, osjetilnim ili mentalnim sposobnostima ili manjkom iskustva i znanja, ako su pod nadzorom ili im se daju upute za rad s uređajem na siguran način te razumiju s time povezane opasnosti. Djeca se ne smiju igrati s uređajem. Djeca ne smiju čistiti ni održavati uređaj bez nadzora.

• Ako je priključni vod oštećen, njega mora zamijeniti proizvođač, njegov ovlašteni servis ili osoba sličnih kvalifikacija, u cilju izbjegavanja svake eventualne opasnosti.

• Ne rabite svoj uređaj i obratite se ovlaštenome servisnom centru ako: je vaš uređaj doživio pad, ako ne funkcionira normalno.
• Uređaj mora biti isključen iz mreže: prije čišćenja i održavanja, u slučaju nepravilnog funkcioniranja, čim ste ga prestali rabiti.
• Ne rabiti ako je priključni vod oštećen
• Ne uranjati niti stavljati pod vodu, čak ni kod čišćenja.
• Ne držite vlažnim rukama.
• Ne držite za kućište, koje je vruće, nego za ručku.
• Ne isključujte iz mreže povlačenjem za priključni vod, nego povlačenjem za utikač.
• Ne rabite električni produžni priključni vod.
• Ne čistite abrazivnim ili korozivnim proizvodima.
• Ne rabite na temperaturi nižoj od 0 °C i višoj od 35 °C.

JAMSTVO:
Vaš uređaj je namijenjen isključivo za uporabu u kućanstvu.
Svaka profesionalna, neprimjerena ili uporaba koja nije u skladu s uputama za uporabu, oslobađa proizvođača svake odgovornosti i jamstvo prestaje biti važeće.

3. STAVLJANJE U RAD
1. Sustav za zaključavanje (fig 1) : Da biste otvorili hvataljke, povucite izbornik prema otraga. Da biste zaključali hvataljke : zatvorite hvataljke i gurnite izbornik prema naprijed.
2. Uključite uređaj.
3. Postavite prekidač za uključivanje/isključivanje u položaj I. (D)
4. Uređaj se vrlo brzo zagrijava (u 30 s je spreman za rad), a temperatura se tijekom korištenja ne mijenja. (fig 2)
5. Odaberite idealnu temperaturu za svoju kosu pomoću tipki -/+ (fig 3): pritisnite tipku - kako bi smanjili temperaturu ili tipku + kako bi je povećali. Signalno svjetlo pokazatelja temperature treperi sve dok se ne postigne odabrana temperatura.
6. Nakon uporabe : Postavite prekidač za uključivanje/isključivanje (D) u položaj isključeno (0), zatvorite hvataljke, zaključajte uređaj pomoću izbornika za zaključavanje, isključite uređaj iz struje i pustite da se potpuno ohladi prije nego ga spremite.

Da bi ste odredili najbolju temperaturu za peglanje Vaše kose, u nastavku Vam donosimo nekoliko savjeta :
• Detalji zelene boje: od 130°C do 200°C (130 – 150 – 170 – 200) za lomljivu, tanku, obojenu, neobojenu kosu.
• Detalji crvene boje: 230°C za zdravu, otpornu, bujnu kosu.

Važno upozorenje:
Kako biste pri uporabi izbjegli pogrešku (slučajno pritiskanje tipke +/- tijekom rada), uređaj ima funkciju zaključavanja.
Želite li tijekom rada blokirati postavljenu temperaturu, pritisnite na 2 sekunde tipke + ili –. Vaša postavka će se zaključati, a na zaslonu će se prikazati lokot.
Ukoliko želite postavljenu temperaturu promijeniti, morate uređaj deblokirati – ponovno na 2 sekunde pritisnite tipke + ili –. Vaša postavka se otključava, a lokot nestaje sa zaslona. Temperaturu možete mijenjati pritišćući tipke +/-.

Automatsko zaustavljanje uređaja:
Radi vaše sigurnosti, ovaj je uređaj opremljen sustavom za automatsko zaustavljanje nakon 60 minuta. Ako želite ponovno staviti uređaj u rad, vratite se na poglavlje STAVLJANJE U RAD.

4. UPORABA
4.1 - Kako izravnati kosu?
Kosa mora biti raščešljana, čista i suha.
• Uređaj ne rabite na umjetnoj kosi (perike, umetci...).
• Uzmite pramen širine od nekoliko centimetara, raščešljajte ga i stavite među pločice. Kosu čvrsto stisnite među pločice i uređaj povlačite od korijena do vrha kose.
• Ploče s keramičkim slojem ravnomjerno raspoređuju toplinu te time pomažu očuvanju zdravlja kose.
• Prije pravljenja frizure pričekajte da se izravnata kosa ohladi.

4.2 - Kako nakovrčati, oblikovati kosu?
Tehnika kovrčanja:
1. Uvojak kose stavite između ploča, na korijene (kao i kod ravnanja kose). (Fig. 4)
2. Okrenite napravu za pola kruga (180°). (Fig. 5)
3. Polako povlačite uređaj prema dolje, do vrhova kose. Kada uklonite uređaj, uvojak će se oblikovati. (Fig. 6)

5. ODRŽAVANJE
PAŽNJA! Prije čišćenja uređaj isključite iz mreže i ostavite ga da se ohladi.
• Čišćenje uređaja: Isključite uređaj iz mreže, obrišite vlažnom krpicom i osušite.

6. U SLUČAJU PROBLEMA
• Peglanje nije uspješno:
- Pločicama glačala stisnite čvršće pramen kose.
- Sporije prijeđite uređajem pramen kose.
- Povećajte temperaturu pomoću tipki « + ».
• Nije moguće promijeniti temperaturu?
- Provjerite je li stupanj temperature predodređen.
• Gornja pločica nije učvršćena.
- To je normalno, uređaj je opremljen s jednom pomičnom pločicom za što uspješnije peglanje.
• Uređaj se sam ugasi nakon nekog vremena:
- To je normalno, ovaj uređaj je opremljen sustavom automatskog isključivanja. Pročitajte paragraf « automatsko isključivanje ».

7. SUDJELUJMO U ZAŠTITI OKOLIŠA
ⓘ Vaš uređaj sadrži brojne vrijedne materijale koji se mogu reciklirati i ponovno uporabiti.
➲ Odnesite ga na mjesto predviđeno za prikupljanje sličnog otpada.

Ove upute dostupne su i na našoj web stranici www.rowenta.com

BS

Prije prve upotrebe pažljivo pročitajte upute za upotrebu, kao i sigurnosne savjete.

1. OPĆI OPIS
A. Hvataljke
B. Ekran LED : 5 pozicija za temperaturu + fiksiranje temperature
C. Tipka -/+ smanjenje/povećanje temperature
D. Prekidač uključi/isključi
E. Ploče za ravnanje kose, keramička obloga Titanium Tourmaline
F. Izlazni dio okretnog kabla
G. Priključni kabl
H. Lock System (blokiranje i deblokiranje hvataljki)
I. Funkcija « IONIC »*

2. SIGURNOSNI SAVJETI
• U cilju vaše sigurnosti, ovaj aparat je u skladu s važećim normama i propisima (Direktiva o najnižem naponu, elektromagnetnoj kompatibilnosti, okolišu…).
• Dijelovi aparata postaju jako vrući tokom upotrebe. Izbjegavajte dodir s kožom. Osigurajte se da kabl za napajanje nikada ne bude u dodiru s vrućim dijelovima aparata.
• Provjerite da li napon vaše električne instalacije odgovara naponu vašeg aparata. Svaka greška prilikom priključivanja, može izazvati nepovratna oštećenja koja nisu obuhvaćena garancijom.

•Radi dodatne zaštite, poželjno je u strujno kolo koje opskrbljuje kupatilo ugraditi zaštitnu strujnu sklopku (RCD) čija oznaka za preostalu radnu struju nije veća od 30 mA. Pitajte električara za savjet.

- Opasnost od opekotina. Držite aparat van dohvata male djece, posebno tokom upotrebe i hlađenja.
- Kada je priključen na strujno napajanje, aparat nikada ne ostavljajte bez nadzora.
- Aparat s postoljem, ako postoji, uvijek stavite na vatrostalnu, stabilnu i ravnu površinu.
• Instalacija aparata i njegova upotreba moraju u svakom slučaju biti u skladu s propisima koji su na snazi u vašoj zemlji.

•UPOZORENJE: nemojte koristiti ovaj aparat u blizini kade, tuš-kabine, umivaonika ili drugih posuda s vodom.

• Kada aparat koristite u kupatilu, nakon upotrebe prekinite napajanje energijom jer blizina vode predstavlja opasnost čak i kada je aparat isključen.

• Ovaj aparat nije predviđen za upotrebu od strane osoba (uključujući djecu) čije su fizičke, čulne ili mentalne sposobnosti smanjene, niti od strane osoba bez iskustva ili poznavanja, osim ako se one ne mogu okoristiti, putem osobe zadužene za njihovu sigurnost, nadzorom ili prethodnim instrukcijama vezanim za upotrebu ovog aparata. Djecu treba nadzirati tako da se ni u kom slučaju ne igraju aparatom.

• Ovaj aparat mogu koristiti djeca starija od 8 godina starosti i osobe sa smanjenim fizičkim, osjetilnim ili mentalnim sposobnostima ili nedostatkom iskustva i znanja, ako su pod nadzorom ili su primili detaljna uputstva kako da koriste aparat na siguran način i ako shvataju opasnosti do kojih bi moglo da dođe. Djeca ne smiju da se igraju s aparatom. Čišćenje i održavanje aparata ne smije da obavljaju djeca bez nadzora.

• Ako je kabl za napajanje oštećen, njega mora zamijeniti proizvođač, njegov ovlašteni servis ili osoba sličnih kvalifikacija, u cilju izbjegavanja svake eventualne opasnosti.

• Ne koristite svoj aparat i obratite se ovlaštenom servisnom centru ako: je vaš aparat ispao, ako ne funkcionira ispravno.
• Aparat mora biti isključen iz mreže: prije čišćenja i održavanja, u slučaju neispravnog funkcioniranja, čim ste ga prestali upotrebljavati.
• Ne koristiti ako je kabl oštećen.
• Ne uranjati niti stavljati pod mlaz vode, čak ni prilikom čišćenja.
• Ne držite aparat vlažnim rukama.
• Ne držite za kućište, koje je vruće, već za dršku.
• Ne isključujte iz mreže povlačenjem za kabl, već za utičnicu.
• Ne koristite električni produžni kabl.
• Ne čistite abrazivnim ili korozivnim proizvodima.
• Ne koristite na temperaturi nižoj od 0 °C i višoj od 35 °C.

GARANCIJA:
Vaš aparat je namijenjen samo za upotrebu u domaćinstvu.
Ne smije se koristiti u profesionalne svrhe.
U slučaju neispravne upotrebe, garancija se poništava.

3. UPOTREBA APARATA
1. Sistem za zaključavanje (fig 1) : Za otvaranje hvataljki, povucite «Lock System» prema natrag. Da biste zaključali hvataljke: zatvorite hvataljke i gurnite „Lock System" naprijed.
2. Uključite aparat.
3. Podesite prekidač uključi/isključi u položaj I. (D)
4. Aparat se vrlo brzo zagrijava (za 30 sek je spreman za upotrebu), a temperatura se tokom korištenja ne mijenja. (fig 2)
5. Odaberite idealnu temperaturu za svoju kosu pomoću tipki -/+ (fig 3): pritisnite tipku "-" kako biste smanjili temperaturu ili tipku "+" kako biste je povećali. Pokazivač temperature treperi sve dok se ne postigne izabrana temperatura.
6. Nakon upotrebe: Postavite prekidač start/stop (D) na poziciju stop (0), zatvorite hvataljke, upotrijebite „Lock System", isključite aparat sa napajanja i pustite ga da se potpuno ohladi prije nego što ga spremite.

Nekoliko savjeta za odabir temperature koja je primjerena za vašu kosu :
• Zelena lampica za temperaturu: od 130°C do 200°C (130 – 150 – 170 – 200) za slabu, tanku, obojenu, izbijeljenu kosu.
• Crvena lampica za temperaturu: 230°C za zdravu, otpornu, čvrstu kosu.

Važno upozorenje:
Kako biste pri rukovanju izbjegli grešku (slučajan pritisak na tipku +/- tokom upotrebe), aparat ima funkciju blokiranja.
Želite li tokom upotrebe blokirati podešenu temperaturu, pritisnite na 2 sekunde tipku "+" ili "-". Vaše podešavanje je tada zaključano i na ekranu se pojavljuje katanac.
Ukoliko želite podešenu temperaturu promijeniti, morate aparat deblokirati – ponovo na 2 sekunde pritisnite tipku "+" ili "-". Vaše podešavanje je tada otključano i katanac nestaje sa ekrana. Podešavanje temperature vrši se pritiskom na tipke "+/-".

Automatsko isključivanje aparata :
Aparat je zbog vaše sigurnosti opremljen sistemom automatskog gašenja nakon 60 min. Za ponovo uključivanje pogledajte UPOTREBA APARATA.

4. UPOTREBA
4.1 - Kako da izravnate kosu?
Kosa mora biti raščešljana, čista i suha.
• Aparat ne koristite na umjetnoj kosi (perike, umeci...).
• Uzmite pramen širine od nekoliko centimetara, raščešljajte ga i stavite među pločice. Kosu čvrsto stisnite među pločice i aparat pomjerajte od korijena do vrha kose.
• Keramička površina ploča sa ravnomjernom raspodjelom toplote štiti kosu od prekomjerne toplote.
• Prije pravljenja frizure sačekajte da se ispeglana kosa ohladi.

4.2 - Kako da napravite kovrče, kako da oblikujete kosu?
Tehnika kovrčanja
1. Pramen kose stavite između ploča (kao i kod ravnanja kose). (Fig. 4)
2. Okrenite aparat za pola kruga (180°). (Fig. 5)
3. Polako povlačite aparat prema dolje, do vrhova kose. Uklonite aparat, uvojak će se oblikovati. (Fig. 6)

5. ODRŽAVANJE
PAŽNJA! Prije čišćenja aparat isključite iz mreže i ostavite da se ohladi.
• Čišćenje aparata: Isključite aparat iz mreže, obrišite vlažnom krpicom i posušite.

6. U SLUČAJU PROBLEMA
• Niste zadovoljni rezultatima.
- Stisnite čvršće ploče za ravnanje kose.
- Sporije klizite aparatom po kosi.
- Povisite temperaturu pomoću tipke « + ».
• Nemoguće je promijeniti temperaturu?
- Provjerite da visina temperature nije zaključana.
• Gornja ploča za ravnanje nije fiksirana.
- To je normalno, aparat je opremljen pokretnom pločom za učinkovitije ravnanje kose.
• Nakon određenog vremena aparat se sam isključi :
- To je normalno, aparat je opremljen sistemom automatskog isključivanja. Pogledajte dio « automatsko isključivanje ».

7. ZAŠTITA OKOLINE NA PRVOM MJESTU!
ⓘ Vaš aparat sadrži vrijedne materijale koji se mogu reciklirati i ponovo upotrijebiti.
➲ Odnesite ga na za to predviđeno mjesto.

Tyto instrukce jsou k nahlédnutí také na našich stránkách www.rowenta.com

www.rowenta.com

Fig. 1

Fig. 2

Fig. 3

Fig. 4

Fig. 5

Fig. 6