BATTERY SAFETY INFORMATION • INFORMATIONS DE SÉCURITÉ CONCERNANT LES PILES • INFORMACIÓN DE SEGURIDAD SOBRE LAS PILAS • SICHERHEITSHINWEISE ZU BATTERIEN VEILIGHEIDSINFORMATIE MET BETREKKING TOT DE BATTERIJEN • INFORMAZIONI DI SICUREZZA PER LE PILE • INFORMAÇÕES DE SEGURANÇA SOBRE AS PILHAS • ИНФОРМАЦИЯ ПО БЕЗОПАСНОМУ ОБРАЩЕНИЮ С ЭЛЕМЕНТАМИ ПИТАНИЯ • INFORMACJE DOTYCZĄCE BEZPIECZNEGO KORZYSTANIA Z BATERII • BATERIE – BEZPEČNOSTNÍ INFORMACE • BEZPEČNOSTNÉ INFORMÁCIE SÚVISIACE S BATÉRIAMI • ELEMEKKEL KAPCSOLATOS BIZTONSÁGI ELŐÍRÁSOK • INFORMAŢII PRIVIND SIGURANŢA PENTRU BATERIE • ΠΛΗΡΟΦΟΡΙΕΣ ΑΣΦΑΛΕΙΑΣ ΓΙΑ ΤΙΣ ΜΠΑΤΑΡΙΕΣ • INFORMACIJE O SIGURNOSTI BATERIJA • ИНФОРМАЦИЯ ЗА БЕЗОПАСНОСТ ОТНОСНО БАТЕРИИТЕ • VARNOSTNE INFORMACIJE ZA BATERIJE • PİL GÜVENLİK BİLGİLERİ:

1

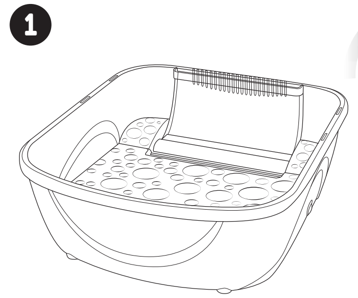

EN To insert the batteries. FR Pour insérer les piles. ES Para introducir las pilas. DE Einlegen der Batterien: NL Volg deze stappen om de batterijen te plaatsen. IT Per installare le pile. PT Para inserir as pilhas. RU Установка элементов питания. PL Należy włożyć baterie. CZ Vložení baterií. SK Vloženie batérií. HU Az elemek behelyezése. RO Pentru a introduce bateriile. EL Τοποθέτηση των μπαταριών. HR Za umetanje baterija. BG За поставяне на батериите. SL Vstavljanje baterij. TR Pilleri takmak için.

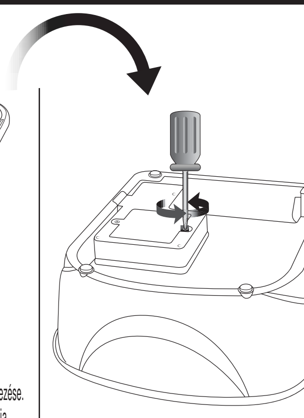

2

EN Use a screw driver to remove screws. Take off cover. FR Utiliser un tournevis pour retirer les vis. Soulever le couvercle. ES Utilice un destornillador para quitar los tornillos. Retire la cubierta. DE Zum Entfernen der Schrauben einen Schraubenzieher benutzen. Abdeckung abnehmen. NL Gebruik een schroevendraaier om de schroeven te verwijderen. Verwijder het deksel. IT Utilizzare un cacciavite per rimuovere le viti. Rimuovere il coperchio. PT Use uma chave de fenda para remover os parafusos. Retire a tampa. RU Для снятия винтов используйте отвертку. Снимите крышку. PL Za pomocą śrubokręta wykręć śruby. Zdejmij pokrywę. CZ Šroubovákem vyšroubujte šroubky. Sundejte kryt. SK Skrutky odstráňte skrutkovačom. Zložte kryt. HU A csavarok eltávolításához használjon csavarhúzót. Vegye le a fedelet. RO Folosiţi o şurubelniţă pentru a scoate şuruburile. Scoateţi capacul. EL Χρησιμοποιήστε ένα κατσαβίδι για να αφαιρέσετε τις βίδες. Αφαιρέστε το κάλυμμα. HR Uklonite vijke pomoću odvijača. Podignite poklopac. BG Използвайте отвертка, за да отвиете винтовете. Свалете капака. SL Z izvijačem odstranite vijake. Odstranite pokrov. TR Vidaları sökmek için bir tornavida kullanın. Kapağı çıkarın.

3

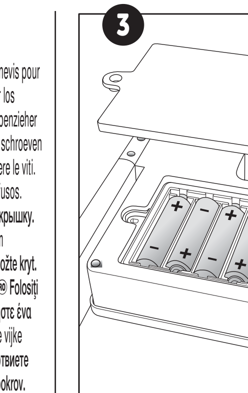

EN Insert batteries.
FR Insérer des piles.
ES Introduzca las pilas.
DE Batterien einlegen.
NL Plaats de batterijen.
IT Inserire le pile.
PT Insira as pilhas.
RU Установите элементы питания.
PL Włóż baterie.
CZ Vložte baterie.
SK Vložte batérie.
HU Helyezze be az elemeket.
RO Introduceţi bateriile.
EL Τοποθετήστε τις μπαταρίες.
HR Umetnite baterije.
BG Поставете батериите.
SL Vstavite baterije.
TR Pilleri takın.

EN **BATTERY SAFETY INFORMATION:** Batteries are small objects. Replacement of batteries must be done by adults. Follow the polarity (+/-) diagram in the battery compartment. Promptly remove dead batteries from the toy. Dispose of used batteries properly. Remove batteries for prolonged storage. Only batteries of the same or equivalent type as recommended are to be used. DO NOT incinerate used batteries. DO NOT dispose of batteries in fire, as batteries may explode or leak. DO NOT mix old and new batteries or types of batteries (i.e. alkaline/standard/rechargeable). Using rechargeable batteries is not recommended due to possible reduced performance. Rechargeable batteries are only to be charged under adult supervision. Replaceable-rechargeable batteries are to be removed from the toy before being charged. DO NOT recharge non-rechargeable batteries. DO NOT short-circuit the supply terminals.

FR **INFORMATIONS DE SÉCURITÉ CONCERNANT LES PILES :** Les piles sont de petits objets. Le remplacement des piles doit être effectué par un adulte. Respecter le schéma de polarité (+/-) du compartiment des piles. Retirer immédiatement toute pile usagée du jouet. Jeter correctement les piles usagées. Retirer les piles du jouet en cas d'inutilisation prolongée. N'utiliser que des piles d'un même type ou d'un type équivalent à celui recommandé. NE PAS incinérer les piles usagées. NE PAS jeter les piles au feu ; elles pourraient exploser ou fuir. NE PAS mélanger des piles neuves et des piles usagées, ou des piles de types différents (ex : alcalines/standard/rechargeables). L'utilisation de piles rechargeables n'est pas recommandée en raison des baisses éventuelles de performance. Les piles rechargeables doivent être rechargées sous la surveillance d'un adulte. Retirer les piles rechargeables/remplaçables du jouet avant de les recharger. NE PAS recharger des piles non rechargeables. NE PAS court-circuiter les bornes d'alimentation.

ES **INFORMACIÓN DE SEGURIDAD SOBRE LAS PILAS:** Las pilas son objetos pequeños. Las pilas deben ser sustituidas por un adulto. Siga las instrucciones de polaridad (+ / -) que aparecen en el compartimento de las pilas. Retire rápidamente las pilas usadas. Las pilas usadas deben desecharse de forma adecuada. Retire las pilas si va a guardar el juguete durante un período de tiempo prolongado. Utilice únicamente pilas del tipo recomendado o de un tipo equivalente. NO exponga las pilas usadas al fuego. NO deseche las pilas usadas quemándolas, ya que podrían explotar o desprender productos químicos. NO mezcle pilas nuevas y viejas, ni pilas de tipos distintos (p. ej., alcalinas, normales y recargables). No se recomienda usar pilas recargables, ya que el rendimiento puede verse afectado. Las pilas recargables solo deben cargarse bajo la supervisión de un adulto. Se deben extraer las pilas recargables del juguete antes de cargarlas. NO intente recargar pilas no recargables. NO cause cortocircuitos en las terminales de corriente.

DE **SICHERHEITSHINWEISE ZU BATTERIEN:** Batterien sind kleine Gegenstände. Batterien müssen von Erwachsenen ausgewechselt werden. Das Polaritätsdiagramm (+/-) im Batteriefach beachten. Leere Batterien sofort aus dem Spielzeug entfernen. Verbrauchte Batterien ordnungsgemäß entsorgen. Bei längerfristiger Lagerung Batterien vorher entfernen. Nur dieselben oder gleichwertige Batterien wie empfohlen verwenden. Verbrauchte Batterien NICHT verbrennen. Batterien NICHT im Feuer entsorgen, da sie explodieren oder auslaufen könnten. Alte und neue Batterien oder verschiedene Batterietypen (z. B. Alkali/Standard/ wiederaufladbar) NICHT zusammen einlegen. Von der Verwendung wiederaufladbarer Batterien ist abzuraten, da dies die Leistung beeinträchtigen könnte. Wiederaufladbare Batterien nur unter Aufsicht eines Erwachsenen laden. Austauschbare wiederaufladbare Batterien müssen vor dem Wiederaufladen aus dem Spielzeug entfernt werden. Nicht-aufladbare Batterien NICHT aufladen. Batteriepole NICHT kurzschließen.

NL **VEILIGHEIDSINFORMATIE MET BETREKKING TOT DE BATTERIJEN:** Batterijen zijn kleine voorwerpen. Het vervangen van batterijen dient door volwassenen te worden gedaan. Houd je aan het polariteitsdiagram (+/-) in het batterijvak. Verwijder lege batterijen onmiddellijk uit het speelgoed. Zorg voor een milieuvriendelijke afvalverwerking van de batterijen. Verwijder de batterijen als het speelgoed voor langere tijd wordt opgeborgen. Alleen batterijen van het aanbevolen type of een equivalent daarvan mogen worden gebruikt. Steek gebruikte batterijen NOOIT in brand. Gooi batterijen NOOIT in vuur. Hierdoor kunnen deze ontploffen of gaan lekken. Gebruik oude en nieuwe batterijen of verschillende typen batterijen (bijv. alkaline/standaard/ oplaadbare) NOOIT door elkaar. Het gebruik van oplaadbare batterijen wordt afgeraden wegens mogelijk verminderde prestaties. Oplaadbare batterijen mogen alleen onder toezicht van een volwassene worden opgeladen. Vervangbare oplaadbare batterijen moeten uit het speelgoed worden verwijderd voordat je deze gaat opladen. Laad niet-oplaadbare batterijen NOOIT op. Veroorzaak NOOIT kortsluiting tussen de contactpunten.

IT **INFORMAZIONI DI SICUREZZA PER LE PILE:** Le pile sono oggetti di piccole dimensioni. Le pile devono essere sostituite da adulti. Far riferimento allo schema delle polarità (+/-) all'interno dello scomparto pile. Estrarre tempestivamente le pile scariche. Eliminare le pile scariche con la dovuta cautela. Estrarre le pile se non si utilizza il prodotto per un periodo di tempo prolungato. Usare solo pile dello stesso tipo o equivalenti. NON bruciare le pile usate. NON gettare le pile nel fuoco, potrebbero esplodere o essere soggette a perdite di liquido. NON mischiare pile vecchie e nuove o tipi di pile diverse (ad esempio alcaline, standard e ricaricabili). Si sconsiglia l'utilizzo di pile ricaricabili poiché potrebbero ridurre le prestazioni. Le pile ricaricabili devono essere sempre caricate con la supervisione di un adulto. È necessario rimuovere le pile ricaricabili-sostituibili dal giocattolo prima di metterle in carica. NON ricaricare le pile non ricaricabili. NON cortocircuitare i terminali delle pile.

PT **INFORMAÇÕES DE SEGURANÇA SOBRE AS PILHAS:** Pilhas são objetos pequenos. A troca das pilhas deve ser realizada por adultos. Siga o diagrama de polaridade (+/-) no compartimento de pilhas. Retire as pilhas vazias do brinquedo. Descarte corretamente as pilhas usadas. Retire as pilhas para armazenamento prolongado. Recomenda-se que sejam usadas apenas pilhas iguais ou similares. NÃO incinere as pilhas usadas. NÃO jogue as pilhas no fogo, pois podem explodir ou vazar. NÃO misture pilhas novas com usadas, tampouco misture tipos de pilhas diferentes (pilhas alcalinas/regulares/recarregáveis, por exemplo). Não é recomendável usar pilhas recarregáveis, pois podem reduzir o desempenho. Pilhas recarregáveis devem ser carregadas somente sob a supervisão de um adulto. As pilhas/baterias substituíveis e recarregáveis devem ser removidas do brinquedo antes da recarga. NÃO recarregue pilhas não recarregáveis. NÃO permita que ocorra curto-circuito nos terminais do produto.

RU **ИНФОРМАЦИЯ ПО БЕЗОПАСНОМУ ОБРАЩЕНИЮ С ЭЛЕМЕНТАМИ ПИТАНИЯ:** Элементы питания представляют собой миниатюрные предметы. Замену элементов питания должны выполнять взрослые. Соблюдайте полярность (+/-), указанную в отсеке элементов питания. Не оставляйте разрядившиеся элементы питания в игрушке. Утилизируйте элементы питания надлежащим образом. Извлекайте элементы питания, если игрушка не используется долгое время. Рекомендуется использовать элементы питания одного или эквивалентного типа. НЕ сжигайте использованные элементы питания. НЕ бросайте элементы питания в огонь. Это может привести к их утечке или взрыву. НЕ используйте новые элементы питания в сочетании с использованными или элементы питания разного типа (т.е. щелочные/обычные/перезаряжаемые). Использование перезаряжаемых элементов питания не рекомендуется. Это может ухудшить работу игрушки. Перезаряжаемые элементы питания следует заряжать только под присмотром взрослых. Перед зарядкой заменяемые и перезаряжаемые элементы питания необходимо извлечь из игрушки. ЗАПРЕЩАЕТСЯ заряжать неперезаряжаемые элементы питания. ИЗБЕГАЙТЕ короткого замыкания источников питания.

PL **INFORMACJE DOTYCZĄCE BEZPIECZNEGO KORZYSTANIA Z BATERII:** Baterie są przedmiotami o niewielkim rozmiarze. Ich wymiany muszą dokonywać osoby dorosłe. Baterie umieszcza się w komorze zgodnie z oznaczeniami biegunowości (+/-). Zużyte baterie należy niezwłocznie wyjąć z zabawki. Baterie trzeba poddać prawidłowej utylizacji. W razie dłuższej przerwy w użytkowaniu baterie należy wyjąć. Konieczne jest używanie wyłącznie zatwierdzonych baterii tego samego typu lub ich zamienników. NIE spalać zużytych baterii. NIE wrzucać baterii do ognia, ponieważ może to spowodować ich wybuch lub wyciek elektrolitu. NIE używać starych baterii z nowymi ani nie stosować jednocześnie różnych rodzajów baterii (np. alkalicznych ze zwykłymi lub akumulatorami). Używanie akumulatorów jest niewskazane ze względu na możliwe obniżenie wydajności. Akumulatory można ładować wyłącznie pod nadzorem osoby dorosłej. Wymienne akumulatory przed ładowaniem należy wyjąć z zabawki. NIE ładować baterii do jednorazowego użytku. NIE dopuszczać do zwarcia styków baterii.

CZ **BATERIE – BEZPEČNOSTNÍ INFORMACE:** Baterie jsou drobné předměty. Výměnu baterií musí provádět dospělé osoby. Řiďte se schématem polarity (+/-) v oddílu pro baterie. Vybité baterie okamžitě vyndejte z hračky. Použité baterie řádně zlikvidujte. Při delším skladování vyndejte baterie. Doporučujeme používat pouze baterie stejného nebo rovnocenného typu. Použité baterie NEPALTE. Baterie NELIKVIDUJTE v ohni, protože baterie mohou vybuchnout nebo vytéct. NEPOUŽÍVEJTE ZÁROVEŇ staré a nové baterie ani různé typy baterií (např. alkalické, standardní a dobíjecí baterie). Použití dobíjecích baterií není doporučeno, protože může být příčinou nižšího výkonu. Dobíjecí baterie musejí být dobíjeny pod dohledem dospělého. Před dobíjením je nutné vyměnitelné dobíjecí baterie z hračky vyjmout. Nedobíjecí baterie NEDOBÍJEJTE. NEZKRATUJTE svorky napájení.

SK **BEZPEČNOSTNÉ INFORMÁCIE SÚVISIACE S BATÉRIAMI:** Batérie sú malé súčasti. Výmenu batérií musí vykonať dospelá osoba. Postupujte podľa diagramu polarity (+/–) v priestore pre batérie. Vybité batérie urýchlene odstráňte z hračky. Použité batérie správne zlikvidujte. Pri dlhodobom skladovaní vyberte batérie. Používať sa majú len batérie rovnakého alebo rovnocenného typu, ako sú odporúčané batérie. NESPAĽUJTE použité batérie. Batérie NEHÁDŽTE do ohňa, keďže môžu vybuchnúť alebo vytiecť. NEPOUŽÍVAJTE SÚČASNE staré a nové batérie ani rôzne typy batérií (t. j. alkalické/štandardné/nabíjateľné batérie). Neodporúča sa používať nabíjateľné batérie, pretože môže dôjsť k zníženiu výkonu. Nabíjateľné batérie sa majú nabíjať len pod dohľadom dospelého. Vyberateľné nabíjateľné batérie treba pred nabíjaním vybrať z hračky. NENABÍJAJTE nenabíjateľné batérie. NESPÔSOBUJTE skrat na napájacích koncovkách.

HU **ELEMEKKEL KAPCSOLATOS BIZTONSÁGI ELŐÍRÁSOK:** Az elemek apró tárgyak. Az elemek cseréjét felnőttek végezzék. Ügyeljen az elemtartón látható polaritási (+/-) ábrára. Haladéktalanul távolítsa el a tönkrement elemeket a játékból. Ártalmatlanítsa megfelelően a használt elemeket. Hosszas tárolás esetén távolítsa el az elemeket. Kizárólag azonos, vagy a javasolt típussal egyenértékű elemeket használjon. NE égesse el a használt elemeket. NE dobja az elemeket tűzbe, mivel azok felrobbanhatnak vagy szivároghatnak. NE használjon régi és új, vagy különböző típusú elemeket egyszerre (pl. alkáli/normál/újratölthető elem). Nem ajánlott újratölthető elemeket használni az esetlegesen fellépő csökkent teljesítmény miatt. Az újratölthető elemeket csak felnőtt felügyelete mellett szabad tölteni. A cserélhető-újratölthető elemeket el kell távolítani a játékból a töltés előtt. NE töltse fel a nem újratölthető elemeket. NE zárja rövidre a tápegység érintkezőit.

RO **INFORMAŢII PRIVIND SIGURANŢA PENTRU BATERIE:** Bateriile sunt obiecte mici. Înlocuirea bateriilor trebuie să fie efectuată de adulţi. Respectaţi marcajele privind polaritatea (+/-) din compartimentul bateriilor. Îndepărtaţi imediat bateriile descărcate din jucărie. Eliminaţi bateriile uzate în mod corespunzător. Scoateţi bateriile înaintea unei perioade prelungite de depozitare. Trebuie să fie utilizate numai baterii de acelaşi tip sau de un tip echivalent cu cel recomandat. NU ardeţi bateriile uzate. NU aruncaţi bateriile în foc, deoarece acestea pot exploda sau lichidul din ele se poate scurge. NU utilizaţi concomitent baterii vechi şi noi sau tipuri diferite de baterii (adică alcaline/standard/reîncărcabile). Nu este recomandată utilizarea de baterii reîncărcabile, deoarece este posibilă reducerea performanţelor. Bateriile reîncărcabile trebuie încărcate exclusiv sub supravegherea unui adult. Bateriile reîncărcabile, care pot fi înlocuite, trebuie scoase din jucărie înainte de încărcare. NU reîncărcaţi bateriile nereîncărcabile. NU scurtcircuitaţi bornele de alimentare.

EL **ΠΛΗΡΟΦΟΡΙΕΣ ΑΣΦΑΛΕΙΑΣ ΓΙΑ ΤΙΣ ΜΠΑΤΑΡΙΕΣ:** Οι μπαταρίες είναι μικρά αντικείμενα. Η αντικατάστασή τους πρέπει να γίνεται από ενήλικες. Τηρήστε το διάγραμμα πολικότητας (+/-) που υπάρχει μέσα στη θήκη των μπαταριών. Αφαιρέστε αμέσως τις κενές μπαταρίες από το παιχνίδι. Απορρίψτε τις χρησιμοποιημένες μπαταρίες σύμφωνα με τους κανονισμούς. Αφαιρέστε τις μπαταρίες, αν δεν πρόκειται να χρησιμοποιηθεί το παιχνίδι για μεγάλο διάστημα. Συνιστάται η χρήση μπαταριών μόνο ίδιου ή ισοδύναμου τύπου. ΜΗΝ αποτεφρώνετε τις χρησιμοποιημένες μπαταρίες. ΜΗΝ απορρίπτετε τις μπαταρίες στη φωτιά, επειδή μπορεί να υπάρξει έκρηξη ή διαρροή. ΜΗΝ αναμιγνύετε παλιές με καινούριες μπαταρίες ή τύπους μπαταριών (π.χ. αλκαλικές/συμβατικές/επαναφορτιζόμενες). Η χρήση επαναφορτιζόμενων μπαταριών δεν συνιστάται γιατί μπορεί να μειώσουν την απόδοση του προϊόντος. Οι επαναφορτιζόμενες μπαταρίες πρέπει να φορτίζονται μόνο υπό την επίβλεψη ενηλίκου. Οι επαναφορτιζόμενες μπαταρίες με δυνατότητα αντικατάστασης πρέπει να αφαιρούνται πριν από τη φόρτιση του παιχνιδιού. ΜΗΝ επαναφορτίζετε μη επαναφορτιζόμενες μπαταρίες. ΜΗΝ βραχυκυκλώνετε τους ακροδέκτες τροφοδοσίας.

HR **INFORMACIJE O SIGURNOSTI BATERIJA:** Baterije su mali predmeti. Zamjenu baterija moraju obaviti odrasle osobe. Pratite oznake polova (+/-) u odjeljku za baterije. Ispražnjene baterije odmah izvadite iz igračke. Iskorištene baterije odložite na odgovarajući način. Baterije izvadite iz proizvoda ako ga spremate na duže vrijeme. Upotrebljavate samo baterije iste ili odgovarajuće vrste. NEMOJTE paliti iskorištene baterije. Baterije NEMOJTE bacati u vatru jer one mogu eksplodirati ili curiti. NEMOJTE miješati stare i nove baterije ni različite vrste baterija (npr. alkalne/standardne/punjive). Ne preporučuje se upotreba punjivih baterija jer proizvod može slabije raditi. Punjive baterije trebaju se puniti pod nadzorom odrasle osobe. Zamjenjive-punjive baterije trebaju se prije punjenja izvaditi iz igračke. NEMOJTE puniti baterije koje nisu punjive. NEMOJTE napraviti kratki spoj između kontakata za punjenje.

BG **ИНФОРМАЦИЯ ЗА БЕЗОПАСНОСТ ОТНОСНО БАТЕРИИТЕ:** Батериите са малки предмети. Смяната на батериите трябва да се извършва от възрастен. Следвайте диаграмата за полярност (+/–) в гнездото за батерии. Отстранявайте незабавно изхабените батерии от играчката. Изхвърляйте използваните батерии по правилен начин. При продължително съхранение изваждайте батериите. Трябва да се използват единствено батерии от същия или еквивалентен тип като препоръчания. НЕ изгаряйте използвани батерии. НЕ хвърляйте батерии в огън, тъй като може да избухнат или изтекат. НЕ смесвайте стари с нови батерии или различни типове батерии (т.е. алкални/стандартни/акумулаторни). Използването на акумулаторни батерии не се препоръчва поради възможно влошаване на работата. Акумулаторните батерии трябва да се зареждат само под надзора на възрастен. Заменяемите акумулаторни батерии трябва да се извадят от играчката, преди да бъдат заредени. НЕ зареждайте батерии, които не са акумулаторни. НЕ свързвайте накъсо захранващите клеми.

SL **VARNOSTNE INFORMACIJE ZA BATERIJE:** Baterije so majhni predmeti. Baterije morajo zamenjati odrasle osebe. Upoštevajte pravilno polarnost (+/-), prikazano v predalčku za baterije. Prazne baterije takoj odstranite iz igrače. Rabljene baterije pravilno odložite med odpadke. Baterije odstranite, če nameravate izdelek shraniti za dalj časa. Uporabljajte samo priporočene ali enakovredne vrste baterij. Rabljenih baterij NE sežigajte. Baterij NE odlagajte v ogenj, saj lahko eksplodirajo ali puščajo. Starih in novih baterij ali različnih vrst baterij (npr. alkalnih/običajnih/za ponovno polnjenje) NE uporabljajte hkrati. Zaradi možnega slabšega delovanja izdelka uporaba baterij za ponovno polnjenje ni priporočljiva. Polnjenje baterij za ponovno polnjenje mora biti vedno pod nadzorom odrasle osebe. Zamenljive baterije za ponovno polnjenje je treba pred polnjenjem odstraniti iz igrače. NE polnite baterij, ki niso zasnovane za ponovno polnjenje. NE povzročite kratkega stika na polih baterije.

TR **PİL GÜVENLİK BİLGİLERİ:** Piller küçük nesnelerdir. Piller yetişkinler tarafından değiştirilmelidir. Pil haznesindeki polarite (+/-) şemasını izleyin. Bitmiş pilleri oyuncaktan derhal çıkarın. Kullanılmış pilleri uygun bir şekilde atın. Uzun süreli saklama durumunda pilleri çıkarın. Sadece aynı veya eşdeğer türdeki pilleri kullanın. Kullanılmış pilleri YAKMAYIN. Patlayabileceğinden veya akabileceğinden pilleri ATEŞTE İMHA ETMEYİN. Eski ve yeni pilleri veya farklı türdeki (ör. alkalin/standart/şarj edilebilir) pilleri BİRLİKTE KULLANMAYIN. Olası performans düşüklüğüne neden oldukları için şarj edilebilir pillerin kullanılması önerilmez. Şarj edilebilir piller yalnızca yetişkin gözetiminde şarj edilmelidir. Değiştirilebilir ve şarj edilebilir piller, şarj edilmeden önce oyuncaktan çıkarılmalıdır. Şarj edilebilir olmayan pilleri ŞARJ ETMEYİN. Akım bağlantı uçlarına kısa devre YAPTIRMAYIN.

T48322_0002_20132055_GML_IS_R3

⚠ **WARNING:** CHOKING HAZARD – Small parts. Not suitable for children under three years.
⚠ **ATTENTION !** DANGER D'ÉTOUFFEMENT – Contient de petits éléments. Ne convient pas aux enfants de moins de trois ans.
⚠ **ADVERTENCIA:** PELIGRO DE ASFIXIA – Contiene piezas pequeñas. No conviene para niños menores de tres años.
⚠ **ACHTUNG:** ERSTICKUNGSGEFAHR – Kleinteile. Nicht für Kinder unter drei Jahren geeignet.
⚠ **WAARSCHUWING:** VERSTIKKINGSGEVAAR – Kleine onderdelen. Niet geschikt voor kinderen jonger dan drie jaar.
⚠ **AVVERTENZA:** RISCHIO DI SOFFOCAMENTO – Pezzi piccoli. Non adatto a bambini di età inferiore a tre anni.
⚠ **ATENÇÃO:** PERIGO DE ASFIXIA – Peças pequenas. Contra-indicado para crianças com menos de 3 anos.
⚠ **ПРЕДУПРЕЖДЕНИЕ!** ОПАСНОСТЬ УДУШЬЯ – Мелкие детали. Не подходит для детей в возрасте до 3 лет.
⚠ **OSTRZEŻENIE:** NIEBEZPIECZEŃSTWO ZADŁAWIENIA – Drobne elementy. Nie nadaje się dla dzieci w wieku poniżej 3 lat.

0-3

⚠ **UPOZORNĚNÍ:** NEBEZPEČÍ UDUŠENÍ – Obsahuje malé části. Nevhodné pro děti do tří let.
⚠ **UPOZORNENIE:** NEBEZPEČENSTVO UDUSENIA – Obsahuje malé predmety. Nevhodné pre deti do troch rokov.
⚠ **FIGYELMEZTETÉS:** FULLADÁSVESZÉLY – Apró alkatrészek. Csak három évnél idősebb gyermekek számára alkalmas.
⚠ **AVERTISMENT:** PERICOL DE ASFIXIERE – Piese mici. Contraindicat copiilor mai mici de trei ani.
⚠ **ΠΡΟΕΙΔΟΠΟΙΗΣΗ:** ΚΙΝΔΥΝΟΣ ΠΝΙΓΜΟΥ – Μικρά μέρη. Δεν είναι κατάλληλο για παιδιά κάτω των τριών ετών.
⚠ **UPOZORENJE:** OPASNOST OD GUŠENJA – Mali dijelovi. Igračka nije prikladna za djecu mlađu od tri godine.
⚠ **ВНИМАНИЕ:** ОПАСНОСТ ОТ ЗАДАВЯНЕ – Малки части. Неподходящо за деца под тригодишна възраст.
⚠ **OPOZORILO:** NEVARNOST ZADUŠITVE – Majhni deli. Ni primerno za otroke, mlajše od treh let.
⚠ **UYARI:** BOĞULMA TEHLİKESİ – Küçük parçalar. Üç yaşından küçük çocuklar için uygun değildir.

EN Do not attempt to insert fingers or toes into the rotating paddle when the Spa unit is turned on. Turn the Spa unit off before attempting to remove Orbeez from inside the paddle. FR Ne pas tenter d'insérer des doigts ou des orteils dans la pagaie rotative lorsque le spa est allumé. Éteindre le spa avant d'essayer de retirer les billes Orbeez de l'intérieur de la pagaie. ES No intente insertar los dedos de los pies o las manos en el rodillo giratorio cuando la unidad de spa esté encendida. Apague la unidad de spa antes de intentar retirar los Orbeez del interior del rodillo. DE Versuche nicht, Finger oder Zehen in die sich drehende Rolle zu stecken, wenn die Spa-Einheit eingeschaltet ist. Schalten Sie die Spa-Einheit aus, bevor Sie versuchen, Orbeez aus dem Inneren der Rolle zu entfernen. NL Steek geen vingers of tenen in de draaiende peddel wanneer de spa is ingeschakeld. Schakel de spa uit voordat je Orbeez uit de peddel probeert te verwijderen. IT Non cercare di inserire le dita delle mani o dei piedi nel rotore in azione quando l'unità Spa è accesa. Spegni l'unità Spa prima di provare a rimuovere gli Orbeez dall'interno del rotore. PT Não tente inserir os dedos das mãos ou dos pés na haste rotativa quando o aparelho de spa estiver ligado. Desligue o aparelho de spa antes de tentar remover as Orbeez de dentro da haste. RU Не пытайтесь вставить пальцы рук или ног во вращающуюся лопасть, когда спа-модуль включен. Выключите спа-модуль перед извлечением Orbeez из лопасти. PL Nie wolno wkładać palców u rąk i stóp do obracającej się łopatki urządzenia, gdy jest ono włączone. Przed wyjęciem kuleczek Orbeez z wnętrza urządzenia należy je wyłączyć. CZ Nestrkejte prsty na rukou a nohou do prostoru s mlýnkem, je-li jednotka Spa zapnutá. Před vyndáváním kuliček Orbeez z mlýnku jednotku Spa vypněte. SK Nepokúšajte sa vkladať prsty na rukách alebo prsty na nohách do rotujúcej lopatky, keď je kúpeľná jednotka zapnutá. Pred pokusom o odstránenie guľôčok Orbeez zvnútra lopatky vypnite kúpeľnú jednotku. HU Az ujjakat és lábujjakat nem szabad a forgórúdra helyezni, amikor a spa egység be van kapcsolva. Kapcsolja ki a spa egységet, mielőtt megpróbálná kiszedni az Orbeez golyókat a forgórúdból. RO Nu încercaţi să introduceţi degetele de la mâini sau de la picioare în paleta rotativă atunci când unitatea de spa este pornită. Opriţi unitatea de spa înainte de a încerca să scoateţi biluţele Orbeez din interiorul paletei. EL Μην επιχειρήσετε να βάλετε τα δάκτυλα των χεριών ή των ποδιών σας στον περιστρεφόμενο αναδευτήρα όταν η μονάδα Σπα είναι ενεργοποιημένη. Απενεργοποιήστε τη μονάδα Σπα πριν επιχειρήσετε να αφαιρέσετε τα Orbeez από το εσωτερικό του αναδευτήρα. HR Nemojte gurati prste ni nožne prste u rotirajuću šipku dok je jedinica za wellness uključena. Isključite jedinicu za wellness prije vađenja Orbeez kuglica iz rotirajuće šipke. BG Не се опитвайте да вмъквате пръстите на ръцете или краката във въртящата се ос, когато спа устройството е включено. Изключете спа устройството, преди да опитате да премахнете Orbeez от вътрешността на въртящата се ос. SL Ne vstavljajte prstov na roki ali prstov na nogi v vrteče se lopatno kolo, ko je enota za razvajanje vklopljena. Enoto za razvajanje izklopite pred odstranjevanjem kroglic Orbeez iz notranjosti lopatnega kolesa. TR Spa ünitesi açıkken dönen karıştırıcıya el veya ayak parmaklarınızı sokmaya çalışmayın. Karıştırıcının içinden Orbeez'leri çıkarmaya çalışmadan önce Spa ünitesini kapatın.

EN **DO NOT EAT ORBEEZ®. DO NOT INSERT ORBEEZ® INTO NOSE OR EAR.** If you are concerned because your child swallowed Orbeez®, feel free to seek immediate medical attention for the advice of a medical professional. If Orbeez® has become lodged in your child's ear or nose, the Orbeez® should be removed under otolaryngology (ENT) supervision only. Retain this information, addresses and phone numbers for future reference. FR **NE PAS INGÉRER LES BILLES ORBEEZ®. NE PAS INSÉRER DE BILLES ORBEEZ® DANS LE NEZ OU LES OREILLES.** Si vous vous inquiétez car votre enfant a avalé une bille Orbeez®, n'hésitez pas à consulter immédiatement un médecin pour connaître l'avis d'un professionnel de la santé. Si une bille Orbeez® est coincée dans l'oreille ou le nez de votre enfant, elle doit être retirée sous la supervision d'un oto-rhino-laryngologiste (O.R.L.) uniquement. Conserver les informations, adresses et numéros de téléphone pour consultation ultérieure. ES **NO INGERIR ORBEEZ®. NO INTRODUCIR ORBEEZ® NI EN LA NARIZ NI EN LAS OREJAS.** Si su hijo ha ingerido Orbeez®, no dude en acudir a su médico de forma inmediata para recibir asesoramiento de un profesional médico. Si entra Orbeez® en el oído o la nariz del niño, este debe ser retirado únicamente bajo supervisión otorrinolaringológica (ENT). Conserve toda la información, las direcciones y los números de teléfono para futuras referencias. DE **ORBEEZ® NICHT ESSEN. ORBEEZ® NICHT IN NASE ODER OHREN EINFÜHREN.** Wenn Sie besorgt sind, weil Ihr Kind Orbeez® verschluckt hat, suchen Sie einen Arzt auf. Orbeez®, die in den Ohren oder in der Nase Ihres Kindes feststecken, dürfen nur unter Aufsicht eines Hals-Nasen-Ohren-Arztes (HNO) entfernt werden. Alle Informationen, Adressen und Telefonnummern bitte für mögliche Rückfragen aufbewahren. NL **ORBEEZ® NIET ETEN. STOP ORBEEZ® NIET IN DE NEUS OF HET OOR.** Raadpleeg onmiddellijk een medisch professional als je bezorgd bent omdat je kind Orbeez® heeft ingeslikt. Alleen een KNO-arts mag Orbeez® verwijderen, als een Orbeez®-balletje in het oor of de neus vast is komen te zitten. Bewaar deze informatie, adressen en telefoonnummers voor toekomstig gebruik. IT **NON INGERIRE ORBEEZ®. NON INSERIRE ORBEEZ® NEL NASO O NELLE ORECCHIE.** Se il bambino ha ingerito degli Orbeez®, rivolgersi immediatamente a un medico per la consulenza di un medico professionista. Se una sfera Orbeez® rimane incastrata nell'orecchio o nel naso del bambino, la sfera Orbeez® deve essere rimossa esclusivamente sotto la supervisione di un otorinolaringoiatra. Conservare informazioni, indirizzi e numeri di telefono per riferimento futuro. PT **NÃO INGIRA AS ORBEEZ®. NÃO INSIRA AS ORBEEZ® NO NARIZ OU OUVIDO.** Se você estiver preocupado porque seu filho ingeriu alguma Orbeez®, sinta-se à vontade para procurar atendimento médico imediato para receber orientação profissional. Se a Orbeez® estiver alojada no ouvido ou nariz de seu filho, ela deverá ser removida somente sob supervisão de um otorrinolaringologista. Guarde todos os endereços, números de telefone e demais informações para consulta e referência. RU **НЕ ЕШЬТЕ ORBEEZ®. НЕ ВСТАВЛЯЙТЕ ORBEEZ® В НОС ИЛИ УХО.** Если вы обеспокоены тем, что ваш ребенок проглотил Orbeez®, обратитесь к врачу. Если Orbeez® застряли в ухе или носу ребенка, их необходимо удалить только под надзором отоларинголога (ЛОР). Запишите указанные на упаковке адреса и номера телефонов, чтобы у вас была возможность связаться с нами. PL **NIE NALEŻY JEŚĆ KULECZEK ORBEEZ®. NIE WKŁADAĆ ORBEEZ® DO NOSA ANI USZU.** Jeśli obawiasz się, że dziecko połknęło kuleczki Orbeez®, niezwłocznie zasięgnij porady lekarza. Jeżeli kuleczka Orbeez® utkwiła w uchu lub nosie dziecka, powinna zostać usunięta wyłącznie pod nadzorem laryngologa. Zachować niniejsze informacje, adresy i numery telefonów na wypadek, gdyby były potrzebne w przyszłości. CZ **KULIČKY ORBEEZ® NEJEZTE. NEVKLÁDEJTE KULIČKY ORBEEZ® DO NOSU ANI UŠÍ.** Pokud se obáváte, že vaše dítě spolklo některou z kuliček Orbeez®, raději co nejdříve vyhledejte lékařskou pomoc a odbornou radu. Jestliže vašemu dítěti některá z kuliček Orbeez® uvízla v uchu nebo v nose, měla by být vytažena pouze pod dohledem otorhinolaryngologa (oddělení ORL). Uložte si tyto informace, adresy a telefonní čísla pro budoucí použití. SK **GUĽÔČKY ORBEEZ® NEJEDZTE. ORBEEZ® NEVKLADAJTE DO NOSA ANI DO UŠÍ.** Ak máte obavy, pretože vaše dieťa prehltlo guľôčku Orbeez®, neváhajte vyhľadať lekársku pomoc a požiadať o radu kvalifikovaný zdravotnícky personál. Ak sa guľôčka Orbeez® dostala do nosa alebo ucha dieťaťa, mala by sa odstraňovať iba pod dohľadom otolaryngológa (ORL). Tieto informácie, adresy a telefónne čísla si uchovajte na ďalšie použitie. HU **AZ ORBEEZ® GOLYÓKAT TILOS MEGENNI. AZ ORBEEZ® GOLYÓKAT TILOS AZ ORRBA VAGY A FÜLBE HELYEZNI.** Ha aggódik amiatt, hogy gyermeke lenyelte az Orbeez® golyókat, érdemes azonnal orvoshoz fordulni és tőle tanácsot kérni. Ha az Orbeez® golyó gyermeke fülébe vagy orrába került, az Orbeez® golyót csak fül-orr-gégész felügyelete mellett szabad eltávolítani. A tudnivalókat, a címet és a telefonszámot őrizze meg későbbi használatra. RO **NU MÂNCAŢI ORBEEZ®. NU INTRODUCEŢI BILUŢELE ORBEEZ® ÎN NAS SAU URECHI.** Dacă sunteţi îngrijorat(ă) deoarece copilul dvs. a înghiţit biluţe Orbeez®, nu ezitaţi să solicitaţi asistenţă medicală imediată pentru a primi sfatul unui medic. Dacă în urechile sau nasul copilului dvs. au rămas blocate biluţe Orbeez®, biluţele Orbeez® trebuie scoase numai sub supravegherea unui medic specialist în otorinolaringologie (ORL). Păstraţi aceste informaţii, adresele şi numerele de telefon pentru consultare ulterioară. EL **ΜΗΝ ΤΡΩΤΕ ΤΑ ORBEEZ®. ΜΗΝ ΤΟΠΟΘΕΤΕΊΤΕ ΤΑ ORBEEZ® ΜΈΣΑ ΣΤΗ ΜΎΤΗ Ή ΤΑ ΑΥΤΙΆ.** Αν ανησυχείτε επειδή το παιδί σας κατάπιε το Orbeez®, ζητήστε άμεση ιατρική βοήθεια για να λάβετε συμβουλές από έναν επαγγελματία του κλάδου υγείας. Αν το Orbeez® έχει σφηνώσει στο αφτί ή στη μύτη του παιδιού σας, το Orbeez® θα πρέπει να αφαιρεθεί μόνο υπό την επίβλεψη ωτορινολαρυγγολόγου. Διατηρήστε αυτές τις πληροφορίες, τις διευθύνσεις και τους αριθμούς τηλεφώνου για μελλοντική αναφορά. HR **NEMOJTE JESTI ORBEEZ® KUGLICE. ORBEEZ® KUGLICE NEMOJ GURATI U NOS ILI UHA.** Ako ste zabrinuti jer je vaše dijete progutalo Orbeez® kuglice, slobodno zatražite savjet od liječnika. U slučaju da se Orbeez® kuglica zaglavi u uhu ili nosu vašeg djeteta, tu Orbeez® kuglicu smije izvaditi isključivo otorinolaringolog. Spremite ove informacije, adrese i brojeve telefona za buduće potrebe. BG **НЕ ЯЖТЕ ORBEEZ®. НЕ ВКАРВАЙТЕ ORBEEZ® В НОСА И УШИТЕ.** Ако сте загрижени, защото детето ви е погълнало Orbeez®, не се колебайте да потърсите незабавна медицинска помощ за съвет от медицински специалист. При попадане на Orbeez® в ухото или носа на вашето дете Orbeez® трябва да се отстранява само под надзор от отоларинголог (УНГ). Запазете тази информация, адресите и телефонните номера за бъдеща справка. SL **ORBEEZ® JE PREPOVEDANO ZAUŽITI. ORBEEZ® NE VSTAVLJAJTE V NOS ALI UŠESA.** Če ste zaskrbljeni, ker je vaš otrok zaužil kroglico Orbeez®, se takoj posvetujte z zdravnikom. Če se je kroglica Orbeez® zataknila v otrokovem ušesu ali nosu, lahko kroglico Orbeez® odstrani samo otolaringolog (ORL). Shranite te informacije, naslove in telefonske številke, ker jih boste morda potrebovali v prihodnosti. TR **ORBEEZ®'LERI YEMEYIN. ORBEEZ®'I BURNUNUZA VEYA KULAĞINIZA SOKMAYIN.** Çocuğunuzun Orbeez® yutmuş olmasından şüpheleniyorsanız lütfen derhal tıbbi bir uzmana görünerek tıbbi yardım alın. Çocuğunuzun kulağına ya da burnuna Orbeez® kaçtıysa Orbeez®, yalnızca bir kulak-burun-boğaz (KBB) uzmanı gözetiminde çıkarılmalıdır. Bu bilgileri, adresi ve telefon numaralarını daha sonra kullanmak üzere saklayın.

EN **SAFETY AND DISPOSAL INSTRUCTIONS:** Dispose of Orbeez® in trash, or work into the soil of indoor plants. Because Orbeez® give off water as they dry, they can be used to hydrate soil and conserve water usage. Do not put Orbeez® in sink, drain, or sink garbage disposal units. Orbeez® are slippery - remove spilled Orbeez® from floor. FR **INSTRUCTIONS DE SÉCURITÉ ET DE MISE AU REBUT :** Pour se débarrasser des billes Orbeez®, les jeter à la poubelle ou les recycler dans vos plantes d'intérieur. Les billes Orbeez® libèrent de l'eau lorsqu'elles sèchent. Elles peuvent donc être utilisées pour préserver l'humidité du sol. Ne pas jeter les billes Orbeez® dans l'évier, les canalisations ou un broyeur à ordures. Les billes Orbeez® sont glissantes ; ne pas les laisser au sol. ES **INSTRUCCIONES DE SEGURIDAD Y ELIMINACIÓN:** Desechar los Orbeez® en la basura o disolver en la tierra de las plantas de interior. Puesto que los Orbeez® desprenden agua cuando se secan, pueden usarse para hidratar la tierra y ahorrar agua. No coloques los Orbeez® en el fregadero, el desagüe o una unidad de eliminación de residuos. Los Orbeez® son resbaladizos. Recoge los Orbeez® que hayan caído al suelo. DE **SICHERHEITS- UND ENTSORGUNGSANWEISUNGEN:** Orbeez® im Müll entsorgen oder in die Erde von Zimmerpflanzen einarbeiten. Da Orbeez® beim Trocknen Wasser abgeben, können sie verwendet werden, um die Pflanzen zu bewässern und Wasser zu sparen. Orbeez® nicht das Spülbecken, den Abfluss oder Abfallzerkleinerungssysteme in der Spüle geben. Orbeez® können eine Rutschgefahr darstellen. Verschüttete Orbeez® vom Boden entfernen. NL **RECYCLE- EN VEILIGHEIDSINSTRUCTIES:** Gooi de Orbeez® weg in de prullenbak of vermeng ze met de bodem van kamerplanten. Omdat Orbeez® water afgeven wanneer ze opdrogen, kunnen ze worden gebruikt om de bodem water te geven en waterverbruik te verminderen. Plaats Orbeez® niet in de gootsteen, afvoer of voedselrestenvermalers. Orbeez® zijn glad. Ruim Orbeez® op als deze op de vloer vallen. IT **ISTRUZIONI PER LA SICUREZZA E LO SMALTIMENTO DEL PRODOTTO:** Smaltire gli Orbeez® nel cestino o mescolarli al terriccio di piante da interno. Gli Orbeez® rilasciano acqua quando si asciugano, pertanto possono essere utilizzati per idratare il terreno e limitare il consumo di acqua. Non smaltire gli Orbeez® nel lavandino, nel tritarifiuti o nello scarico. Gli Orbeez® sono scivolosi: rimuovi gli Orbeez® caduti dal pavimento. PT **INSTRUÇÕES DE SEGURANÇA E DESCARTE:** Descarte as Orbeez® no lixo ou na terra de plantas de ambientes internos. Como as Orbeez® liberam água conforme secam, elas podem ser usadas para umedecer o solo e economizar o uso de água. Não coloque as Orbeez® na pia, ralo ou triturador de alimentos. As Orbeez® são escorregadias. Caso caiam no chão, limpe bem. RU **ТЕХНИКА БЕЗОПАСНОСТИ И ИНФОРМАЦИЯ ОБ УТИЛИЗАЦИИ:** Выбрасывайте Orbeez® в мусорный контейнер или поместите их в землю комнатных растений. Так как Orbeez® отдают воду в процессе высыхания, они могут быть использованы для увлажнения почвы и сокращения расхода воды. Не выбрасывайте Orbeez® в раковину, измельчитель отходов или канализацию. Orbeez® скользкие - не оставляйте упавшие Orbeez® на полу. PL **INSTRUKCJE DOTYCZĄCE BEZPIECZEŃSTWA I UTYLIZACJI PRODUKTU:** Wyrzuć kuleczki Orbeez® do śmieci lub zakop w ziemi roślin domowych. Ponieważ w suchych warunkach z kuleczek wydziela się woda, można ich używać do nawadniania ziemi oraz oszczędzania wody. Nie należy wyrzucać Orbeez® do zlewu, młynka do odpadków ani kanalizacji. Orbeez® są śliskie, dlatego jeśli rozsypią się po podłodze, należy niezwłocznie je zebrać. CZ **BEZPEČNOSTNÍ POKYNY A POKYNY K LIKVIDACI:** Kuličky Orbeez® vyhoďte do smíšeného odpadu, nebo je můžete zapracovat do půdy pokojových rostlin. Protože kuličky Orbeez® vylučují vodu, když vysychají, lze je použít k hydrataci půdy a šetření vodou. Kuličky Orbeez® nesypte do umyvadla, do odtoku ani do drtičů kuchyňského odpadu ve dřezech. Kuličky Orbeez® jsou kluzké – kuličky Orbeez® rozsypané na zemi ihned ukliďte. SK **BEZPEČNOSTNÉ POKYNY A POKYNY NA LIKVIDÁCIU:** Guľôčky Orbeez® vyhoďte do odpadkového koša alebo ich zapracujte do pôdy izbových rastlín. Keď sa guľôčky Orbeez® vysušujú, vylučujú vodu, preto ich možno použiť na zvlhčovanie pôdy a šetrenie vodou. Guľôčky Orbeez® nehádžte do výlevky, odtoku ani kuchynského drviča odpadkov. Guľôčky Orbeez® sú šmykľavé – odstráňte rozsypané guľôčky Orbeez® z podlahy. HU **BIZTONSÁGI ÉS LESELEJTEZÉSI UTASÍTÁSOK:** Dobja az Orbeez® golyókat a szemétbe, vagy építse be őket a beltéri növények talajába. Mivel az Orbeez® golyók a megszáradás során vizet bocsátanak ki magukból, fel lehet őket használni a talaj hidratálásához és az elhasznált vízmennyiség csökkentéséhez. Ne tegye az Orbeez® golyókat a mosogatóba, a lefolyóba vagy szemétmegsemmisítőbe. Az Orbeez® golyók csúszósak, ezért vegye fel a szétgurult Orbeez® golyókat a padlóról. RO **INSTRUCŢIUNI DE SIGURANŢĂ ŞI ELIMINARE:** Aruncaţi biluţele Orbeez® la gunoi sau introduceţi-le în solul plantelor de interior. Deoarece din biluţele Orbeez® se scurge apă pe măsură ce se usucă, acestea pot fi folosite pentru hidratarea solului şi pentru a conserva consumul de apă. Nu puneţi biluţele Orbeez® în chiuvetă, în scurgere sau în unităţile de eliminare şi tocare a resturilor alimentare. Biluţele Orbeez® sunt alunecoase: luaţi de pe podea biluţele Orbeez® vărsate. EL **ΟΔΗΓΙΕΣ ΑΣΦΑΛΕΙΑΣ ΚΑΙ ΑΠΟΡΡΙΨΗΣ:** Απορρίπτετε τα Orbeez® στα απορρίμματα ή θάψτε τα μέσα στη γλάστρα φυτών εσωτερικού χώρου. Τα Orbeez® εκκρίνουν νερό καθώς στεγνώνουν, συνεπώς μπορούν να χρησιμοποιηθούν για την ενυδάτωση του χώματος και περιορισμό της χρήσης νερού. Μην τοποθετείτε τα Orbeez® στο νεροχύτη, την αποχέτευση ή σε μονάδες σκουπιδοφάγου. Τα Orbeez® γλιστράνε - απομακρύνετε τα Orbeez® που έχουν πέσει στο πάτωμα. HR **UPUTE ZA SIGURNOST I O ODLAGANJU PROIZVODA :** Orbeez® kuglice bacite u smeće ili ih postavite u zemlju cvijeća u lončanicama. S obzirom da Orbeez® kuglice ispuštaju vodu kako se suše, mogu se upotrijebiti za hidriranje zemlje i uštedu upotrebe vode. Orbeez® kuglice nemojte stavljati u sudopere, odvode ili drobilice smeća. Orbeez® kuglice su skliske - uklonite prolivene Orbeez® kuglice s poda. BG **ИНСТРУКЦИИ ЗА БЕЗОПАСНОСТ И ИЗХВЪРЛЯНЕ:** Изхвърляйте Orbeez® в боклука, почвата или стайните растения. Тъй като Orbeez® отделят вода, докато изсъхват, те могат да бъдат използвани за напояване на почвата и за съхранението на вода. Не изсипвайте топчетата Orbeez® в мивката, отводнителните тръби или мелницата за хранителни отпадъци. Orbeez® са хлъзгави – съберете разпилените Orbeez® от пода. SL **VARNOSTNA NAVODILA IN NAVODILA O ODLAGANJU :** Kroglice Orbeez® zavrzite v smeti ali pomešajte v zemljo sobnih rastlin. Ko se sušijo, oddajajo kroglice Orbeez® vodo, zato jih lahko uporabite za navlažitev zemlje in tako privarčujete z vodo. Kroglic Orbeez® ne odlagajte v umivalnik, odtok ali mlinček za organske odpadke v umivalniku. Kroglice Orbeez® so spolzke – padle kroglice Orbeez® odstranite s tal. TR **GÜVENLİK VE ÜRÜNÜN ATILMASI İLE İLGİLİ TALİMATLAR:** Orbeez®'i çöpe atın veya kapalı alan bitkilerinin toprağına karıştırın. Orbeez®, kururken suyu dışarı attığından toprağı nemlendirmek ve su kullanım seviyesini kontrol altında tutmak için kullanılabilir. Orbeez®'leri lavaboya veya çöp öğütücüsüne atmayın ya da gidere dökmeyin. Orbeez® kaygandır; yere dökülen Orbeez®'leri kaldırın.

EN TM & © Spin Master Inc. Spin Master Logo™ is a trademark of Spin Master Ltd. All rights reserved. Meets CPSC safety requirements. Product and colours may vary. Wash hands and feet thoroughly with soap after use. FR TM & © Spin Master Inc. Le logo Spin Master est une marque de commerce de Spin Master, Ltd. Tous droits réservés. Conforme aux exigences de sécurité de la CPSC. Le produit et les couleurs peuvent varier. Bien se laver les mains et les pieds avec du savon après utilisation. ES Cumple con las normas de seguridad de la CPSC. El producto y los colores pueden variar. Lavarse bien las manos y los pies con jabón después de usar. DE Abweichungen in Farbe und Gestaltung vorbehalten. Nach der Verwendung die Hände und Füße gründlich mit Seife waschen. NL Inhoud en kleuren kunnen variëren. Was de handen en voeten grondig met zeep na gebruik. IT Il prodotto e i colori possono variare. Dopo l'utilizzo, lavare accuratamente le mani e i piedi con il sapone. PT O produto e as cores podem variar. Lave as mãos e pés cuidadosamente com sabão após o uso. RU Продукт и цвета могут варьироваться. После использования необходимо вымыть руки и ноги с мылом. PL Produkt oraz kolory mogą się różnić. Po użyciu dokładnie umyć ręce i stopy mydłem. CZ Produkt a barvy se mohou měnit. Po použití si důkladně omyjte ruce a nohy mýdlem. SK Výrobok a farby sa môžu líšiť. Po použití si dôkladne umyte ruky a nohy mydlom. HU A termék és a színek eltérőek lehetnek. Használat után alaposan meg kell szappannal mosni a kezet és a lábat. RO Produsul şi culorile pot varia. Spălaţi-vă bine pe mâini şi picioare cu săpun după utilizare. EL Το προϊόν και τα χρώματα μπορεί να διαφέρουν. Πλένετε τα χέρια και τα πόδια σχολαστικά με σαπούνι μετά τη χρήση. HR Proizvod i boje mogu se razlikovati. Nakon uporabe temeljito operite ruke i noge sapunom. BG Продуктът и цветовете могат да се различават. Измивайте щателно ръцете и краката си със сапун след употреба. SL Izdelek in barve se lahko razlikujejo. Po uporabi si temeljito umijte roke in noge z milom. TR Ürün ve renkler değişiklik gösterebilir. Kullanım sonrasında ellerinizi ve ayaklarınızı sabunla iyice yıkayın.

MADE IN CHINA / FABRIQUÉ EN CHINE / HECHO EN CHINA / СДЕЛАНО В КИТАЕ / ÇİN'DE ÜRETİLMİŞTİR

The YouTube logo and YouTube icon are trademarks of Google LLC. / Le logo et l'icône YouTube sont des marques de commerce de Google LLC. • The Instagram Glyph logo is a trademark of Instagram, LLC in the United States and elsewhere. / Le logo Instagram Glyph est une marque de commerce d'Instagram, LLC, aux États-Unis et dans le reste du monde. • The TikTok logo is a trademark of Bytedance Ltd. / Le logo TikTok est une marque déposée de Bytedance Ltd.

WWW.SPINMASTER.COM
customercare@spinmaster.com

SPIN MASTER LTD., 225 KING STREET WEST, TORONTO ON M5V 3M2 CANADA
SPIN MASTER INC., PMB #10053, 300 INTERNATIONAL DRIVE, SUITE 100, WILLIAMSVILLE, NY 14221
SPIN MASTER INTERNATIONAL B.V., KINGSFORDWEG 151, 1043 GR AMSTERDAM, NL
SPIN MASTER AUSTRALIA PTY LTD, SUITE 101, LEVEL 1, 18-24 CHANDOS STREET, ST LEONARDS, NSW 2065 ✆1800 316 982
SPIN MASTER TOYS UK LTD. SECURE TRUST HOUSE, BOSTON DRIVE, BOURNE END, BUCKINGHAMSHIRE, SL8 5YS, UK

ORBEEZONE.COM

CE UK CA

Juguete Importado por: Spin Master México, S.A. de C.V. Av. Insurgentes Sur No.1070 piso 8
Colonia Insurgentes San Borja, Alcaldía Benito Juárez C.P. 03100, Ciudad de México.
R.F.C. SMM050627V48
Atención al cliente: 800 9530147

The One & Only Orbeez® Soothing Spa

EN **Parents, check out our videos on YouTube.com/Orbeezone** FR **Chers parents, découvrez nos vidéos sur YouTube.com/Orbeezone** ES **Padres, nuestros vídeos están disponibles en YouTube.com/Orbeezone** DE **Liebe Eltern, sehen Sie sich unsere Videos auf YouTube.com/Orbeezone an** NL **Ouders, bekijk onze video's op YouTube.com/Orbeezone** IT **Guarda i nostri video su YouTube.com/Orbeezone** PT **Pais, confiram nossos vídeos em YouTube.com/Orbeezone** RU **Родители, посмотрите наши видео на YouTube.com/Orbeezone** PL **Drodzy rodzice, nasze filmy znajdziecie na stronie YouTube.com/Orbeezone** CZ **Rodiče, podívejte se na naše videa na webu YouTube.com/Orbeezone** SK **Milí rodičia, pozrite si naše videá na YouTube.com/Orbeezone** HU **Szülők, tekintsék meg videóinkat itt: YouTube.com/Orbeezone** RO **Părinţi, urmăriţi clipurile noastre video pe YouTube.com/Orbeezone** EL **Γονείς, δείτε τα βίντεο στο YouTube.com/Orbeezone** HR **Roditelji, pogledajte naše videozapise na YouTube.com/Orbeezone** BG **Родители, разгледайте нашите видеоклипове на YouTube.com/Orbeezone** SL **Starši, oglejte si naše videoposnetke v kanalu YouTube.com/Orbeezone** TR **Ebeveynler, YouTube.com/Orbeezone adresinden videolarımıza göz atın**

#Orbeez

5+

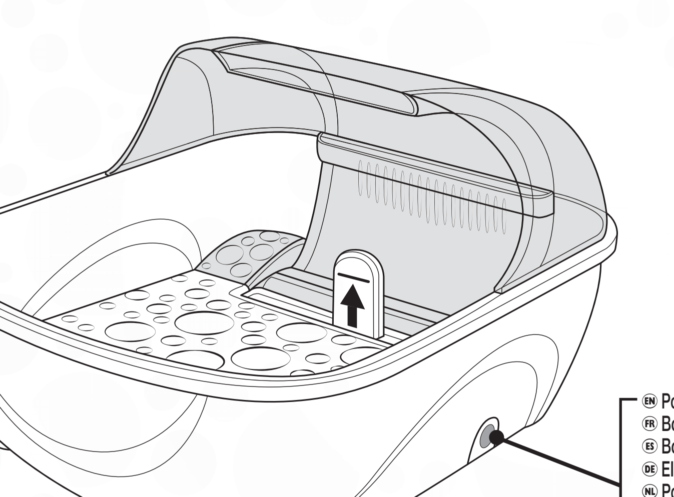

EN Power button (On/Reverse/Off)
FR Bouton d'alimentation (marche/inverse/arrêt)
ES Botón de encendido (encendido/marcha atrás/apagado)
DE EIN-/AUS-Knopf (Ein/Rückwärts/Aus)
NL Power-knop (aan/omkeren/uit)
IT Pulsante di alimentazione (acceso/flusso invertito/spento)
PT Botão liga/desliga (Ligar/Inverter/Desligar)
RU Кнопка питания (Вкл./Назад/Выкл.)
PL Przycisk zasilania (wł./wstecz/wył.)
CZ Vypínač (Zapnuto / Opačný chod / Vypnuto)
SK Tlačidlo napájania (Zap./Spätný chod/Vyp.)
HU Bekapcsológomb (be/fordítva/ki)
RO Buton de alimentare (Pornit/Înapoi/Oprit)
EL Κουμπί λειτουργίας (ενεργοποίηση/αντίστροφη λειτουργία/απενεργοποίηση)
HR Tipka za aktiviranje (uključivanje / obrnuti način rada / isključivanje)
BG Бутон за захранване (Вкл./Нулиране/Изкл.)
SL Gumb za vklop/izklop (vklop/vzvratno/izklop)
TR Güç düğmesi (Açık/Geri/Kapalı)

CONTENTS • CONTENU • CONTENIDO • INHALT • INHOUD • CONTENUTO • CONTEÚDO • В КОМПЛЕКТЕ • ZAWARTOŚĆ OBSAH • TARTALOM • CONŢINUT • ΠΕΡΙΕΧΟΜΕΝΑ • SADRŽAJ • СЪДЪРЖАНИЕ • VSEBINA • İÇİNDEKİLER

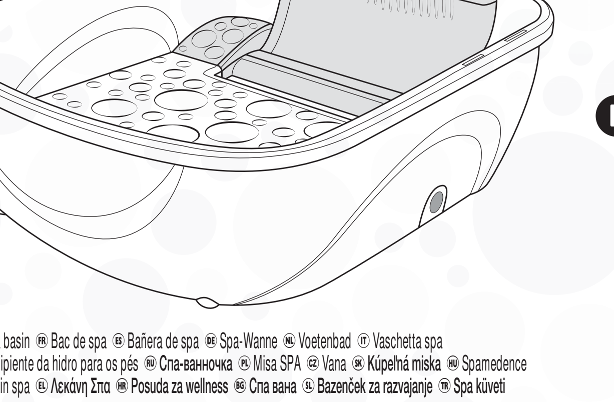

A EN Spa basin FR Bac de spa ES Bañera de spa DE Spa-Wanne NL Voetenbad IT Vaschetta spa PT Recipiente da hidro para os pés RU Спа-ванночка PL Misa SPA CZ Vana SK Kúpeľná miska HU Spamedence RO Bazin spa EL Λεκάνη Σπα HR Posuda za wellness BG Спа вана SL Bazenček za razvajanje TR Spa küveti

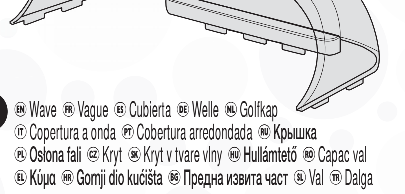

B EN Wave FR Vague ES Cubierta DE Welle NL Golfkap IT Copertura a onda PT Cobertura arredondada RU Крышка PL Osłona fali CZ Kryt SK Kryt v tvare vlny HU Hullámtető RO Capac val EL Κύμα HR Gornji dio kućišta BG Предна извита част SL Val TR Dalga

C EN Plug FR Bouchon ES Tapón DE Stöpsel NL Stop IT Tappo PT Controlador de fluxo RU Пробка PL Korek CZ Špunt SK Poistka HU Dugó RO Dop EL Πώμα HR Čep BG Тапа SL Zamašek TR Tıpa

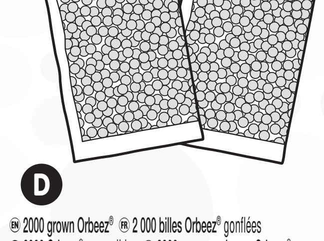

D EN 2000 grown Orbeez® FR 2 000 billes Orbeez® gonflées ES 2000 Orbeez® expandidos DE 2000 ausgewachsene Orbeez® NL 2000 volgezogen Orbeez® IT 2000 Orbeez® espansi PT 2.000 Orbeez® expandidas RU 2000 выращенных Orbeez® PL 2000 nasiąkniętych kuleczek Orbeez® CZ 2 000 narostlých kuliček Orbeez® SK 2 000 vypestovaných semienok Orbeez® HU 2000 megnőtt Orbeez® RO 2000 de Orbeez® expandate EL 2000 φουσκωμένα Orbeez® HR 2000 Orbeez® kuglica pune veličine BG 2000 порасналли топчета Orbeez® SL 2000 nastalih kroglic Orbeez® TR 2000 büyümüş Orbeez®

INSTRUCTION GUIDE • MODE D'EMPLOI • GUÍA DE INSTRUCCIONES • ANLEITUNG • GEBRUIKSAANWIJZING • GUIDA PER L'USO • GUIA DE INSTRUÇÕES • ИНСТРУКЦИЯ • INSTRUKCJA • PŘÍRUČKA S POKYNY PRÍRUČKA S POKYNMI • HASZNÁLATI ÚTMUTATÓ • GHID CU INSTRUCŢIUNI • ΟΔΗΓΟΣ ΧΡΗΣΗΣ • UPUTE • РЪКОВОДСТВО С ИНСТРУКЦИИ • NAVODILA ZA UPORABO • TALİMAT REHBERİ

⚠ WARNING:	⚠ ATTENTION !	⚠ ADVERTENCIA:
CHOKING HAZARD — Small parts & small balls. Not for children under 3 years.	**DANGER D'ÉTOUFFEMENT** — Contient de petits éléments et de petites billes. Ne convient pas aux enfants de moins de 3 ans.	**PELIGRO DE ASFIXIA** — Piezas y bolas pequeñas. No conveniente para niños menores de 3 años.

4×AA (LR06) 1,5 V 1,5 V
Not included · Non fournies · No incluidas · nicht enthalten
Niet inbegrepen · Non incluse · Não inclusas · Не входят в комплект
Niedołączone · Nejsou součástí balení · Nie je súčasť balenia
Nem tartozék · Neincluse · Δεν περιλαμβάνονται
Ne isporučuju se u paketu · Не са включени · Ni priloženo · Ayrı satılır

BATTERY SAFETY INFORMATION · INFORMATIONS DE SÉCURITÉ CONCERNANT LES PILES · INFORMACIÓN DE SEGURIDAD SOBRE LAS PILAS · SICHERHEITSHINWEISE ZU BATTERIEN · VEILIGHEIDSINFORMATIE MET BETREKKING TOT DE BATTERIJEN · INFORMAZIONI DI SICUREZZA PER LE PILE · INFORMAÇÕES DE SEGURANÇA SOBRE PILHAS E BATERIAS · ИНФОРМАЦИЯ ПО БЕЗОПАСНОМУ ОБРАЩЕНИЮ С ЭЛЕМЕНТАМИ ПИТАНИЯ · INFORMACJE DOTYCZĄCE BEZPIECZNEGO KORZYSTANIA Z BATERII · BATERIE – BEZPEČNOSTNÍ INFORMACE · BEZPEČNOSTNÉ INFORMÁCIE SÚVISIACE S BATÉRIAMI · ELEMEKKEL KAPCSOLATOS BIZTONSÁGI ELŐÍRÁSOK INFORMAŢII PRIVIND SIGURANŢA PENTRU BATERIE · ΠΛΗΡΟΦΟΡΙΕΣ ΑΣΦΑΛΕΙΑΣ ΓΙΑ ΤΙΣ ΜΠΑΤΑΡΙΕΣ · INFORMACIJE O SIGURNOSTI BATERIJA · ИНФОРМАЦИЯ ЗА БЕЗОПАСНОСТ ОТНОСНО БАТЕРИИТЕ · VARNOSTNE INFORMACIJE ZA BATERIJE · PİL GÜVENLİK BİLGİLERİ

EN **Requires 4 x 1.5 V AA (LR06) batteries (not included).** Batteries or battery packs must be recycled or disposed of properly. When this product has reached the end of its useful life, it should not be disposed of with other household waste. The Waste Electrical and Electronic Equipment Regulations require it to be separately collected so that it can be treated using the best available recovery and recycling techniques. This will minimize the impact on the environment and human health from soil and water contamination by any hazardous substances, decrease the resources required to make new products and avoid using up landfill space. Please do your part by keeping this product out of the municipal waste stream! The "wheelie bin" symbol means that it should be collected as "waste electrical and electronic equipment". You can return an old product to your retailer when you buy a similar new one. For other options, please contact your local council.

FR **Fonctionne avec 4 piles AA (LR06) 1,5 V (non fournies).** Les piles ou les batteries doivent être correctement recyclées ou éliminées. Lorsque ce produit arrive en fin de vie, il ne doit pas être jeté avec le reste des déchets ménagers. Conformément à la directive sur les Déchets des équipements électriques et électroniques (DEEE), il doit être collecté séparément afin d'être éliminé selon les meilleures techniques de récupération et de recyclage disponibles. Cette démarche réduit les risques de pollution du sol et des eaux, et permet ainsi de minimiser l'impact de toute substance nocive sur la santé et sur l'environnement. Cela diminue également la quantité de ressources nécessaires à la fabrication de nouveaux produits, et évite la saturation des sites d'enfouissement. Veuillez apporter votre contribution en ne jetant pas ce produit avec les déchets de votre commune. [illegible]

[illegible]

ASSEMBLY · MONTAGE · MONTAJE · ZUSAMMENBAU · MONTAGGIO MONTAGEM · СБОРКА · SKŁADANIE · SESTAVENÍ · MONTÁŽ ÖSSZEÁLLÍTÁS · ASAMBLARE · ΣΥΝΑΡΜΟΛΟΓΗΣΗ · SASTAVLJANJE СГЛОБЯВАНЕ · SESTAVLJANJE · MONTAJ

1

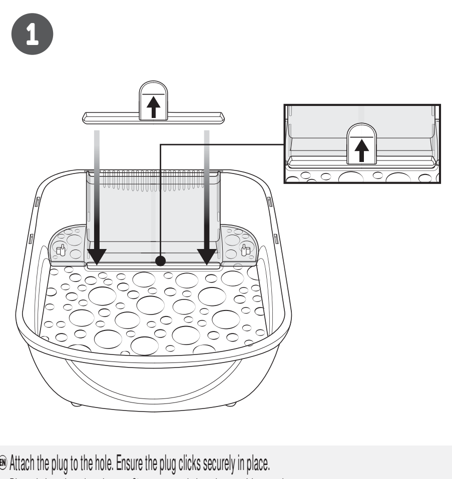

EN Attach the plug to the hole. Ensure the plug clicks securely in place. [illegible]

2

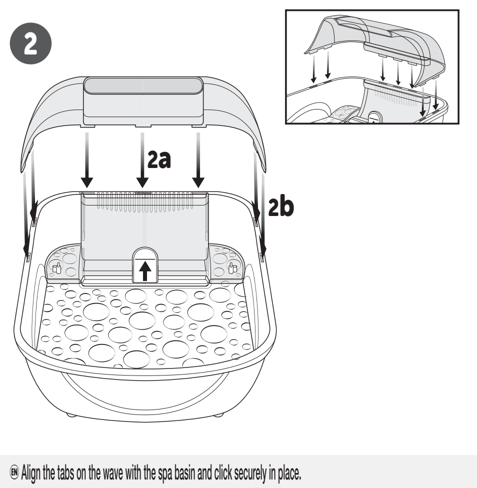

EN Align the tabs on the wave with the spa basin and click securely in place. [illegible]

M'orbeez®, More Fun!
Plus de billes Orbeez®, plus de fun !
¡Más Orbeez®, más diversión!
Je mehr Orbeez®, desto größer der Spaß!
Meer Orbeez®, meer plezier!
Più Orbeez®, più divertimento!
Mais Orbeez®, mais diversão!
Больше Orbeez® — больше веселья!
Więcej Orbeez®, więcej zabawy!
Více kuliček Orbeez®, více zábavy!
Viac Orbeez®, viac zábavy!
Még több Orbeez®, még több móka!
Mai multe Orbeez®, mai multă distracţie!
Περισσότερα Orbeez®, περισσότερη διασκέδαση!
Što više Orbeez® kuglica, to više zabave!
Повече топчета Orbeez® – по-голямо забавление!
Več Orbeez®, več zabave!
Daha Fazla Orbeez®, Daha Fazla Eğlence!

SET-UP · MISE EN PLACE · PREPARACIÓN · VORBEREITUNG · MONTAGE PREPARAZIONE · PREPARAÇÃO· ПОДГОТОВКА · PRZYGOTOWANIE PŘÍPRAVA · PRÍPRAVA · ELŐKÉSZÍTÉS · PREGĂTIRE · ΠΡΟΕΤΟΙΜΑΣΙΑ PRIPREMA · ПОДГОТОВКА · POSTAVITEV · HAZIRLIK

1

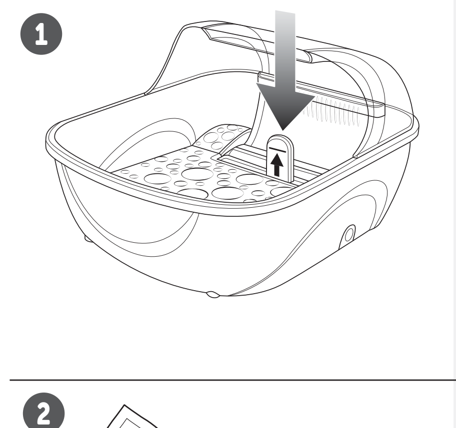

EN Make sure the plug is securely in place.
FR S'assurer que le bouchon est bien en place.
ES Asegúrate de que el tapón está bien colocado.
DE Bitte sicherstellen, dass der Stöpsel sicher in Position sitzt.
NL Zorg dat de stop stevig vastzit.
IT Assicurati che il tappo sia fissato correttamente.
PT Certifique-se de que o controlador de fluxo esteja firmemente encaixado.
RU Убедитесь, что пробка надежно зафиксирована.
PL Sprawdź, czy korek jest prawidłowo założony.
CZ Zkontrolujte, že špunt bezpečně sedí v otvoru.
SK Uistite sa, že poistka je bezpečne na mieste.
HU Ellenőrizze, hogy a dugó megfelelően a helyén van-e.
RO Asiguraţi-vă că dopul este fixat bine în poziţie.
EL Βεβαιωθείτε ότι το πώμα έχει κουμπώσει καλά στη θέση του.
HR Provjerite je li čep sigurno postavljen.
BG Уверете се, че тапата е поставена правилно.
SL Prepričajte se, da je zamašek trdno nameščen.
TR Tıpanın yerine tam olarak oturduğundan emin olun.

2

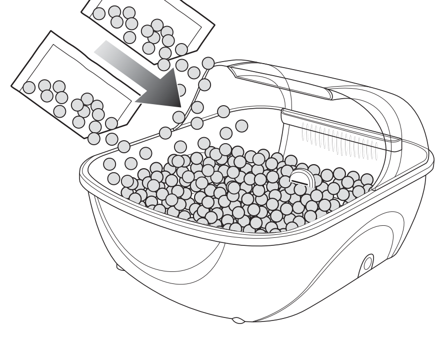

EN Pour all 2000 Orbeez® into the spa basin.
FR Verser les 2 000 billes Orbeez® dans le bac du spa.
ES Vierte las 2000 semillas Orbeez® en la bañera del spa.
DE Alle 2000 Orbeez® in die Spa-Wanne einfüllen.
NL Giet alle 2000 Orbeez®-balletjes in het voetenbad.
IT Versa tutte le 2.000 sfere Orbeez® nella vaschetta spa.
PT Despeje todas as 2.000 esferas Orbeez® no recipiente da hidro para os pés.
RU Добавьте 2000 семян Orbeez® в спа-ванночку.
PL Wsyp wszystkie 2000 kuleczek Orbeez® do misy spa.
CZ Nasypte všech 2 000 malých kuliček Orbeez® do vany.
SK Nasyp všetkých 2000 semienok Orbeez® do kúpeľnej misky.
HU Öntse mind a 2000 Orbeez® magot a spamedencébe.
RO Turnaţi toate cele 2000 de biluţe Orbeez® în bazinul spa.
EL Ρίξτε όλες τις μπαλίτσες 2000 Orbeez® στη λεκάνη σπα.
HR Stavite svih 2000 Orbeez® kuglica u posudu za wellness.
BG Изсипете всички 2000 топчета Orbeez® в спа ваната.
SL Vlijte vseh 2000 Orbeez® v bazenček za razvajanje.
TR 2000 Orbeez® tohumunun tamamını spa küvetine dökün.

3

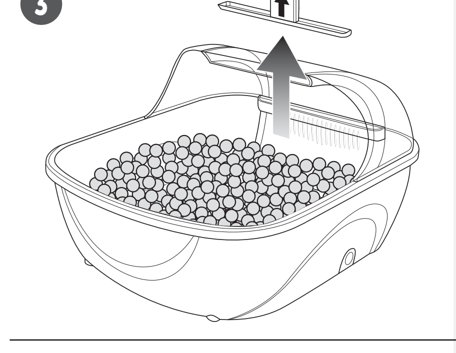

EN Remove the plug.
FR Retirer le bouchon.
ES Quita el tapón.
DE Den Stöpsel entfernen.
NL Verwijder de stop.
IT Rimuovi il tappo.
PT Remova o controlador de fluxo.
RU Достаньте пробку.
PL Wykręć korek.
CZ Odstraňte špunt.
SK Odstráňte poistku.
HU Távolítsa el a dugót.
RO Scoateţi dopul.
EL Αφαιρέστε το πώμα.
HR Uklonite čep.
BG Махнете тапата.
SL Odstranite zamašek.
TR Tıpayı çıkarın.

4

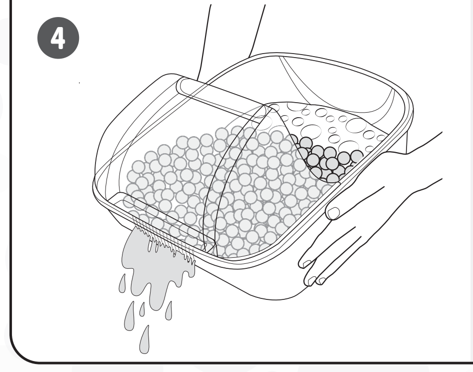

EN Pour excess water out.
FR Vider l'excédent d'eau.
ES Vierte el exceso de agua.
DE Überschüssiges Wasser abgießen.
NL Giet overtollig water uit het bad.
IT Elimina l'acqua in eccesso.
PT Retire o excesso de água.
RU Слейте лишнюю воду.
PL Wylej nadmiar wody.
CZ Vylijte přebytečnou vodu.
SK Vylejte prebytočnú vodu.
HU Öntse ki a felesleges vizet.
RO Scurgeţi excesul de apă.
EL Αφαιρέστε την περίσσεια νερού.
HR Uklonite višak vode.
BG Излейте излишната вода.
SL Odvečno vodo izlijte ven.
TR Fazla suyu boşaltın.

EN CAUTION: DO NOT SUBMERGE. FR MISE EN GARDE : NE PAS SUBMERGER. ES PRECAUCIÓN: NO SUMERGIR. DE VORSICHT: VERMEIDEN SIE ÜBERSCHWEMMUNGEN. NL VOORZICHTIG: NIET ONDERDOMPELEN. IT ATTENZIONE: NON IMMERGERE NELL'ACQUA. PT CUIDADO: NÃO SUBMERJA. RU ОСТОРОЖНО: НЕ ПОГРУЖАТЬ. PL UWAGA: NIE ZANURZAĆ W WODZIE. CZ POZOR: NEPONOŘUJTE NÁDOBU DO VODY. SK VAROVANIE: NEPONÁRAJTE! HU VIGYÁZAT: A VÍZ ALÁ MERÜLNI TILOS. RO ATENŢIE: NU SCUFUNDAŢI. EL ΠΡΟΣΟΧΗ: ΜΗΝ ΤΟ ΒΥΘΙΖΕΤΕ ΣΕ ΝΕΡΟ. HR UPOZORENJE: NE POTAPATI. BG ПРЕДУПРЕЖДЕНИЕ: НЕ ПОТАПЯЙТЕ ВЪВ ВОДА. SL POZOR: NE POTAPLJAJTE. TR DİKKAT: SUYA BATIRMAYIN.

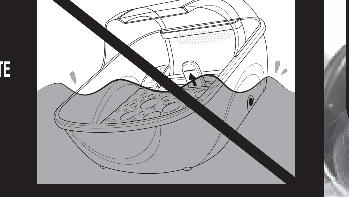

PLAY · UTILISATION · JUEGO · VERWENDUNG · SPELEN · COME GIOCARE · BRINCADEIRA ИГРАЗАБАВА · POUŽITÍ · HRA · JÁTÉK · JUCAŢI-VĂ · ΠΑΙΞΤΕ · IGRA · ИГРАЙТЕ · IGRA · OYNAMA

1

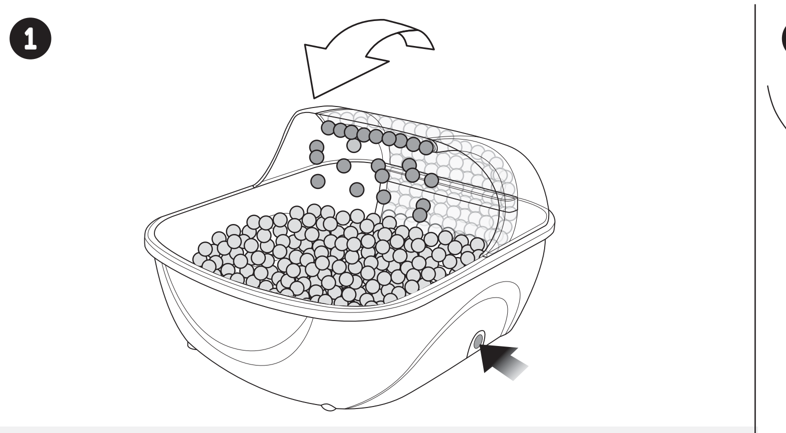

EN Press the power button once to begin the waterfall action.
FR Appuyer une fois sur le bouton d'alimentation pour lancer les remous.
ES Presiona el botón de encendido una vez para iniciar la acción de cascada.
DE Den Ein-/Aus-Knopf einmal drücken, um den Wasserfall zu starten.
NL Druk één keer op de power-knop om met de waterval te beginnen.
IT Premi una volta il pulsante di alimentazione per avviare il flusso d'acqua a cascata.
PT Pressione o botão liga/desliga uma vez para iniciar o efeito de cascata.
RU Нажмите на кнопку питания один раз, чтобы активировать водопад.
PL Naciśnij przycisk zasilania jeden raz, aby uruchomić wodospad.
CZ Stisknutím vypínače spustíte kuličkový vodopád.
SK Jedným stlačením tlačidla napájania spustite funkciu vodopádu.
HU A vízesés elindításához nyomd meg egyszer a bekapcsológombot.
RO Apăsaţi butonul de alimentare o dată pentru a începe acţiunea cascadă.
EL Πατήστε το κουμπί λειτουργίας μία φορά για να ξεκινήσετε τη λειτουργία καταρράκτη.
HR Jednom pritisnite tipku za uključivanje kako biste aktivirali vodopad.
BG Натиснете веднъж бутона за захранването, за да активирате водопада от топчета.
SL Enkrat pritisnite gumb za vklop/izklop, da začne slap delovati.
TR Şelale işlevini başlatmak için güç düğmesine bir kez basın.

2

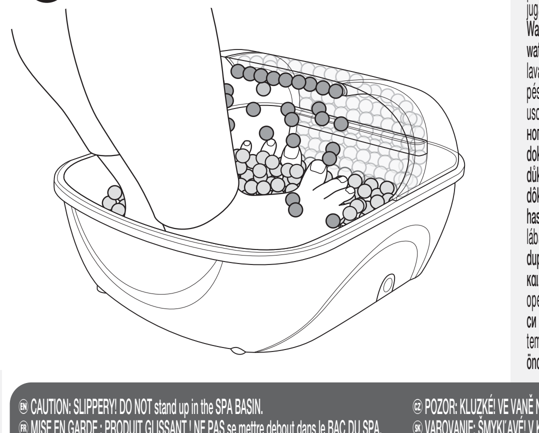

EN Wash feet thoroughly with soap and water before use. FR Bien se laver les pieds avec de l'eau et du savon avant utilisation. ES Lávate bien los pies con agua y jabón antes de jugar. DE Füße vor Gebrauch gründlich mit milder Seife und Wasser waschen. NL Was je voeten grondig met zeep en water voor je het voetenbad gebruikt. IT Prima dell'utilizzo, lava accuratamente i piedi con acqua e sapone. PT Lave os pés cuidadosamente com sabão e água abundante antes do uso. RU Перед использованием необходимо вымыть ноги с мылом. PL Przed rozpoczęciem zabawy należy dokładnie umyć stopy mydłem i wodą. CZ Před použitím si důkladně omyjte nohy mýdlem a vodou. SK Pred použitím si dôkladne umyte chodidlá jemným mydlom a vodou. HU A használat előtt szappanos vízzel alaposan meg kell mosni a lábakat. RO Spălaţi picioarele foarte bine cu săpun şi apă după utilizare. EL Πλένετε τα πόδια σχολαστικά με σαπούνι και νερό πριν από τη χρήση. HR Prije upotrebe noge temeljito operite sapunom i vodom. BG Измивайте щателно краката си със сапун и вода преди употреба. SL Pred uporabo si temeljito umijte stopala z milom in vodo. TR Kullanımdan önce ayaklarınızı sabun ve suyla iyice yıkayın.

EN CAUTION: SLIPPERY! DO NOT stand up in the SPA BASIN.
FR MISE EN GARDE : PRODUIT GLISSANT ! NE PAS se mettre debout dans le BAC DU SPA.
ES PRECAUCIÓN: ¡RESBALADIZO! NO te pongas de pie en la BAÑERA DEL SPA.
DE VORSICHT: RUTSCHGEFAHR! Stehen Sie NICHT in der SPA-WANNE auf.
NL VOORZICHTIG: GLAD! Ga NIET rechtop staan in het VOETENBAD.
IT ATTENZIONE: SUPERFICIE SCIVOLOSA! NON alzarti in piedi nella VASCHETTA SPA.
PT CUIDADO: ESCORREGADIO! NÃO fique em pé no RECIPIENTE DA HIDRO PARA OS PÉS.
RU ОСТОРОЖНО: СКОЛЬЗКАЯ ПОВЕРХНОСТЬ! НЕ вставайте в СПА-ВАННОЧКЕ.
PL UWAGA: ŚLISKIE! NIE stawaj w MISIE SPA.
CZ POZOR: KLUZKÉ! VE VANĚ NESTŮJTE.
SK VAROVANIE: ŠMYKĽAVÉ! V KÚPEĽNEJ MISKE NEVSTÁVAJTE.
HU VIGYÁZAT: CSÚSZÓS! NE állj fel a SPAMEDENCÉBEN.
RO ATENŢIE: ALUNECOS! NU staţi în picioare în BAZINUL SPA.
EL ΠΡΟΣΟΧΗ: ΟΛΙΣΘΗΡΗ ΕΠΙΦΑΝΕΙΑ! ΜΗΝ στέκεστε όρθιοι στη ΛΕΚΑΝΗ ΣΠΑ.
HR OPREZ: SKLISKO! NEMOJTE ustajati dok ste u POSUDI ZA WELLNESS.
BG ПРЕДУПРЕЖДЕНИЕ: ХЛЪЗГАВО! НЕ се изправяйте, докато сте в СПА ВАНАТА.
SL POZOR: SPOLZKO! NE stojte v BAZENČKU ZA RAZVAJANJE.
TR DİKKAT: KAYGANDIR! SPA KÜVETİNDE ayağa KALKMAYIN.

3

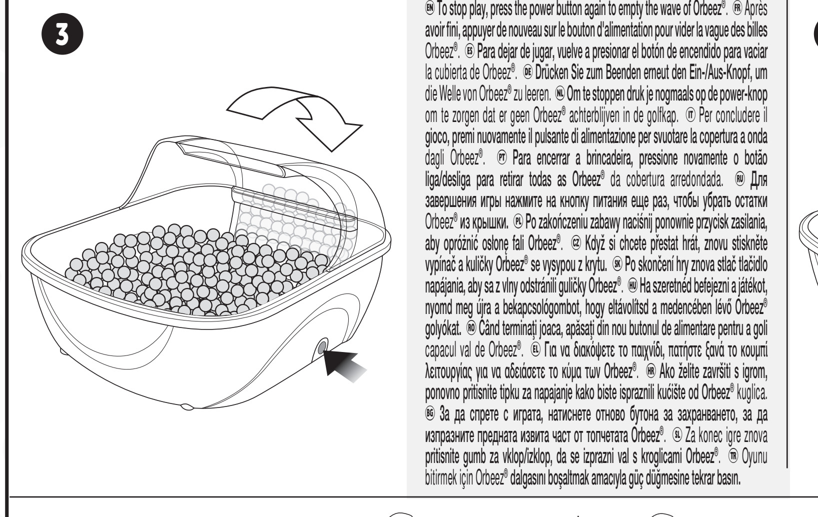

EN To stop play, press the power button again to empty the wave of Orbeez®. FR Après avoir fini, appuyer de nouveau sur le bouton d'alimentation pour vider la vague des billes Orbeez®. ES Para dejar de jugar, vuelve a presionar el botón de encendido para vaciar la cubierta de Orbeez®. DE Drücken Sie zum Beenden erneut den Ein-/Aus-Knopf, um [illegible]

4

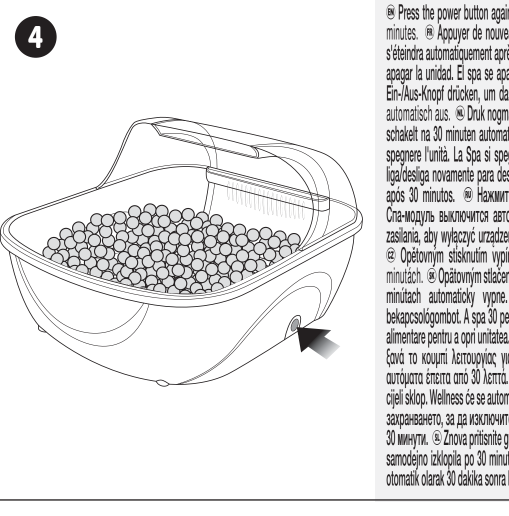

EN Press the power button again to turn the unit off. The spa will automatically shut off after 30 minutes. FR Appuyer de nouveau sur le bouton d'alimentation pour éteindre l'appareil. Le spa s'éteindra automatiquement après 30 minutes. ES Vuelve a presionar el botón de encendido para apagar la unidad. El spa se apagará automáticamente después de 30 minutos. DE Erneut den Ein-/Aus-Knopf drücken, um das Gerät auszuschalten. Das Spa schaltet sich nach 30 Minuten [illegible]

5

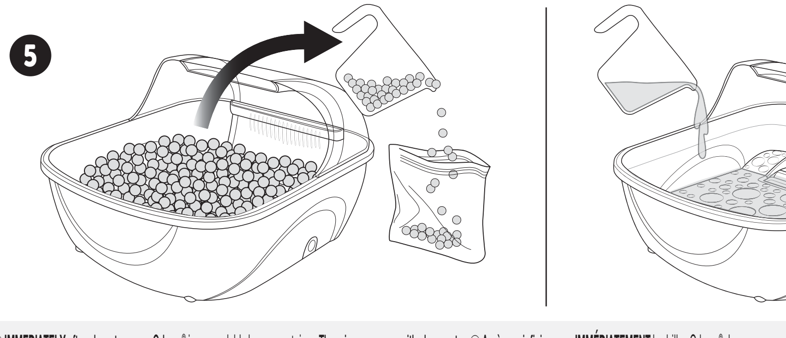

EN **IMMEDIATELY** after play, store your Orbeez® in a resealable bag or container. Then rinse your spa with clean water. [illegible] claire. ES **INMEDIATAMENTE** [illegible] oder Behälter aufbewahren. Anschließend das Spabecken mit sauberem Wasser ausspülen. NL Doe je Orbeez® **METEEN** na gebruik in een hersluitbare zak of container. Spoel daarna je spa af met schoon water. IT **APPENA** finito di giocare, riponi gli Orbeez® in un sacchetto richiudibile o in un contenitore. Quindi sciacqua la spa con acqua pulita. PT **IMEDIATAMENTE** após a brincadeira, guarde suas Orbeez® em uma embalagem plástica com fecho ou recipiente. **Em seguida, lave o spa com** água limpa. RU **СРАЗУ** после игры поместите Orbeez® в герметизируемый пакет или контейнер. Затем промойте спа-модуль чистой водой. PL **NATYCHMIAST** po zakończeniu użytkowania włóż kuleczki Orbeez® do zamykanego worka lub pojemnika. Następnie przepłucz urządzenie do SPA czystą wodą. CZ **IHNED** po použití uložte kuličky Orbeez® do uzavíratelného sáčku či nádoby. Poté vypláchněte lázně čistou vodou. SK **OKAMŽITE** po hre uložte semienka Orbeez® do uzatváratelného vrecka alebo nádoby. Potom kúpeľ opláchnite čistou vodou. HU Az Orbeez® golyókat a játék után **AZONNAL** visszazárható zacskóba vagy tárolóba kell helyezni. Ezután tiszta vízzel ki kell öblíteni a spát. RO **IMEDIAT** după joacă, depozitaţi Orbeez® într-o pungă sau un recipient resigilabil. Apoi clătiţi unitatea spa cu apă curată. EL **ΑΜΕΣΩΣ** μετά το παιχνίδι, φυλάξτε τα Orbeez® σε ένα επανασφραγιζόμενο σακουλάκι ή δοχείο. Στη συνέχεια, ξεπλύνετε το σπα με καθαρό νερό. HR **ODMAH** nakon igre, odložite Orbeez® kuglice u vrećicu ili spremnik sa zatvaračem.Tada isperite wellness čistom vodom. BG **ВЕДНАГА** след игра съхранявайте топчетата Orbeez® в затваряща се найлонова торбичка или в съд, който се затваря. След което изплакнете спа устройството с чиста вода. SL **TAKOJ** po igri shranite kroglice Orbeez® v vrečko ali posodo z možnostjo ponovne zatesnitve. Enoto za razvajanje nato sperite z vodo. TR Oynadıktan **HEMEN** sonra, Orbeez® tohumlarınızı ağzı kapatılabilir bir torbada veya bir kapta saklayın. Ardından spa'nızı temiz suyla durulayın.

6

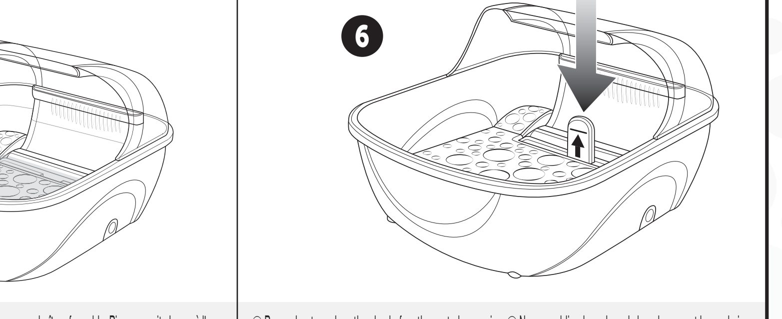

EN Remember to replace the plug before the next play session. [illegible] dem nächsten Fußbad wieder einzusetzen. NL Vergeet niet om de stop er weer in te stoppen voor je volgende gebruik. IT Ricorda di riposizionare il tappo prima della sessione di gioco successiva. PT Lembre-se de encaixar novamente o controlador de fluxo antes da próxima sessão relaxante. RU Не забудьте вставить пробку обратно перед следующей спа-процедурой. PL Pamiętaj, aby przed kolejnym zabiegiem założyć korek. CZ Před dalším použitím nezapomeňte vložit špunt do otvoru. SK Pred ďalšou hrou nezabudnite vsunúť poistku do otvoru. HU A következő játék előtt ne felejtsd el visszatenni a dugót. RO Nu uitaţi să puneţi la loc capacul înainte de următoarea sesiune de joacă. EL Μην ξεχάσετε να επανατοποθετείτε το πώμα πριν από την επόμενη φορά που θα παίξετε. HR Ne zaboravite zamijeniti čep prije sljedeće igre. BG Не забравяйте да поставите тапата отново преди следващата игра. SL Ne pozabite ponovno namestiti zamaška pred naslednjo igro. TR Bir sonraki oyun zamanından önce tıpayı yeniden takmayı unutmayın.