REMIX DRUMS II User Manual

FRONT

420 x 297 mm

iDance HK
iDance International Ltd.
Unit I, 6/F., MG Tower,
133 Hoi Bun Road,
Kwun Tong, Kowloon
Hong Kong

iDance Germany
RBM Trading GmbH
Beckedorfer Str 13
21218 Seevetal
Germany

iDance UK
iDance International UK Ltd.
85 Great Portland Street
London W1W 7LT
United Kingdom

Copyrights 2021 iDance International Limited - All Rights Reserved

www.idanceintl.com

REMIX-DRUM II

• PORTABLE DIGITAL HAND PERCUSSION STATION WITH 4 PADS • STATION DE PERCUSSION NUMÉRIQUE PORTABLE AVEC 4 PADS • TRAGBARE DIGITALE HAND-PERCUSSION-STATION MIT 4 PADS • DRAAGBAAR DIGITAAL HANDPERCUSSIONSTATION MET 4 PADS • ESTACIÓN DE PERCUSIÓN DE MANOS DIGITAL PORTÁTIL CON 4 PADS • STAZIONE DI PERCUSSIONE DIGITALE PORTATILE A MANO CON 4 PASTIGLIE • ESTAÇÃO DE PERCUSSÃO PORTÁTIL DIGITAL DE MÃOS COM 4 PADS • BORTEBARE DIGITAL HÅND PERCUSSIONSTATION MED 4 PADER

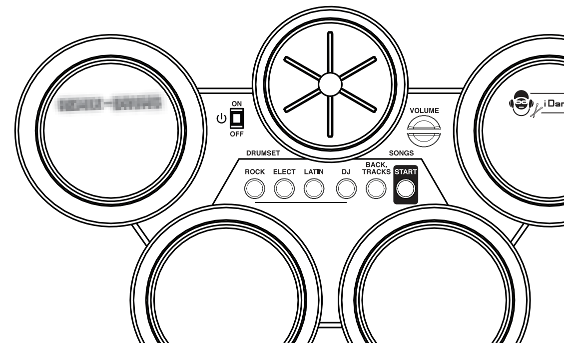

- User Manual
- Mode d'emploi
- Gebruikshandleiding
- Bedienungsanleitung
- Manual del usuario
- Manuale dell'utente
- Manual do utilizador
- Brugsanvisning

ENGLISH • FRANÇAIS • DEUTSCH • NEDERLANDS • ESPAÑOL • ITALIANO • PORTUGUESE • DANISH

What is included in the Box	Inclus dans la boîte	Im Lieferumfang enthalten	Bevat in de doos	Incluye en la caja	Include nella confezione	Inclui na caixa	Inkluderer i kassen
1 x REMIX DRUMS2 1 x Instruction Manual	1 x REMIX DRUMS2 1 x Manuel de l'Utilisateur	1 x REMIX DRUMS2 1 x Benutzerhandbuch	1 x REMIX DRUMS2 1 x Handleiding	1 x REMIX DRUMS2 1 x Manual de Usuario	1 x REMIX DRUMS2 1 x Manuale d'uso	1 x REMIX DRUMS2 1 x Manual do usuário	1 x REMIX DRUMS2 1 x Brugermanual

Thanks for your Purchase of iDance REMIX DRUMS 2, Please read the manual with attention before use	Merci de l'achat de votre iDance REMIX DRUMS 2, bien lire ce manuel avant son utilisation	Hartelijk bedankt voor het aanschaffen van de iDance REMIX DRUMS 2, lees de handleiding a.u.b. zorgvuldig door vóór ingebruikname	Vielen Dank, dass Sie sich für iDance REMIX DRUMS 2 entschieden haben. Bitte lesen Sie die Bedienungsanleitung vor der Verwendung aufmerksam durch.
Gracias por comprar el iDance REMIX DRUMS 2. Lea	Grazie per aver acquistato iDance REMIX DRUMS 2, leggere	Obrigado por ter adquirido a iDance REMIX DRUMS 2. Leia	Tak fordi du valgte at købe denne iDance REMIX DRUMS 2.

WARNING • AVERTISSEMENT • WAARSCHUWING • WARNUNG • ADVERTENCIA • ATTENZIONE • AVISO • ADVARSEL

NOTES / Remarque / Nota / ANMERKUNGEN / Notas / NOTE / NOTAS / NOTER:

IMPORTANT SAFETY INSTRUCTIONS • INSTRUCTIONS IMPORTANTE DE SECURITE • BELANGRIJKE VEILIGHEID INSTRUCTIES • WICHTIGE SICHERHEITSHINWEISE • INSTRUCCIONES DE SEGURIDAD IMPORTANTES • IMPORTANTI ISTRUZIONI DI SICUREZZA • INSTRUÇÕES DE SEGURANÇA IMPORTANTES • VIGTIGE SIKKERHEDSINSTRUKTIONER

ENGLISH • FRANÇAIS • DEUTSCH • NEDERLANDS • ESPAÑOL • ITALIANO • PORTUGUESE • DANISH

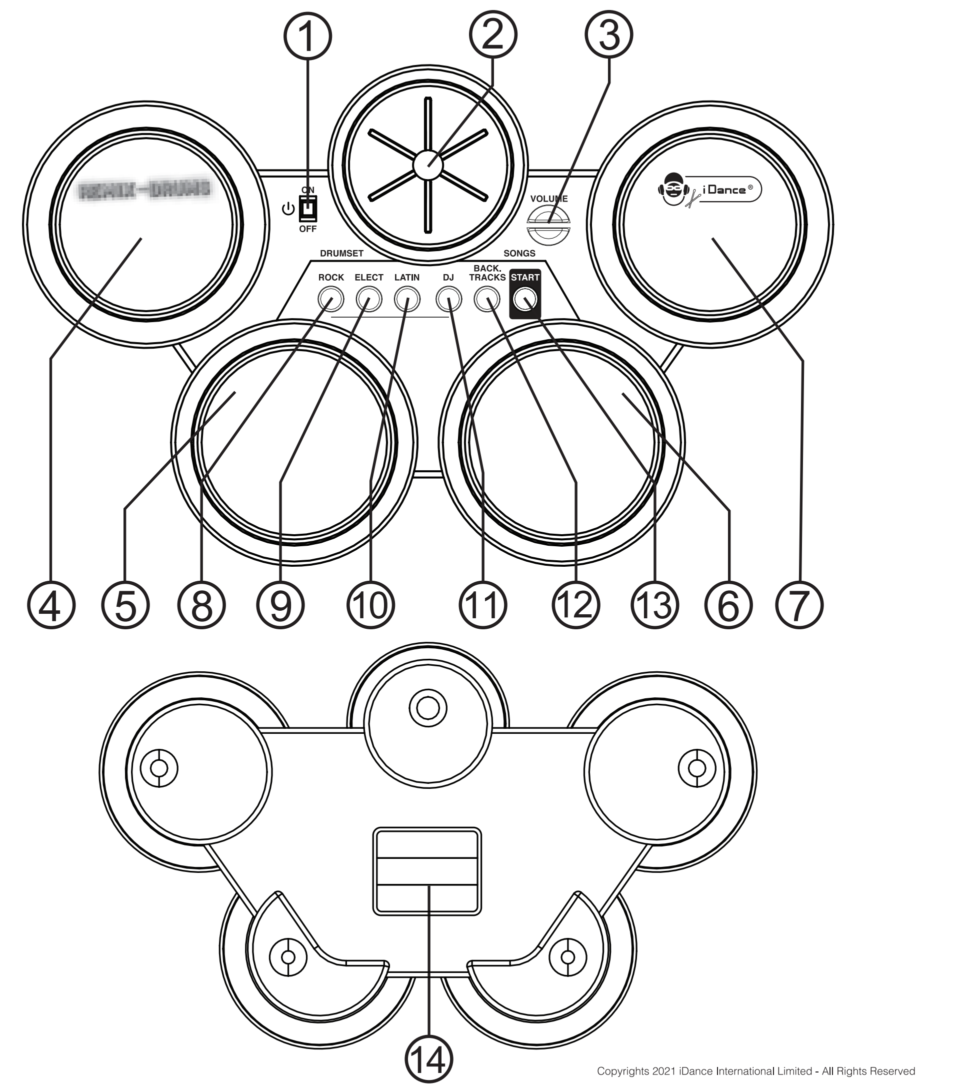

Copyrights 2021 iDance International Limited - All Rights Reserved

BACK

420 x 297 mm

	English	French	German	Dutch	Spanish	Italian	Portuguese	Danish
	Configuration Panel	**Interface utilisateur**	**Benutzeroberfläche**	**Gebruikersomgeving**	**Interfaz de usuario**	**manuale di istruzioni**	**Interface de usuário**	**brugergrænseflade**
1	ON/OFF Button	Bouton Marche/Arrêt	EIN/AUS-Taste	AAN-/UIT-knop	Botón ON/OFF	Pulsante di accensione/spegnimento	Botão ON/OFF	Tænd/slukkontakt
2	Speaker with strong bass	Haut-parleur avec des basses puissantes	Lautsprecher mit starkem Bass	Luidspreker met sterke bas	Altavoz con graves fuertes	Altoparlante con bassi potenti	Alto-falante com graves fortes	Højttaler med stærk bas
3	Volume Control buttons	Boutons de contrôle du volume	Lautstärkeregler	Volumeknoppen	Pulsanti di controllo del volume	Botones de control de volumen	Botões de controle de volume	Lydstyrkeknapper
4,5,6,7	Hands percussion pads	Pads de percussion mains	Hände Percussion Pads	Hands percussie-pads	Almohadillas de percusión de manos	Pad per percussioni mani	Almofadas de percussão para mãos	Hænder percussion pads
	Select your drum kit sounds	**Sélectionnez les sons de votre kit de batterie**	**Wählen Sie Ihre Drum-Kit-Sounds**	**Selecteer de geluiden van je drumkit**	**Selecciona tus sonidos de batería**	**Seleziona i suoni del tuo drum kit**	**Selecione os sons do seu kit de bateria**	**Vælg dine trommesætlyde**
8,9,10,11	What is a SOUNDBANK ?	Qu'est-ce qu'une SOUNDBANK?	Was ist eine SOUNDBANK?	Wat is een SOUNDBANK?	¿Qué es un SOUNDBANK?	Che cos'è una SOUNDBANK?	O que é um SOUNDBANK?	Hvad er en SOUNDBANK?
8,9,10,11	the Soundbank contains 1 different sound for each pad	la banque de sons contient 1 son différent pour chaque pad	Die Soundbank enthält 1 unterschiedlichen Sound für jedes Pad	de Soundbank bevat 1 verschillend geluid voor elke pad	Soundbank contiene 1 sonido diferente para cada pad	Soundbank contiene 1 sonido diferente para cada pad	o Soundbank contém 1 som diferente para cada bloco	Soundbank indeholder 1 forskellig lyd for hver pude
8,9,10,11	4 different sound banks: Press for access to 3 sets of drumset	4 banques de sons: appuyez pour accéder à 3 ensembles de batterie pour chaque banque	4 Soundbanks: Drücken Sie diese Taste, um auf 3 Drumsets für jede Bank zuzugreifen	4 geluidsbanken: druk hierop voor toegang tot 3 sets drumstellen voor elke bank	4 bancos de sonido: presione para acceder a 3 juegos de batería para cada banco	4 banchi sonori: premere per accedere a 3 set di batteria per ciascun banco	4 bancos de som: Pressione para acessar 3 conjuntos de bateria para cada banco	4 lydbanker: Tryk for at få adgang til 3 sæt trommesæt for hver bank
8	ROCK	ROCK	ROCK	ROCK	ROCK	ROCK	ROCK	ROCK
9	ELECTRO	ELECTRO	ELECTRO	ELECTRO	ELECTRO	ELECTRO	ELECTRO	ELECTRO
10	CONGAS	CONGAS	CONGAS	CONGAS	CONGAS	CONGAS	CONGAS	CONGAS
11	EFFECTS	EFFECTS	EFFECTS	EFFECTS	EFFECTS	EFFECTS	EFFECTS	EFFECTS
13	Press to Start the BACKING TRACKS	Appuyez pour démarrer les BACKING TRACKS	Drücken Sie, um die zu starten BACKING TRACKS	Druk op om de te starten BACKING TRACKS	Presione para iniciar el BACKING TRACKS	Premere per avviare il BACKING TRACKS	Pressione para iniciar o BACKING TRACKS	Tryk på for at starte BACKING TRACKS
13	BACKING TRACKS	BACKING TRACKS	BACKING TRACKS	BACKING TRACKS	BACKING TRACKS	BACKING TRACKS	BACKING TRACKS	BACKING TRACKS
13	Audio loops with Real Musicians	Boucles audio avec de vrais musiciens	Audio-Loops mit echten Musikern	Audioloops met echte muzikanten	Bucles de audio con músicas reales(feminine)	Loop audio con musicisti reali	Loops de áudio com músicos reais	Lydsløjfer med ægte musikere
13	12x BACKING TRACKS are avaible to play along with your drum set	12x BACKING TRACKS sont disponibles pour jouer avec votre batterie	12x BACKING TRACKS stehen zum Spielen mit Ihrem Schlagzeug zur Verfügung	12x BACKING TRACKS zijn beschikbaar om mee te spelen met uw drumstel	12x BACKING TRACKS están disponibles para tocar junto con su batería	12x BACKING TRACKS sono disponibili per suonare insieme alla batteria	12x BACKING TRACKS estão disponíveis para tocar junto com sua bateria	12x BACKING TRACKS er tilgængelige til at spille sammen med dit trommesæt
12	Press to play the next BACKING TRACK	Appuyez pour lire le prochain BACKING TRACK	Drücken Sie, um den nächsten abzuspielen BACKING TRACK	Druk op om de volgende af te spelen BACKING TRACK	Presione para reproducir el siguiente BACKING TRACK	Premere per riprodurre il prossimo BACKING TRACK	Pressione para reproduzir a próxima BACKING TRACK	Tryk for at afspille det næste BACKING TRACK
12	Double press quick to play the previous BACKING TRACK	Appuyez deux fois rapidement pour lire le précédent BACKING TRACK	Drücken Sie zweimal schnell, um den vorherigen abzuspielen BACKING TRACK	Dubbelklik snel om de vorige af te spelen BACKING TRACK	Doble pulsación rápida para reproducir el anterior BACKING TRACK	Premi due volte rapidamente per riprodurre il precedente BACKING TRACK	Pressione duas vezes rapidamente para reproduzir o anterior BACKING TRACK	Dobbelttryk hurtigt for at afspille det forrige BACKING TRACK
	Hold to play the metronome	**Maintenez pour jouer le métronome**	**Halten Sie gedrückt, um das Metronom zu spielen**	**Houd ingedrukt om de metronoom te spelen**	**Mantenga presionado para tocar el metrónomo**	**Tieni premuto per suonare il metronomo**	**Segure para reproduzir o metrônomo**	**Hold for at spille metronomen**
3	Press to decrease the volume of the sound module	Appuyez pour diminuer le volume du module de son	Drücken Sie, um die Lautstärke des Soundmoduls zu verringern	Druk op om het volume van de geluidsmodule te verlagen	Presione para disminuir el volumen del módulo de sonido	Premere per ridurre il volume del modulo audio	Pressione para diminuir o volume do módulo de som	Tryk på for at sænke lydmodulets lydstyrke
3	Press to increase the volume of the sound module	Appuyez pour augmenter le volume du module de son	Drücken Sie, um die Lautstärke des Soundmoduls zu erhöhen	Druk op om het volume van de geluidsmodule te verhogen	Presione para subir el volumen del módulo de sonido.	Premere per aumentare il volume del modulo audio	Pressione para aumentar o volume do módulo de som	Tryk for at øge lydmodulets lydstyrke
	Advanced Functions when BACKING TRACKS/Metronome Playing	**Fonctions avancées lors de la lecture de BACKING TRACKS / métronome**	**Erweiterte Funktionen beim Spielen von BACKING TRACKS / Metronomen**	**Geavanceerde functies bij het spelen van BACKING TRACKS / metronoom**	**Funciones avanzadas cuando BACKING TRACKS / Metronome Playing**	**Funzioni avanzate durante la riproduzione di BACKING TRACKS / metronomo**	**Funções avançadas ao reproduzir BACKING TRACKS / metrônomo**	**Avancerede funktioner, når BACKING TRACKS / Metronome afspilning**
3	hold to decrease key pitch/tempo of the metronome/ BACKING TRACKS	maintenez pour diminuer la hauteur tonale / le tempo du métronome /BACKING TRACKS	gedrückt halten, um die Tonhöhe / das Tempo des Metronoms zu verringern /BACKING TRACKS	ingedrukt houden om de toonhoogte / het tempo van de metronoom te verlagen /BACKING TRACKS	manténgalo presionado para disminuir el tono clave / tempo del metrónomo /BACKING TRACKS	tieni premuto per diminuire il pitch / tempo dei tasti del metronomo /BACKING TRACKS	segure para diminuir o tom / andamento das teclas do metrônomo /BACKING TRACKS	hold nede for at mindske metronomens nøgeltælling / tempo /BACKING TRACKS
3	hold to increase key pitch/tempo of the metronome/ BACKING TRACKS	maintenez enfoncé pour augmenter la hauteur tonale / le tempo du métronome / BACKING TRACKS	gedrückt halten, um die Tonhöhe / das Tempo des Metronoms zu erhöhen / BACKING TRACKS	ingedrukt houden om de toonhoogte / het tempo van de metronoom te verhogen / BACKING TRACKS	mantenga presionado para aumentar el tono clave / tempo del metrónomo / BACKING TRACKS	tieni premuto per aumentare la tonalità / il tempo del metronomo / BACKING TRACKS	segure para aumentar a afinação / andamento do metrônomo / BACKING TRACKS	hold for at øge metronomens nøgeltælling / tempo / BACKING TRACKS
13	**Hold the button to reset factory default setting**	**Maintenez le bouton pour réinitialiser les paramètres d'usine par défaut**	**Halten Sie die Taste gedrückt, um die Werkseinstellungen zurückzusetzen**	**Houd de knop ingedrukt om de fabrieksinstellingen te resetten**	**Mantenga presionado el botón para restablecer la configuración predeterminada de fábrica**	**Tenere premuto il pulsante per ripristinare le impostazioni predefinite di fabbrica**	**Mantenha pressionado o botão para redefinir a configuração padrão de fábrica**	**Hold knappen nede for at nulstille fabriksindstillingen**
	Advanced Functions when BACKING TRACKS/Metronome not playing	**Fonctions avancées lorsque BACKING TRACKS / métronome ne joue pas**	**Erweiterte Funktionen, wenn BACKING TRACKS / Metronom nicht abgespielt wird**	**Geavanceerde functies wanneer BACKING TRACKS / metronoom niet speelt**	**Funciones avanzadas cuando BACKING TRACKS / Metronome no se reproduce**	**Funzioni avanzate quando BACKING TRACKS / Metronome non sono in riproduzione**	**Funções avançadas quando o BACKING TRACKS / metrônomo não está sendo reproduzido**	**Avancerede funktioner, når BACKING TRACKS / Metronome ikke spiller**
3	hold to increase key pitch of the drumset	maintenez pour augmenter la hauteur tonale de la batterie	gedrückt halten, um die Tonhöhe des Schlagzeugs zu erhöhen	ingedrukt houden om de toonhoogte van de drumset te verhogen	mantenga presionado para aumentar el tono clave de la batería	tenere premuto per aumentare la tonalità dei tasti della batteria	segure para aumentar o tom das teclas do tambor	hold nede for at øge trommesætets toneangivelse
3	hold to decrease key pitch of the drumset	maintenez pour diminuer la hauteur tonale de la batterie	gedrückt halten, um die Tonhöhe des Schlagzeugs zu verringern	ingedrukt houden om de toonhoogte van de drumset te verlagen	mantenga presionado para disminuir el tono clave de la batería	tieni premuto per diminuire la tonalità dei tasti della batteria	segure para diminuir o tom das teclas do tambor	hold nede for at reducere trommesætets toneangivelse
	iDance is a registered trademark in Europe and other countries	**iDance est une marque déposée en Europe et dans d'autres pays**	**iDance ist eine eingetragene Marke in Europa und anderen Ländern**	**iDance is een geregistreerd handelsmerk in Europa en andere landen**	**iDance es una marca registrada en Europa y otros países**	**iDance è un marchio registrato in Europa e in altri Paesi**	**iDance é uma marca registrada na Europa e em outros países**	**iDance er et registreret varemærke i Europa og andre lande**
	all other product or company names are trademarks or registered trademarks of their respective owners.	**tous les autres noms de produits ou de sociétés sont des marques commerciales ou des marques déposées de leurs propriétaires respectifs.**	**Alle anderen Produkt- oder Firmennamen sind Marken oder eingetragene Marken ihrer jeweiligen Eigentümer.**	**alle andere product- of bedrijfsnamen zijn handelsmerken of geregistreerde handelsmerken van hun respectievelijke eigenaren.**	**todos los demás productos o nombres de compañías son marcas comerciales o marcas comerciales registradas de sus respectivos propietarios.**	**tutti gli altri nomi di prodotti o società sono marchi o marchi registrati dei rispettivi proprietari.**	**todos os outros nomes de produtos ou empresas são marcas comerciais ou marcas registradas de seus respectivos proprietários.**	**alle andre produkt- eller firmanavne er varemærker eller registrerede varemærker tilhørende deres respektive ejere.**
	Copyrights iDance International Limited, all rights reserved	**Copyrights iDance InternationalLimited, tous droits réservés**	**Urheberrechte iDance International Limited, alle Rechte vorbehalten**	**Copyrights iDance International Limited, alle rechten voorbehouden**	**Derechos de autor iDance International Limited, todos los derechos reservados**	**Copyright iDance International Limited, tutti i diritti riservati**	**Direitos autorais iDance International Limited, todos os direitos reservados**	**Ophavsret iDance International Limited, alle rettigheder forbeholdt**

Copyrights 2021 iDance International Limited - All Rights Reserved