PROXTAR

LEAF BLOWER BL-S6L



INHOUDSOPGAVE

INLEIDING	3
VEILIGHEID VAN DE WERKOMGEVING & ELEKTRISCHE VEILIGHEID	4-5
PERSOONLIJKE VEILIGHEID	6
GEBRUIK EN ONDERHOUD VAN ELEKTRISCH GEREEDSCHAP /ACCU	7-9
VEILIGHEIDSAANWIJZINGEN VOOR BLADBLAZERS	10-11
ELEKTRISCHE VEILIGHEID	12
VEILIGHEID ACCULADER	13
VEILIGHEID ACCU	14-16
ALGEMENE VEILIGHEIDSWAARSCHUWINGEN	17-19
ONDERDELEN	20
INSTALLEREN	21-22
STANDEN	23
TIPS/WAARSCHUWINGEN	24-25
INSTALLEREN VAN DE ACCU	26-27
OPLADEN VAN DE ACCU	28
TIPS/WAARSCHUWINGEN	29-30
SPECIFICATIES	31
RECYCLING & CONTACTGEGEVENS	32
CONFORMITEITS VERKLARING	33

INLEIDING

We waarderen dat u voor Proxtar heeft gekozen. Onze producten worden met grote zorg ontworpen om te voldoen aan de hoogste kwaliteitsnormen en de specifieke behoeften van onze klanten. Dit resulteert in betrouwbare producten die zelfs onder zware omstandigheden hun kwaliteit behouden.

Proxtar biedt u niet alleen hoogwaardige producten, maar ook uitmuntende service. Ons team staat klaar om u advies en instructies te geven.

Voor uw veiligheid en om optimaal gebruik te maken van uw Proxtar-product, raden wij sterk aan deze handleiding aandachtig door te nemen voordat u begint. Het negeren van de adviezen en waarschuwingen kan leiden tot schade aan het product of ernstig letsel.

- Lees deze handleiding zorgvuldig door voor gebruik.
- Bewaar de handleiding op een veilige plaats voor toekomstige referentie.
- De informatie in deze handleiding bevat essentiële aanwijzingen om ernstig letsel of ongevallen te voorkomen.

Uitleg symbolen in deze handleiding of product


Lees de handleiding aandachtig door


Draag een stofmasker



Gegarandeerd geluidsvermogen niveau LWA = 100 dB(A)


Dit apparaat voldoet aan de geldende Europese richtlijnen


Deze waarschuwing toont een gevaar


Klasse II apparaat. Dubbel geïsoleerd Een geaarde stekker is niet nodig


Plaats geen elektrische producten bij het huishoudelijk afval (recycle indien mogelijk


Gevaar voor elektrische schok

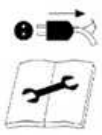
Altijd de machine uitschakelen en de accu verwijderen, voordat u onderhoud pleegt of het apparaat schoonmaakt


Draag een veiligheidsbril


Houd omstanders/dieren uit de buurt.Tijdens gebruik kunnen er objecten rondvliegen.


Draag gehoorbescherming


Gebruik het elektrisch gereedschap niet in regen


Draag veiligheidshandschoenen

VEILIGHEID VAN DE WERKOMGEVING & ELEKTRISCHE VEILIGHEID

ALGEMENE VEILIGHEIDSVOORSCHRIFTEN VOOR ELEKTRISCH GEREEDSCHAP

LET OP! Lees alle veiligheidsinstructies en waarschuwingen zorgvuldig door. Het negeren van deze aanwijzingen kan leiden tot gevaarlijke situaties zoals elektrische schokken, brand of ernstig letsel.

Zorg ervoor dat u deze veiligheidsvoorschriften en instructies goed bewaart, zodat u deze later opnieuw kunt raadplegen indien nodig.
Wanneer in deze waarschuwingen wordt gesproken over ‘elektrisch gereedschap’, wordt daarmee uw apparaat bedoeld dat werkt op netstroom (met snoer) of met een accu (draadloos).

1) Veiligheid op de werkplek

a) Zorg ervoor dat uw werkplek altijd netjes en goed verlicht is. Ongelukken gebeuren sneller in een rommelige of slecht verlichte omgeving.

b) Gebruik elektrisch gereedschap nooit in een omgeving waar explosiegevaar bestaat, zoals in de buurt van brandbare vloeistoffen, gassen of stof. Vonken van het gereedschap kunnen deze stoffen namelijk doen ontbranden.

c) Zorg dat kinderen en omstanders op veilige afstand blijven wanneer u met het elektrische gereedschap werkt. Afleiding kan ertoe leiden dat u de controle over het gereedschap verliest.

VEILIGHEID VAN DE WERKOMGEVING & ELEKTRISCHE VEILIGHEID

2) Elektrische veiligheid

a) De stekker van het elektrische gereedschap moet goed passen in het stopcontact. Pas de stekker nooit aan en gebruik geen adapters bij geaard elektrisch gereedschap. Originele stekkers in combinatie met passende stopcontacten verkleinen het risico op een elektrische schok.

b) Vermijd contact met geaarde objecten zoals buizen, radiatoren, fornuizen of koelkasten. Het aanraken van dergelijke oppervlakken vergroot de kans op een elektrische schok.

c) Stel uw elektrisch gereedschap niet bloot aan regen of vochtige omstandigheden. Als er water in het apparaat komt, neemt het risico op een elektrische schok toe.

d) Behandel het netsnoer zorgvuldig. Gebruik het snoer nooit om het apparaat te dragen, te trekken of de stekker uit het stopcontact te halen. Houd het snoer uit de buurt van warmtebronnen, olie, scherpe randen en bewegende delen. Beschadigde of verwarde snoeren verhogen het gevaar op een elektrische schok.

e) Bij gebruik van elektrisch gereedschap buitenshuis dient u een verlengsnoer te kiezen dat geschikt is voor buitengebruik. Dit helpt het risico op elektrische schokken te beperken.

f) Wanneer u in een vochtige omgeving werkt en het gebruik van elektrisch gereedschap onvermijdelijk is, zorg er dan voor dat u altijd een aardlekschakelaar (RCD) gebruikt. Dit biedt extra bescherming tegen elektrische schokken.

PERSOONLIJKE VEILIGHEID

3) Persoonlijke veiligheid

a) Wees alert en geconcentreerd tijdens het gebruik van elektrisch gereedschap. Gebruik het gereedschap niet als u vermoeid bent of onder invloed van alcohol, drugs of medicijnen staat. Een moment van onoplettendheid met elektrisch gereedschap kan leiden tot ernstig letsel.

b) Draag de juiste persoonlijke beschermingsmiddelen. Draag altijd oogbescherming. Afhankelijk van de situatie kan ook een stofmasker, gehoorbescherming, veiligheidsschoenen met antislipzool of een helm noodzakelijk zijn om letsel te voorkomen.

c) Voorkom dat het apparaat per ongeluk wordt ingeschakeld. Controleer altijd of de schakelaar in de uit-stand staat voordat u het apparaat aansluit op het stroomnet of de accu, optilt of verplaatst. Een apparaat dragen met de vinger op de schakelaar kan gevaarlijk zijn.

d) Verwijder altijd sleutels of stelsleutels voordat u het apparaat inschakelt. Gereedschap dat op een draaiend onderdeel blijft zitten, kan verwondingen veroorzaken.

e) Werk altijd vanuit een stabiele houding en zorg voor een goede balans. Zo houdt u betere controle over het apparaat, ook in onverwachte situaties.

f) Draag strakke kleding en vermijd loshangende sieraden. Houd haar, kleding en handschoenen uit de buurt van bewegende onderdelen. Loshangende zaken kunnen door bewegende delen worden gegrepen.

g) Als het apparaat voorzien is van een aansluiting voor stofafzuiging, gebruik deze dan op de juiste manier. Een goed werkend afzuigsysteem verkleint de gezondheidsrisico’s van stof.

h) Denk niet dat u de veiligheidsregels kunt negeren omdat u ervaring heeft met het gereedschap. Ook een moment van overmoed kan in een oogwenk leiden tot ernstig letsel.

GEBRUIK EN ONDERHOUD VAN ELEKTRISCH GEREEDSCHAP/ACCU

4) Gebruik en onderhoud van elektrisch gereedschap

a) Overbelast het apparaat niet. Gebruik altijd het juiste gereedschap dat geschikt is voor de taak. Met het juiste gereedschap werkt u efficiënter en veiliger.

b) Gebruik het apparaat niet als de schakelaar defect is. Elektrisch gereedschap dat niet met de schakelaar kan worden in- of uitgeschakeld, is gevaarlijk en moet direct worden gerepareerd.

c) Haal de stekker uit het stopcontact en/of verwijder de accu voordat u het apparaat instelt, accessoires verwisselt of het opbergt. Dit voorkomt dat het apparaat per ongeluk start.

d) Bewaar ongebruikt gereedschap buiten bereik van kinderen. Laat alleen mensen die bekend zijn met het apparaat en deze veiligheidsinstructies ermee werken. Onervaren gebruikers lopen meer risico op ongelukken en kan gevaarlijk zijn.

e) Houd het gereedschap goed onderhouden. Controleer regelmatig of bewegende delen soepel werken, onderdelen niet beschadigd zijn en of het apparaat goed functioneert. Laat het bij gebreken eerst repareren. Slecht onderhouden gereedschap veroorzaakt vaak ongevallen.

f) Zorg dat snij- en zaaggereedschap schoon en scherp is. Goed onderhouden en scherpe messen of bladen werken beter, raken minder snel vast en zijn eenvoudiger te hanteren.

g) Gebruik het elektrisch gereedschap en de bijbehorende accessoires uitsluitend volgens de aanwijzingen en afgestemd op de werkomgeving en het soort klus. Misbruik van het elektrisch gereedschap kan leiden tot gevaarlijke situaties.

h) Zorg ervoor dat de handgrepen en bedieningsoppervlakken altijd droog, schoon en vrij van olie of vet zijn.

Een gladde greep vermindert uw controle over het gereedschap en kan veilig werken, vooral in onverwachte situaties, in gevaar brengen.

GEBRUIK EN ONDERHOUD VAN ELEKTRISCH GEREEDSCHAP/ACCU

5) Onderhoud

a) Laat onderhoud en reparaties aan uw elektrisch gereedschap uitvoeren door een deskundige monteur die uitsluitend originele of gelijkwaardige vervangende onderdelen gebruikt. Dit zorgt ervoor dat de veiligheid van het apparaat gewaarborgd blijft.

6) Gebruik en verzorging van accu-gereedschap

a) Gebruik uitsluitend de oplader die door de fabrikant is voorgeschreven. Het gebruik van een lader die bedoeld is voor een ander type accu kan brandgevaar opleveren.

b) Gebruik het gereedschap alleen met de accu's die specifiek voor dat model zijn bedoeld. Het gebruik van niet-geschikte accu's kan leiden tot letsel en brandgevaar.

c) Houd accu's die niet in gebruik zijn uit de buurt van metalen voorwerpen zoals sleutels, munten, paperclips, spijkers of schroeven. Deze kunnen een kortsluiting veroorzaken tussen de contacten, wat brand of brandwonden tot gevolg kan hebben.

d) Wanneer een accu beschadigd raakt of overbelast wordt, kan er vloeistof vrijkomen. Vermijd huid- en oogcontact met deze vloeistof. Mocht u er toch mee in aanraking komen, spoel dan direct met veel water. Raadpleeg een arts als de vloeistof in uw ogen komt. De accuvloeistof kan irritatie of brandwonden veroorzaken.

Laat weten als je nog meer tekst wilt laten herschrijven!

e) Gebruik geen accu of gereedschap dat beschadigd is of aangepast werd. Beschadigde of gewijzigde accu's kunnen onverwacht gedrag vertonen, wat kan leiden tot brand, explosie of letselgevaar.

f) Stel accu's of gereedschap nooit bloot aan open vuur of extreem hoge temperaturen. Blootstelling aan temperaturen boven de 130 °C of aan vlammen kan ertoe leiden dat de accu ontploft.

g) Houd u aan alle instructies met betrekking tot het opladen van de accu. Laad accu's of gereedschap niet op buiten het in de handleiding opgegeven temperatuurbereik. Onjuist opladen of opladen bij ongeschikte temperaturen kan de accu beschadigen en het risico op brand vergroten.

GEBRUIK EN ONDERHOUD VAN ELEKTRISCH GEREEDSCHAP/ACCU

7) Service

a) Laat onderhoud en reparaties aan uw gereedschap uitvoeren door een erkende vakman die uitsluitend originele of gelijkwaardige onderdelen gebruikt. Zo blijft de veiligheid van het gereedschap gewaarborgd.

b) Probeer nooit zelf beschadigde accu's te repareren. Reparaties aan accu's mogen alleen worden uitgevoerd door de fabrikant of een erkend servicecentrum.

VEILIGHEIDSAANWIJZINGEN VOOR BLADBLAZERS

1. Veilig gebruik van het apparaat

- Stop nooit uw handen, vingers of andere lichaamsdelen in de luchtinlaat of de blaasbuis. De luchtstroom en bewegende delen kunnen letsel veroorzaken.
- Gebruik de bladblazer nooit om objecten van nabij te verplaatsen. Richt het apparaat niet op losse kleding, bladeren in uw hand, of andere personen/dieren.
- Voer tijdens gebruik geen aanpassingen uit aan de buis, handgreep of instellingen. Schakel het apparaat eerst uit en verwijder de accu.
- Gebruik de bladblazer uitsluitend zoals bedoeld: voor het verplaatsen van bladeren, gras en licht tuinafval. Misbruik (zoals het opjagen van dieren of schoonblazen van kleding) is verboden en gevaarlijk.
- Gebruik het apparaat niet in gesloten ruimtes of in kleine schuren zonder ventilatie. De luchtverplaatsing kan stofwolken en ademhalingsproblemen veroorzaken.
- Controleer het apparaat voor gebruik op beschadigingen. Gebruik is pas toegestaan na reparatie.
- Gebruik het apparaat nooit als u onder invloed bent van alcohol of vermoeid bent. Dit kan gevaarlijke situaties opleveren.
- Alleen gebruiken bij daglicht of goed kunstmatig licht.

2. Lichaamshouding en gedrag

- Houd het apparaat altijd met beide handen vast aan de daarvoor bestemde handgrepen. Zo behoudt u controle over de luchtstroom en vermijdt u terugslag.
- Loop, ren of spring niet tijdens gebruik. Werk gecontroleerd en stap voor stap. Rondslingerende kracht kan leiden tot verlies van evenwicht of letsel.
- Gebruik het apparaat niet boven schouderhoogte. Dit kan leiden tot een onstabiele houding en verlies van controle.
- Laat het apparaat eerst volledig tot stilstand komen voordat u het neerlegt. Draaiende luchtstromen kunnen schade veroorzaken of stof opwerpen.

3. Kleding en persoonlijke veiligheid

- Draag nauwsluitende kleding en stevige schoenen met grip. Geen sandalen of loshangende stoffen die in de inlaat gezogen kunnen worden.
- Bind lang haar stevig vast. Verstrikking in de luchtinlaat kan leiden tot ernstig letsel.

VEILIGHEIDSAANWIJZINGEN VOOR BLADBLAZERS

- Draag geen sjaals, losse jassen of sieraden. Alles wat kan wapperen of bungelen vormt een risico bij krachtige luchtstromen.
- Draag altijd oogbescherming en goede gehoorbescherming.

4. Omgevingsveiligheid

- Verwijder obstakels en losse voorwerpen (stenen, takken, speelgoed) uit het werkgebied. Deze kunnen worden opgeworpen en verwondingen veroorzaken.
- Gebruik de bladblazer niet op hellingen, nat gras of gladde oppervlakken. U kunt uitglijden terwijl u het apparaat bedient.
- Werk niet op ladders, trappen of verhoogde platforms. Valgevaar bij gebruik is reëel door de kracht van de luchtstroom.
- Gebruik de bladblazer niet in de nabijheid van brandbare stoffen, open vuur of brandbare gassen.

5. Omgang met mensen en dieren

- Houd altijd veilige afstand van andere personen of dieren. Blaas nooit rechtstreeks naar hen toe, zelfs niet voor de grap.
- Gebruik de bladblazer alleen om bladeren weg te blazen.
- Zorg dat omstanders uw werkgebied niet zomaar betreden. Zet desnoods het werk stil als kinderen, huisdieren of derden naderen.
- Gebruik het apparaat niet als afleider of afschrikmiddel. Het verkeerd aanwenden van de luchtstroom kan leiden tot letsel of conflicten.
- Kinderen of onervaren gebruikers mogen het apparaat niet aanraken ook niet wanneer deze uitgeschakeld is.

6. Na gebruik

- Laat het apparaat afkoelen voordat u het opbergt.
- Verwijder vastzittend vuil of bladeren alleen wanneer het apparaat is uitgeschakeld en volledig tot stilstand is gekomen. Haal de accu altijd uit het apparaat!
- Demonteer of reinig de blaasbuis alleen wanneer het apparaat is uitgeschakeld en de accu is verwijderd.
- Berg het apparaat altijd op een droge, hoge of afgesloten plek ver buiten het bereik van kinderen of onervaren gebruikers.
- Apparaat uitschakelen met de aan/uit-knop na gebruik is verplicht.

ELEKTRISCHE VEILIGHEID

Elektrische veiligheid – risico op verborgen leidingen

Bij werkzaamheden in muren, plafonds of vloeren bestaat het risico op contact met verborgen elektrische leidingen, gasleidingen of waterleidingen. Dit kan leiden tot ernstig letsel, brand of elektrocutie.

- Gebruik uitsluitend elektrisch gereedschap met geïsoleerde handgrepen wanneer gewerkt wordt in of nabij constructies waarin zich verborgen leidingen kunnen bevinden.
- Controleer vooraf altijd de werkplek met geschikte detectieapparatuur (zoals leidingzoekers) om verborgen elektriciteits-, gas- of waterleidingen te lokaliseren.
- Vermijd het doordringen van muren, plafonds of vloeren zonder duidelijke kennis van de interne constructie of plattegronden.
- Houd bij werkzaamheden in de nabijheid van stroomleidingen rekening met de voorgeschreven minimale afstand en schakel indien nodig de stroomvoorziening uit.
- Raadpleeg bij twijfel altijd een bevoegd installateur of vakman voordat met werkzaamheden wordt begonnen.

VEILIGHEID ACCULADER

Belangrijke veiligheidsinstructies voor acculaders

Lees deze instructies zorgvuldig door vóór gebruik van de acculader. Onjuist gebruik kan leiden tot letsel, schade aan het product of gevaarlijke situaties. Bewaar deze informatie voor toekomstig gebruik.

- Gebruik de lader uitsluitend voor het opladen van oplaadbare accu's van het type dat in deze handleiding is opgegeven. Gebruik met andere accu's kan leiden tot brand, explosie of persoonlijk letsel.
- Trek nooit aan het snoer om de lader uit het stopcontact te halen. Pak altijd de stekker vast. Het trekken aan het snoer kan leiden tot beschadiging van het netsnoer of de stekker.
- Zorg dat het netsnoer vrij ligt tijdens gebruik. Laat het niet hangen op werkoppervlakken en voorkom dat iemand erover struikelt.
- Dompel de lader nooit onder in water of andere vloeistoffen. Gebruik het apparaat niet in vochtige of natte omgevingen.
- Houd de lader vrij van stof, metaaldeeltjes, aluminiumfolie en andere geleidende materialen. Deze kunnen kortsluiting veroorzaken wanneer ze in contact komen met de laadcontacten.
- Laad nooit beschadigde of zichtbaar vervormde accu's op.
- Laat kinderen niet met de acculader spelen. De lader is geen speelgoed en moet buiten het bereik van kinderen worden gehouden.
- Dek de lader niet af tijdens gebruik. Zorg voor voldoende ventilatie om oververhitting te voorkomen.
- Ontkoppel de lader altijd van het stopcontact wanneer deze niet in gebruik is of wanneer u de accu verwijdert of plaatst.
- Gebruik alleen originele opladers van het merk ProXtar. Het gebruik van niet-gecertificeerde laders kan schade veroorzaken. Laat de lader nooit onbeheerd achter terwijl er een accu wordt opgeladen.
- Gebruik de lader niet als het netsnoer, de stekker of de behuizing beschadigd is. Laat deze in dat geval controleren of vervangen door een gekwalificeerd persoon.

VEILIGHEID ACCU

Veiligheidsinstructies voor het gebruik van de accu

- Lees alle instructies zorgvuldig voordat u de accu gebruikt. Onjuist gebruik kan leiden tot brand, explosie, elektrische schokken of ernstig letsel.

Algemene waarschuwingen

- Gebruik uitsluitend de originele accu('s) die bij dit apparaat zijn geleverd of door de fabrikant zijn goedgekeurd. Gebruik van niet-originele accu's kan leiden tot gevaarlijke situaties.
- Houd de accu buiten het bereik van kinderen.
- Dit product bevat een lithium-ion-accu. Onjuist gebruik of hantering kan leiden tot brand of explosie.

Verboden handelingen

- Niet openen of demonteren. De accu bevat geen onderdelen die door de gebruiker kunnen worden onderhouden. Probeer de accu nooit te openen, doorboren of te modificeren.
- Niet in vuur werpen of verbranden. De accu kan exploderen of giftige dampen vrijgeven.
- Niet blootstellen aan hoge temperaturen. Bewaar of gebruik de accu niet in de nabijheid van hittebronnen (zoals kachels, ovens of direct zonlicht) of boven 40 °C.
- Niet onderdompelen in water of andere vloeistoffen. Houd de accu altijd droog. Kortsluiting kan optreden bij contact met vocht.
- Niet kortsluiten. Raak de accupolen nooit tegelijkertijd aan met geleidende objecten zoals sleutels, munten, metalen sieraden of gereedschap.
- Niet beschadigen. Laat de accu niet vallen, sla er niet op en vermijd mechanische schokken.

Gebruik en opslag

- Laad de accu alleen op met de bijgeleverde of door de fabrikant goedgekeurde oplader.
- Gebruik de accu alleen in combinatie met de daarvoor bestemde apparatuur.
- Gebruik of laad de accu niet op bij extreme temperaturen (onder 0 °C of boven 40 °C).
- Bewaar de accu op een droge, koele en goed geventileerde plaats, uit de buurt van brandbare materialen.
- Verwijder de accu uit het apparaat bij langdurige opslag.

VEILIGHEID ACCU

Om de veiligheid te waarborgen en het risico op brand, explosie of defect te minimaliseren, mogen accu's niet worden opgeslagen op de volgende locaties:

- In voertuigen of gesloten ruimtes bij hoge temperaturen. Denk aan auto's, bestelwagens of opslagcontainers die in de zon staan. In deze omgevingen kunnen temperaturen oplopen tot boven de 60 °C, wat kan leiden tot oververhitting of thermische runaway.
- In de buurt van open vuur of warmtebronnen. Zoals kachels, ovens, radiatoren of andere hittebronnen. Oververhitting van een accu kan leiden tot brand of explosie.
- In vochtige of natte omgevingen. Vermijd opslag in badkamers, slecht geventileerde kelders, schuren met lekkage of andere ruimtes met hoge luchtvochtigheid. Vocht verhoogt het risico op interne kortsluiting en corrosie van de accucellen.
- In ruimten met brandbare of explosieve stoffen. Zoals opslagplaatsen met benzine, oplosmiddelen, gasflessen of verf. In geval van defect of oververhitting kan vonkvorming leiden tot ontsteking van deze stoffen.
- In direct zonlicht of op vensterbanken. Langdurige blootstelling aan zonlicht kan de accutemperatuur doen stijgen en de levensduur en veiligheid negatief beïnvloeden.
- In vrieskou of bij temperaturen onder 0 °C. Opslag bij extreme koude kan de prestaties en capaciteit van de accu blijvend aantasten en leiden tot interne schade.

Onderhoud en levensduur

- Laad de accu regelmatig op als u deze langere tijd niet gebruikt om diepe ontlading te voorkomen. Elke 3 tot 6 maanden.
- Controleer de accu regelmatig op tekenen van beschadiging, lekkage of vervorming. Gebruik geen beschadigde accu.
- Een zwellende, oververhitte of lekkende accu mag nooit meer gebruikt worden en moet veilig worden afgevoerd.
- Laad de accu tot ongeveer 50–70% van de capaciteit vóór langdurige opslag. Volledig ontladen of volledig opgeladen opslaan kan de levensduur van de accu nadelig beïnvloeden.

VEILIGHEID ACCU

In geval van nood

- Bij rookontwikkeling, geur van verbranding of overmatige hitte: stop onmiddellijk het gebruik, verwijder de accu uit de buurt van ontvlambare materialen en bel de hulpdiensten indien nodig.
- Als elektrolyt in contact komt met de huid of ogen: spoel direct met veel water en raadpleeg onmiddellijk een arts.

Verwijdering en recycling

- Gooi de accu nooit bij het huishoudelijk afval. Lever deze in bij een erkend inzamelpunt voor batterijen volgens de lokale regelgeving.
- Verwijderen van de accu moet volgens de geldende milieuwetgeving en recyclingrichtlijnen gebeuren.

Dit product is uitgerust met een lithium-ion-accu die voldoet aan de volgende veiligheids- en transportnormen:

- UN38.3 – Getest en goedgekeurd voor veilig transport van lithiumcellen en -accu’s.
- IEC 62133-2 – Voldoet aan internationale eisen voor veiligheid van draagbare lithium-ion-accu’s.
- IMDG-code – Geschikt voor zeetransport onder de Internationale Maritieme Gevaarlijke Goederenvoorschriften.

Opslag van elektrisch gereedschap:

- Bewaar de bladblazer op een droge, stofvrije en goed geventileerde plaats, beschermd tegen direct zonlicht, hoge luchtvochtigheid en extreme temperaturen (bij voorkeur tussen 10 °C en 25 °C).
- Houd het apparaat buiten bereik van kinderen, onbevoegden en dieren.
- Gebruik de originele koffer of beschermhoes indien meegeleverd, om schade aan de behuizing of onderdelen te voorkomen.

Aanpassingen en wijzigingen verboden:

- Het is ten strengste verboden om enige wijziging of aanpassing aan het gereedschap of de accu aan te brengen.
- Elke vorm van demontage, wijziging van beveiligingssystemen of elektronische componenten kan leiden tot gevaarlijke situaties zoals elektrische schokken, brand of letsel.

ALGEMENE VEILIGHEIDSWAARSCHUWINGEN

Deze bladblazer is bedoeld als professioneel elektrisch gereedschap.
Houd het gereedschap buiten bereik van kinderen. Als onervaren gebruikers het apparaat bedienen, is toezicht noodzakelijk.

- Dit product is niet geschikt voor personen (waaronder kinderen) met beperkte fysieke, zintuiglijke of geestelijke capaciteiten, of met een gebrek aan ervaring en kennis, tenzij zij onder toezicht staan van iemand die verantwoordelijk is voor hun veiligheid. Kinderen mogen nooit zonder toezicht bij het product, zeker niet als zij ermee zouden kunnen spelen.

Indien u wilt wisselen van accessoires dient u altijd de accu uit het elektrisch gereedschap te halen.

ALGEMENE VEILIGHEIDSWAARSCHUWINGEN

Onderhoud en reiniging van het apparaat

Voor een veilige en langdurige werking van dit apparaat is regelmatig onderhoud essentieel. Volg onderstaande instructies zorgvuldig op:

Algemene onderhoudsinstructies

- Schakel het apparaat altijd uit en verwijder de accu voordat je begint met reiniging, onderhoud of inspectie.
- Reinig de behuizing uitsluitend met een droge of licht vochtige doek. Gebruik nooit oplosmiddelen, brandbare vloeistoffen, agressieve reinigingsmiddelen of schuurmiddelen.
- Houd ventilatieopeningen vrij van stof, vuil en verstoppingen om oververhitting te voorkomen.
- Controleer regelmatig op zichtbare beschadigingen, losse onderdelen of abnormale slijtage. Gebruik het apparaat niet als er schade wordt vastgesteld.

Gebruik van accessoires en onderdelen

- Gebruik uitsluitend originele accessoires en vervangingsonderdelen die door de fabrikant zijn goedgekeurd. Niet-originele of aangepaste onderdelen kunnen leiden tot gevaarlijke situatiesVervanging van onderdelen mag uitsluitend worden uitgevoerd door een bevoegd servicepunt of gekwalificeerde technicus.

Verboden onderhoudshandelingen

- Open het apparaat nooit zelf. De bladblazer bevat geen onderdelen die door de gebruiker onderhouden of gerepareerd mogen worden.
- Pogingen tot zelfreparatie, wijziging van interne componenten of het omzeilen van beveiligingsmechanismen zijn ten strengste verboden.
- Onderhoud aan de accu of de interne elektronica mag uitsluitend worden uitgevoerd door een erkend servicecentrum.

ONDERDELEN

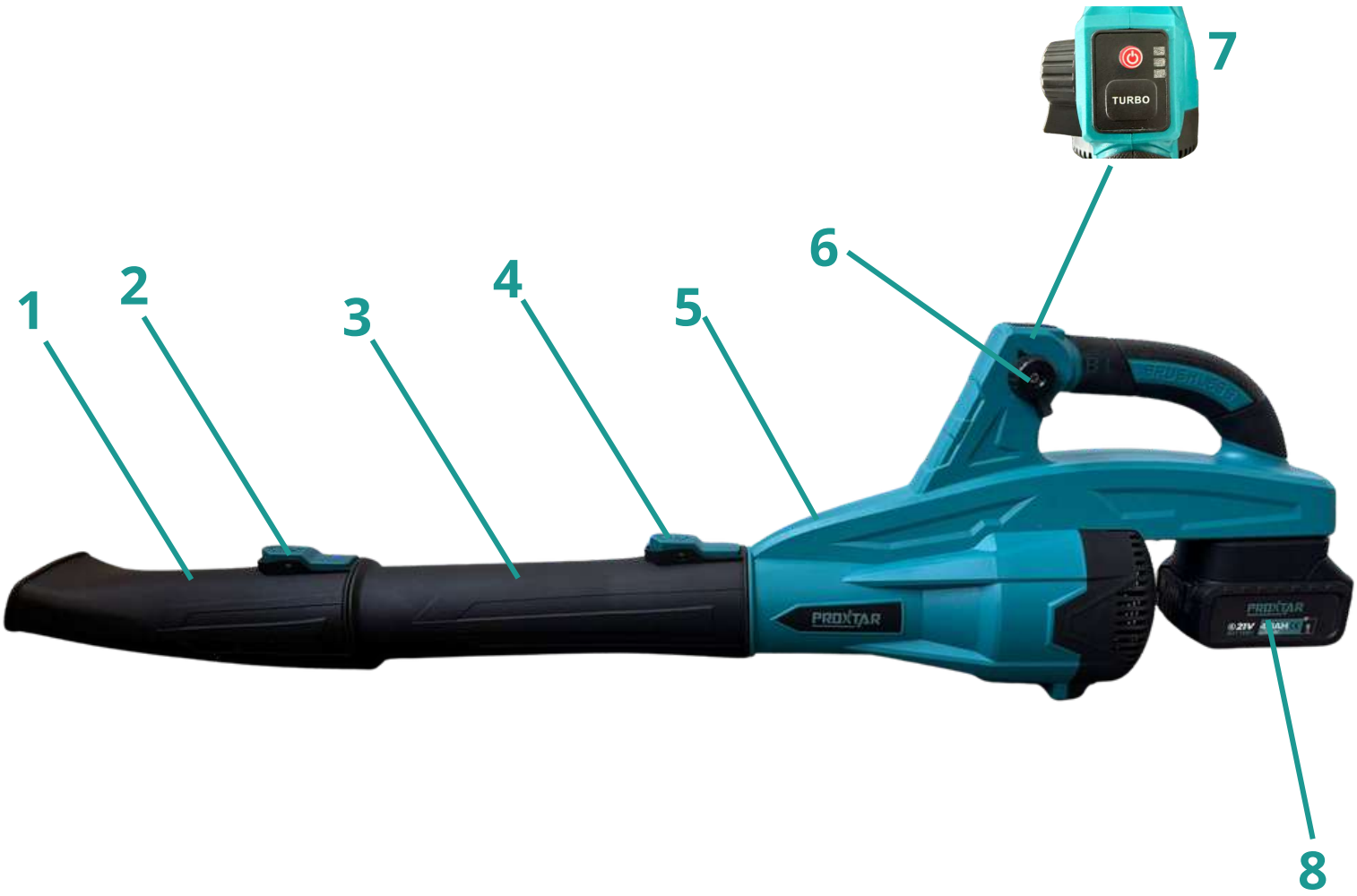

1. Kleine opzetstuk
2. Opzetstuk verwijderen
3. Grote opzetstuk
4. Opzetstuk verwijderen
5. Behuizing
6. Snelheid aanpassen
7. Aan-knop/turbo-knop
8. accu

INSTALLEREN

VERWIJDER ALTIJD EERST DE ACCU!

Zorg er altijd voor dat het gereedschap is uitgeschakeld en de accu is verwijderd voordat u werkzaamheden aan het gereedschap uitvoert.

Zorg ervoor dat u het apparaat correct monteert voordat u het gebruikt

Installeren van het opzetstuk

Stap 1: Installeren van het opzetstuk:
Lijn het opzetstuk uit met de ontgrendelknop van de buis. Druk vervolgens tegelijkertijd op de knop en duw het opzetstuk op de behuizing van het gereedschap. Wanneer u een klik hoort, is het opzetstuk geïnstalleerd.

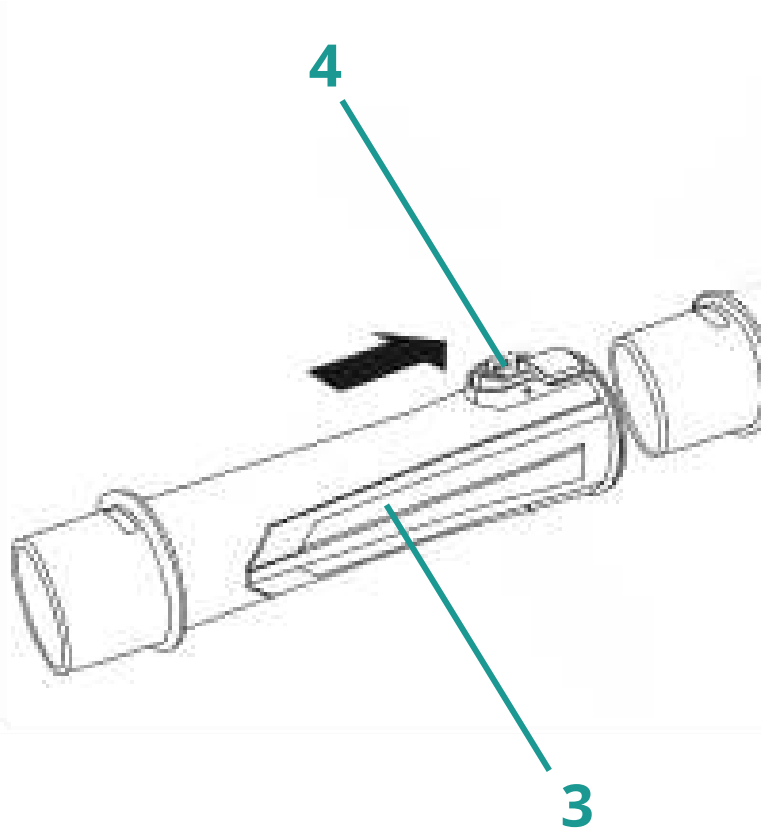

INSTALLEREN
VERWIJDER ALTIJD EERST DE ACCU!

Stap 2: Het mondstuk monteren

Lijn het verlengstuk uit met de ontgrendelknop van de buis. Duw het verlengstuk op de buis. Wanneer u een klik hoort, is het verlengstuk geplaatst.

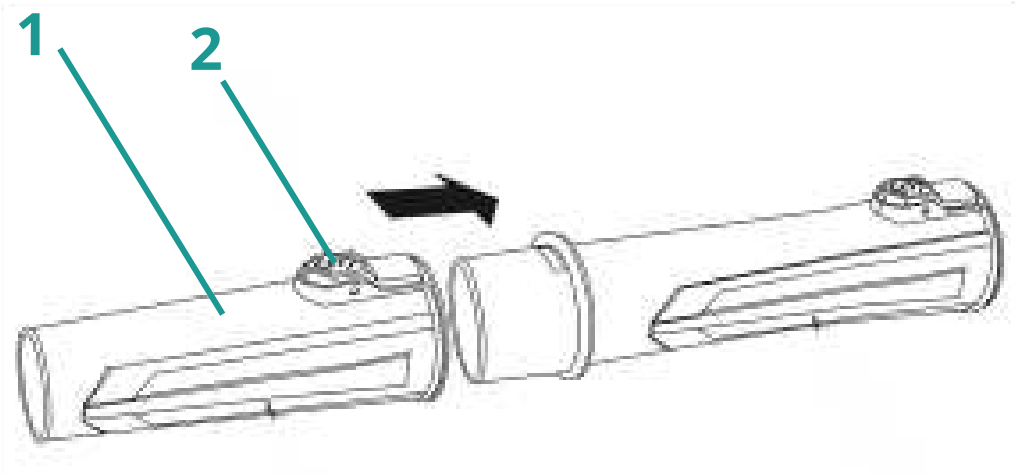

Stap 2: Verwijder het mondstuk

Houd de verlengbuis vast en druk op de ontgrendelknoppen op de twee buizen bovenaan. Trek vervolgens de verlengbuis eraf.

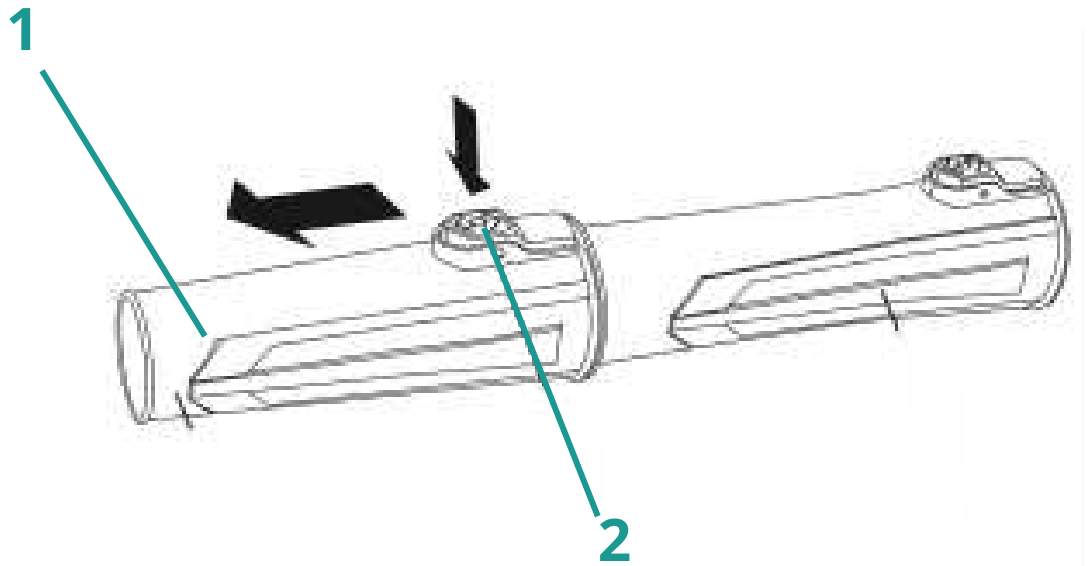

Let op: Als het lastig is om het verlengmondstuk te verwijderen, vraag dan hulp van iemand anders. Onze ingenieurs hebben het mondstuk en de buis zo ontworpen dat ze strak op elkaar aansluiten voor een betere aerodynamica en een hogere blaasefficiëntie.

Bladblazer bediening





1. Standen(1–12 standen)

HET APPARAAT STARTEN/STOPPEN

- Om het apparaat te starten, drukt u eenvoudig op de aan-knop
- Draai aan de snelheidsinstelknop om tussen snelheid 1 t/m 12 te wisselen.
- (Wanneer u de luchtstroom wilt versterken, draait u aan de snelheidsknop – zo bereikt u de maximale blaaskracht.)
- Druk de aan/uit-knop los om het apparaat te stoppen.

Turbo stand inschakelen

De turbo stand schakelt u gemakkelijk in door eerst de bladblazer naar stand 12 te draaien. Vervolgens druk je op de turbo-knop. De turbo knop kan alleen ingeschakeld worden bij stand 12 en een batterij die nog voor 75% capaciteit heeft.

Bladblazer – multifunctioneel gebruik

- Snelheid 1-4: Ideaal voor het wegblazen van stof, dierenharen en licht vuil
- Snelheid 4-8 Geschikt voor algemeen buitenschoonmaakwerk, zoals bladeren en klein vuil op opritten en terrassen.
- Snelheid 8-12+turbo: Perfect voor zwaardere taken, zoals het verwijderen van natte bladeren en grotere vuildeeltjes.

TIPS/WAARSCHUWINGEN

WAARSCHUWING:
Vanwege de aard van het apparaat kan deze bladblazer nog enkele seconden blijven draaien nadat hij is uitgeschakeld. Wacht tot u hoort dat de motor volledig is gestopt voordat u het apparaat neerlegt.

TOEPASSING
U kunt dit product gebruiken voor de volgende doeleinden:

- Reinigen van harde oppervlakken, zoals opritten en looppaden
- Bladeren en dennennaalden verwijderen van terrassen en opritten

TIPS VOOR HET GEBRUIK
U kunt dit product gebruiken voor de volgende toepassingen:

- Houd de blazer stevig met één hand vast en beweeg hem langzaam tijdens het blazen.
- Houd de blaaspijp ongeveer 18 cm boven de grond tijdens gebruik. Maak een vegende beweging van links naar rechts.
- Beweeg langzaam vooruit en houd het afval of de bladeren voor u.
- Werk bij hoeken eerst het vuil uit de hoek, en ga dan naar een groter gebied.
- Om verspreiding van afval te voorkomen, blaas rondom de buitenranden van een hoop.
- Blaas nooit direct in het midden van een hoop.
- Beperk geluidsniveaus door niet meerdere machines tegelijk te gebruiken.
- Gebruik harken of bezems om vuil los te maken vóór het blazen.
- Maak bij stoffige omstandigheden het oppervlak licht vochtig, als er water beschikbaar is.
- Bespaar water door een blazer te gebruiken in plaats van een tuinslang bij veel tuinwerkzaamheden, zoals dakgoten, terrassen, schermen, veranda’s en tuinen.
- Ruim na gebruik van de blazer of ander gereedschap alles netjes op! Gooi afval op de juiste manier weg.

TIPS/WAARSCHUWINGEN

OPMERKING:

- Houd bij gebruik rond gebouwen, grote stenen of voertuigen de mond van het apparaat uit de buurt daarvan.
- Let op kinderen, huisdieren, open ramen of net gewassen auto's en blaas vuil veilig weg.
- Blaas geen harde voorwerpen zoals spijkers, bouten of stenen weg.
- Gebruik de blazer niet in de buurt van omstanders, kinderen of huisdieren.
- Wees extra voorzichtig bij het verwijderen van vuil op trappen of in andere nauwe ruimtes.
- Draag een veiligheidsbril of andere geschikte oogbescherming, een lange broek en schoenen.

INSTALLEREN VAN DE ACCU

Accu plaatsen



Accu verwijderen



- Om de accu te plaatsen, lijn het lipje van de accu uit met de groef in de behuizing en schuif deze op zijn plaats. Druk door tot u een klik hoort – dan zit hij goed vast.
- Om de accu te verwijderen, drukt u op de knop aan de voorkant van de accu en schuift u deze uit het apparaat.

LET OP:
Plaats de accu altijd volledig, zodat het klikmechanisme niet meer zichtbaar is. Zo niet, dan kan de accu losraken uit het apparaat, met mogelijk letsel voor uzelf of anderen als gevolg.

- Houd het apparaat en de accu stevig vast bij het plaatsen of verwijderen van de accu. Als u deze niet goed vasthoudt, kunnen ze uit uw handen glijden, wat schade of letsel kan veroorzaken.
- Plaats de accu altijd volledig, zodat het klikmechanisme niet zichtbaar is. Zo voorkomt u dat de accu losraakt en letsel veroorzaakt.
- Duw de accu nooit met kracht in het apparaat. Als hij niet soepel past, is hij waarschijnlijk niet juist uitgelijnd.

INSTALLEREN VAN DE ACCU

Opmerking:
Als de bladblazer stopt met blazen, controleer de accu capaciteit

OPMERKING:

- Gebruik alleen de originele oplader.
- Lithium-ion-accu's worden gedeeltelijk opgeladen geleverd. Laad de accu vóór het eerste gebruik volledig op.
- Laad een hete accu pas op nadat deze is afgekoeld.

WAARSCHUWING:
Als de accu korter meegaat dan normaal, stop dan direct met het gebruik. Doorgaan kan leiden tot oververhitting, brand of zelfs explosie.

OPLADEN VAN DE ACCU

Verwijder altijd eerst de accu!



1. Zoek de oplaadpoort in de accu.



2. Steek de oplader in de accu.



3. Steek de oplader in het stopcontact.

1. Plaats de accu zoals weergegeven op de afbeelding.
2. Wanneer het oplaadlampje van rood naar groen verandert, is de oplaadcyclus voltooid.

LET OP:

De acculader is bedoeld voor het opladen van ProXtar-accu's. Gebruik hem nooit voor andere doeleinden of accu's van andere merken.

- Wanneer u een nieuwe accu oplaadt, of één die lange tijd niet is gebruikt, kan het zijn dat deze niet direct volledig oplaadt. Ontlaad de accu volledig en laad hem vervolgens een paar keer opnieuw op om de volledige capaciteit te bereiken.
- Als u een accu oplaadt die net is gebruikt of lang aan direct zonlicht of hitte is blootgesteld, kan het oplaadlampje groen oplichten zonder dat het laden daadwerkelijk begint. Wacht in dat geval even – het laden begint zodra de accu is afgekoeld.

LET OP:

Zorg er altijd voor dat het apparaat is uitgeschakeld en dat de accu is verwijderd voordat u inspectie- of onderhoudswerkzaamheden uitvoert.

Om de VEILIGHEID en BETROUWBAARHEID van het product te waarborgen, dienen reparaties, onderhoud of afstellingen uitsluitend te worden uitgevoerd door ProXtar servicecentra, en altijd met gebruik van onze originele vervangingsonderdelen.

TIPS/WAARSCHUWINGEN

WAARSCHUWING:
Vanwege de aard van het apparaat kan deze bladblazer nog enkele seconden blijven draaien nadat hij is uitgeschakeld. Wacht tot u hoort dat de motor volledig is gestopt voordat u het apparaat neerlegt.

TOEPASSING
U kunt dit product gebruiken voor de volgende doeleinden:

- Reinigen van harde oppervlakken, zoals opritten en looppaden
- Bladeren en dennennaalden verwijderen van terrassen en opritten

TIPS VOOR HET GEBRUIK
U kunt dit product gebruiken voor de volgende toepassingen:

- Houd de blazer stevig met één hand vast en beweeg hem langzaam tijdens het blazen.
- Houd de blaaspijp ongeveer 18 cm boven de grond tijdens gebruik. Maak een vegende beweging van links naar rechts.
- Beweeg langzaam vooruit en houd het afval of de bladeren voor u.
- Werk bij hoeken eerst het vuil uit de hoek, en ga dan naar een groter gebied.
- Om verspreiding van afval te voorkomen, blaas rondom de buitenranden van een hoop.
- Blaas nooit direct in het midden van een hoop.
- Beperk geluidsniveaus door niet meerdere machines tegelijk te gebruiken.
- Gebruik harken of bezems om vuil los te maken vóór het blazen.
- Maak bij stoffige omstandigheden het oppervlak licht vochtig, als er water beschikbaar is.
- Bespaar water door een blazer te gebruiken in plaats van een tuinslang bij veel tuinwerkzaamheden, zoals dakgoten, terrassen, schermen, veranda’s en tuinen.
- Ruim na gebruik van de blazer of ander gereedschap alles netjes op! Gooi afval op de juiste manier weg.

TIPS/WAARSCHUWINGEN

OPMERKING:

- Houd bij gebruik rond gebouwen, grote stenen of voertuigen de mond van het apparaat uit de buurt daarvan.
- Let op kinderen, huisdieren, open ramen of net gewassen auto's en blaas vuil veilig weg.
- Blaas geen harde voorwerpen zoals spijkers, bouten of stenen weg.
- Gebruik de blazer niet in de buurt van omstanders, kinderen of huisdieren.
- Wees extra voorzichtig bij het verwijderen van vuil op trappen of in andere nauwe ruimtes.
- Draag een veiligheidsbril of andere geschikte oogbescherming, een lange broek en schoenen.

SPECIFICATIES

Model nummer	BL-S6L
Accu soort	LI-ION
Accu capaciteit	4000 MAH
Vermogen	1200W
Gewicht product	1.9KG
Beveiliging accu	Overlaadbeveiliging
Ingang accu	100--240 VAC
Uitgang accu	21V 1A
Snelheid in m/s	85m/s
snelheid is r/min	5000-30.000 r/min
Afmeting	181x81x232mm

RECYCLING & CONTACTGEGEVENS

Recycling

Zet elektrisch gereedschap aan het einde van zijn levensduur niet bij het reguliere afval, maar breng deze naar een door de overheid aangewezen inzamelpunt voor recycling.
Deze symbolen geven aan dat dit product niet bij het normale afval mag worden weggegooid.





Contactgegevens

Bedrijfsnaam: JSM-Agency
Merknaam: ProXtar
Adres: Argonweg 17, 3812RB, Amersfoort
KvK nummer: 88133532

2025 Copyright JSM-Agency

Deze handleiding is auteursrechtelijk beschermd. Het is niet toegestaan om de tekst of afbeeldingen te kopiëren, verspreiden of wijzigen zonder vooraf toestemming te vragen aan de auteurs. Ongeoorloofd gebruik kan juridische gevolgen hebben, zoals een schadevergoeding. Neem contact op met de auteurs als je toestemming wilt vragen voor het gebruik van deze handleiding of delen ervan.

Conformiteits verklaring

EU-Conformiteitsverklaring

Wij:

Bedrijfsnaam	JSM-Agency
Straatnaam	Argonweg 17
Postcode	3812RB
Stad	Amersfoort
Land	Nederland

Deze conformiteitsverklaring wordt verstrekt onder volledige verantwoordelijkheid van de fabrikant

Verklaren dat dit document van toepassing is op de volgende product(en):

Productnaam	Bladblazer
Merknaam	ProXtar
Modelnummer	BL-S6L

Europese richtlijnen/verordeningen (inclusief, indien van toepassing, hun wijzigingen tot de datum vanondertekening):

2014/30/EU
2006/42/EC
2011/65/EU
2000/14/EC Bijlage III LwA
Gemeten 97,66 dB(A)
Gegarandeerd 100 dB(A)

Europese geharmoniseerde normen (inclusief, indien van toepassing, hun wijzigingen tot de datum van ondertekening):

EN IEC 55014-1:2021, EN IEC 55014-2:2021, EN 60335-1:2023/A11:2023
EN 50636-2-100:2014 EN ISO 3744:2010 EN IEC 63000:2018

Notified Body (indien gebruikt) **4 Cijferig Nummer**

De ondergetekende treedt op namens de CEO van de vennootschap,

Julian Prinsen, CEO
10-09-2025
Amersfoort