ISA

Children's bed / Kinderbed / Kinderbett / Lit pour enfant / Cama infantil / Letto per bambini / Dětská postel / Łóżko dziecięce / Detská posteľ / Gyerekágy / Børneseng / Barnsäng / Barneseng / Παιδικό κρεβάτι

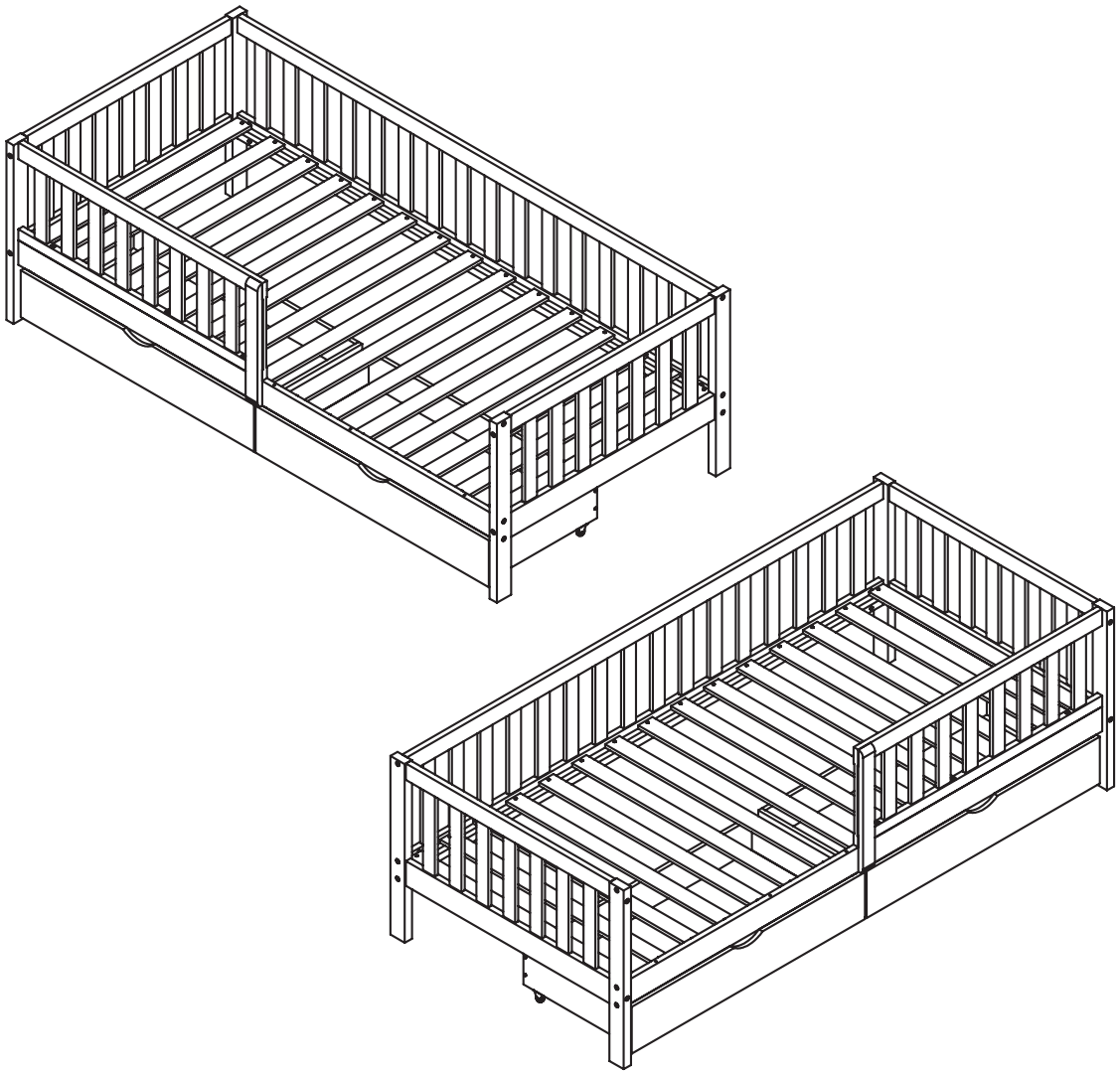

Instruction Manual

Gebrauchsanweisung | Gebruikershandleiding | Mode d'emploi | Manual de usuario | Instruzione per l'uso | Návod k použití | Instrukcja obsługi | Návod na použitie | Használati utasítás | Brugsanvisning | Instruktionsbok | Bruksanvisning | Εγχειρίδιο οδηγιών

FSC www.fsc.org 100% From well-managed forests FSC® C092624

UK CA

CE

FR Eléments d'emballage

Sunny

WARNING!

CHOKING HAZARD. Small parts. Not suitable for children under 36 months of age.

The product must be assembled by an adult.

Possible hazard description, e.g. in unassembled state, contents contain dangerous sharp points, so keep out of reach of children.

Keep plastic covers and bags away from children to prevent choking and danger. For household use only.

Keep this manual for future use.

DE WARNUNG!
ERSTICKUNGSGEFAHR. Kleine Teile. Nicht geeignet für Kinder unter 36 Monaten.
Das Produkt muss von einem Erwachsenen zusammengebaut werden.
Mögliche Gefahrenbeschreibung, z.B. im unmontierten Zustand enthält der Inhalt gefährliche scharfe Spitzen, daher außerhalb der Reichweite von Kindern aufbewahren.
Halten Sie Plastikdeckel und beutel von Kindern fern, um Erstickungsgefahr zu vermeiden. Nur für den Hausgebrauch.
Bewahren Sie diese Anleitung zum späteren Gebrauch auf.

NL – WAARSCHUWING!
VERSTIKKINGSGEVAAR. Kleine onderdelen. Niet geschikt voor kinderen jonger dan 36 maanden.
Het product moet door een volwassene worden gemonteerd.
Mogelijke gevarenbeschrijving, bijvoorbeeld in niet gemonteerde staat bevat de inhoud gevaarlijke scherpe punten, dus buiten het bereik van kinderen houden.
Houd plastic hoezen en zakken uit de buurt van kinderen om verstikking en gevaar te voorkomen. Alleen voor huishoudelijk gebruik.
Bewaar deze handleiding voor toekomstig gebruik.

FR AVERTISSEMENT !
RISQUE D'ÉTOUFFEMENT. Petites pièces. Ne convient pas aux enfants de moins de 36 mois.
Le produit doit être assemblé par un adulte.
Description des risques possibles, par exemple, si le produit n'est pas assemblé, il contient des pointes acérées dangereuses ; il faut donc le tenir hors de portée des enfants.
Tenir les couvercles et les sacs en plastique hors de portée des enfants pour éviter tout risque d'étouffement et de danger. Pour un usage domestique uniquement.
Conservez ce manuel pour un usage ultérieur.

ES ¡ATENCIÓN!
PELIGRO DE ASFIXIA. Piezas pequeñas. No apto para niños menores de 36 meses.
El producto debe ser montado por un adulto.
Descripción de posibles peligros, por ejemplo, en estado desarmado el contenido contiene puntas afiladas peligrosas, por lo que debe mantenerse fuera del alcance de los niños.
Mantenga las fundas y bolsas de plástico fuera del alcance de los niños para evitar asfixia y peligro. Sólo para uso doméstico.
Conserve este manual para uso futuro.

IT ATTENZIONE!
PERICOLO DI SOFFOCAMENTO. Piccole parti. Non adatto a bambini di età inferiore a 36 mesi.
Il prodotto deve essere assemblato da un adulto.
Descrizione dei possibili pericoli, ad es. in condizioni non assemblate il contenuto contiene pericolose punte taglienti, quindi tenere fuori dalla portata dei bambini.
Tenere i coperchi e i sacchetti di plastica lontano dalla portata dei bambini per evitare il rischio di soffocamento. Solo per uso domestico.
Conservare questo manuale per uso futuro.

CS VAROVÁNÍ!
NEBEZPEČÍ UDUŠENÍ. Malé části. Nevhodné pro děti mladší 36 měsíců.
Výrobek musí sestavit dospělá osoba.
Popis možného nebezpečí, např. v nesloženém stavu obsahuje obsah nebezpečné ostré hroty, proto jej uchovávejte mimo dosah dětí.
Plastové obaly a sáčky uchovávejte mimo dosah dětí, abyste zabránili udušení a nebezpečí. Pouze pro domácí použití.
Tento návod si uschovejte pro budoucí použití.

PL OSTRZEŻENIE!
RYZYKO ZADŁAWIENIA. Małe części. Nieodpowiednie dla dzieci w wieku poniżej 36 miesięcy.
Produkt musi być montowany przez osobę dorosłą.
Opis możliwego zagrożenia, np. w stanie niezmontowanym zawartość zawiera niebezpieczne ostre elementy, dlatego należy przechowywać ją poza zasięgiem dzieci.
Plastikowe osłony i torby należy przechowywać z dala od dzieci, aby zapobiec zadławieniu i zagrożeniu. Wyłącznie do użytku domowego.
Niniejszą instrukcję należy zachować do wykorzystania w przyszłości.

SK VAROVANIE!
NEBEZPEČENSTVO UDUSENIA. Malé časti. Nevhodné pre deti mladšie ako 36 mesiacov.
Výrobok musí zostaviť dospelá osoba.
Popis možného nebezpečenstva, napr. v nezmontovanom stave obsah obsahuje nebezpečné ostré hroty, preto ho uchovávajte mimo dosahu detí.
Plastové kryty a vrecká uchovávajte mimo dosahu detí, aby ste zabránili zaduseniu a nebezpečenstvu. Len na domáce použitie.
Tento návod na obsluhu si uschovajte pre budúce použitie.

HU FIGYELEM!
FULLADÁSVESZÉLY. Apró alkatrészek. Nem alkalmas 36 hónaposnál fiatalabb gyermekek számára.
A terméket felnőttnek kell összeszerelnie.
Lehetséges veszély leírása, pl. összeszereletlen állapotban a tartalom veszélyes éles hegyeket tartalmaz, ezért gyermekek elől elzárva tartandó.
Tartsa a műanyag fedeleket és zacskókat a gyermekektől távol a fulladás és a veszély megelőzése érdekében. Kizárólag háztartási használatra.
Őrizze meg ezt a használati útmutatót későbbi használatra.

DA ADVARSEL!
FARE FOR KVÆLNING. Små dele. Ikke egnet til børn under 36 måneder.
Produktet skal samles af en voksen.
Mulig farebeskrivelse, f.eks. i usamlet tilstand indeholder indholdet farlige skarpe punkter, så hold det uden for børns rækkevidde.
Hold plastikdæksler og poser væk fra børn for at forhindre kvælning og fare. Kun til brug i hjemmet.
Opbevar denne manual til fremtidig brug.

SE VARNING!
RISK FÖR KVÄVNING. Små delar. Ej lämplig för barn under 36 månader.
Produkten måste monteras av en vuxen.
Beskrivning av möjlig fara, t.ex. i omonterat skick innehåller innehållet farliga vassa punkter, så håll den utom räckhåll för barn.
Håll plasthöljen och påsar borta från barn för att förhindra kvävning och fara. Endast för hushållsbruk.
Spara denna bruksanvisning för framtida bruk.

NO ADVARSEL!
FARE FOR KVELNING. Små deler. Ikke egnet for barn under 36 måneder.
Produktet må monteres av en voksen.
Mulig farebeskrivelse, f.eks. i umontert tilstand inneholder innholdet farlige skarpe spisser, så hold det utilgjengelig for barn.
Oppbevar plastdeksler og poser utilgjengelig for barn for å unngå kvelningsfare. Kun til bruk i hjemmet.
Ta vare på denne bruksanvisningen for fremtidig bruk.

EL ΠΡΟΕΙΔΟΠΟΙΗΣΗ!
ΚΙΝΔΥΝΟΣ ΠΝΙΓΜΟΥ. Μικρά μέρη. Ακατάλληλο για παιδιά κάτω των 36 μηνών.
Το προϊόν πρέπει να συναρμολογείται από έναν ενήλικα.
Πιθανή περιγραφή κινδύνου, π.χ. σε μη συναρμολογημένη κατάσταση τα περιεχόμενα περιέχουν επικίνδυνα αιχμηρά σημεία, γι' αυτό κρατήστε τα μακριά από παιδιά.
Κρατήστε τα πλαστικά καλύμματα και τις σακούλες μακριά από τα παιδιά για να αποφύγετε τον πνιγμό και τον κίνδυνο. Μόνο για οικιακή χρήση.
Φυλάξτε αυτό το εγχειρίδιο για μελλοντική χρήση.

ISA

Parts

A	15mm M6x80mm	08
B	15mm M6x110mm	04
C	15mm M6x90mm	04
D		12
E	Ø8x30mm	28
F	15mm M6x50mm	03
I	15mm M6x80mm	03
J	15mm M6x30mm	03
K		02

L		12
M		12
N	8mm Ø4x16mm	16
O	8mm Ø4x40mm	08
P		02
Q		08
R	Ø20mm	20
S	Ø8mm	03
T	8mm Ø4x30mm	30

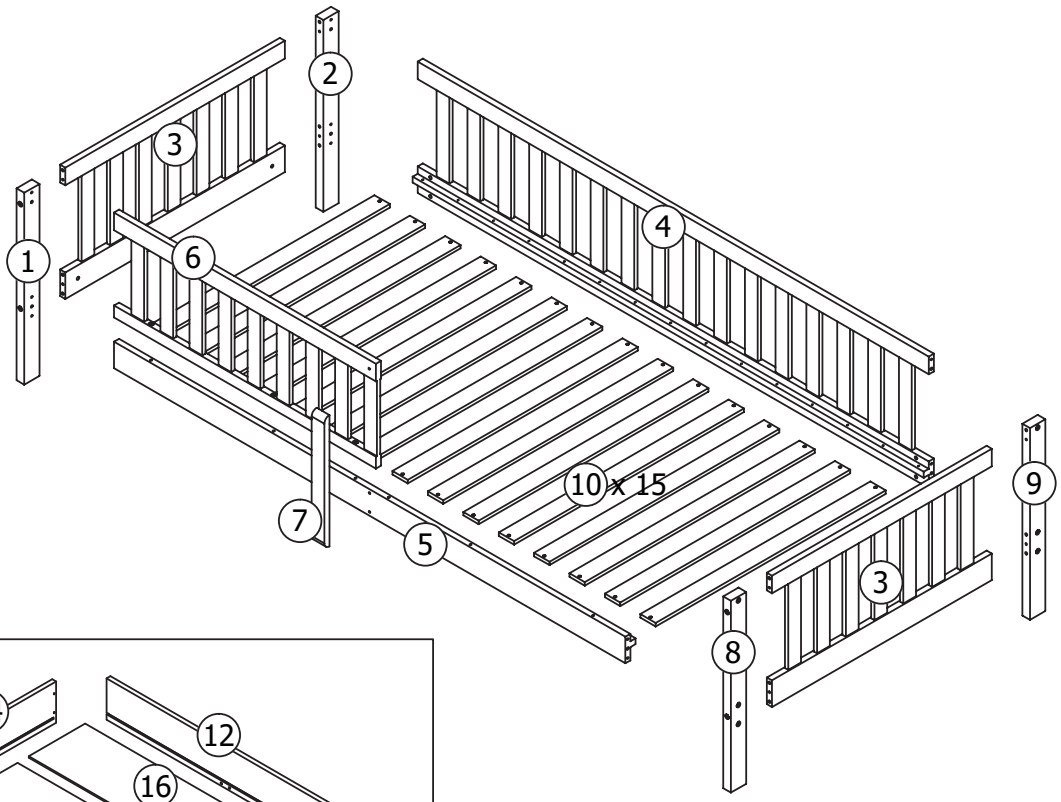

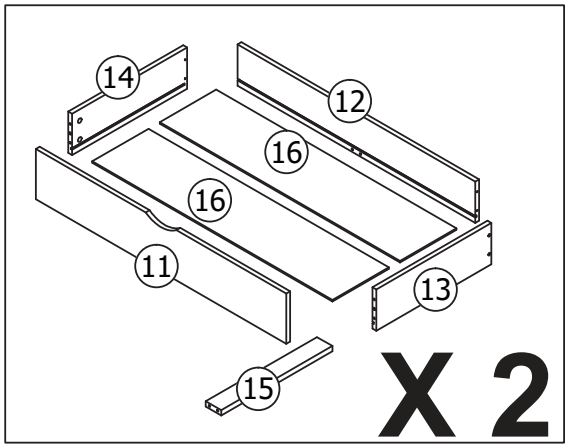

Sunny

ISA

Assembly

1

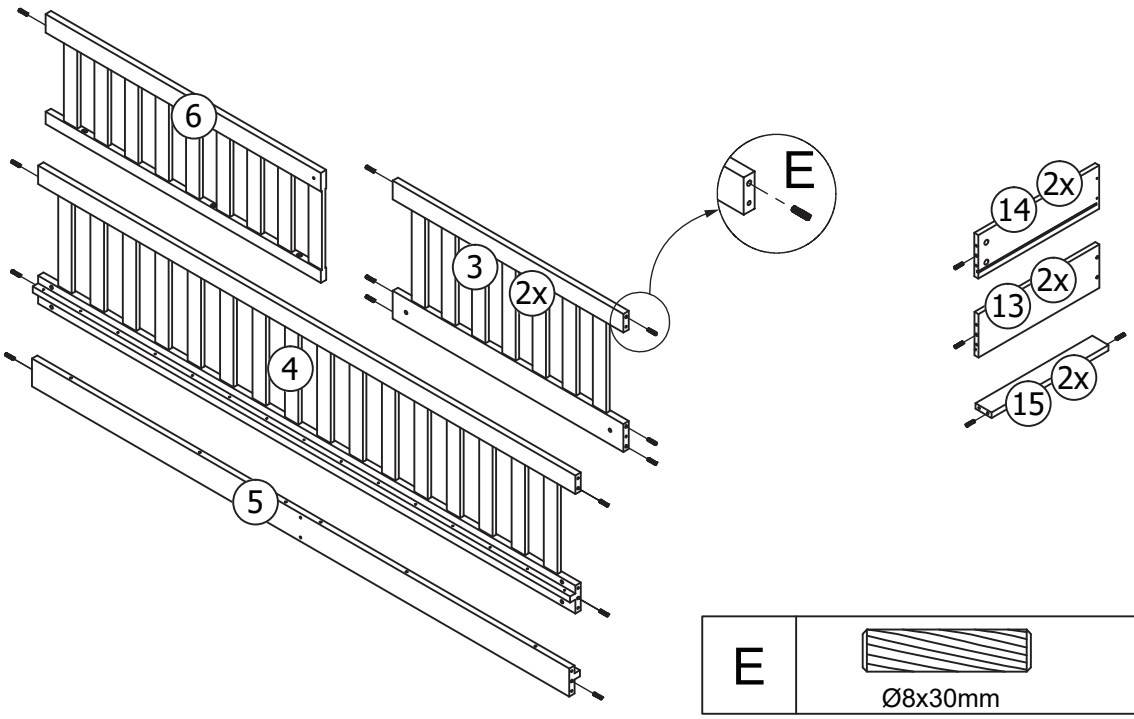

E	Ø8x30mm	28

2

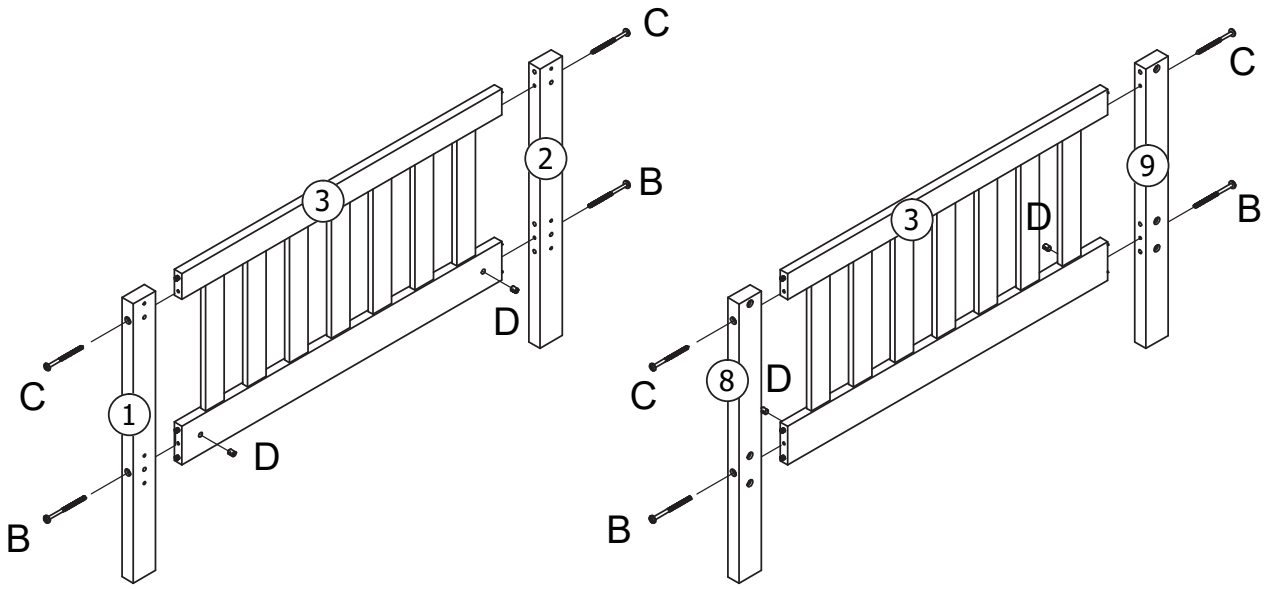

D		04

B	15mm M6x110mm	04
C	15mm M6x90mm	04

ISA

Assembly

3

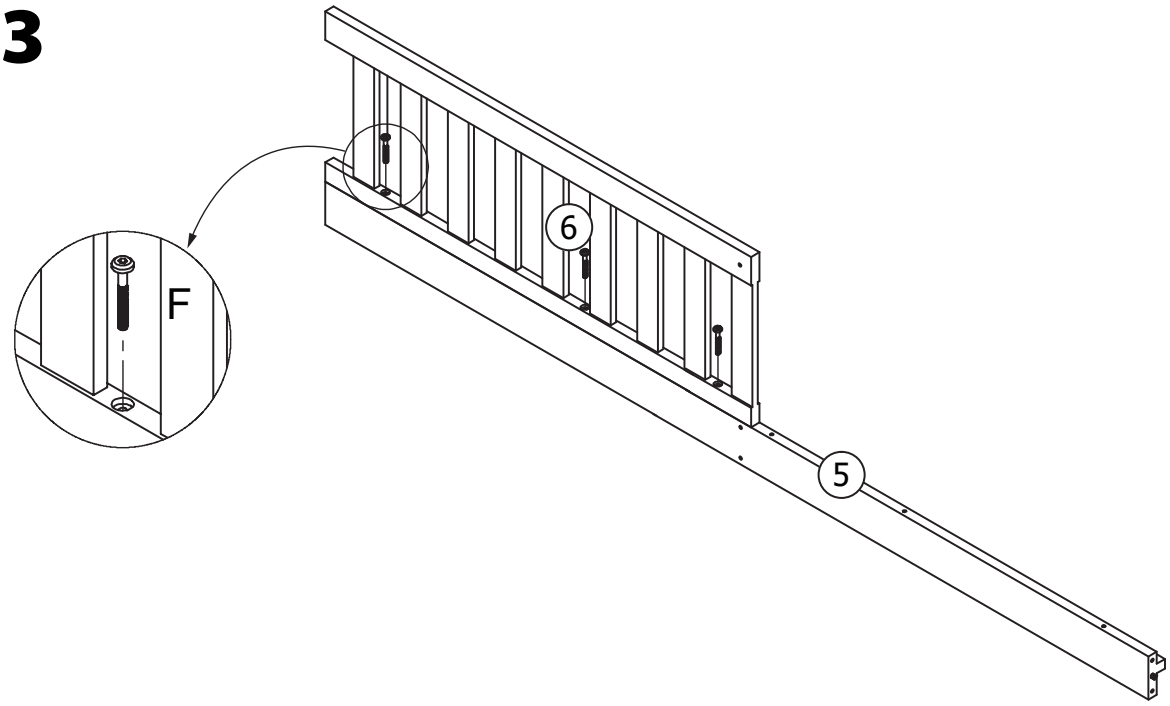

F	15mm M6x50mm	03

4

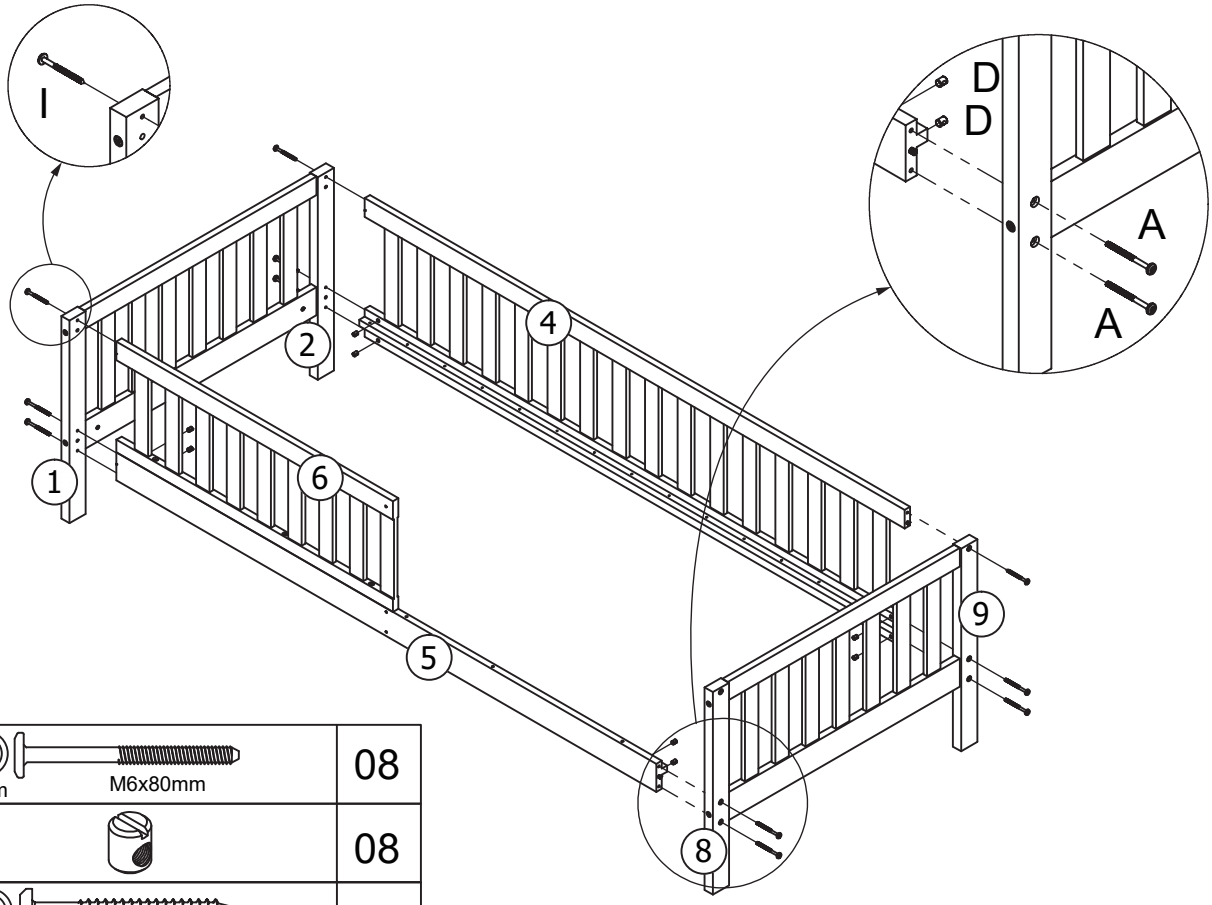

A	15mm M6x80mm	08
D		08
I	15mm M6x80mm	03

ISA

Assembly

5

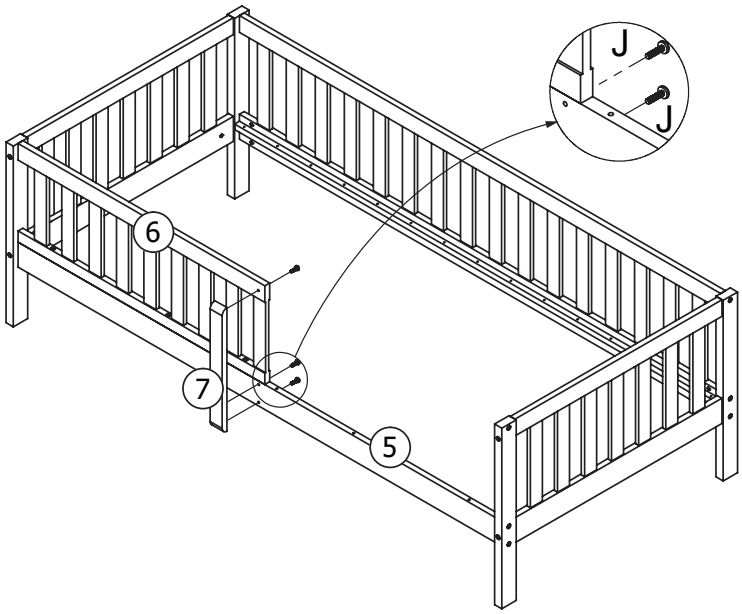

J	15mm M6x30mm	03

6

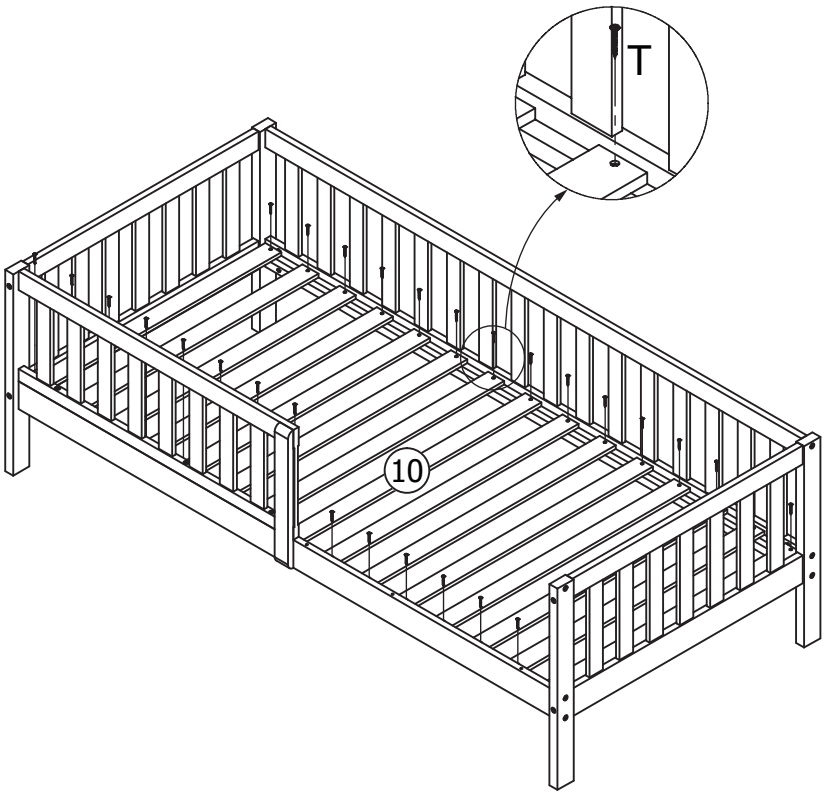

T	8mm Ø4x30mm	30

ISA

Assembly

7

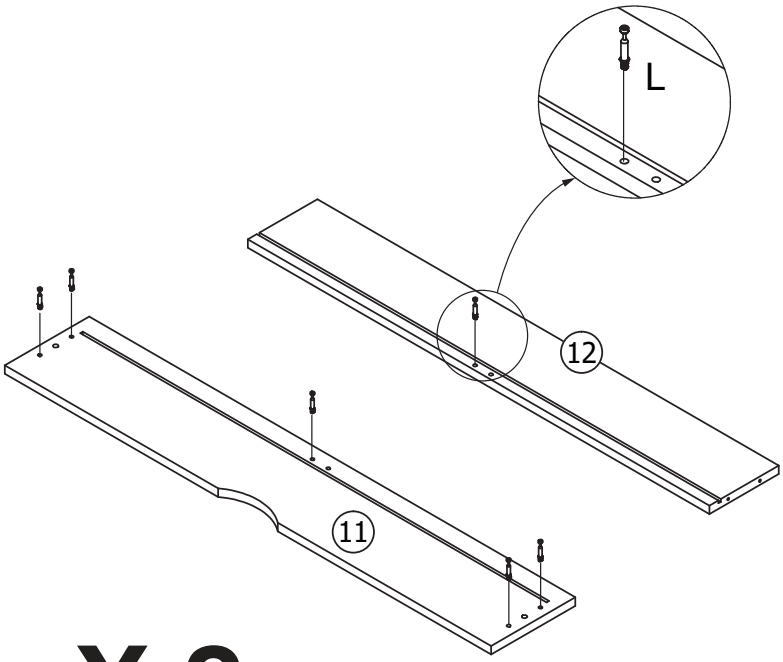

X 2

L		12

8

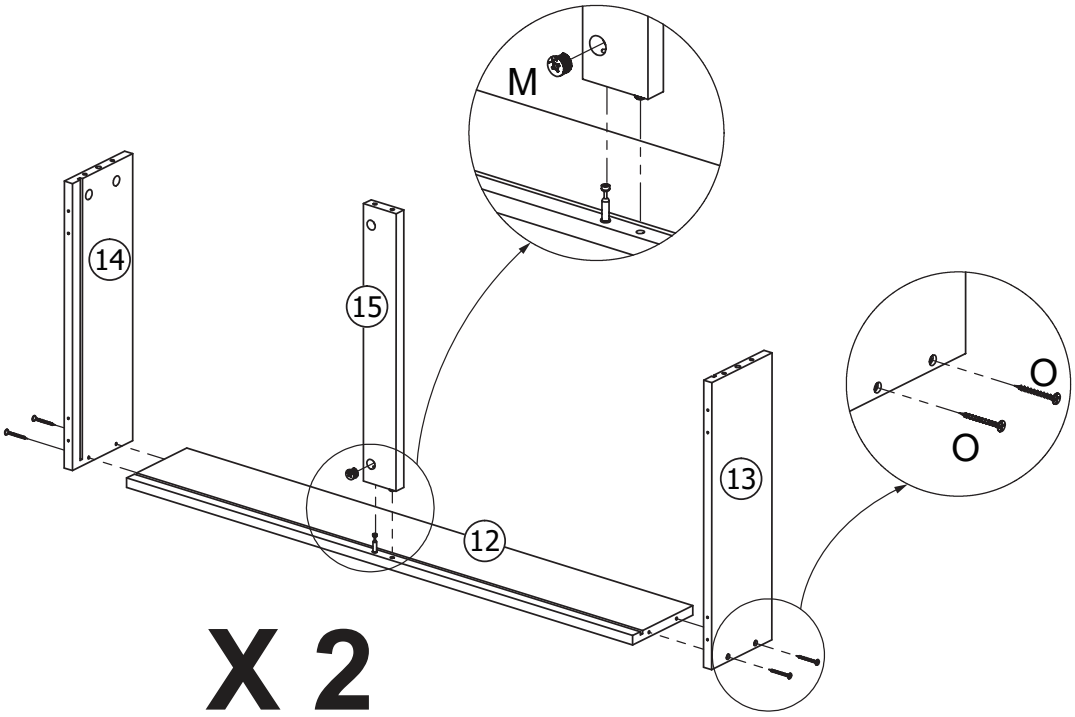

X 2

M		02
O	8mm Ø4x40mm	08

ISA

Assembly

9

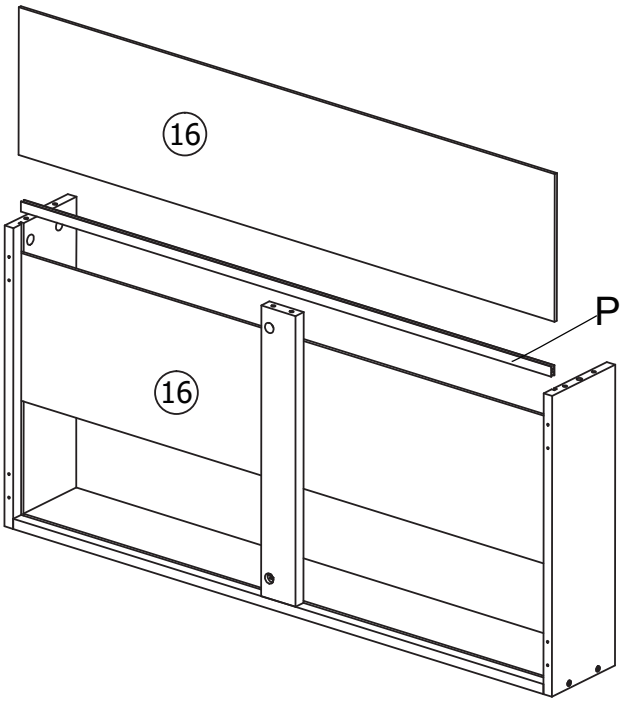

X 2

P		02

10

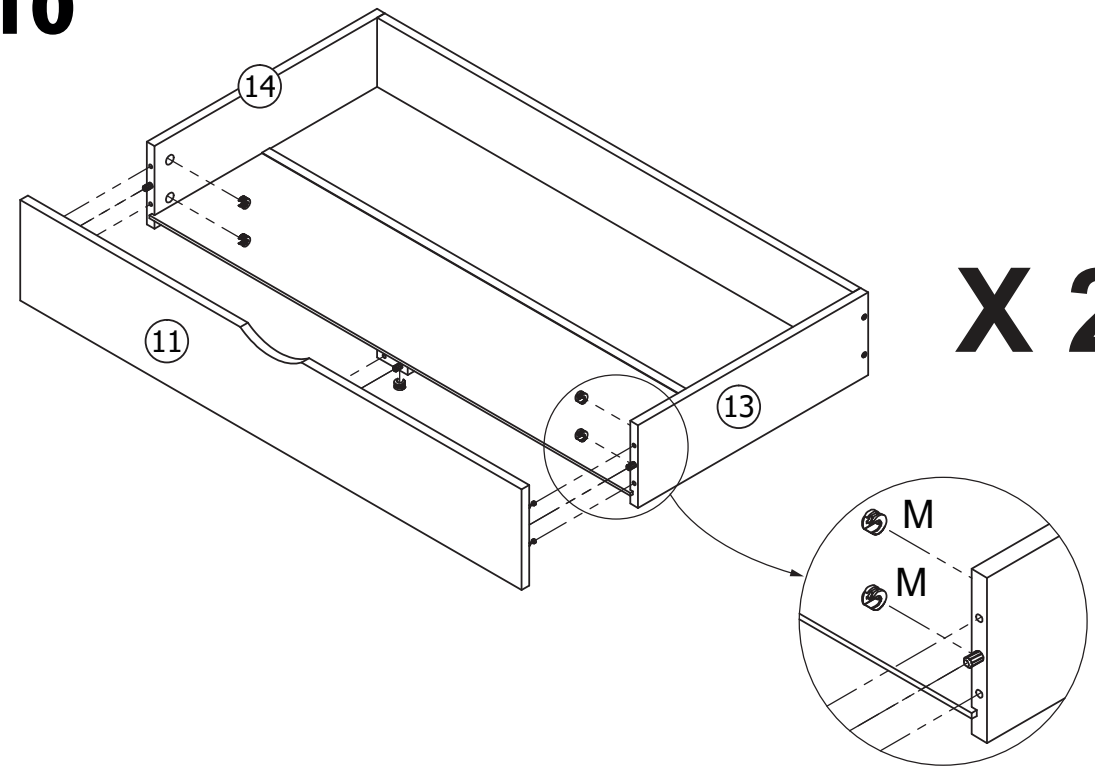

X 2

M		10

ISA

Assembly

11

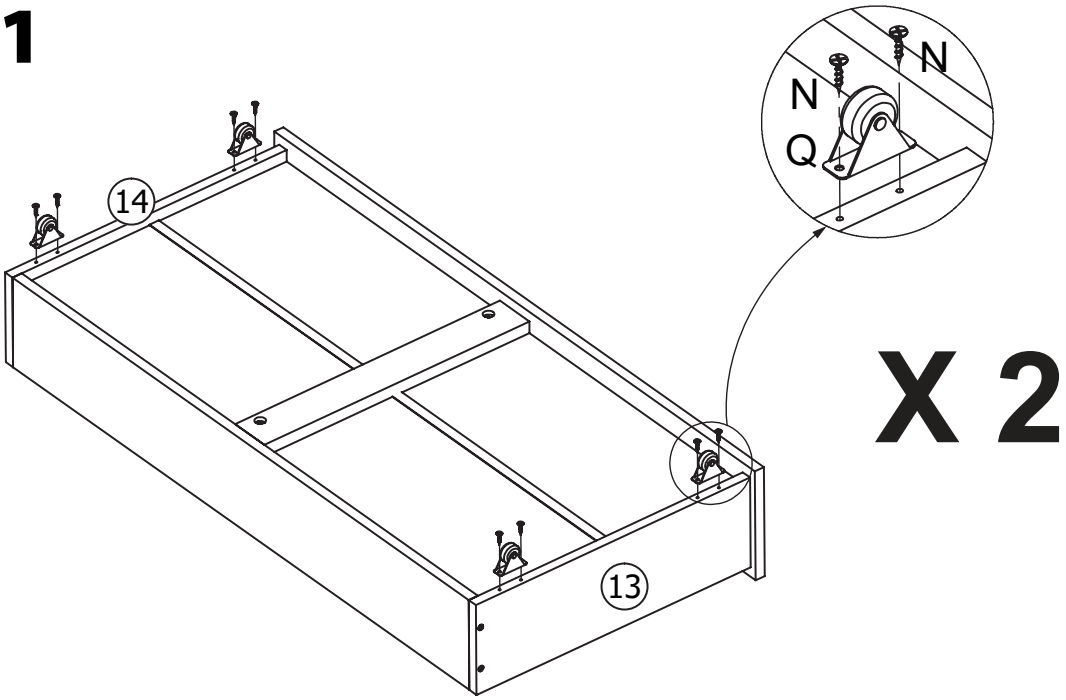

N	8mm Ø4x16mm	16
Q		08

12

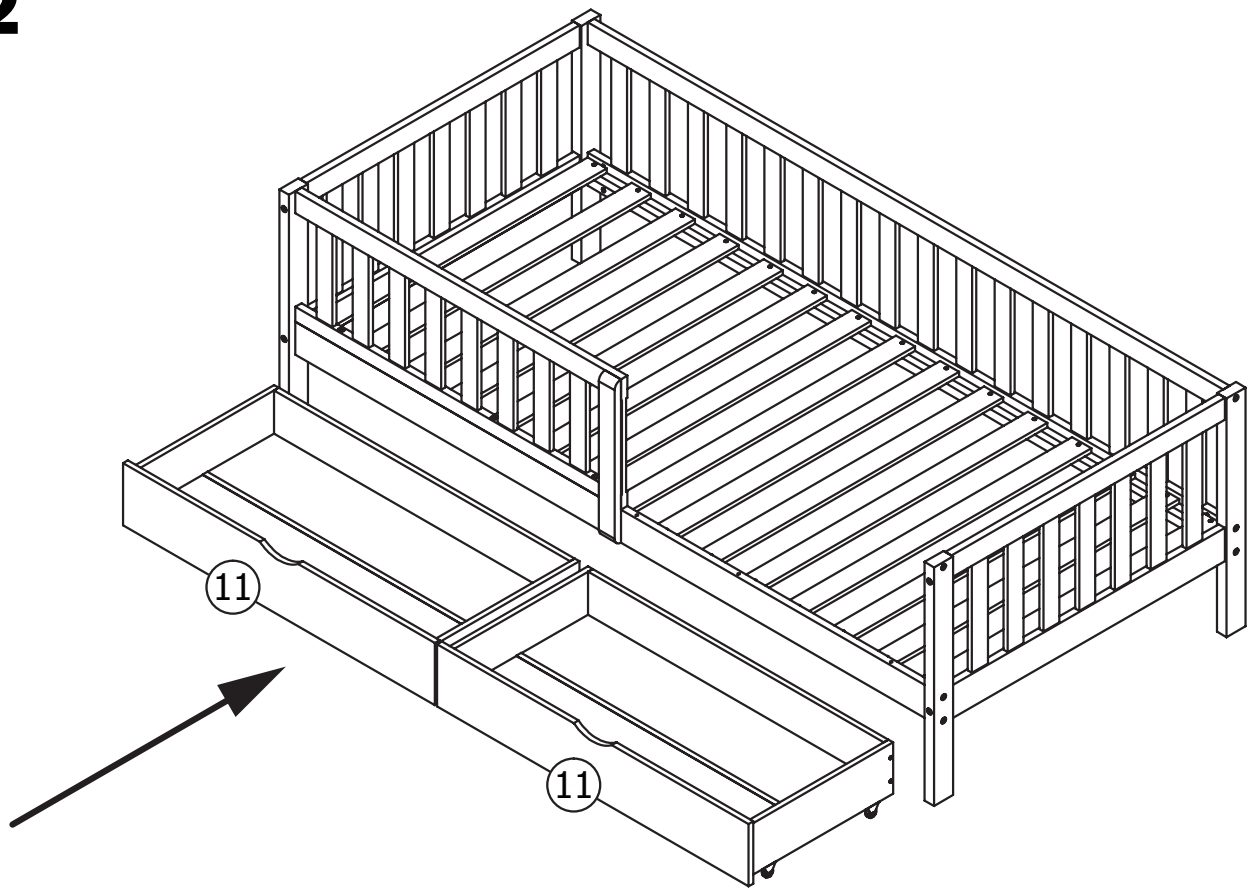

ISA

Assembly

13

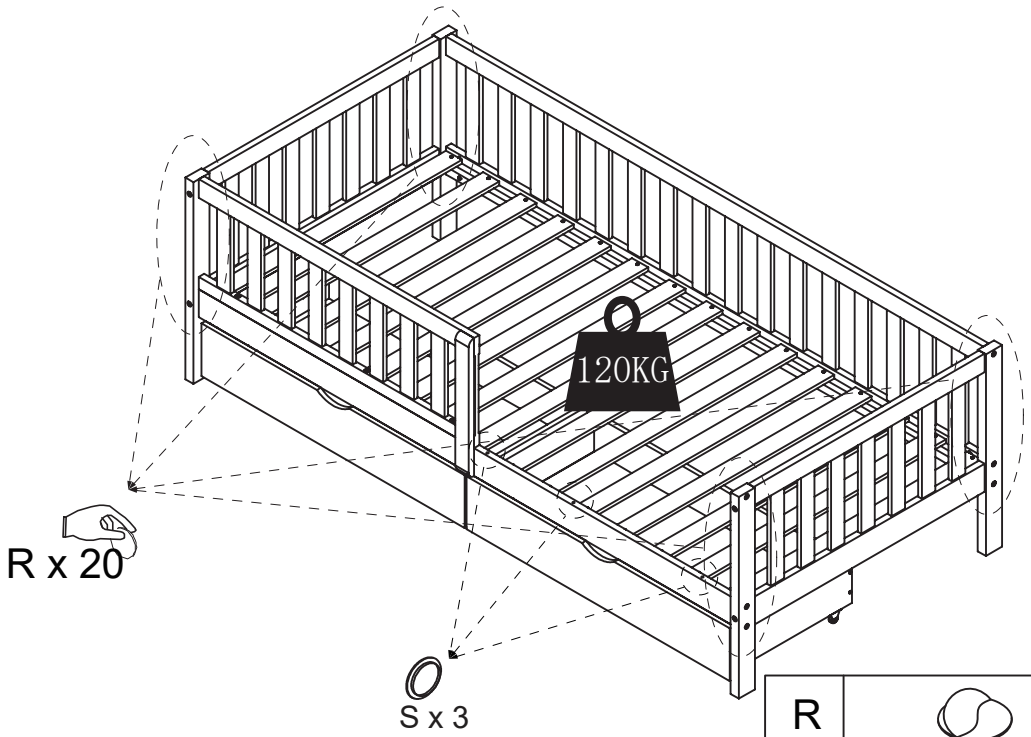

R	Ø20mm	20
S	Ø8mm	03

ISA

Assembly

NL

Inleiding

Gefeliciteerd met uw aankoop van een **Sunny** product. Sunny doet er alles aan om een robuust en veilig product te ontwerpen en te produceren. Met deze keuze heeft u een product gekocht waarvan u jarenlang plezier zult hebben. Mocht het product u niet in goede staat bereiken of als er zich andere problemen voordoen, neem dan contact op met uw dealer of klantenservice waar u het product heeft aangeschaft.

Veiligheid

Belangrijke waarschuwingen voor peuter- en kinderbedden:

- **Leeftijds- en gewichtslimieten**
  - Minimale leeftijd: 2 jaar
  - Maximale gebruikersgewicht: 50 kg
- **Gebruik van veiligheidsrails**
  - Gebruik de valbeveiliging totdat het kind zelfstandig in en uit bed kan klimmen zonder risico op vallen.
- **Montage en plaatsing**
  - Volg de montagehandleiding nauwkeurig.
  - Gebruik alleen originele onderdelen.
  - Monteer het bed op een vlakke, stabiele ondergrond.
  - Plaats het bed niet in de buurt van ramen, snoeren, gordijnen of verwarmingsbronnen.
  - Zorg dat er altijd een veilige afstand is tussen het bed en de muur: **kleiner dan 65 mm of groter dan 230 mm** om ernstig letsel te voorkomen.
  - Bevestig **geen haken, handgrepen, touwen of riemen** aan het bed; kinderen kunnen hierin verstrikt raken tijdens het spelen.
  - Zorg voor twee volwassenen bij de montage voor extra veiligheid.
- **Beknelling en verstikkingsgevaar**
  - Zorg dat er geen openingen zijn waarin het kind met hoofd of ledematen bekneld kan raken.
  - Laat geen plastic zakken, losse onderdelen of kleine voorwerpen bij het bed liggen.
  - Gebruik alleen een matras van de juiste afmetingen: **90 x 200 cm**. Een te kleine matras kan leiden tot beknelling.

Gebruik

- Gebruik het kinderbed uitsluitend waarvoor het bedoeld is: als slaapmeubel.
- Laat uw kind niet op het bed springen om schade te voorkomen.
- Zorg dat het bed altijd op een stabiele, veilige plek staat, vrij van obstakels.

Onderhoud

- Reinig het bed regelmatig met een licht vochtige doek, **zonder gebruik van zeep of schoonmaakmiddelen**.
- **Droog het oppervlak direct na met een droge, zachte doek** om vochtophoping te voorkomen.
- Controleer maandelijks alle bevestigingspunten op slijtage of losraken. Draai indien nodig onderdelen aan.
- Vervang beschadigde of versleten onderdelen direct.

Let op! Ondanks zorgvuldige controle van de documenten kunnen wij niet aansprakelijk worden gesteld voor druk- en schrijffouten.

EN

Introduction

Congratulations on your purchase of a **Sunny** product. Sunny is committed to designing and producing a robust and safe product. With this choice, you have purchased an item that you will enjoy for many years. If the product does not arrive in good condition or if any issues arise, please contact your dealer or the customer service of the store where you purchased the product.

Safety

Important safety warnings for toddler and children's beds:

- **Minimum age and maximum user weight**
  - Minimum age: 2 years
  - Maximum user weight: 50 kg
- **Use of safety rails**
  - Use the safety guard until the child can independently get in and out of bed without risk of falling.
- **Assembly and placement**
  - Follow the assembly instructions carefully.
  - Use only original parts.

- Place the bed on a flat, stable surface.
- Do not place the bed near windows, cords, curtains, or heat sources.
- Always maintain a safe distance between the bed and the wall: **less than 65 mm or more than 230 mm** to prevent serious injury.
- Do **not** attach hooks, handles, ropes, or straps to the bed, as children can become entangled during play.
- Assembly should be done by two adults for added safety.

- **Entrapment and choking hazards**
  - Ensure there are no openings where the child could get their head or limbs stuck.
  - Keep plastic bags, small parts, or loose items away from the bed.
  - Use only a mattress of the correct size: **90 x 200 cm**. A mattress that is too small can cause entrapment.

Use

- Use the children's bed only for its intended purpose: as a sleeping unit.
- Do not allow your child to jump on the bed to prevent damage.
- Ensure the bed is always placed in a stable and safe location, free of obstacles.

Maintenance

- Clean the bed regularly with a slightly damp cloth, **without using soap or cleaning agents**.
- **Dry the surface immediately with a dry, soft cloth** to prevent moisture accumulation.
- Check all fastening points monthly for wear or looseness. Tighten parts if necessary.
- Replace damaged or worn parts immediately.

Note! Despite careful control of the documents, we cannot be held liable for typographical or writing errors.

DE
Einleitung
Herzlichen Glückwunsch zum Kauf eines **Sunny** Produkts. Sunny setzt alles daran, ein robustes und sicheres Produkt zu entwerfen und herzustellen. Mit dieser Wahl haben Sie ein Produkt erworben, an dem Sie viele Jahre Freude haben werden. Sollte das Produkt nicht in einwandfreiem Zustand bei Ihnen ankommen oder andere Probleme auftreten, wenden Sie sich bitte an Ihren Händler oder den Kundenservice des Geschäfts, in dem Sie das Produkt gekauft haben.

Sicherheit

Wichtige Sicherheitshinweise für Kinderbetten:

- **Mindestalter und maximales Benutzergewicht**
  - Mindestalter: 2 Jahre
  - Maximales Benutzergewicht: 50 kg
- **Verwendung von Sicherheitsgittern**
  - Verwenden Sie den Rausfallschutz, bis das Kind selbstständig und sicher ein- und aussteigen kann.
- **Montage und Aufstellung**
  - Befolgen Sie die Montageanleitung sorgfältig.
  - Verwenden Sie nur Originalteile.
  - Stellen Sie das Bett auf einen ebenen, stabilen Untergrund.
  - Stellen Sie das Bett nicht in die Nähe von Fenstern, Schnüren, Vorhängen oder Heizquellen.
  - Achten Sie stets auf einen sicheren Abstand zwischen Bett und Wand: **weniger als 65 mm oder mehr als 230 mm**, um schwere Verletzungen zu vermeiden.
  - Bringen Sie **keine Haken, Griffe, Seile oder Gurte** am Bett an – Kinder können sich beim Spielen darin verfangen.
  - Der Aufbau sollte aus Sicherheitsgründen von zwei Erwachsenen durchgeführt werden.
- **Gefahr von Einklemmen und Ersticken**
  - Achten Sie darauf, dass keine Öffnungen vorhanden sind, in denen sich Kinder mit Kopf oder Gliedmaßen einklemmen könnten.
  - Lassen Sie keine Plastiktüten, Kleinteile oder lose Gegenstände in der Nähe des Bettes liegen.
  - Verwenden Sie nur eine Matratze mit den richtigen Maßen: **90 x 200 cm**. Eine zu kleine Matratze kann zu Einklemmen führen.

Verwendung

- Verwenden Sie das Kinderbett ausschließlich bestimmungsgemäß als Schlafgelegenheit.
- Lassen Sie Ihr Kind nicht auf dem Bett springen, um

Schäden zu vermeiden.

- Stellen Sie sicher, dass das Bett immer an einem stabilen, sicheren Ort ohne Hindernisse steht.

Wartung

- Reinigen Sie das Bett regelmäßig mit einem leicht feuchten Tuch, **ohne Seife oder Reinigungsmittel zu verwenden**.
- **Trocknen Sie die Oberfläche anschließend sofort mit einem trockenen, weichen Tuch**, um Feuchtigkeitsansammlungen zu vermeiden.
- Überprüfen Sie monatlich alle Befestigungspunkte auf Abnutzung oder Lockerung. Ziehen Sie gegebenenfalls Schrauben nach.
- Ersetzen Sie beschädigte oder abgenutzte Teile sofort.

Achtung! Trotz sorgfältiger Prüfung der Unterlagen können wir keine Haftung für Druck- oder Schreibfehler übernehmen.

Français

Introduction
Félicitations pour l'achat de votre produit **Sunny**. Sunny s'engage à concevoir et produire un produit robuste et sûr. En faisant ce choix, vous avez acquis un produit dont vous profiterez pendant de nombreuses années. Si le produit ne vous parvient pas en bon état ou si vous rencontrez d'autres problèmes, veuillez contacter votre revendeur ou le service clientèle du magasin où vous avez acheté le produit.

Sécurité

Avertissements importants pour les lits pour enfants :

- **Âge minimum et poids maximum de l'utilisateur**
  - Âge minimum : 2 ans
  - Poids maximum de l'utilisateur : 50 kg
- **Utilisation des barrières de sécurité**
  - Utilisez la barrière de sécurité jusqu'à ce que l'enfant puisse monter et descendre du lit de manière autonome, sans risque de chute.
- **Montage et emplacement**
  - Suivez attentivement les instructions de montage.
  - Utilisez uniquement les pièces d'origine.
  - Installez le lit sur une surface plane et stable.
  - Ne placez pas le lit à proximité de fenêtres, de cordons, de rideaux ou de sources de chaleur.
  - Maintenez toujours une distance sécurisée entre le lit et le mur : **inférieure à 65 mm ou supérieure à 230 mm**, afin d'éviter des blessures graves.
  - Ne fixez **aucun crochet, poignée, corde ou sangle** au lit — les enfants risquent de s'y coincer en jouant.
  - Le montage doit être effectué par deux adultes pour plus de sécurité.
- **Risque de coincement et d'étouffement**
  - Assurez-vous qu'aucune ouverture ne permette à l'enfant de coincer sa tête ou ses membres.
  - Ne laissez pas de sacs plastiques, de petites pièces ou d'objets détachés à proximité du lit.
  - Utilisez uniquement un matelas de dimensions appropriées : **90 x 200 cm**. Un matelas trop petit peut entraîner un risque de coincement.

Utilisation

- N'utilisez le lit d'enfant que dans son but prévu : un meuble de couchage.
- Ne laissez pas votre enfant sauter sur le lit pour éviter les dommages.
- Assurez-vous que le lit soit toujours placé dans un endroit stable, sûr et dégagé.

Entretien

- Nettoyez régulièrement le lit avec un chiffon légèrement humide, **sans utiliser de savon ni de produits nettoyants**.
- **Séchez immédiatement la surface avec un chiffon sec et doux** pour éviter l'accumulation d'humidité.
- Vérifiez tous les points de fixation chaque mois pour détecter toute usure ou desserrage. Serrez si nécessaire.
- Remplacez immédiatement toute pièce endommagée ou usée.

Attention ! Malgré le soin apporté à la vérification des documents, nous ne pouvons être tenus responsables des erreurs d'impression ou de rédaction.

ES
Introducción
Enhorabuena por la compra de su producto **Sunny**. Sunny se compromete a diseñar y fabricar un producto robusto y seguro. Con esta elección, ha adquirido un producto del que disfrutará durante muchos años. Si el producto no llega en

buen estado o si surge algún problema, póngase en contacto con su distribuidor o con el servicio de atención al cliente del establecimiento donde realizó la compra.

Seguridad

Advertencias importantes para camas infantiles:

- **Edad mínima y peso máximo del usuario**
  - Edad mínima: 2 años
  - Peso máximo del usuario: 50 kg
- **Uso de barandillas de seguridad**
  - Utilice la barandilla de seguridad hasta que el niño pueda subir y bajar de la cama por sí solo sin riesgo de caída.
- **Montaje y colocación**
  - Siga cuidadosamente las instrucciones de montaje.
  - Utilice solo piezas originales.
  - Coloque la cama sobre una superficie plana y estable.
  - No coloque la cama cerca de ventanas, cordones, cortinas o fuentes de calor.
  - Asegúrese de mantener siempre una distancia segura entre la cama y la pared: **menos de 65 mm o más de 230 mm**, para evitar lesiones graves.
  - No fije **ganchos, asas, cuerdas ni correas** a la cama — los niños podrían enredarse durante el juego.
  - El montaje debe ser realizado por dos adultos para mayor seguridad.
- **Riesgo de atrapamiento y asfixia**
  - Asegúrese de que no haya aberturas donde el niño pueda quedar atrapado con la cabeza o las extremidades.
  - No deje bolsas de plástico, piezas sueltas ni objetos pequeños cerca de la cama.
  - Utilice únicamente un colchón del tamaño correcto: **90 x 200 cm**. Un colchón demasiado pequeño puede causar atrapamientos.

Uso

- Utilice la cama infantil solo para su propósito previsto: como mueble para dormir.
- No permita que el niño salte sobre la cama para evitar daños.
- Asegúrese de que la cama esté siempre en un lugar estable, seguro y libre de obstáculos.

Mantenimiento

- Limpie la cama regularmente con un paño ligeramente húmedo, **sin usar jabón ni productos de limpieza**.
- **Seque inmediatamente la superficie con un paño seco y suave** para evitar acumulación de humedad.
- Revise mensualmente todos los puntos de fijación por desgaste o aflojamiento. Apriete si es necesario.
- Sustituya inmediatamente cualquier pieza dañada o desgastada.

¡Atención! A pesar del control minucioso de los documentos, no podemos hacernos responsables de errores tipográficos o de redacción.

IT

Introduzione

Congratulazioni per l'acquisto del tuo prodotto **Sunny**. Sunny si impegna a progettare e produrre un prodotto robusto e sicuro. Con questa scelta, hai acquistato un articolo che ti offrirà molti anni di utilizzo soddisfacente. Se il prodotto non ti arriva in buone condizioni o se si verificano problemi, contatta il tuo rivenditore o il servizio clienti del negozio presso cui hai effettuato l'acquisto.

Sicurezza

Avvertenze importanti per letti per bambini:

- **Età minima e peso massimo dell'utente**
  - Età minima: 2 anni
  - Peso massimo dell'utente: 50 kg
- **Uso delle sponde di sicurezza**
  - Utilizza la sponda di sicurezza finché il bambino non è in grado di salire e scendere dal letto autonomamente senza rischi di caduta.
- **Montaggio e posizionamento**
  - Segui attentamente le istruzioni di montaggio.
  - Utilizza solo parti originali.
  - Posiziona il letto su una superficie piana e stabile.
  - Non collocare il letto vicino a finestre, corde, tende o fonti di calore.
  - Mantieni sempre una distanza sicura tra il letto e il muro: **inferiore a 65 mm o superiore a 230 mm**, per prevenire lesioni gravi.

- Non fissare **ganci, maniglie, corde o cinghie** al letto – i bambini potrebbero rimanere impigliati durante il gioco.
- Il montaggio deve essere eseguito da due adulti per maggiore sicurezza.

- **Rischio di intrappolamento e soffocamento**
  - Assicurati che non vi siano aperture in cui il bambino possa rimanere incastrato con la testa o gli arti.
  - Non lasciare sacchetti di plastica, pezzi sciolti o piccoli oggetti vicino al letto.
  - Utilizza solo un materasso delle dimensioni corrette: **90 x 200 cm**. Un materasso troppo piccolo può comportare rischi di intrappolamento.

Uso

- Utilizza il letto per bambini solo per lo scopo previsto: come mobile per dormire.
- Non permettere al bambino di saltare sul letto per evitare danni.
- Assicurati che il letto sia sempre posizionato in un luogo stabile, sicuro e libero da ostacoli.

Manutenzione

- Pulisci regolarmente il letto con un panno leggermente umido, **senza usare sapone o detergenti**.
- **Asciuga immediatamente la superficie con un panno morbido e asciutto** per evitare l'accumulo di umidità.
- ContrIsa ogni mese i punti di fissaggio per usura o allentamento. Stringi se necessario.
- Sostituisci immediatamente le parti danneggiate o usurate.

Attenzione! Nonostante un attento controllo dei documenti, non possiamo assumerci la responsabilità per eventuali errori di stampa o di scrittura.

CZ
Úvod
Gratulujeme k zakoupení produktu **Sunny**. Sunny se zavazuje navrhovat a vyrábět robustní a bezpečné výrobky. Tímto výběrem jste si pořídili produkt, který vám bude sloužit po mnoho let. Pokud produkt nedorazí v dobrém stavu nebo se objeví jiné problémy, kontaktujte svého prodejce nebo zákaznický servis obchodu, kde jste výrobek zakoupili.

Bezpečnost

Důležitá bezpečnostní upozornění pro dětské postele:

- **Minimální věk a maximální hmotnost uživatele**
  - Minimální věk: 2 roky
  - Maximální hmotnost uživatele: 50 kg
- **Použití bezpečnostních zábran**
  - Používejte bezpečnostní zábranu, dokud dítě nebude schopné samo bezpečně vylézt z postele a do ní vlézt.
- **Montáž a umístění**
  - Důsledně dodržujte montážní pokyny.
  - Používejte pouze originální díly.
  - Umístěte postel na rovný a stabilní povrch.
  - Nestavte postel do blízkosti oken, šňůr, závěsů nebo tepelných zdrojů.
  - Vždy dodržujte bezpečnou vzdálenost mezi postelí a stěnou: **méně než 65 mm nebo více než 230 mm**, aby se předešlo vážným úrazům.
  - **Neupevňujte háčky, úchyty, provazy nebo popruhy** na postel – dítě by se do nich mohlo při hře zamotat.
  - Montáž by měli provádět dva dospělí pro větší bezpečnost.
- **Riziko uvíznutí a udušení**
  - Ujistěte se, že nejsou žádné otvory, kde by mohlo dítě uvíznout hlavou nebo končetinami.
  - Nenechávejte v blízkosti postele plastové sáčky, volné části ani malé předměty.
  - Používejte pouze matraci správné velikosti: **90 x 200 cm**. Příliš malá matrace může způsobit riziko uvíznutí.

Použití

- Používejte dětskou postel pouze k určenému účelu: jako lůžko.
- Nedovolte dítěti skákat na posteli, aby nedošlo k poškození.
- Ujistěte se, že postel je vždy na stabilním, bezpečném místě bez překážek.

Údržba

- Pravidelně čistěte postel mírně navlhčeným hadříkem, **bez použití mýdla nebo čisticích prostředků**.
- **Povrch ihned osušte suchým, měkkým hadříkem**, aby se zabránilo hromadění vlhkosti.
- Každý měsíc zkontrolujte všechny spojovací body na

opotřebení nebo uvolnění. V případě potřeby dotáhněte.

- Poškozené nebo opotřebované části ihned vyměňte.

Upozornění! Přes pečlivou kontrolu dokumentů neneseme odpovědnost za případné tiskové nebo textové chyby.

PL
Wstęp
Gratulujemy zakupu produktu **Sunny**. Sunny dokłada wszelkich starań, aby zaprojektować i wyprodukować solidny i bezpieczny produkt. Wybierając ten produkt, zapewniasz sobie wiele lat zadowolenia z użytkowania. Jeśli produkt nie dotrze w dobrym stanie lub wystąpią inne problemy, skontaktuj się ze sprzedawcą lub obsługą klienta sklepu, w którym dokonano zakupu.

Bezpieczeństwo

Ważne ostrzeżenia dotyczące łóżek dziecięcych:

- **Minimalny wiek i maksymalna waga użytkownika**
  - Minimalny wiek: 2 lata
  - Maksymalna waga użytkownika: 50 kg
- **Użycie barierek ochronnych**
  - Używaj barierki ochronnej, dopóki dziecko nie będzie w stanie samodzielnie i bezpiecznie wchodzić i schodzić z łóżka.
- **Montaż i ustawienie**
  - Dokładnie przestrzegaj instrukcji montażu.
  - Używaj wyłącznie oryginalnych części.
  - Ustaw łóżko na płaskiej i stabilnej powierzchni.
  - Nie umieszczaj łóżka w pobliżu okien, sznurków, zasłon ani źródeł ciepła.
  - Zachowaj bezpieczną odległość między łóżkiem a ścianą: **mniejszą niż 65 mm lub większą niż 230 mm**, aby zapobiec poważnym urazom.
  - **Nie montuj haczyków, uchwytów, sznurków ani pasków** na łóżku – dziecko może się w nie zaplątać podczas zabawy.
  - Montaż powinny przeprowadzać dwie osoby dorosłe dla większego bezpieczeństwa.
- **Ryzyko zakleszczenia i uduszenia**
  - Upewnij się, że nie ma otworów, w których dziecko mogłoby utknąć głową lub kończynami.
  - Nie pozostawiaj w pobliżu łóżka plastikowych torebek, luźnych elementów ani drobnych przedmiotów.
  - Używaj wyłącznie materaca o odpowiednim rozmiarze: **90 x 200 cm**. Zbyt mały materac może prowadzić do zakleszczenia.

Użytkowanie

- Używaj łóżka dziecięcego wyłącznie zgodnie z jego przeznaczeniem – jako mebla do spania.
- Nie pozwalaj dziecku skakać po łóżku, aby zapobiec uszkodzeniom.
- Upewnij się, że łóżko zawsze stoi w stabilnym, bezpiecznym miejscu, wolnym od przeszkód.

Konserwacja

- Czyść łóżko regularnie lekko wilgotną ściereczką, **bez użycia mydła ani detergentów**.
- **Natychmiast wytrzyj powierzchnię suchą, miękką ściereczką**, aby zapobiec gromadzeniu się wilgoci.
- Co miesiąc sprawdzaj wszystkie punkty mocowania pod kątem zużycia lub poluzowania. W razie potrzeby dokręć.
- Natychmiast wymień uszkodzone lub zużyte części.

Uwaga! Pomimo starannej kontroli dokumentów nie ponosimy odpowiedzialności za błędy drukarskie lub pisarskie.

SV
Úvod
Gratulujeme k zakúpeniu produktu **Sunny**. Sunny sa zaväzuje navrhovať a vyrábať robustné a bezpečné produkty. Týmto výberom ste si zaobstarali výrobok, ktorý vám bude slúžiť dlhé roky. Ak produkt nepríde v dobrom stave alebo sa vyskytnú iné problémy, kontaktujte svojho predajcu alebo zákaznícky servis obchodu, kde ste produkt zakúpili.

Bezpečnosť

Dôležité bezpečnostné upozornenia pre detské postele:

- **Minimálny vek a maximálna hmotnosť používateľa**
  - Minimálny vek: 2 roky
  - Maximálna hmotnosť používateľa: 50 kg
- **Použitie bezpečnostných zábran**
  - Používajte bezpečnostnú zábranu, kým dieťa nebude schopné samostatne a bezpečne vliezť a vyjsť z postele.
- **Montáž a umiestnenie**
  - Starostlivo dodržujte montážny návod.
  - Používajte iba originálne diely.

- Postavte posteľ na rovnú a stabilnú plochu.
- Neumiestňujte posteľ blízko okien, šnúr, závesov alebo tepelných zdrojov.
- Vždy zachovajte bezpečnú vzdialenosť medzi posteľou a stenou: **menej ako 65 mm alebo viac ako 230 mm**, aby sa predišlo vážnym zraneniam.
- Na posteľ **neupevňujte háčiky, úchyty, laná ani popruhy** – dieťa sa do nich môže počas hry zamotať.
- Montáž by mali vykonávať dvaja dospelí pre väčšiu bezpečnosť.

- **Riziko uviaznutia a zadusenia**
  - Uistite sa, že neexistujú žiadne otvory, v ktorých by mohlo dieťa uviaznuť hlavou alebo končatinami.
  - Nenechávajte v blízkosti postele plastové vrecká, voľné časti ani malé predmety.
  - Používajte iba matrac správnej veľkosti: **90 x 200 cm**. Príliš malý matrac môže spôsobiť riziko uviaznutia.

Použitie

- Detskú posteľ používajte len na určený účel – ako nábytok na spanie.
- Nedovoľte dieťaťu skákať po posteli, aby nedošlo k poškodeniu.
- Dbajte na to, aby bola posteľ vždy umiestnená na stabilnom a bezpečnom mieste bez prekážok.

Údržba

- Posteľ pravidelne čistite mierne navlhčenou handričkou, **bez použitia mydla alebo čistiacich prostriedkov**.
- **Povrch ihneď vysušte suchou a mäkkou handričkou**, aby sa zabránilo hromadeniu vlhkosti.
- Mesačne kontrolujte všetky upevňovacie body kvôli opotrebovaniu alebo uvoľneniu. V prípade potreby dotiahnite.
- Okamžite vymeňte poškodené alebo opotrebované časti.

Upozornenie! Napriek dôkladnej kontrole dokumentov nemôžeme niesť zodpovednosť za tlačové alebo pravopisné chyby.

HU
Bevezetés
Gratulálunk, hogy **Sunny** terméket vásárolt! A Sunny elkötelezett amellett, hogy robusztus és biztonságos terméket tervezzen és gyártson. Ezzel a választással egy olyan terméket vásárolt, amely hosszú évekig örömet fog szerezni Önnek. Ha a termék nem megfelelő állapotban érkezik meg, vagy bármilyen probléma adódik, kérjük, forduljon ahhoz az üzlethez vagy ügyfélszolgálathoz, ahol a terméket vásárolta.

Biztonság

Fontos biztonsági figyelmeztetések gyermekágyakhoz:

- **Minimális életkor és maximális felhasználói súly**
  - Minimális életkor: 2 év
  - Maximális terhelhetőség: 50 kg
- **Leesés elleni rács használata**
  - Használja a leesésgátlót, amíg a gyermek önállóan, biztonságosan nem tud ki- és beszállni az ágyba.
- **Összeszerelés és elhelyezés**
  - Kövesse figyelmesen a szerelési útmutatót.
  - Csak eredeti alkatrészeket használjon.
  - Az ágyat sík, stabil felületre helyezze.
  - Ne helyezze az ágyat ablakok, zsinórok, függönyök vagy hőforrások közelébe.
  - Mindig tartson biztonságos távolságot az ágy és a fal között: **65 mm-nél kisebb vagy 230 mm-nél nagyobb**, hogy elkerülje a súlyos sérüléseket.
  - **Ne rögzítsen kampókat, fogantyúkat, köteleket vagy szíjakat** az ágyra – a gyermek belegabalyodhat játék közben.
  - A szerelést két felnőttnek kell elvégeznie a nagyobb biztonság érdekében.
- **Beszorulás és fulladás veszélye**
  - Ügyeljen arra, hogy ne legyenek olyan nyílások, ahová a gyermek feje vagy végtagjai beszorulhatnak.
  - Ne hagyjon műanyag zacskókat, laza alkatrészeket vagy apró tárgyakat az ágy közelében.
  - Csak megfelelő méretű matracot használjon: **90 x 200 cm**. A túl kicsi matrac beszorulást okozhat.

Használat

- A gyermekágyat kizárólag rendeltetésszerűen, alvásra használja.
- Ne engedje, hogy a gyermek az ágyon ugráljon – ez kárt tehet a szerkezetben.
- Az ágyat mindig stabil, biztonságos helyen állítsa fel,

akadályoktól mentesen.

Karbantartás

- Rendszeresen tisztítsa az ágyat enyhén nedves ruhával, **szappan vagy tisztítószer használata nélkül**.
- **Azonnal törölje szárazra egy puha, száraz ruhával**, hogy elkerülje a nedvesség felgyülemlését.
- Havonta ellenőrizze az összes csatlakozási pontot, és szükség esetén húzza meg azokat.
- Azonnal cserélje ki a sérült vagy elhasználódott alkatrészeket.

Figyelem! A dokumentumok gondos ellenőrzése ellenére nem vállalunk felelősséget a nyomdai vagy írási hibákért.

DK
Introduktion
Tillykke med dit køb af et **Sunny** produkt. Sunny gør sit bedste for at designe og fremstille et robust og sikkert produkt. Med dette valg har du købt et produkt, du vil få glæde af i mange år. Skulle produktet ikke ankomme i god stand, eller opstår der andre problemer, bedes du kontakte din forhandler eller kundeservice i den butik, hvor du har købt produktet.

Sikkerhed

Vigtige sikkerhedsanvisninger for børnesenge:

- **Minimumsalder og maksimal brugervægt**
  - Minimumsalder: 2 år
  - Maksimal brugervægt: 50 kg
- **Brug af sikkerhedsbarriere**
  - Brug sikkerhedsbarrieren, indtil barnet selv kan komme sikkert op og ned fra sengen.
- **Montering og placering**
  - Følg monteringsvejledningen nøje.
  - Brug kun originale dele.
  - Placer sengen på et jævnt og stabilt underlag.
  - Placer ikke sengen i nærheden af vinduer, snore, gardiner eller varmekilder.
  - Sørg altid for sikker afstand mellem seng og væg: **mindre end 65 mm eller mere end 230 mm** for at undgå alvorlige skader.
  - Fastgør **ikke kroge, håndtag, reb eller remme** til sengen – barnet kan blive viklet ind under leg.
  - Montering bør foretages af to voksne for at sikre sikkerheden.
- **Fare for fastklemning og kvælning**
  - Sørg for, at der ikke er åbninger, hvor barnet kan få hoved eller lemmer i klemme.
  - Lad ikke plastikposer, løse dele eller småting ligge omkring sengen.
  - Brug kun en madras med de korrekte mål: **90 x 200 cm**. En for lille madras kan give risiko for fastklemning.

Brug

- Brug kun børnesengen til det tilsigtede formål: som soveplads.
- Tillad ikke barnet at hoppe i sengen – det kan beskadige den.
- Sørg for, at sengen altid står på et stabilt og sikkert sted, fri for forhindringer.

Vedligeholdelse

- Rengør sengen regelmæssigt med en let fugtig klud, **uden brug af sæbe eller rengøringsmidler**.
- **Tør straks overfladen med en tør og blød klud** for at undgå fugtophobning.
- Kontrollér alle samlinger månedligt for slid eller løse forbindelser. Stram dem om nødvendigt.
- Udskift beskadigede eller slidte dele straks.

Bemærk! På trods af omhyggelig kontrol af dokumenterne påtager vi os intet ansvar for tryk- eller skrivefejl.

SE
Introduktion
Grattis till ditt köp av en **Sunny**-produkt. Sunny strävar efter att designa och tillverka en robust och säker produkt. Med det här valet har du köpt en produkt som du kommer att få glädje av under många år. Om produkten inte levereras i gott skick eller om problem uppstår, kontakta din återförsäljare eller kundservice i butiken där du köpte produkten.

Säkerhet

Viktiga säkerhetsvarningar för barnsängar:

- **Minimiålder och maximal användarvikt**
  - Minimiålder: 2 år
  - Maximal användarvikt: 50 kg
- **Användning av säkerhetsräcke**
  - Använd säkerhetsräcket tills barnet själv kan klättra in och ut ur sängen utan att riskera att falla.
- **Montering och placering**

- Följ monteringsanvisningarna noggrant.
- Använd endast originaldelar.
- Placera sängen på en plan, stabil yta.
- Placera inte sängen nära fönster, sladdar, gardiner eller värmekällor.
- Håll alltid ett säkert avstånd mellan sängen och väggen: **mindre än 65 mm eller mer än 230 mm** för att undvika allvarliga skador.
- Fäst **inga krokar, handtag, rep eller remmar** på sängen – barnet kan snärjas in under lek.
- Montering bör göras av två vuxna för ökad säkerhet.

- **Risk för instängning och kvävning**
  - Se till att det inte finns några öppningar där barnet kan fastna med huvudet eller extremiteterna.
  - Lämna inte plastpåsar, lösa delar eller småföremål nära sängen.
  - Använd endast en madrass i rätt storlek: **90 x 200 cm**. En för liten madrass kan orsaka instängning.

Användning

- Använd barnsängen endast för sitt avsedda ändamål: som sovplats.
- Tillåt inte att barnet hoppar i sängen för att undvika skador.
- Se till att sängen alltid är placerad på en stabil, säker plats utan hinder.

Underhåll

- Rengör sängen regelbundet med en lätt fuktig trasa, **utan användning av tvål eller rengöringsmedel**.
- **Torka omedelbart av ytan med en torr, mjuk trasa** för att undvika fuktansamling.
- Kontrollera alla fästen varje månad för slitage eller löshet. Dra åt vid behov.
- Byt ut skadade eller slitna delar omedelbart.

Observera! Trots noggrann kontroll av dokumenten kan vi inte hållas ansvariga för tryck- eller skrivfel.

NO
Introduksjon
Gratulerer med kjøpet av et **Sunny**-produkt. Sunny gjør sitt ytterste for å designe og produsere et robust og sikkert produkt. Med dette valget har du kjøpt et produkt som du vil ha glede av i mange år. Hvis produktet ikke ankommer i god stand eller hvis det oppstår problemer, vennligst kontakt forhandleren din eller kundeservice i butikken der du kjøpte produktet.

Sikkerhet

Viktige sikkerhetsadvarsler for barnesenger:

- **Minimumsalder og maksimal brukervekt**
  - Minimumsalder: 2 år
  - Maksimal brukervekt: 50 kg
- **Bruk av sikkerhetsrekkverk**
  - Bruk sikkerhetsrekkverket til barnet kan klatre inn og ut av sengen uten risiko for å falle.
- **Montering og plassering**
  - Følg monteringsinstruksjonene nøye.
  - Bruk kun originale deler.
  - Plasser sengen på en jevn, stabil overflate.
  - Plasser ikke sengen i nærheten av vinduer, ledninger, gardiner eller varmekilder.
  - Sørg alltid for en sikker avstand mellom sengen og veggen: **mindre enn 65 mm eller mer enn 230 mm** for å unngå alvorlige skader.
  - Fest **ingen kroker, håndtak, tau eller stropper** til sengen – barnet kan hekte seg fast under lek.
  - Montering bør utføres av to voksne for økt sikkerhet.
- **Fare for klem eller kvelning**
  - Sørg for at det ikke er åpninger hvor barnet kan sette seg fast med hodet eller ekstremiteter.
  - Ikke la plastposer, løse deler eller små gjenstander ligge nær sengen.
  - Bruk kun en madrass i riktig størrelse: **90 x 200 cm**. En for liten madrass kan føre til innklemming.

Bruk

- Bruk barnesengen kun til sitt tiltenkte formål: som soveplass.
- Ikke la barnet hoppe i sengen for å unngå skader.
- Sørg for at sengen alltid står på et stabilt og sikkert sted uten hindringer.

Vedlikehold

- Rengjør sengen regelmessig med en lett fuktig klut, **uten bruk av såpe eller rengjøringsmidler**.
- **Tørk straks overflaten med en tørr, myk klut** for å unngå fuktighet.
- Kontroller alle festepunkter månedlig for slitasje eller løshet. Stram etter behov.
- Bytt ut skadde eller slitte deler umiddelbart.

Merk! Til tross for nøye kontroll av dokumentene kan vi ikke holdes ansvarlige for trykk- eller skrivefeil.

EL

Εισαγωγή

Συγχαρητήρια για την αγορά του προϊόντος **Sunny**. Η Sunny δεσμεύεται να σχεδιάζει και να παράγει ένα στιβαρό και ασφαλές προϊόν. Με αυτήν την επιλογή, έχετε αποκτήσει ένα προϊόν που θα σας χαροποιεί για πολλά χρόνια. Αν το προϊόν δεν φτάσει σε καλή κατάσταση ή εάν παρουσιαστούν προβλήματα, επικοινωνήστε με τον έμπορο ή την εξυπηρέτηση πελατών του καταστήματος όπου αγοράσατε το προϊόν.

Ασφάλεια

Σημαντικές προειδοποιήσεις για παιδικά κρεβάτια:

- **Ελάχιστη ηλικία και μέγιστο βάρος χρήστη**
  - Ελάχιστη ηλικία: 2 ετών
  - Μέγιστο βάρος χρήστη: 50 kg
- **Χρήση προστατευτικών κιγκλιδωμάτων**
  - Χρησιμοποιείτε το προστατευτικό κιγκλίδωμα μέχρι το παιδί να μπορεί να μπαίνει και να βγαίνει από το κρεβάτι με ασφάλεια και χωρίς να κινδυνεύει να πέσει.
- **Συναρμολόγηση και τοποθέτηση**
  - Ακολουθήστε προσεκτικά τις οδηγίες συναρμολόγησης.
  - Χρησιμοποιείτε μόνο γνήσια εξαρτήματα.
  - Τοποθετήστε το κρεβάτι σε σταθερή, επίπεδη επιφάνεια.
  - Μην τοποθετείτε το κρεβάτι κοντά σε παράθυρα, καλώδια, κουρτίνες ή πηγές θερμότητας.
  - Διατηρήστε πάντα ασφαλή απόσταση μεταξύ κρεβατιού και τοίχου: **λιγότερο από 65 mm ή περισσότερο από 230 mm** για να αποφευχθούν σοβαροί τραυματισμοί.
  - **Μην στερεώνετε γάντζους, χειρολαβές, σκοινιά ή ιμάντες στο κρεβάτι** – το παιδί μπορεί να πιαστεί κατά το παιχνίδι.
  - Η συναρμολόγηση πρέπει να γίνει από δύο ενήλικες για επιπλέον ασφάλεια.
- **Κίνδυνος παγίδευσης και ασφυξίας**
  - Βεβαιωθείτε ότι δεν υπάρχουν ανοίγματα στα οποία μπορεί να παγιδευτεί το παιδί με το κεφάλι ή τα άκρα του.
  - Μην αφήνετε πλαστικές σακούλες, χαλαρά εξαρτήματα ή μικρά αντικείμενα κοντά στο κρεβάτι.
  - Χρησιμοποιείτε μόνο στρώμα με τις σωστές διαστάσεις: **90 x 200 cm**. Ένα πολύ μικρό στρώμα μπορεί να προκαλέσει παγίδευση.

Χρήση

- Χρησιμοποιείτε το παιδικό κρεβάτι μόνο για τον προορισμένο του σκοπό: ως έπιπλο ύπνου.
- Μην επιτρέπετε στο παιδί να πηδά στο κρεβάτι, για να αποφευχθούν ζημιές.
- Βεβαιωθείτε ότι το κρεβάτι είναι πάντα τοποθετημένο σε σταθερή και ασφαλή θέση, χωρίς εμπόδια.

Συντήρηση

- Καθαρίζετε το κρεβάτι τακτικά με ένα ελαφρώς υγρό πανί, **χωρίς χρήση σαπουνιού ή καθαριστικών**.
- **Στεγνώστε άμεσα την επιφάνεια με ένα στεγνό, μαλακό πανί** για να αποφευχθεί συσσώρευση υγρασίας.
- Ελέγχετε μηνιαίως όλα τα σημεία στερέωσης για φθορά ή χαλάρωση. Σφίξτε τα εάν είναι απαραίτητο.
- Αντικαταστήστε αμέσως τυχόν κατεστραμμένα ή φθαρμένα εξαρτήματα.

Προσοχή! Παρά τον σχολαστικό έλεγχο των εγγράφων, δεν φέρουμε ευθύνη για πιθανά ορθογραφικά ή γραφικά λάθη.

ISA

Sunny
Sunny is one of our brands with awesome products of great quality, that offers hours of active fun!

Pragma
Kruisboog 40
3905 TG Veenendaal
Netherlands
T: +31 (0)318 - 57 88 00
info@pragma-trading.com
www.pragma-trading.com

250701BVG