lionelo

User manual
Instrukcja obsługi
Bedienungsanleitung
Инструкция по эксплуатации
Manuale d'uso
Manuel de l'Utilisateur
Manual de usuario
Handleiding
Naudojimo instrukcija
Návod k obsluze
Használati utasítás
Manual utilizare
Bruksanvisning
Bruksanvisning
Brugsvejledning
Käyttöopas
Manual de instruções
Οδηγίες χρήσης
Kasutusjuhend
Lietošanas instrukcija

Mika Plus

Baby stroller
Wózek dziecięcy
Kinderwagen
Коляска
Passeggino
Poussette bébé
Carrito de bebé
Kinderwagen
Vaikiškas vežimėlis
Dětský kočárek
Babakocsi
Cărucior pentru copii
Barnvagn
Barnevogn
Barnevogn
Lastenvaunu
Carrinho de bebé
Παιδικό καρότσι
Lapsevanker-käru
Bērnu ratiņi

www.lionelo.com

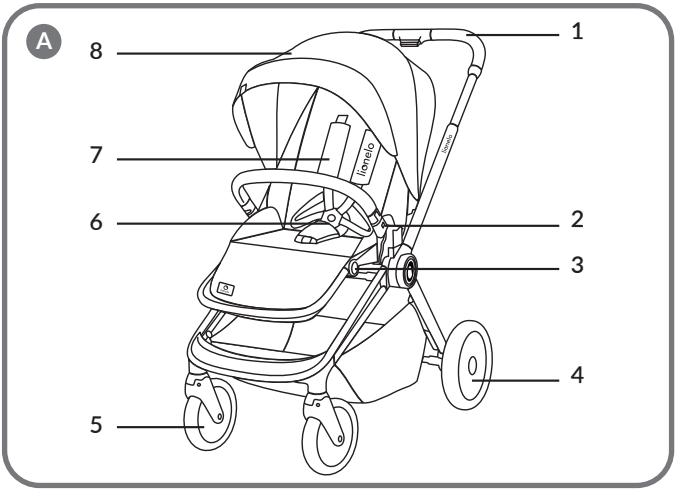
A
8
1
7
6
2
3
4
5
lionelo
lionelo

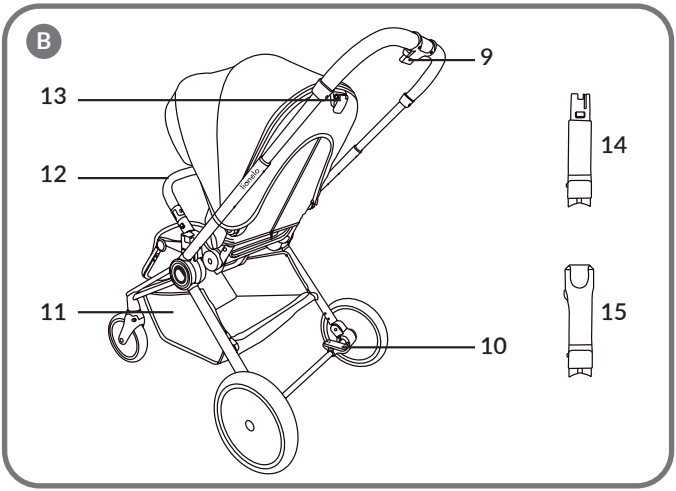
B
9
13
14
12
11
15
10
lionelo

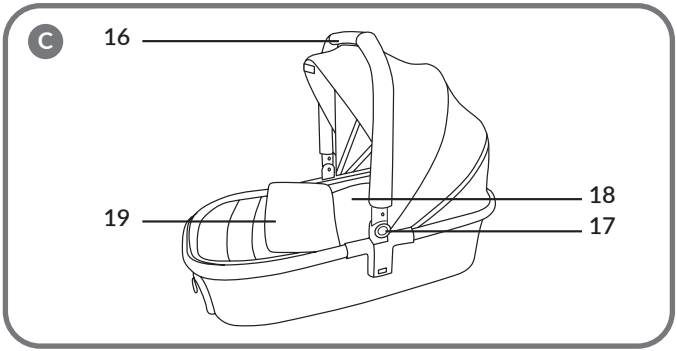
C
16
18
19
17

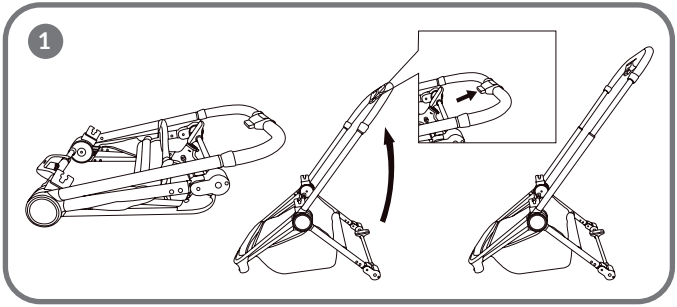
1

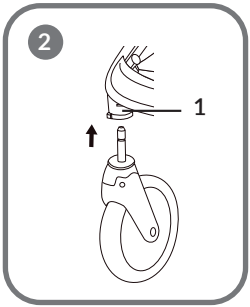
2
1

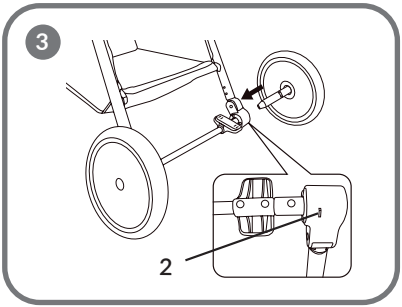
3
2

4

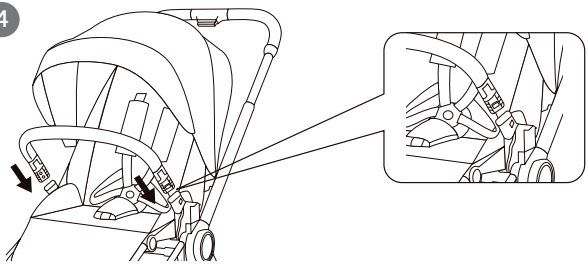

5

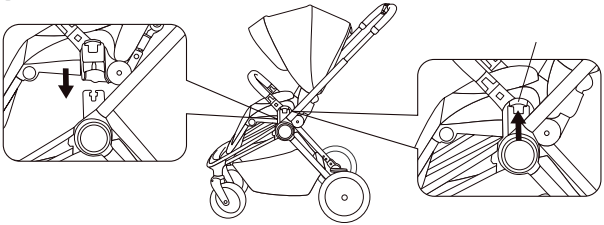

6

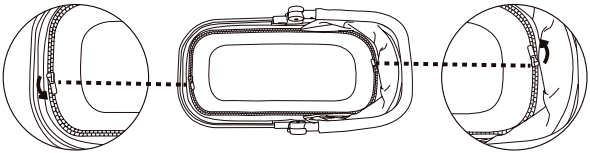

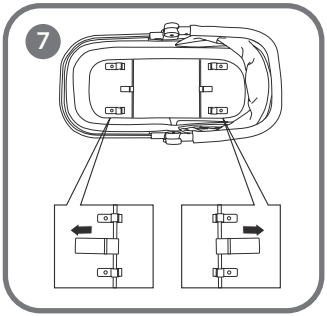
7

8

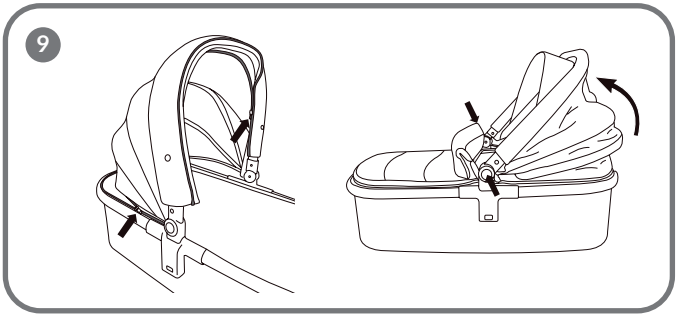
9

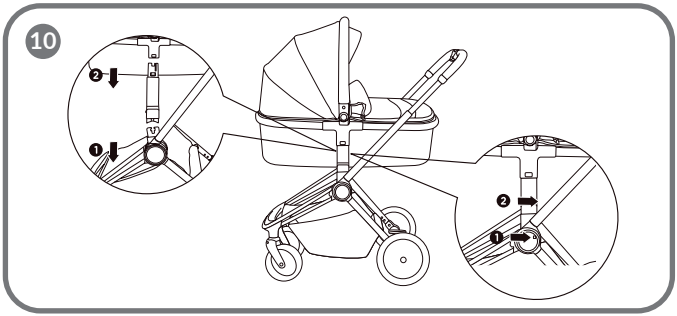
10
❷
❶
❷
❶

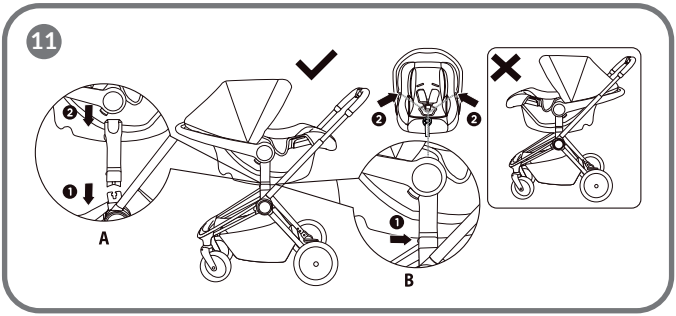
11
A
B

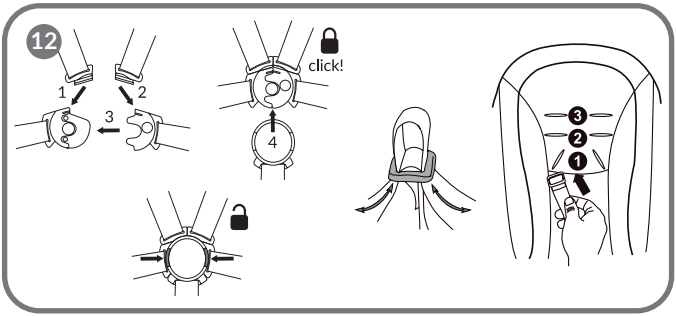
12
1
2
3
click!
4

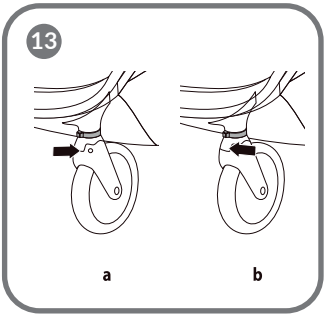
13
a
b

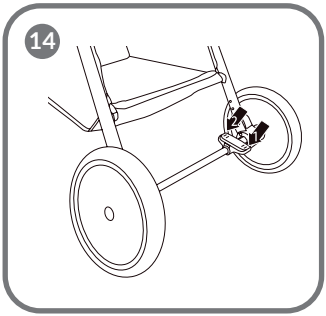
14

15

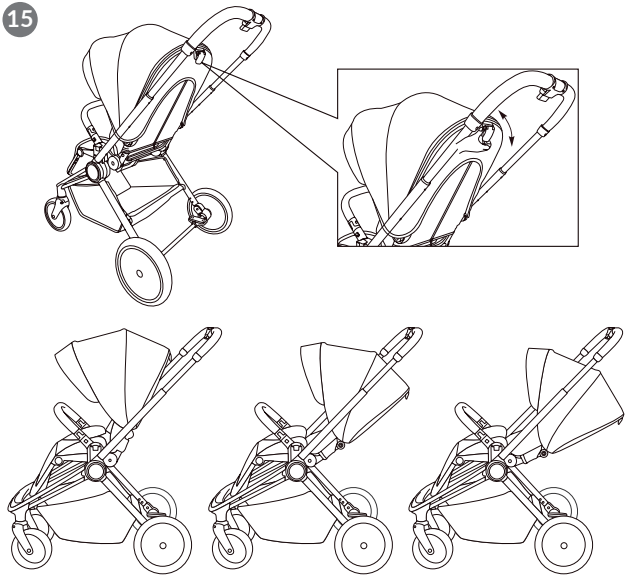

16

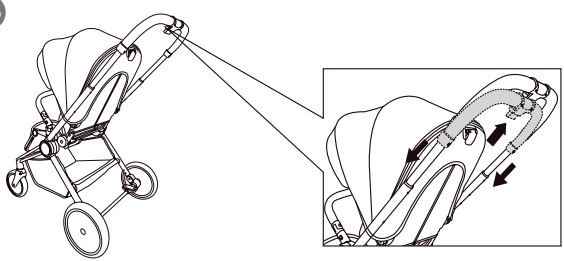

17

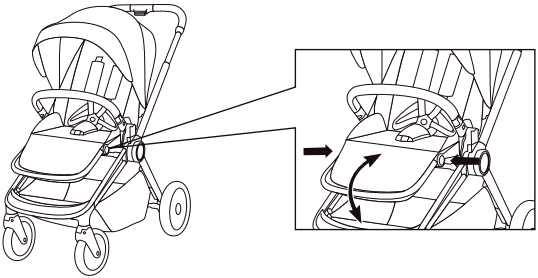

18

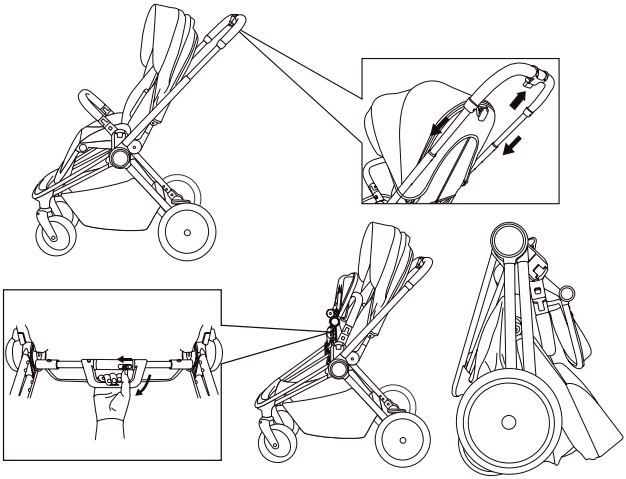

19

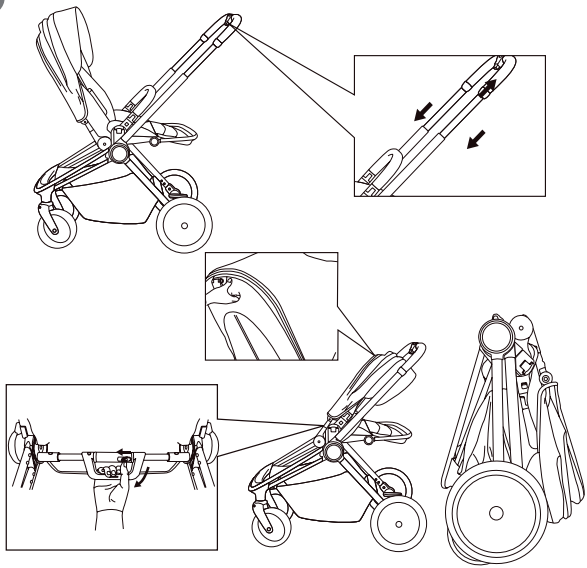

20

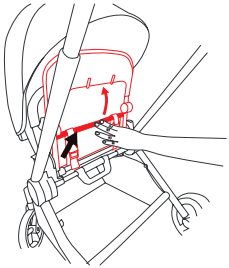

Dear customer!
Should you have any remarks or questions concerning the product, please do not hesitate to contact us: **help@lionelo.com**

Before you use the product for the first time, please read this operating manual carefully. Wrong use of the product may pose a threat to child's life.

Producer:
BrandLine Group Sp. z o.o.
A. Kręglewskiego 1, 61-248 Poznań, Poland

IMPORTANT! READ CAREFULLY AND KEEP FOR FUTURE REFERENCE
WARNING!
FOR STROLLER:

1. Never leave the child unattended.
2. Ensure that all the locking devices are engaged before use.
3. To avoid injury ensure that the child is kept away when unfolding and folding this product.
4. Do not let the child play with this product.
5. This seat unit is not suitable for children under 6 months
6. Always use the restraint system.
7. Check that the pram body or seat unit or car seat attachment devices are correctly engaged before use.
8. This product is not suitable for running or skating.
9. This product is suitable for children aged 6 months – 4 years and whose weight does not exceed 22 kg, depending on what happens earlier.
10. If you want to take the child out of the stroller or put it inside, make sure the parking mechanism on the wheel is locked.

11. The maximum load capacity of the basket is 3 kg. The maximum allowable load for the pockets is 0.2 kg.
12. Any load on the handle, backrest or sides of the stroller may affect its stability.
13. The product is intended for one child only.
14. Do not use accessories which have not been approved by the manufacturer.
15. If you use special adapters to attach a carrier which can also be used as a child safety seat, remember that it does not replace a cot. If your child needs to sleep, put it in a suitable cot.
16. Use only spare parts supplied or recommended by the manufacturer.
17. Keep the product away from fire and sources of heat.
18. Do not use the product on stairs.
19. Secure the carrying strap on the frame using the Velcro whenever it is not in use. Store the carrying strap out of the child's reach.

IMPORTANT! READ CAREFULLY AND KEEP FOR FUTURE REFERENCE
WARNING!
FOR CARRYCOT:

1. This product is only suitable for a child who cannot sit up unaided.
2. This product is suitable only for a child who cannot sit up unaided, roll over and cannot push itself up on its hands and knees. Maximum weight of the child: 9 kg.
3. Only use on a firm, horizontal level, flat and dry surface.
4. Do not let other children play unattended near the carry cot.
5. Do not use if any part of the carry cot is broken, torn or missing.
6. Use only spare parts supplied or recommended by the manufacturer.
7. Keep the product away from fire and sources of heat.

8. The bottom and grips of the carrycot must be regularly checked for any signs of damage and wear.
9. Make sure the handle is mounted and locked in a suitable position before you lift or move the carrycot.
10. The child can be transported in a carrycot.
11. Child's head in the carrycot must not be lower than its body.
12. Do not place any additional mattresses inside the carrycot.
13. Never use this product on a stand.
14. When using the carrycot, the carrying handles should be positioned outside the carrycot.
15. Be mindful of the risk of accidentally hitting the child, for example when placing the carrycot on the floor or passing through doorways.
16. Do not leave any items in the carrycot that could pose a suffocation risk, such as soft toys or pillows.
17. Do not position the carrycot near any items that may pose a risk of strangulation, such as cords, blinds, curtains, etc.
18. Overheating poses a serious risk to your child's life! Take into account the ambient temperature and your child's clothing to ensure they are neither too cold nor too warm.
19. Consult your healthcare professional for advice to ensure your baby's safe sleep.

List of stroller parts (fig. A, B)

1. Handle
2. Bow releasing key
3. Footrest adjustment key
4. Rear wheels
5. Front wheels
6. Safety belts
7. Shoulder protective cushions
8. Canopy
9. Handle height adjustment key
10. Parking mechanism
11. Basket
12. Bow
13. Seat backrest angle adjustment lever
14. Carrycot adapter
15. Child safety seat adapter

The set 2 in 1 is composed of a stroller frame with a seat and carrycot.

List of carrycot parts (fig. C)

16. Handle
17. Canopy adjustment keys
18. Mattress
19. Cover

How to unfold the stroller frame

1. Unfold the stroller frame by pulling the handle up until you can hear a click which signals correct unfolding of the stroller frame (fig. 1).
2. Press the handle height adjustment key to set a desired height. If you can hear a click, it means the handle has been set at a desired height.

How to install and detach front wheels

1. Insert the wheel shank into corresponding holes on the stroller frame (fig. 2). Correct installation is signaled by a click.
2. To detach front wheels, press the releasing key (1, fig. 2) and take wheels out.

How to install and detach rear wheels

1. Insert the wheel shank into corresponding holes on the stroller frame (fig. 3). Correct installation is signaled by a click.
2. To detach rear wheels, press the releasing key (2, fig. 3) and take wheels out.

How to install the bow

1. Insert the bow into corresponding holes on the stroller frame (fig. 4). Correct installation is signaled by a click.
2. To detach the bow, press releasing keys and then take the bow out.

How to install and detach the seat

1. The seat can be installed in a forward- or rear-facing position.
2. Place the seat on connectors on the stroller frame (fig. 5). Correct installation of the seat on the stroller frame is signaled by a click. Make sure the seat has been correctly installed in the stroller frame.
3. To detach the seat from the stroller frame, push releasing levers on both sides of the seat and then lift it upwards (fig. 5).

How to install and detach the carrycot

The child can be transported in the carrycot.

1. Undo the inner covering zip (fig. 6) and insert metal bars into carrycot brackets (fig. 7).
2. Zip the inner covering up and then insert the mattress (fig. 8).
3. Put the fabric cover on the carrycot handle, and then pull up the zipper. To unfold the canopy, press the keys on both sides of the carrycot and set the canopy in a desired position (fig. 9).
4. Insert adapters (14, fig. B) into corresponding spots on the stroller frame until you can hear a double click and adapters get blocked. Adapters must be placed with the detachment key into a stroller front direction.
5. The carrycot in a stroller frame must be installed in a way that the child is facing the parent who pushes the stroller.
6. Place the carrycot on the stroller frame with the use of adapters (fig. 10). You will hear a distinctive click. Make sure the carrycot has been properly attached on the stroller frame.
7. To detach the carrycot from the stroller frame, press releasing keys on both sides of the carrycot and then lift the carrycot.
8. To remove the adapter, press the lower key on the adapter and pull upwards.

How to install and detach the child safety seat (applies to the set with Astrid carseat)

1. Insert adapters (15, fig. b) into corresponding spots on the stroller frame until you can hear a double click and adapters get blocked (A, fig. 11). Adapters must be placed with a detachment key in a stroller front direction.
2. The child safety seat in the stroller frame must be installed in a way that the child is facing the parent who pushes the stroller.
3. Place the child safety seat on the stroller frame with the use of adapters (fig. 11). You will hear a distinctive click. Make sure the child safety seat has been properly mounted on the stroller frame.
4. To detach the child safety seat in case it is necessary, remove it from adapters.
5. To remove the adapter, press the lower key in the adapter (B, fig. 11) and pull upwards.

How to adjust safety belts

1. To fasten the belts, connect the fastening system and put on the buckle. The belt buckle is magnetic – fastening will occur automatically and will be indicated by a click. To unfasten the belts, press the buttons located on the buckle (fig. 12).
2. To adjust height of the belts, pull them through relevant holes in the seat so that they correspond to the child's height (fig. 12). You can fasten belts at three height levels.

How to install and detach safety belts

To detach the belts, pull the buckle through the hole in the seat. To install them, insert belts again.

Rotating wheel locking key

To unlock rotation of front wheels, slide the lock key to the left. To lock it, slide the lock key to the right (fig. 13).

Parking mechanism

1. To lock, press the pedal as showed by the arrow no. 1 (fig. 14). To unlock, press the pedal as showed by the arrow no. 2 (fig. 14).
2. Note: make sure the stroller is locked when parked.

How to adjust the backrest

1. To set the seat in a desired position, use the backrest angle adjustment lever which you can find at the back of the seat (fig. 15).
2. There are three backrest inclination angles available.

How to adjust the handle

Press the handle adjustment key and then pull out or insert the handle, choose one of three available heights (fig. 16).

How to adjust the footrest

To change position of the footrest, press the footrest adjustment keys on both sides and then push upwards or downwards, depending on your preferences (fig. 17).

How to fold the stroller frame in a forward-facing position

1. To fold the stroller frame with a seat in a forward-facing position, lower the handle to the lowest position and leave rotating front wheels unlocked. Lift the footrest with the seat to the highest position (fig. 20) and fold towards the backrest (fig. 18).
2. Slide the key on the handle under the seat to the left and then dynamically lift the folded stroller (fig. 18).

How to fold the stroller frame in a rear-facing position

1. To fold the stroller frame with a seat in a rear-facing position, lower the handle to the lowest position and leave the rotating front wheels unlocked. Lift the footrest and the seat to the highest position (fig. 20) and then slide the backrest towards the bow (fig. 19).
2. Slide the key on the handle under the seat to the left and then dynamically lift the folded stroller (fig. 19).

How to clean and maintain

1. Regularly remove dust and sand from the wheels and frame. You can use a wet cloth to clean these parts.
2. Use a wet cloth to clean the stroller upholstery and basket.
3. You must wash the carrycot upholstery and mattress cover by hand, at the temperature of 30˚C. Do not dry mechanically.
4. Check particular parts of the stroller on a regular basis for their functions, durability and potential damage. In case of any defects, please contact the authorized service center.
5. Avoid excessive direct exposure of the stroller to sunlight and long-time exposure to high temperatures. Sunlight may cause fabrics to fade.
6. Do not use strong chemicals to clean this product.

The pictures are for reference only. The real design of the products may differ from the pictures presented.

Drogi Kliencie!
Jeśli masz jakiekolwiek uwagi lub pytania do zakupionego produktu, skontaktuj się z nami: **help@lionelo.com**

Przed pierwszym użyciem produktu prosimy o uważne przeczytanie niniejszej instrukcji użytkowania. Nieprawidłowe używanie produktu może stanowić zagrożenie dla życia dziecka.

Producent:
BrandLine Group Sp. z o.o.
A. Kręglewskiego 1, 61-248 Poznań, Polska

WAŻNE! PRZECZYTAJ UWAŻNIE I ZACHOWAJ NA PRZYSZŁOŚĆ JAKO ODNIESIENIE OSTRZEŻENIE!
DLA WÓZKA SPACEROWEGO:

1. Nigdy nie zostawiaj dziecka bez opieki.
2. Upewnij się przed użyciem, czy wszystkie urządzenia blokujące są włączone.
3. Aby uniknąć obrażeń, upewnij się, czy dziecko jest odsunięte kiedy rozkłada się lub składa niniejszy wyrób.
4. Nie pozwalaj dziecku bawić się tym wyrobem.
5. To siedzisko nie jest odpowiednie dla dzieci w wieku poniżej 6. miesiąca życia.
6. Zawsze używaj systemu zapięć.
7. Sprawdź, czy urządzenia mocujące gondolę lub siedzisko lub fotelik samochodowy są prawidłowo załączone przed użyciem.
8. Niniejszy wyrób nie jest odpowiedni do biegania ani jazdy na rolkach.

9. Niniejszy wyrób jest odpowiedni dla dzieci w wieku od 6 miesiąca życia do 4 lat oraz o wadze do 22 kg, w zależności od tego, co nastąpi wcześniej.
10. Jeśli chcesz wyciągnąć dziecko z wózka, lub je do niego włożyć, upewnij się, że mechanizm postojowy na kole jest zablokowany.
11. Maksymalne obciążenie kosza wynosi 3 kg. Maksymalne dopuszczalne obciążenie kieszonek wynosi 0,2 kg.
12. Jakiekolwiek obciążenie zamontowane na rączce, oparciu lub na bokach wózka może wpływać na jego stabilność.
13. Produkt przeznaczony jest do użytku przez jedno dziecko.
14. Nie należy używać akcesoriów niezatwierdzonych przez producenta.
15. Jeśli dołączysz do zestawu za pomocą specjalnych adapterów nosidełko, które może być wykorzystywane również jako fotelik samochodowy, pamiętaj, że nie zastępuje ono łóżeczka. Jeśli dziecko potrzebuje snu, umieść je w odpowiednim łóżeczku.
16. Należy stosować wyłącznie części zamienne dostarczone lub zalecane przez producenta.
17. Trzymaj produkt z dala od ognia i źródeł ciepła.
18. Nie należy używać produktu na schodach.
19. Zabezpiecz pas do przenoszenia na ramie za pomocą rzepu zawsze wtedy, gdy nie jest on używany. Przechowuj pas do przenoszenia poza zasięgiem dziecka.

WAŻNE – Przed użytkowaniem dokładnie przeczytać niniejszą instrukcję i zachować ją na przyszłość

OSTRZEŻENIE!

DLA GONDOLI:

1. Ten produkt przeznaczony jest wyłącznie dla dzieci, które nie potrafią samodzielnie usiąść.

2. Ten produkt nie jest odpowiedni dla dziecka, które potrafi samodzielnie siadać, przewracać się na drugi bok i podnosić się na własnych rękach i kolanach. Maksymalna waga dziecka: do 9 kg.
3. Stawiać wyłącznie na stabilnej, poziomej i suchej powierzchni.
4. Nie dopuszczać do zabawy dzieci w pobliżu gondoli bez opieki.
5. Nie używać gondoli, jeśli jakakolwiek jej część jest uszkodzona, zużyta lub zaginęła.
6. Należy stosować wyłącznie części zamienne dostarczone lub zalecane przez producenta.
7. Trzymaj produkt z dala od ognia i źródeł ciepła.
8. Dno oraz uchwyty gondoli powinny być regularnie kontrolowane pod kątem oznak uszkodzenia i zużycia.
9. Upewnij się, że uchwyt jest zamontowany i zablokowany w prawidłowym położeniu przed podniesieniem lub przenoszeniem gondoli.
10. Dziecko może być przenoszone w gondoli.
11. Głowa dziecka w gondoli nie powinna znajdować się niżej niż ciało dziecka.
12. Nie należy wkładać do gondoli dodatkowego materaca.
13. Nigdy nie używaj tego produktu na stojaku.
14. Podczas użytkowania uchwyty do przenoszenia należy pozostawić poza gondolą.
15. Niebezpieczeństwo uderzenia dziecka np. podczas kładzenia na podłodze, przechodzenia przez drzwi.
16. Nie zostawiaj w gondoli niczego, co mogłoby spowodować ryzyko uduszenia, np. miękkich zabawek, poduszek, itp.
17. Nie umieszczaj gondoli w pobliżu innego produktu, który może spowodować ryzyko uduszenia, np. sznurki, rolety, firany itp.
18. Przegrzanie może zagrozić życiu Twojego dziecka! Weź pod uwagę temperaturę otoczenia oraz ubranie dziecka i upewnij się, że dziecku nie jest ani za zimno, ani za ciepło.
19. Poproś pracownika służby zdrowia o poradę dotyczącą bezpiecznego snu.

Lista części wózka spacerowego (rys. A, B)

1. Rączka
2. Przycisk zwalniający pałąk
3. Przycisk regulacji podnóżka
4. Koła tylne
5. Koła przednie
6. Pasy bezpieczeństwa
7. Poduszki ochronne na ramiona
8. Daszek
9. Przycisk regulacji wysokości rączki
10. Mechanizm postojowy
11. Kosz
12. Pałąk
13. Dźwignia regulacji kąta oparcia siedziska
14. Adapter gondoli
15. Adapter fotelika

W skład zestawu 2 w 1 wchodzą rama wózka z siedziskiem oraz gondola.

Lista części gondoli (rys. C)

16. Uchwyt do przenoszenia
17. Przyciski regulacji daszka
18. Materac
19. Pokrowiec

Rozkładanie ramy wózka

1. Rozłóż ramę wózka pociągając rączkę do góry, aż usłyszysz kliknięcie sygnalizujące prawidłowe rozłożenie ramy wózka (rys. 1).
2. Wciśnij przycisk regulacji wysokości rączki aby ustawić pożądaną wysokość. Ustawienie rączki na wybranej wysokości zasygnalizuje kliknięcie.

Montaż i demontaż kół przednich

1. Wsuń trzpień kół w odpowiadające im otwory na ramie wózka (rys. 2). Prawidłowy montaż zasygnalizuje kliknięcie.
2. Aby zdjąć koła przednie, wciśnij przycisk zwalniający (1, rys. 2) i wyciągnij koła.

Montaż i demontaż kół tylnych

1. Wsuń trzpień kół w odpowiadające im otwory na ramie wózka (rys. 3). Prawidłowy montaż zasygnalizuje kliknięcie.
2. Aby zdjąć koła tylne, wciśnij przycisk zwalniający (2, rys. 3) i wyciągnij koła.

Instalacja pałąka

1. Włóż pałąk w odpowiednie otwory na ramie wózka (rys. 4). Prawidłowy montaż zasygnalizuje kliknięcie.
2. Aby zdjąć pałąk, wciśnij przyciski zwalniające, a następnie wyciągnij pałąk.

Montaż i demontaż siedziska

1. Siedzisko może być zamontowane zarówno przodem, jak i tyłem do kierunku jazdy.
2. Umieść siedzisko w złączach znajdujących się na ramie wózka (rys. 5). Prawidłowy montaż siedziska na ramie wózka zasygnalizuje kliknięcie. Upewnij się, że siedzisko jest poprawnie zamontowane w ramie wózka.
3. Aby zdjąć siedzisko z ramy wózka, wciśnij dźwignie zwalniające po obu stronach siedziska, a następnie unieś je do góry (rys. 5).

Montaż i demontaż gondoli

Dziecko może być przenoszone w gondoli.

1. Rozepnij zamek poszycia wewnętrznego (rys. 6) i włóż metalowe pręty do wsporników gondoli (rys. 7).
2. Zapnij poszycie wewnętrzne gondoli, a następnie włóż materac (rys. 8).
3. Nałóż materiałowe poszycie na uchwyt gondoli, po czym zapnij zamek. Aby rozłożyć daszek, wciśnij przyciski znajdujące się po obu stronach gondoli i ustaw daszek w pożądanej pozycji (rys. 9).
4. Włóż adaptery (14, rys. B) w odpowiednie miejsca na ramie wózka aż usłyszysz obustronne kliknięcie, a adaptery będą zablokowane. Adaptery należy włożyć z przyciskiem do wypinania w kierunku przodu wózka.
5. Gondola w ramie wózka powinna być zamontowana tak, aby znajdujące się w niej dziecko ułożone było przodem do osoby prowadzącej wózek.
6. Umieść gondolę na ramie wózka z użyciem adapterów (rys. 10). Usłyszysz charakterystyczne kliknięcie. Upewnij się, że gondola jest poprawnie zamontowana w ramie wózka.
7. Aby zdjąć gondolę z ramy wózka, wciśnij przyciski zwalniające po obu stronach gondoli, a następnie podnieś gondolę.
8. Aby wyjąć adapter, wciśnij znajdujący się na nim dolny przycisk i pociągnij do góry.

Montaż i demontaż fotelika samochodowego (dotyczy zestawu z fotelikiem Astrid)

1. Włóż adaptery (15, rys. B) w odpowiednie miejsca na ramie wózka aż usłyszysz obustronne kliknięcie, a adaptery będą zablokowane (A, rys. 11). Adaptery należy włożyć z przyciskiem do wypinania w kierunku przodu wózka.
2. Fotelik w ramie wózka powinien być zamontowany tak, aby znajdujące się w nim dziecko ułożone było przodem do osoby prowadzącej wózek.
3. Umieść fotelik na ramie wózka z użyciem adapterów (rys. 11). Usłyszysz charakterystyczne kliknięcie. Upewnij się, że fotelik jest prawidłowo zamontowany na ramie wózka.
4. Aby wypiąć fotelik w razie potrzeby, wyjmij fotelik z adapterów.
5. Aby wyjąć adapter, wciśnij znajdujący się na nim dolny przycisk (B, rys. 11) i pociągnij do góry.

Regulacja pasów bezpieczeństwa

1. Aby zapiąć pasy bezpieczeństwa, połącz system zapięcia i nałóż klamrę. Klamra pasów jest magnetyczna – zapięcie nastąpi automatycznie i zostanie zasygnalizowane kliknięciem. Aby rozpiąć pasy bezpieczeństwa, wciśnij przyciski znajdujące się w klamrze (rys. 12).
2. Aby wyregulować wysokość pasów, przeciągnij je przez odpowiednie otwory w siedzisku, tak aby odpowiadały wysokości dziecka (rys. 12). Dostępne są trzy pozycje wysokości zapięcia pasów.

Montaż i demontaż pasów bezpieczeństwa

Aby zdemontować pasy, przełóż klamrę przez otwór w siedzisku. W celu montażu, ponownie włóż pasy.

Przycisk blokady kół obrotowych

Aby odblokować obrót przednich kół, przesuń przycisk blokady w lewo. Aby zablokować, przesuń przycisk blokady w prawo (rys. 13).

Mechanizm postojowy

1. Aby zablokować, wciśnij pedał w kierunku wskazanym przez strzałkę nr 1 (rys. 14). Aby odblokować, wciśnij pedał w kierunku wskazanym przez strzałkę nr 2 (rys. 14).

2. Uwaga: upewnij się, że wózek jest zablokowany w czasie postoju.

Regulacja oparcia

1. Aby ustawić siedzisko w wybranej pozycji, użyj dźwigni regulacji kąta oparcia, znajdującej się z tyłu siedziska (rys. 15).
2. Dostępne są trzy kąty pochylenia oparcia.

Regulacja rączki

Wciśnij przycisk regulacji rączki, a następnie wyciągnij lub wsuń rączkę, wybierając jedną z trzech dostępnych wysokości (rys. 16).

Regulacja podnóżka

Aby zmienić pozycję podnóżka, wciśnij przyciski regulacji podnóżka z obu stron, a następnie popchnij w górę lub w dół, w zależności od preferencji (rys. 17).

Składanie ramy wózka przodem do kierunku jazdy

1. Aby złożyć ramę wózka z siedziskiem ustawionym przodem do kierunku jazdy, obniż rączkę do najniższej pozycji, a przednie koła obrotowe pozostaw odblokowane. Podnóżek wraz z siedzeniem podnieś do najwyższej możliwej pozycji (rys. 20) i złóż w kierunku oparcia (rys. 18).
2. Przesuń w lewo przycisk znajdujący się na uchwycie pod siedziskiem, a następnie dynamicznym ruchem podnieś złożony wózek (rys. 18).

Składanie ramy wózka tyłem do kierunku jazdy

1. Aby złożyć ramę wózka z siedziskiem ustawionym tyłem do kierunku jazdy, obniż rączkę do najniższej pozycji, a przednie koła obrotowe pozostaw odblokowane. Podnóżek wraz z siedzeniem podnieś do najwyższej możliwej pozycji (rys. 20), a następnie przesuń oparcie w kierunku pałąka (rys. 19).
2. Przesuń w lewo przycisk znajdujący się na uchwycie pod siedziskiem, a następnie dynamicznym ruchem podnieś złożony wózek (rys. 19).

Czyszczenie i konserwacja

1. Koła oraz ramę wózka należy regularnie czyścić z kurzu i piasku. Części te można czyścić z użyciem wilgotnej ściereczki.

2. Tapicerkę wózka oraz kosz należy czyścić z użyciem wilgotnej ściereczki.
3. Tapicerkę gondoli oraz pokrowiec materaca należy prać ręcznie w temperaturze 30˚C. Nie należy suszyć mechanicznie.
4. Poszczególne części wózka powinny być regularnie kontrolowane pod kątem funkcjonalności, wytrzymałości, oraz ewentualnych uszkodzeń. W przypadku wykrycia usterek należy skontaktować się z autoryzowanym centrum serwisowym.
5. Należy unikać nadmiernej bezpośredniej ekspozycji wózka na promienie słoneczne oraz wysokie temperatury przez dłuższy czas. Promienie słoneczne mogą spowodować odbarwienie tkanin.
6. Nie należy używać silnych chemicznych środków do czyszczenia niniejszego produktu.

Zdjęcia mają charakter poglądowy, rzeczywisty wygląd produktów może różnić się od prezentowanego na zdjęciach.

DE

Sehr geehrter Kunde!
Falls Sie Fragen oder Anmerkungen zu dem gekauften Produkt haben, setzen Sie sich mit uns in Verbindung: **help@lionelo.com**

Vor dem ersten Gebrauch lesen Sie genau die vorliegende Bedienungsanleitung. Eine fehlerhafte Bedienung kann das Leben des Kindes gefährden.

Hersteller:
BrandLine Group Sp. z o.o.
A. Kręglewskiego 1, 61-248 Poznań, Polen

WICHTIG! BITTE SORGFÄLTIG LESEN UND FÜR SPÄTERES NACHLESEN UNBEDINGT AUFBEWAHREN

WARNUNG!
FÜR DEN BUGGY:

1. Lassen Sie das Kind nicht unbeaufsichtigt.
2. Vergewissern Sie sich vor Gebrauch, dass alle Verriegelungen eingerastet sind.
3. Vergewissern Sie sich, dass das Kind beim Aufklappen und Zusammenklappen des Wagens außer Reichweite ist, um Verletzungen zu vermeiden.
4. Lassen Sie das Kind nicht mit dem Produkt spielen.
5. Diese Sitzeinheit ist für Kinder unter 6 Monaten nicht geeignet.
6. Verwenden Sie immer das Rückhaltesystem
7. Vergewissern Sie sich vor der Verwendung, dass der Kinderwagenaufsatz oder der Sitzeinheit oder die Befestigungselemente des Autositzes korrekt eingerastet sind.
8. Dieses Produkt ist nicht zum Joggen oder Skaten geeignet.
9. Das Produkt ist für Kinder von 6 Monaten bis 4 Jahren und mit dem Gewicht bis 22 kg geeignet, je nach dem, was früher vorkommt.
10. Wenn Sie das Kind aus dem Kinderwagen herausnehmen wollen, stellen Sie sicher, dass die Feststellbremse auf dem Rad nicht blockiert ist.
11. Die maximale Belastung des Korbs beträgt 3 kg. Die maximale Belastung für die Taschen beträgt 0,2 kg.
12. Die Belastung, die auf dem Griff, auf der Lehne oder an den Seiten des Kinderwagens befestigt ist, kann seine Stabilität beeinflussen.
13. Das Produkt ist nur für die Verwendung durch ein Kind geeignet.
14. Man soll keine Accessoires verwenden, die vom Produzenten nicht gebilligt wurden.
15. Wenn Sie zum Satz mithilfe von speziellen Adaptern eine Babytrage anfügen, die auch als ein Kinderautositz verwendet werden kann, vergessen Sie nicht, dass sie das Bett nicht ersetzt. Wenn das Kind schlafen will, soll man es in ein Bett legen.

16. Man soll nur die Ersatzteile verwenden, die vom Produzenten geliefert oder empfohlen werden.
17. Bewahren Sie das Produkt fern vom Feuer und von Wärmequellen auf.
18. Man soll das Produkt nicht auf Treppen verwenden.
19. Befestigen Sie den Trageriemen am Rahmen immer mit dem Klettverschluss, wenn er nicht verwendet wird. Bewahren Sie den Trageriemen außerhalb der Reichweite des Kindes auf.

WICHTIG – Lesen Sie die Anleitung sorgfältig vor der Benutzung und bewahren Sie sie für späteres Nachschlagen auf.

WARNUNG!

FÜR DIE BABYWANNE:

1. Dieses Produkt ist nur für ein Kind geeignet, das sich noch nicht selbst aufsetzen kann.
2. Das Produkt ist nicht für das Kind geeignet, das selbst sitzen, sich auf die andere Seite drehen und sich auf eigenen Armen und Knien hochziehen kann. Das maximale Gewicht des Kindes: bis 9 kg.
3. Nur auf einem festen, waagerechten, trockenem Untergrund verwenden.
4. Lassen Sie andere Kinder nicht unbeaufsichtigt in der Nähe der Tragetasche spielen.
5. Verwenden Sie die Tragetasche nicht, wenn Teile gebrochen oder eingerissen sind oder fehlen.
6. Man soll nur die Ersatzteile verwenden, die vom Produzenten geliefert oder empfohlen sind.
7. Bewahren Sie das Produkt fern vom Feuer und von Wärmequellen auf.
8. Der Boden und die Griffe der Babywanne sollen regelmäßig auf Beschädigungen und Abnutzung überprüft werden.
9. Stellen Sie sicher, dass der Griff in der richtigen Position

befestigt und blockiert ist, bevor Sie die Babywanne hochheben oder übertragen.

10. Das Kind kann in der Babywanne übertragen werden.
11. Der Kopf des Kindes in der Babywanne soll sich nicht niedriger als der Körper des Kindes befinden.
12. Man soll in die Babywanne keine zusätzliche Matratze reinlegen.
13. Verwenden Sie dieses Produkt niemals auf einem Ständer.
14. Während der Benutzung sollten die Tragegriffe außerhalb der Babywanne bleiben.
15. Es besteht die Gefahr, dass das Kind gestoßen wird, z. B. wenn es auf den Boden gelegt wird oder wenn Sie durch eine Tür gehen.
16. Lassen Sie keine Gegenstände in der Babytragetasche, die eine Erstickungsgefahr darstellen könnten, z. B. Stofftiere, Kissen usw.
17. Stellen Sie die Babywanne nicht in der Nähe anderer Produkte, bei denen Erstickungsgefahr besteht, z. B. Schnüre, Jalousien, Vorhänge usw.
18. Überhitzung kann das Leben Ihres Kindes gefährden! Berücksichtigen Sie die Umgebungstemperatur und die Kleidung Ihres Kindes und achten Sie darauf, dass es Ihrem Kind weder zu kalt noch zu warm ist.
19. Bitten Sie Ihr medizinisches Fachpersonal um Ratschläge für einen sicheren Schlaf Ihres Kindes.

Liste der Teile des Buggys (Abb. A, B)

1. Griff
2. Taste für die Lösung des Bügels
3. Taste für die Regulierung der Fußstütze
4. Hintere Räder
5. Vordere Räder
6. Sicherheitsgurte
7. Schutzpolster für Schultern
8. Sonnenschutz
9. Taste für die Regulierung der Höhe des Griffs
10. Feststellbremse
11. Korb
12. Bügel
13. Hebel für die Regulierung des Winkels der Sitzlehne
14. Adapter der Babywanne
15. Adapter des Kindersitzes

Der Satz 2 in 1 besteht aus dem Rahmen des Kinderwagens, dem Sitz und der Babywanne.

Liste der Teile der Babywanne (Abb. C)

16. Griff zum Übertragen
17. Taste für die Regulierung des Sonnenschutzes
18. Matratze
19. Polstermaterial

Den Rahmen des Kinderwagens aufklappen

1. Klappen Sie den Rahmen des Kinderwagens auf, indem Sie den Griff nach oben ziehen, bis Sie ein Klicken hören, das ein richtiges Aufklappen signalisiert (Abb. 1).
2. Drücken Sie die Taste für die Regulierung der Höhe des Griffs, um die gewünschte Höhe einzustellen. Die Einstellung des Griffs auf der gewünschten Höhe wird durch ein Klicken signalisiert.

Montage und Demontage der vorderen Räder

1. Schieben Sie die Schaft der Räder in die Öffnungen auf dem Rahmen des Kinderwagens hinein (Abb. 2). Die richtige Montage wird durch ein Klicken signalisiert.
2. Um die vorderen Räder abzunehmen, drücken Sie die Lösetaste (1, Abb. 2) und ziehen Sie die Räder heraus.

Montage und Demontage der hinteren Räder

1. Schieben Sie die Schaft der Räder in die entsprechenden Öffnungen auf dem Rahmen des Kinderwagens (Abb. 3). Die richtige Montage wird durch ein Klicken signalisiert.
2. Um die hinteren Räder anzunehmen, drücken Sie die Lösetaste (2, Abb. 3) und ziehen Sie die Räder heraus.

Installation des Bügels

1. Stecken die den Bügel in die entsprechenden Öffnungen auf dem Rahmen des Kinderwagens (Abb. 4). Die richtige Montage wird durch ein Klicken signalisiert.
2. Um den Bügel abzunehmen, drücken Sie die Lösetasten, dann ziehen Sie den Bügel heraus.

Montage und Demontage des Sitzes

1. Der Sitz kann sowohl in, als auch gegen die Fahrtrichtung montiert werden.
2. Stellen Sie den Sitz in die Verbindungsteile, die sich auf dem Rahmen des Kindersitzes befinden (Abb. 5). Die richtige Montage des Sitzes auf dem Rahmen des Kinderwagens wird durch ein Klicken signalisiert. Stellen Sie sicher, dass der Sitz auf dem Rahmen des Kinderwagens richtig montiert ist.
3. Um den Sitz vom Rahmen des Kinderwagens abzunehmen, drücken Sie den Hebel an beiden Seiten des Sitzes, dann heben Sie ihn hoch (Abb. 5).

Montage und Demontage der Babywanne

Das Kind kann in der Babywanne übertragen werden.

1. Öffnen Sie den Reißverschluss des inneren Polstermaterials (Abb. 6) und stecken Sie die Metallbolzen in die Stützen der Babywanne ein (Abb. 7).
2. Schließen Sie das innere Polstermaterial der Babywanne, dann stecken Sie die Matratze ein (Abb. 8).
3. Legen Sie die Stoffhülle über den Gondelgriff und schließen Sie den Reißverschluss. Um den Sonnenschutz auszuspannen, drücken Sie die Tasten, die sich an beiden Seiten der Babywanne befinden, und stellen Sie den Sonnenschutz in der gewünschten Position ein (Abb. 9).
4. Stecken Sie die Adapter (14, Abb. B) in die entsprechenden Öffnungen auf dem Rahmen des Kinderwagens bis Sie ein Klicken an beiden Seiten hören, und die Adapter blockiert werden. Die Adapter soll man mit der Taste für die Herausnahme in die Richtung des vorderen Teils des Kinderwagens einstecken.
5. Die Babywanne soll im Rahmen des Kinderwagens so befestigt sein, dass sich das Kind vorne zum Elternteil befindet.
6. Platzieren Sie die Babywanne in den Rahmen des Kinderwagens mit dem Adaptern (Abb. 10). Sie werden ein charakteristisches Klicken hören. Stellen Sie sicher, dass die Babywanne im Rahmen des Kinderwagens richtig montiert ist.
7. Um die Babywanne vom Rahmen des Kinderwagens herauszunehmen, drücken Sie die Lösetasten an beiden Seiten der Babywanne, dann heben Sie die ganze Babywanne hoch.
8. Um den Adapter herauszunehmen, drücken Sie die untere Taste, die sich darauf befindet, und ziehen Sie ihn nach oben.

Montage und Demontage des Kinderwagens (gilt für das Set mit dem Astrid Autositz)

1. Stecken Sie die Adapter (15, Abb. B) in die entsprechenden Öffnungen auf dem Rahmen des Kinderwagens, bis Sie ein Klicken an beiden Seiten hören, und die Adapter blockiert werden (A, Abb. 11). Die Adapter soll man mit der Taste für die Herausnahme in die Richtung des vorderen Teils des Kinderwagens stecken.
2. Der Sitz im Rahmen des Kinderwagens soll so befestigt sein, dass das Kind vorne zum Elternteil sitzt.
3. Stellen Sie den Sitz auf dem Rahmen des Kinderwagens und verwenden Sie die Adapter dabei (Abb. 11). Sie werden ein charakteristisches Klicken hören. Stellen Sie sicher, dass der Sitz auf dem Rahmen des Kinderwagens richtig befestigt ist.
4. Um den Sitz herauszunehmen, nehmen Sie ihn aus den Adaptern heraus.
5. Um den Adapter herauszunehmen, drücken Sie die untere Taste, die sich darauf befindet (B, Abb. 11) und ziehen Sie ihn nach oben.

Regulierung der Sicherheitsgurte

1. Um die Gurte zu schließen, verbinden Sie das Verschlusssystem und legen Sie die Schnalle an. Die Gürtelschnalle ist magnetisch – das Schließen erfolgt automatisch und wird durch ein Klicken angezeigt. Um die Gurte zu öffnen, drücken Sie die Knöpfe an der Schnalle (Abb. 12).
2. Um die Höhe der Gurte zu regulieren, ziehen Sie sie durch die entsprechenden Öffnungen im Sitz so, dass sie der Größe des Kindes entsprechen (Abb. 12). Es gibt drei Höhenstufen der Gurte.

Montage und Demontage der Höhe der Sicherheitsgurte

Um die Gurte zu demontieren, ziehen Sie die Klammer durch die Öffnung im Sitz. Zur Montage stecken Sie die Gurte erneut.

Taste der Blockade der Drehräder

Um die Blockade der Drehung der vorderen Räder zu lösen, schieben Sie die Taste der Blockade nach links. Um zu blockieren, schieben Sie die Taste der Blockade nach rechts (Abb. 13).

Feststellbremse

1. Um zu blockieren, drücken Sie das Pedal in die Richtung, die mit dem Pfeil 1 markiert ist (Abb. 14). Um die Blockade zu lösen, drücken Sie das Pedal in die Richtung, die mit dem Pfeil 2 markiert ist (Abb. 14).
2. Achtung: stellen Sie sicher, dass der Kinderwagen im Aufenthalt blockiert ist.

Regulierung der Rückenlehne

1. Um den Sitz in der gewünschten Position einzustellen, verwenden Sie den Hebel zur Regulierung des Winkels der Lehne, der sich hinter dem Sitz befindet (Abb. 15).
2. Es gibt drei Stufen der Neigung der Lehne.

Regulierung des Griffs

Drücken Sie die Taste für die Regulierung des Griffs, dann ziehen Sie den Griff aus oder schieben Sie ihn ein, indem Sie eine der 3 zugänglichen Höhen wählen (Abb. 16).

Regulierung der Fußstütze

Um die Position der Fußstütze zu ändern, drücken Sie die Tasten für die Regulierung der Fußstütze an beiden Seiten, dann schieben Sie sie nach oben oder nach unten, je nach Präferenzen (Abb. 17).

Den Rahmen des Kinderwagens in die Fahrtrichtung aufklappen

1. Um den Rahmen des Kinderwagens mit dem Sitz in die Fahrtrichtung aufzuklappen, setzen Sie den Griff zu der niedrigsten Position herab, die vorderen Räder lassen Sie ohne Blockade. Stellen Sie die Fußstütze zusammen mit dem Sitz in die höchstmögliche Position (Abb. 20) und legen Sie sie in Richtung der Rückenstütze um (Abb. 18).
2. Schieben Sie nach links die Taste, die sich auf dem Griff unter dem Sitz befindet, dann heben Sie den Kinderwagen dynamisch hoch (Abb. 18).

Den Rahmen des Kinderwagens gegen die Fahrtrichtung aufklappen

1. Um den Rahmen des Kinderwagens mit dem Sitz gegen die Fahrtrichtung aufzuklappen, setzen Sie den Griff zu der möglichst niedrigsten Position herab, die vorderen Drehräder lassen Sie ohne Blockade. Stellen Sie die Fußstütze zusammen mit dem Sitz in die höchstmögliche Position (Abb. 20) und schieben Sie dann die Rückenstütze in Richtung des Tragegurts (Abb. 19).
2. Schieben Sie nach links die Taste, die sich auf dem Griff unter dem Sitz befindet, dann heben Sie den Kinderwagen dynamisch hoch (Abb. 19).

Reinigung und Wartung

1. Entfernen Sie regelmäßig den Staub und Sand von den Rädern und vom Rahmen des Kinderwagens. Diese Teile kann man mit einem feuchten Tuch reinigen.
2. Das Polstermaterial des Kinderwagens und den Korb kann man mit einem feuchten Tuch reinigen.
3. Das Polstermaterial der Babywanne und der Matratze soll man mit der Hand in der Temperatur 30°C waschen. Man soll sie nicht mechanisch trocknen.
4. Die einzelnen Teile des Kinderwagens sollen regelmäßig auf Funktionalität, Robustheit und eventuelle Beschädigungen überprüft werden. Wenn Mängel bemerket werden, soll man sich mit dem autorisierten Service in Verbindung setzen.
5. Man soll den Kinderwagen nicht einer direkten Sonneneinstrahlung oder hohen Temperaturen über einen längeren Zeitraum hinweg aussetzen. Die Sonnenstrahlen können die Entfärbung der Stoffe zur Folge haben.
6. Man soll keine chemischen Mittel zur Reinigung dieses Produkts verwenden.

Die Abbildungen sind nur anschaulich, das wirkliche Aussehen der Produkte kann von den Abbildungen abweichen.

Дорогой клиент!
Если у вас есть комментарии или вопросы в отношении приобретенного товара, свяжитесь с нами: **help@lionelo.com**

Перед первым использованием внимательно прочтите это руководство по эксплуатации. Неправильное использование продукта может поставить под угрозу жизнь ребенка.

Производитель:
BrandLine Group Sp. из о. о.
A. Kręglewskiego 1, 61-248 Познань, Польша

ВАЖНО! ВНИМАТЕЛЬНО ПРОЧИТАЙТЕ И СОХРАНИТЕ ДЛЯ ИСПОЛЬЗОВАНИЯ В БУДУЩЕМ!
ПРЕДУПРЕЖДЕНИЕ!
ДЛЯ ПРОГУЛОЧНОЙ КОЛЯСКИ:

1. Никогда не оставляйте ребенка без присмотра.
2. Перед использованием убедитесь, что все запорные устройства включены.
3. Во избежание травм убедитесь, что вашего ребенок находится в стороне при раскладывании или складывании настоящего изделия.
4. Не позволяйте ребенку играть с этим изделием.
5. Это сиденье не подходит для детей младше 6 месяцев.
6. Всегда используйте систему ремней.
7. Перед использованием убедитесь, что крепежные устройства люльки, подушки или автокресла правильно закреплены перед использованием.
8. Этот продукт не подходит для бега или катания на роликовых коньках.

9. Этот продукт подходит для детей от 6 месяцев до 4 лет и весом до 22 кг, в зависимости от того, что наступит раньше.
10. Если вы хотите вытащить ребенка из коляски, убедитесь, что механизм парковки на колесе заблокирован.
11. Максимальная загрузка корзины 3 кг. Максимально допустимая нагрузка для карманов составляет 0,2 кг.
12. Любой груз, прикрепленный к ручке, спинке или бокам кресла-коляски, может повлиять на ее устойчивость.
13. Изделие предназначено для использования одним ребенком.
14. Не используйте аксессуары, не одобренные производителем.
15. Если вы добавляете в комплект переноску с помощью специальных адаптеров, которую также можно использовать как автокресло, помните, что она не заменяет кроватку. Если вашему ребенку нужен сон, поместите его или ее в соответствующую кроватку.
16. Используйте только запасные части, поставляемые или рекомендованные производителем.
17. Держите изделие подальше от огня и источников тепла.
18. Не используйте изделие на лестнице.
19. Фиксируйте ремень для переноски на раме с помощью липучки, когда он не используется. Храните ремень для переноски вне доступа детей.

ВАЖНО – внимательно прочтите эти инструкции перед использованием и сохраните их для использования в будущем.

ПРЕДУПРЕЖДЕНИЕ!

ДЛЯ ЛЮЛЬКИ:

1. Этот продукт предназначен только для детей, которые не могут сидеть без посторонней помощи.

2. Это изделие не подходит для детей, которые могут самостоятельно сидеть, переворачиваться на бок и вставать на колени. Максимальный вес ребенка: до 9 кг.
3. Размещайте только на устойчивой, горизонтальной и сухой поверхности.
4. Не позволяйте детям играть рядом с люлькой без присмотра.
5. Не используйте люльку, если какая-либо часть повреждена, изношена или отсутствует.
6. Используйте только запасные части, поставляемые или рекомендованные производителем.
7. Держите изделие подальше от огня и источников тепла.
8. Дно и рукоятки люльки следует регулярно проверять на предмет повреждений и износа.
9. Прежде чем поднимать или переносить люльку, убедитесь, что ручка установлена и зафиксирована в правильном положении.
10. Ребенка можно переносить в люльке.
11. Голова ребенка в люльке не должна быть ниже тела ребенка.
12. Не кладите в люльку дополнительный матрас.
13. Никогда не используйте этот продукт на подставке.
14. Во время использования ручки для переноски следует оставлять снаружи люльки.
15. Опасность ударить ребенка, например, когда он лежит на полу или проходит через дверь.
16. Не оставляйте в люльке ничего, что может представлять опасность удушья, например, мягкие игрушки, подушки и т. д.
17. Не размещайте люльку рядом с другими предметами, которые могут представлять опасность удушья, например, веревками, жалюзи, занавесками и т. д.
18. Перегрев может угрожать жизни вашего ребенка! Учитывайте температуру окружающей среды и одежду вашего ребенка и следите за тем, чтобы ему не было ни слишком холодно, ни слишком тепло.

19. Попросите врача посоветовать вам, как безопасно спать.

Список запасных частей прогулочной коляски (рис. A, B)

1. Ручка
2. Кнопка разблокировки поручня.
3. Кнопка регулировки подножки.
4. Задние колеса
5. Передние колеса
6. Ремни безопасности.
7. Защитные наплечники.
8. Козырек.
9. Кнопка регулировки высоты ручки.
10. Парковочный механизм.
11. Корзина
12. Поручень
13. Рычаг регулировки угла наклона спинки сиденья.
14. Адаптер люльки.
15. Адаптер сиденья

В комплект 2 в 1 входят рама детской коляски с сиденьем и люлькой.

Список запасных частей (рис. C)

16. Ручка для переноски.
17. Кнопки для регулировки козырька.
18. Матрас
19. Чехол

Раскладывание рамы коляски

1. Разложите раму коляски, потянув ручку вверх до щелчка, который сигнализирует о правильном раскладывании рамы коляски (рис. 1).
2. Нажмите кнопку регулировки высоты ручки, чтобы установить желаемую высоту. Если установить ручку на желаемую высоту, вы услышите щелчок.

Монтаж и демонтаж передних колес

1. Вставьте штырь колес в соответствующие отверстия на раме коляски (рис. 2). Щелчок укажет на правильную установку.
2. Чтобы снять передние колеса, нажмите кнопку разблокировки (1, рис. 2) и вытяните колеса.

Монтаж и демонтаж задних колес

1. Вставьте штырь колес в соответствующие отверстия на раме коляски (рис. 3). Щелчок укажет на правильную установку.
2. Чтобы снять задние колеса, нажмите кнопку разблокировки (2, рис. 3) и вытяните колеса.

Установка поручня

1. Вставьте поручень в соответствующие отверстия на раме коляски (рис. 4). Щелчок укажет на правильную установку.
2. Чтобы снять поручень, нажмите кнопки разблокировки, затем вытяните поручень.

Монтаж и демонтаж сиденья

1. Сиденье можно установить как по направлению движения, так и против направления движения.
2. Установите сиденье в соединения на раме коляски (рис. 5). Щелчок обозначает правильную установку сиденья на раме коляски. Убедитесь, что сиденье правильно установлено на раме коляски.
3. Чтобы снять сиденье с рамы прогулочной коляски, нажмите на рычаги разблокировки с обеих сторон сиденья и затем поднимите его (рис. 5).

Монтаж и демонтаж люльки

Ребенка можно перемещать в люльке

1. Расстегните молнию на внутренней обшивке (рис. 6) и вставьте металлические стержни в кронштейне в люльке (рис. 7).
2. Застегните внутреннюю обшивку люльки, а затем вставьте матрас (рис. 8).
3. Наденьте тканевый чехол на ручку гондолы и застегните молнию. Чтобы раскрыть козырек, нажмите кнопки с обеих сторон люльки и установите козырек в желаемое положение (рис. 9).
4. Вставьте адаптеры (14, Рис. B) в соответствующие места на раме коляски, пока не услышите двойной щелчок, и адаптеры не зафиксируются. Адаптеры следует вставлять так, чтобы кнопка разблокировки была обращена к передней части коляски.

5. Люльку в раме коляски следует устанавливать таким образом, чтобы ребенок в ней смотрел на человека, ведущего коляску.
6. Установите люльку на раму прогулочной коляски с помощью адаптеров (рис. 10). Вы услышите характерный щелчок. Убедитесь, что люлька правильно установлена на раме коляски.
7. Чтобы снять люльку с рамы, нажмите кнопки фиксатора с обеих сторон люльки, затем поднимите люльку.
8. Чтобы снять адаптер, нажмите нижнюю кнопку адаптера и потяните ее вверх.

Монтаж и демонтаж автокресла (относится к комплекту автокресла Astrid)

1. Вставьте адаптеры (15, Рис. B) в соответствующие места на раме коляски, пока не услышите двойной щелчок, и адаптеры не зафиксируются (A, Рис. 11). Адаптеры следует вставлять так, чтобы кнопка разблокировки была обращена к передней части коляски.
2. Кресло в раме коляски должно быть установлено таким образом, чтобы ребенок в нем был лицом к лицу, ведущему коляску.
3. Установите сиденье на раму прогулочной коляски с помощью адаптеров (рис. 11). Вы услышите щелчок. Убедитесь, что сиденье правильно установлено на раме коляски.
4. Чтобы при необходимости отсоединить сиденье, снимите сиденье с адаптеров.
5. Чтобы снять адаптер, нажмите нижнюю кнопку (B, рис. 11) на адаптере и потяните ее вверх.

Регулировка ремней безопасности

1. Чтобы застегнуть ремни, соедините систему застежки и наденьте пряжку. Пряжка ремня магнитная – застежка произойдет автоматически и будет сопровождаться щелчком. Чтобы расстегнуть ремни, нажмите кнопки на пряжке (рис. 12).
2. Чтобы отрегулировать высоту ремней, проденьте их в соответствующие отверстия в сиденье, чтобы они соответствовали росту вашего ребенка (рис. 12). Ремень безопасности имеет три положения по высоте.

Монтаж и демонтаж ремней безопасностей

Чтобы снять ремни, проденьте пряжку через отверстие в сиденье. Чтобы установить, снова вставьте ремни.

Кнопка блокировки поворотных колес

Чтобы разблокировать вращение передних колес, сдвиньте кнопку блокировки влево. Для блокировки сдвиньте кнопку блокировки вправо (рис. 13).

Механизм парковочных колес

1. Для блокировки нажмите педаль в направлении стрелки № 1 (рис. 14). Чтобы разблокировать, нажмите педаль в направлении стрелки № 2 (рис. 14).
2. Примечание: убедитесь, что коляска заблокирована во время парковки.

Регулировка спинки

1. Чтобы установить сиденье в желаемое положение, используйте рычаг регулировки угла наклона спинки на спинке сиденья (рис. 15).
2. Имеется три угла наклона спинки.

Регулировка ручки

Нажмите кнопку регулировки ручки, затем выдвиньте или вставьте ручку, выбрав одну из 3 доступных высот (рис. 16).

Регулировка подножки

Чтобы изменить положение подножки, нажмите кнопки регулировки подножки с обеих сторон, а затем нажмите вверх или вниз по желанию (рис. 17).

Складывания рамы коляски передом по направлению движения

1. Чтобы сложить раму коляскис сиденьем вперед по направлению движения, опустите ручку в самое нижнее положение и оставьте передние поворотные колеса разблокированными. Поднимите

подножку вместе с сиденьем в максимально возможное положение (рис. 20) и откиньте ее к спинке (рис. 18).

2. Нажмите кнопку на ручке под сиденьем влево и затем динамичным движением поднимите сложенную коляску (рис. 18).

Складывания рамы коляски задом по направлению движения

1. Чтобы сложить раму коляски так, с сиденьем, установленным против направления движения, опустите ручку в крайнее нижнее положение и оставьте передние поворотные колеса разблокированными. Поднимите подножку вместе с сиденьем в максимально возможное положение (рис. 20), затем переместите спинку к перекладине (рис. 19).
2. Нажмите кнопку на ручке под сиденьем влево и затем динамичным движением поднимите сложенную коляску (рис. 19).

Чистка и уход

1. Колеса и раму коляски необходимо регулярно очищать от пыли и песка. Эти детали можно протирать влажной тканью.
2. Обивку коляски и корзину следует протирать влажной тканью.
3. Обивку люльки и наматрасник следует стирать вручную при 30°C. Не сушить механически.
4. Отдельные части коляски следует регулярно проверять на работоспособность, прочность и возможные повреждения. В случае неисправностей обращайтесь в авторизованный сервисный центр.
5. Избегайте чрезмерного воздействия прямых солнечных лучей и высоких температур на коляску в течение длительного периода времени. Солнечные лучи могут обесцветить ткань.
6. Не используйте агрессивные химикаты для чистки этого продукта.

Фотографии имеют иллюстративный характер, внешний вид изделий может отличаться от представленного на фотографиях.

Gentile Cliente!
Se avete commenti o domande sul prodotto che avete acquistato, non esitate a contattarci: **help@lionelo.com**

Si prega di leggere attentamente questa istruzione prima di utilizzare il prodotto per la prima volta. L'uso improprio del prodotto può mettere in pericolo la vita del bambino.

Produttore:
BrandLine Group Sp. z o.o.
A. Kręglewskiego 1, 61-248 Poznań, Polonia

IMPORTANTE! LEGGERE ATTENTAMENTE E CONSERVARE PER FUTURO RIFERIMENTO ATTENZIONE! RELATIVO AL PASSEGGINO

1. Non lasciare mai il bambino incustodito.
2. Prima dell' uso assicurarsi che tutti i meccanismi di bloccaggio siano correttamente agganciati.
3. Per evitare lesioni o ferimenti assicurarsi che il bambino sia a debita distanza durante le operazioni di apertura e chiusura del prodotto.
4. Non lasciare che il bambino giochi con questo prodotto.
5. Questa seduta non è adatta per bambini di età inferiore a 6 mesi.
6. Utilizzare sempre il sistema di ritenuta.
7. Prima dell' uso controllare che i meccanismi di aggancio della seduta, della navicella o del seggiolino auto siano correttamente agganciati.
8. Questo prodotto non è adatto per correre o pattinare.

9. Questo prodotto è adatto a bambini dai 6 mesi ai 4 anni e fino a 22 kg, a seconda della condizione che si verifica per prima.
10. Se volete togliere il bambino dal passeggino o metterlo dentro, assicuratevi che il meccanismo di parcheggio delle ruote sia bloccato.
11. Il carico massimo del cestino è di 3 kg. Il carico massimo consentito per le tasche è di 0,2 kg.
12. Qualsiasi peso attaccato alla maniglia, allo schienale o ai lati del passeggino può influire sulla sua stabilità.
13. Il prodotto è destinato all'uso da parte di un bambino.
14. Non utilizzare accessori non approvati dal produttore.
15. Se aggiungete al set una navicella usando adattatori speciali, che può essere utilizzato come un seggiolino, ricordate che non sostituisce il lettino. Se il bambino vuole dormire, metterlo in un appropriato lettino.
16. Usare solo parti di ricambio fornite o raccomandate dal produttore.
17. Tenere il prodotto lontano dal fuoco e dalle fonti di calore.
18. Non usare il prodotto sulle scale.
19. Fissare la cinghia di trasporto sulla struttura utilizzando il velcro ogni volta che non viene utilizzata. Conservare la cinghia di trasporto fuori dalla portata dei bambini.

IMPORTANTE – Leggere attentamente e conservare per futuro riferimento.
AVVERTENZA!
RELATIVO ALLA NAVICELLA:

1. Questo prodotto è adatto a un bambino che non è in grado di stare seduto autonomamente.
2. Questo prodotto non è adatto a un bambino che è in grado di sedersi da solo, rotolare sull'altro lato e stare in piedi sulle proprie mani e ginocchia. Peso massimo del bambino: fino a 9 kg.

3. Utilizzare soltanto su una superficie stabile, orizzontale, piana e asciutta.
4. Non lasciare che altri bambini giochino senza sorveglianza vicino alla sacca porta bambini.
5. Non utilizzare se una qualsiasi parte è rotta, strappata o mancante.
6. Usare solo parti di ricambio fornite o raccomandate dal produttore.
7. Tenere il prodotto lontano dal fuoco e dalle fonti di calore.
8. La parte inferiore e le maniglie della navicella dovrebbero essere ispezionate regolarmente per segni di danni e usura.
9. Assicurarsi che la maniglia sia installata e bloccata nella posizione corretta prima di sollevare o trasportare la navicella.
10. Il bambino può essere trasportato nella navicella.
11. La testa del bambino non deve essere più bassa del corpo del bambino nella culla.
12. Non mettere un materasso aggiuntivo nella navicella.
13. Non utilizzare mai questo prodotto su un supporto.
14. Durante l'uso, lasciare le maniglie di trasporto all'esterno della navicella.
15. Rischio di urto del bambino, ad es. posizionando sul pavimento o attraversando la porta.
16. Non lasciare nella navicella nulla che possa causare un rischio di soffocamento, ad es. peluche, cuscini, ecc.
17. Non posizionare la navicella in prossimità di un altro prodotto che potrebbe causare un rischio di soffocamento, ad es. corde, tende, ecc.
18. Il surriscaldamento potrebbe mettere in pericolo la vita del bambino! Tenere presente la temperatura dell'ambiente e l'abbigliamento del bambino e assicurarsi che il bambino non abbia né troppo freddo né troppo caldo.
19. Chiedere consiglio al personale sanitario per un sonno sicuro.

Elenco dei componenti del passeggino (fig. A, B)

1. Maniglia
2. Pulsante di rilascio del bracciolo di sicurezza
3. Pulsante di regolazione del poggiapiedi
4. Ruote posteriori
5. Ruote anteriori
6. Cinture di sicurezza
7. Cuscini di protezione delle braccia
8. Tettuccio
9. Pulsante di regolazione dell'altezza della maniglia
10. Meccanismo di parcheggio
11. Cesto
12. Bracciolo di sicurezza
13. Leva di regolazione dell'angolo di appoggio della seduta
14. Adattatore della navicella
15. Adattatore del seggiolino

Il set 2 in 1 comprende un telaio per passeggino con seduta e navicella.

Elenco dei componenti della navicella (fig. C)

16. Manico per trasportare
17. Pulsanti di regolazione del tettuccio
18. Materasso
19. Copri navicella

Dispiegamento del telaio del passeggino

1. Dispiegare il telaio del passeggino tirando la maniglia verso l'alto finché non si sente un clic che indica che il telaio del passeggino è correttamente aperto (fig. 1).
2. Premere il pulsante di regolazione dell'altezza della maniglia per impostare l'altezza desiderata. Un clic indicherà che la maniglia è impostata all'altezza desiderata.

Montaggio e smontaggio delle ruote anteriori

1. Inserire il perno della ruota nei fori corrispondenti sul telaio del passeggino (fig. 2). Un clic indicherà la corretta installazione.
2. Per rimuovere le ruota anteriori, premere il pulsante di rilascio (1, fig. 2) ed estarrre le ruote.

Montaggio e smontaggio delle ruote posteriori

1. Inserire il perno della ruota nei fori corrispondenti sul telaio del passeggino (fig. 3). Un clic indicherà la corretta installazione..
2. Per rimuovere le ruota anteriori, premere il pulsante di rilascio (2, fig. 3) ed estrarre le ruota.

Installazione del bracciolo di sicurezza

1. Inserire il bracciolo di sicurezza nei fori corrispondenti sul telaio del passeggino (fig. 4). Un clic indica una corretta installazione.
2. Per rimuovere il bracciolo di sicurezza, premere il pulsnate di rilascio e poi estrarlo.

Montaggio e smontaggio della seduta

1. La seduta può essere montato sia in avanti che all'indietro verso il senso di marcia.
2. Posizionare la seduta ai connettori che si trovano sul telaio del passeggino (fig. 5). Un clic indicherà che il seggiolino è installato correttamente sul telaio del passeggino. Assicurarsi che il seggiolino sia installato correttamente nel telaio del passeggino.
3. Per rimuovere la seduta dal telaio del passeggino, spingete verso il basso le leve di rilascio su entrambi i lati della seduta e sollevate (fig. 5).

Montaggio e smontaggio della navicella

Il bambino può essere trasportato nella navicella.

1. Aprire la cerniera della copertura interna (fig. 6) e inserire le aste metalliche nelle maniglie della navicella (fig. 7).
2. Chiudere il rivestimento interno della navicella e poi inserire il materasso (fig. 8).
3. Posiziona il rivestimento in tessuto sulla maniglia della gondola e chiudi la cerniera. Per aprire il tettuccio, premere i pulsanti su entrambi i lati della navicella e spostare il tettuccio nella posizione desiderata (fig. 9).
4. Inserire gli adattatori (14, fig. B) nei punti adeguati nel telaio del passeggino fino a quando non si sente un click bilaterale, e gli adattatori saranno bloccati. Gli adattatori inserire con il pulsante di rilascio verso la parte anteriore del passeggino.

5. La navicella nel telaio del passeggino deve essere montata in modo che il bambino sia rivolto verso la persona che guida il passeggino.
6. Posizionare la navicella sul telaio del passeggino utilizzando gli adattatori (fig. 10). Si sentirà un clic. Assicurarsi che la navicella sia montata correttamente sul telaio del passeggino.
7. Per rimuovere la navicella dal telaio del passeggino, premere i pulsanti di rilascio su entrambi i lati della navicella e poi sollevarla.
8. Per rimuovere l'adattatore, premere il pulsante inferiore dell'adattatore e tirare verso l'alto.

Montaggio e smontaggio del seggiolino auto (si applica al set con il seggiolino auto Astrid)

1. Inserire gli adattatori (15, fig. B) nei punti adeguati nel telaio del passeggino fino a quando non si sente un click bilaterale, e gli adattatori saranno bloccati (A, fig.11)i. Gli adattatori inserire con il pulsante di rilascio verso la parte anteriore del passeggino.
2. Il seggiolino deve essere montato nel telaio del passeggino in modo che il bambino nel seggiolino sia rivolto verso la persona che guida il passeggino.
3. Posizionare il seggiolino nel telaio del passeggino usando adattatori (fig. 11). Si sentirà un clic. Assicuratevi che il seggiolino sia montato correttamente sul telaio del passeggino.
4. Se è necessario di staccare il seggiolino, toglierlo dagli adattatori.
5. Per togliere l'adattatore, premere il pulsante inferiore (B, fig. 11) e tirare verso l'alto.

Regolazione delle cinture di sicurezza

1. Per allacciare le cinture, collegare il sistema di chiusura e mettere la fibbia. La fibbia della cintura è magnetica - l'allacciatura avverrà automaticamente e sarà indicata da un clic. Per slacciare le cinture, premere i pulsanti situati sulla fibbia (fig. 12).
2. Per regolare l'altezza delle cinture, tirarle attraverso i fori appropriati sulla seduta per adattarle all'altezza del bambino (fig. 12). Ci sono tre posizioni di altezza di chiusura della cintura.

Montaggio e smontaggio delle cinture di sicurezza

Per smontare le cinture, passare la fibbia attraverso il foro del sedile. Per installare, reinserire le cinture.

Pulsante di blocco delle ruote girevoli

Per sbloccare la rotazione delle ruote anteriori, spostare il pulsante di blocco verso sinistra. Per bloccare, spostare il pulsante di blocco verso destra (fig. 13).

Meccanismo di stazionamento

1. Per bloccare, premere il pedale in direzione della freccia 1 (fig. 14). Per sbloccare, premere il pedale in direzione della freccia 2 (fig. 14).
2. Attenzione: assicurarsi che il passeggino sia bloccato quando è parcheggiato.

Regolazione dello schienale

1. Per regolare il sedile nella posizione desiderata, utilizzare la leva di regolazione dell'angolo dello schienale sul retro della seduta (fig. 15).
2. Sono disponibili tre angoli di inclinazione dello schienale.

Regolazione della maniglia

Premere il pulsante di regolazione della maniglia, poi tirare la maniglia verso l'esterno o verso l'interno, scegliendo tra 3 altezze disponibili (fig. 16).

Regolazione del poggiapiedi

Per cambiare la posizione del poggiapiedi, premi i pulsanti di regolazione del poggiapiedi su entrambi i lati e poi spingi verso l'alto o verso il basso, a seconda delle preferenze (fig. 17).

Ripiegamento del telaio del passeggino in avanti verso il senso di marcia

1. Per ripiegare il telaio del passeggino con la seduta rivolta in avanti, abbassare la maniglia nella posizione più bassa e lasciare le ruote anteriori girevoli sbloccate. Sollevare il poggiapiedi insieme al sedile nella posizione più alta possibile (fig. 20) e piegarlo verso lo schienale (fig. 18).
2. Spostare il pulsante sulla maniglia della seduta verso sinistra e sollevare il passeggino piegato con un movimento dinamico (fig. 18).

Ripiegamento del telaio del passeggino all'indietro verso il senso di marcia

1. Per ripiegare il telaio del passeggino con la seduta rivolta all'indietro, abbassare il manico nella posizione più bassa e lasciare le ruote anteriori girevoli sbloccate. Sollevare il poggiapiedi insieme al sedile nella posizione più alta possibile (fig. 20) e poi spostare lo schienale verso il bracciolo di sicurezza (fig. 19).
2. Spostare il pulsante sulla maniglia della seduta verso sinistra e sollevare il passeggino piegato con un movimento dinamico (fig. 19).

Pulizia e manutenzione

1. Le ruote e il telaio del passeggino vanno puliti regolarmente da polvere e sabbia. Queste parti possono essere pulite con un panno umido.
2. Il rivestimento del passeggino e il cestino devono essere puliti con un panno umido.
3. Il rivestimento della navicella e il coprimaterasso devono essere lavati a mano a 30˚C. Non asciugare meccanicamente.
4. Controllare regolarmente tutte le parti del passeggino per verificarne il funzionamento, la durata e i possibili danni. Se vengono rilevati difetti, contattare un centro di assistenza autorizzato.
5. Evitare l'eccessiva esposizione diretta del passeggino alla luce del sole e alle alte temperature per periodi di tempo prolungati. La luce del sole può causare lo scolorimento del tessuto.
6. Non usare detergenti chimici forti per pulire questo prodotto

Le foto sono solo a scopo illustrativo, l'aspetto reale dei prodotti può differire da quelli presentati nelle immagini.

Cher client !
Si vous avez des questions ou remarques relatives au produit acheté, n'hésitez pas à nous contacter à l'adresse : **help@lionelo.com**

Avant la première utilisation du produit, lisez attentivement cette notice. Un usage inapproprié du produit peut mettre la vie de l'enfant en danger.

Producteur :
BrandLine Group Sp. z o.o.
A. Kręglewskiego 1, 61-248 Poznań, Pologne

IMPORTANT ! À LIRE ATTENTIVEMENT ET À CONSERVER POUR RÉFÉRENCE ULTÉRIEURE. AVERTISSEMENTS ! POUR LA POUSSETTE :

1. Ne jamais laisser un enfant sans surveillance.
2. S'assurer que tous les dispositifs de verrouillage sont enclenchés avant utilisation.
3. Pour éviter toute blessure, maintenir l'enfant à l'écart lors du dépliage et du pliage du produit.
4. Ne pas laisser un enfant jouer avec ce produit.
5. Ce siège ne convient pas à des enfants de moins de 6 mois.
6. Toujours utiliser le système de retenue.
7. Vérifier que les dispositifs de fixation de la nacelle, du siège ou du siège-auto sont correctement enclenchés avant utilisation.
8. Ce produit ne convient pas pour faire du jogging ou des promenades en rollers.
9. Ce produit convient aux enfants de 6 mois à 4 ans et de poids de moins de 22 kg, selon l'éventualité qui survient en premier.

10. Si vous voudrez prendre l'enfant de la poussette ou le mettre dedans, assurez-vous que le mécanisme d'arrêt sur la roue est verrouillé.
11. La capacité maximale du panier est de 3 kg. La charge maximale autorisée pour les poches est de 0,2 kg.
12. Une charge quelconque installée sur la poignée, sur le dossier ou sur les côtés de la poussette peut affecter sa stabilité.
13. Le produit est destiné à l'utilisation par un seul enfant.
14. Ne pas utiliser des accessoires non approuvés par le fabricant.
15. Si vous attachez une coque-bébé qui peut être utilisée également comme un siège-auto bébé à l'ensemble à l'aide d'adaptateurs spéciaux, n'oubliez pas qu'elle ne remplace pas un lit bébé. Si l'enfant a besoin du sommeil, placez-le dans un lit bébé approprié.
16. Il convient d'utiliser uniquement les pièces de rechange fournies ou recommandées par le fabricant.
17. Tenir le produit à l'écart du feu et des sources de chaleur.
18. Il est interdit d'utiliser le produit sur les escaliers.
19. Attachez la sangle de transport sur le cadre à l'aide du Velcro chaque fois qu'elle n'est pas utilisée. Rangez la sangle de transport hors de portée de l'enfant.

Important – À lire attentivement et à conserver pour référence ultérieure.
AVERTISSEMENTS !
POUR LA NACELLE :

1. Cet article convient pour un enfant qui ne sait pas s'asseoir seul.
2. Ce produit ne convient pas à l'enfant qui est capable de s'asseoir tout seul, se retourner sur le côté et se relever sur ses propres mains et genoux. Poids maximal de l'enfant : jusqu'à 9 kg.
3. Ne poser que sur une surface plane, horizontale, ferme et sèche.

4. Ne pas laisser d'autres enfants jouer sans surveillance à proximité du couffin.
5. Ne pas utiliser si l'un des éléments du couffin est cassé, déchiré ou manquant.
6. Il convient d'utiliser uniquement les pièces de rechange fournies ou recommandées par le fabricant.
7. Tenir le produit à l'écart du feu et des sources de chaleur.
8. Le fond et les poignées de la nacelle devraient être vérifiés régulièrement pour détecter les signes d'usure et de dégâts éventuels.
9. Assurez-vous que la poignée est installée et bloquée en position appropriée avant de soulever ou de déplacer la nacelle.
10. L'enfant peut être porté dans la nacelle.
11. La tête de l'enfant dans la nacelle ne devrait pas se trouver plus bas que le corps de l'enfant.
12. Il convient de ne pas mettre un matelas supplémentaire dans la nacelle.
13. N'utilisez jamais ce produit sur un support.
14. Lorsqu'elles sont utilisées, les poignées de transport doivent être laissées à l'extérieur de la nacelle.
15. Risque de heurter l'enfant, par exemple lorsqu'il est allongé sur le sol ou qu'il franchit une porte.
16. Ne laissez rien dans la nacelle qui pourrait entraîner un risque de suffocation, par exemple des peluches, des oreillers, etc.
17. Ne placez pas la nacelle à proximité d'autres produits susceptibles de provoquer un risque de suffocation, par exemple des cordons, des stores, des rideaux, etc.
18. La surchauffe peut mettre en danger la vie de votre enfant ! Tenez compte de la température ambiante et des vêtements de l'enfant et veillez à ce qu'il n'ait ni trop froid ni trop chaud.
19. Demandez à votre professionnel de la santé de vous conseiller sur le sommeil en toute sécurité de l'enfant.

Liste des pièces de la poussette (fig. A, B)

1. Poignée
2. Bouton de déverrouillage du garde-corps
3. Bouton de réglage du repose-pieds
4. Roues arrière
5. Roues avant
6. Harnais de sécurité
7. Coussins protecteurs pour les bras
8. Auvent
9. Bouton de réglage de la hauteur de la poignée
10. Mécanisme d'arrêt
11. Panier
12. Garde-corps
13. Levier de réglage de l'angle du dossier de siège
14. Adaptateur de la nacelle
15. Adaptateur du siège-auto bébé

Le kit 2 en 1 comprend le châssis avec le siège et la nacelle.

Liste des pièces (fig. C)

16. Poignée pour porter
17. Boutons de réglage de l'auvent
18. Matelas
19. Housse

Dépliage du châssis de poussette

1. Dépliez le châssis de poussette, tout en tirant la poignée vers le haut jusqu'à ce que vous entendiez un clic signalant le dépliage correct du châssis de poussette (fig. 1).
2. Appuyez sur le bouton de réglage de la hauteur de la poignée pour régler la hauteur souhaitée. Le réglage de la poignée à la hauteur sélectionnée sera signalisé par un clic.

Montage et démontage des roues avant

1. Insérez la tige de roues dans les trous qui leur correspondent dans le châssis (fig. 2). L'installation correcte sera signalée par un clic.
2. Pour enlever les roues avant, appuyez sur le bouton de déverrouillage (1, fig. 2), puis enlevez les roues.

Montage et démontage des roues arrière

1. Insérez la tige de roues dans les trous qui leur correspondent dans le châssis (fig. 3). L'installation correcte sera signalée par un clic.
2. Pour enlever les roues arrière, appuyez sur le bouton de déverrouillage (2, fig. 3), puis enlevez les roues.

Installation du garde-corps

1. Mettez le garde-corps dans les trous appropriés sur le châssis de poussette (fig. 4). L'installation correcte sera signalée par un clic.
2. Pour enlever le garde-corps, appuyez sur les boutons de déverrouillage, puis enlevez le garde-corps.

Montage et démontage du siège

1. Le siège peut être installé tant dans le sens de la route que dos à la route.
2. Mettez le siège dans les connecteurs sur le châssis de poussette (fig. 5). L'installation correcte du siège sur le châssis de poussette sera signalisée par un clic. Assurez-vous que le siège est fixé correctement dans le châssis de poussette.
3. Pour enlever le siège du châssis de poussette, appuyez sur le levier de déverrouillage sur les deux côtés du siège et puis soulevez-le vers le haut (fig. 5).

Montage et démontage de la nacelle

L'enfant peut être porté dans la nacelle.

1. Ouvrez la fermeture éclair de la housse interne (fig. 6) et insérez les barres métalliques dans les supports de la nacelle (fig. 7).
2. Fermez la hausse interne de la nacelle, puis mettez le matelas (fig. 8).
3. Placez la housse en tissu sur la poignée de la gondole et fermez la fermeture éclair. Pour déplier l'auvent, appuyez sur les butons sur les deux côtés de la nacelle et mettez l'auvent en position désirée (fig. 9).
4. Mettez les adaptateurs (14, fig. B) dans les endroits appropriés sur le châssis de poussette jusqu'à ce que vous entendiez un clic sur les deux côtés et que les adaptateurs soient verrouillés. Les adaptateurs devraient être mis avec le bouton de déverrouillage dirigé vers le front de la poussette.
5. La nacelle dans le châssis de poussette devrait être installée de manière

que l'enfant se trouvant dedans soit dirigé vis-à-vis de la personne conduisant la poussette.

6. Mettez la nacelle sur le châssis de poussette, en utilisant les adaptateurs (fig. 10). Vous entendrez un clic caractéristique. Assurez-vous que la nacelle est fixée correctement dans le châssis de poussette.
7. Pour enlever la nacelle du châssis de poussette, appuyez sur les boutons de déverrouillage sur les deux côtés de la nacelle et puis soulevez la nacelle.
8. Pour enlever l'adaptateur, appuyez sur le bouton inférieur qu'y se trouve et tirez-le vers le haut.

Montage et démontage du siège-auto bébé (s'applique à l'ensemble avec le siège auto Astrid)

1. Mettez les adaptateurs (15, fig. B) dans les endroits appropriés sur le châssis de poussette jusqu'à ce que vous entendiez un clic sur les deux côtés et que les adaptateurs soient verrouillés (A, fig. 11). Les adaptateurs devraient être mis avec le bouton de déverrouillage dirigé vers le front de la poussette.
2. Le siège dans le châssis de poussette devrait être installé de manière que l'enfant se trouvant dedans soit dirigé vis-à-vis de la personne conduisant la poussette.
3. Mettez le siège sur le châssis de poussette, en utilisant les adaptateurs (fig. 11). Vous entendrez un clic caractéristique. Assurez-vous que le siège est fixé correctement dans le châssis de poussette.
4. Pour enlever le siège, si nécessaire, enlevez le siège des adaptateurs.
5. Pour enlever l'adaptateur, appuyez sur le bouton inférieur (B, fig. 11) qu'y se trouve et tirez-le vers le haut.

Réglage du harnais de sécurité

1. Pour attacher les ceintures, connectez le système de fermeture et mettez la boucle. La boucle de la ceinture est magnétique – la fermeture se produira automatiquement et sera indiquée par un clic. Pour détacher les ceintures, appuyez sur les boutons situés sur la boucle (fig. 12).
2. Pour régler la hauteur des sangles, faites-les passer à travers les trous appropriés dans le siège pour qu'elles correspondent à la taille de l'enfant (fig. 12). Trois positions de la hauteur des sangles sont disponibles.

Montage et démontage du harnais de sécurité

Pour démonter les sangles, faites passer la boucle à travers l'ouverture dans le siège. Pour installer, mettez les sangles de nouveau.

Bouton de verrouillage des roues pivotantes

Pour déverrouiller le pivotement des roues avant, bougez le bouton de blocage vers la gauche. Pour verrouiller, bougez le bouton de verrouillage vers la droite (fig. 13).

Mécanisme d'arrêt

1. Pour verrouiller, appuyez sur la pédale dans le sens indiqué par la flèche N°1 (fig. 14). Pour déverrouiller, appuyez sur la pédale dans le sens indiqué par la flèche N°2 (fig. 14).
2. Attention: assurez-vous que la poussette est verrouillée pendant l'arrêt.
3. Réglage du dossier
4. Pour régler le dossier en position sélectionnée, utilisez le levier de réglage de l'angle du dossier qui se trouve à l'arrière du siège (fig. 15).
5. Trois angles d'inclinaison du dossier sont disponibles.

Réglage de la poignée

Appuyez sur le bouton de réglage de la poignée, puis retirez ou insérez la poignée, en choisissant l'une des 3 hauteurs disponibles (fig. 16).

Réglage du repose-pieds

Pour changer la position du repose-pieds, appuyez sur les boutons de réglage du repose-pieds des deux côtés, puis poussez vers le haut ou vers le bas, selon vos préférences (fig. 17).

Pliage du châssis de poussette dirigé dans le sens de la route

1. Pour plier le châssis de poussette avec le siège dirigé vers l'avant, abaissez la poignée jusqu'à la position la plus basse et laissez les roues avant pivotantes déverrouillées. Levez le repose-pieds avec le siège jusqu'à la position la plus élevée possible (fig. 20) et pliez-le vers le dossier (fig. 18).
2. Bougez le bouton situé sur la poigne sous le siège vers la gauche, puis levez la poussette pliée avec un mouvement dynamique (fig. 18).

Pliage du châssis de poussette dirigé dos à la route

1. Pour plier le châssis de poussette avec le siège dirigé dos à la route, abaissez la poignée jusqu'à la position la plus basse et laissez les roues avant pivotantes déverrouillées. Levez le repose-pieds avec le siège jusqu'à la position la plus élevée possible (fig. 20), puis bougez le dossier vers le garde-corps (fig. 19).
2. Bougez le bouton situé sur la poigne sous le siège vers la gauche, puis levez la poussette pliée avec un mouvement dynamique (fig. 19).

Lavage et entretien

1. Il convient de laver régulièrement le châssis de poussette et les roues de la poussière et du sable. Ces pièces peuvent être lavées à l'aide d'un chiffon humide.
2. La garniture de la poussette et le panier devraient être lavés avec un chiffon humide.
3. La garniture de la nacelle et la housse du matelas devraient être lavées à la main à la température de 30°C. Il convient de ne pas les sécher mécaniquement.
4. Il convient de vérifier régulièrement la fonctionnalité et la robustesse des pièces spécifiques de la poussette et de rechercher leurs dégâts éventuels. En cas de détection d'un dégât, il convient de contacter un service agréé.
5. Il convient d'éviter l'exposition directe excessive de la poussette au rayonnement du soleil et aux températures élevées pendant longtemps. Le rayonnement du soleil peut provoquer la décoloration des tissus.
6. Il convient de ne pas utiliser des substances chimiques fortes pour le lavage du présent produit.

Les photos sont à caractère informatif, l'apparence réelle des produits peut varier de celle présentée sur les photos.

¡Estimado Cliente!
Si tienes algún comentario o pregunta sobre algún producto que hayas comprado, por favor contacta con nosotros: **help@lionelo.com**

Antes de usar este producto, rogamos la atenta lectura de este manual de instrucciones. El uso incorrecto del producto puede poner en peligro la vida del niño.

Fabricante:
BrandLine Group Sp. z o.o.
A. Kręglewskiego 1, 61-248 Poznań, Polonia

¡IMPORTANTE! LEER DETENIDAMENTE Y MANTENERLAS PARA FUTURAS CONSULTAS ¡ADVERTENCIA! EN RELACIÓN AL CARRITO:

1. No dejar nunca al niño desatendido.
2. Asegurarse de que todos los dispositivos de cierre están engranados antes del uso.
3. Para evitar lesiones, asegúrese de que el niño se mantiene alejado durante el desplegado y el plegado de este producto.
4. No permita que el niño juegue con este producto.
5. Este asiento no es adecuado para niños menores de 6 meses.
6. Usar siempre el sistema de retención.
7. Comprobar que los dispositivos de sujeción del capazo, del asiento o de la silla de coche están correctamente engranados antes del uso.
8. Este producto no es adecuado para correr o patinar.
9. Este producto es adecuado para niños desde a partir de los 6 meses de edad hasta los 4 años de edad y con un peso de hasta 22 kg, la condición que se de en primer lugar.

10. Si quieres colocar al niño en el carrito, o sacarlo del mismo, asegúrate de que el mecanismo de estacionamiento de la rueda está bloqueado.
11. La carga máxima permitida para la cesta es de 3 kg. La carga máxima permitida para los bolsillos es de 0,2 kg.
12. Cualquier carga montada en el asidero, el respaldo o los laterales del carrito, puede afectar a su estabilidad.
13. El producto está diseñado para ser usado por un niño.
14. No está permitido utilizar accesorios no verificados por el fabricante.
15. Si conectas un portabebés al kit mediante los adaptadores especiales, que también puede utilizarse como silla infantil para el coche, recuerda que este no sustituye a la cuna. Si el niño necesita dormir, colócalo en una cuna adecuada.
16. Se debe utilizar únicamente las piezas de repuesto suministradas o recomendadas por el fabricante.
17. Mantén el producto alejado del fuego y de las fuentes de de calor.
18. No se debe utilizar el producto por las escaleras.
19. Asegure la correa de transporte en el marco utilizando el velcro siempre que no esté en uso. Guarde la correa de transporte fuera del alcance del niño.

IMPORTANTE - Leer las intrucciones cuidadosamente antes del uso y mantenerlas para futuras consultas
¡ADVERTENCIA!
EN RELACIÓN A LA GÓNDOLA:

1. Este producto solamente es apropiado para niños que no pueden sentarse por sí solos.
2. Este producto no es adecuado para un niño que pueda sentarse por sí solo, girarse de lado y levantarse sobre sus

propias manos y rodillas. Peso máximo del niño: hasta 9 kg.

3. Utilizar solamente sobre un superficie firme, horizontal, nivelada y seca.
4. No dejar a otros niños jugar desatendidos cerca del capazo.
5. No utilizar si falta cualquier parte o está rota o está desgarrada.
6. Se debe utilizar únicamente las piezas de repuesto suministradas o recomendadas por el fabricante.
7. Mantén el producto alejado del fuego y de las fuentes de de calor.
8. La parte inferior y las asas de la góndola deben inspeccionarse regularmente para detectar signos de daño y desgaste.
9. Asegúrate de que el asa esté montada y bloqueada en la posición correcta antes de levantar o mover la góndola.
10. El niño puede ser transportado en la góndola.
11. En la góndola, la cabeza del niño no debe situarse en una posición más baja que su cuerpo.
12. No se debe colocar un colchón adicional en la góndola.
13. Nunca use este producto en un soporte.
14. Durante el uso, las asas de transporte deben dejarse fuera del capazo:
15. Riesgo de golpear al bebé, por ejemplo, al colocar el producto en el suelo o pasar por la puerta.
16. No deje nada en el capazo que pueda causar riesgo de asfixia, por ejemplo, juguetes de peluche, almohadas, etc.
17. No coloque el capazo cerca de otro producto que pueda causar riesgo de asfixia, por ejemplo, cuerdas, persianas, cortinas, etc.
18. ¡El sobrecalentamiento puede poner en peligro la vida del bebé! Tenga en cuenta la temperatura ambiente y la ropa del bebé, asegúrese de que el bebé no tenga demasiado frío ni calor.
19. Pídale consejo a su profesional de la salud sobre el sueño seguro de su hijo.

Listado de partes del carrito (fig. A, B)

1. Mango
2. Botón de desbloqueo de la barra frontal
3. Botón de regulación del reposapiés
4. Ruedas traseras
5. Ruedas delanteras
6. Correas de seguridad
7. Almohadillas protectoras para las brazos
8. Capota
9. Botón para el ajuste de la altura del mango
10. Mecanismo de estacionamiento
11. Cesta
12. Barra frontal
13. Palanca de regulación del ángulo del respaldo del asiento
14. Adaptador de la góndola
15. Adaptador de la silla infantil

En el kit 2 en 1 se incluye el cuadro del carrito con asiento y góndola.

Listado de partes de la góndola (fig. C)

16. Asa de transporte
17. Botones de regulación de la capota
18. Colchón
19. Cubierta

Desplegar el cuadro del carrito

1. Despliega el cuadro del carrito tirando del mango hacia arriba hasta que oigas un clic que indica que el cuadro se ha desplegado correctamente (fig. 1).
2. Pulsa el botón de regulación de la altura del mango para fijar la altura deseada. Un clic indicará que el mango está ajustado a la altura deseada.

Montaje y desmontaje de las ruedas delanteras

1. Desliza el eje de las ruedas en el orificio correspondiente en el cuadro del carrito (fig. 2). La instalación correcta se indicará con un clic.
2. Para desmontar las ruedas delanteras, pulsa el botón de desbloqueo (1, fig. 2) y saca las ruedas.

Montaje y desmontaje de las ruedas traseras

1. Desliza el eje de las ruedas en el orificio correspondiente en el cuadro del carrito (fig. 3). La instalación correcta se indicará con un clic.

2. Para desmontar las ruedas traseras, pulsa el botón de desbloqueo (2, fig. 3) y saca las ruedas.

Instalación de la barra frontal

1. Introduce la barra frontal en los agujeros correspondientes del cuadro del carrito (fig. 4). La instalación correcta se indicará con un clic.
2. Para retirar la barra frontal, pulsa los botones de desbloqueo y, a continuación, saca la barra frontal.

Montaje y desmontaje del asiento

1. El asiento puede montarse orientado hacia delante o hacia atrás en relación al movimiento del carrito.
2. Coloca el asiento en los conectores situados en el cuadro del carrito (fig. 5). Un clic audible señala cuando el asiento está correctamente montado en el cuadro del carrito. Asegúrate de que el asiento esté correctamente montado en el cuadro del carrito.
3. Para retirar el asiento del cuadro del carrito, pulsa las palancas de desbloqueo en ambos lados del asiento y, a continuación, levántalo (fig. 5).

Montaje y desmontaje de la góndola

El niño puede ser transportado en la góndola.

1. Desabrocha la cremallera de la cubierta interior (fig. 6) e introduce las varillas metálicas en los soportes de la góndola (fig. 7).
2. Abrocha la cubierta interior de la góndola y luego introduce el colchón (fig. 8).
3. Coloque la funda de tela sobre el asa de la góndola y cierre la cremallera. Para desplegar la capota, pulsa los botones situados a ambos lados de la góndola y coloca la capota en la posición deseada (fig. 9).
4. Introduce los adaptadores (14, fig. B) en los lugares correspondientes del cuadro del carrito hasta que oigas un clic en ambos lados, y los adaptadores queden bloqueados. Los adaptadores deben introducirse con el botón de liberación hacia la parte delantera del carrito.
5. La góndola debe montarse en el cuadro del carrito de manera que el niño esté orientado de cara hacia la persona que lo conduce.
6. Coloca la góndola en el cuadro del carrito utilizando los adaptadores (fig. 10). Oirás un clic característico. Asegúrate de que la góndola esté

correctamente montada en el cuadro del carrito.

7. Para retirar la góndola del cuadro del carrito, presiona los botones de desbloqueo en ambos lados de la góndola, y luego levántala.
8. Para retirar el adaptador, pulsa el botón inferior del adaptador y tira hacia arriba.

Montaje y desmontaje de la silla infantil para coche (se aplica al conjunto con la silla de auto Astrid)

1. Introduce los adaptadores (15, fig. B) en los lugares correspondientes del cuadro del carrito hasta que oigas un clic en ambos lados, y los adaptadores queden bloqueados (A, fig. 11). Los adaptadores deben introducirse con el botón de liberación hacia la parte delantera del carrito.
2. La silla infantil debe estar montada en el cuadro del carrito de manera que el niño esté orientado de cara hacia la persona que lo conduce.
3. Coloca la silla infantil en el cuadro del carrito utilizando los adaptadores (fig. 11). Oirás un clic característico. Asegúrate de que la silla infantil esté correctamente montada en el cuadro del carrito.
4. En caso de que sea necesario, para desabrochar la silla infantil, retira la silla infantil de los adaptadores.
5. Para retirar el adaptador, pulsa el botón inferior del adaptador (B, fig. 11) y tira de él hacia arriba.

Regulación de las correas de seguridad

1. Para abrochar los cinturones, conecte el sistema de enganche y coloque la hebilla. La hebilla del cinturón es magnética – el abrochado ocurrirá automáticamente y será indicado por un clic. Para desabrochar los cinturones, presione los botones ubicados en la hebilla (fig. 12).
2. Para ajustar la altura de las correas, pásalas por los orificios correspondientes del asiento, de forma que se adapten a la altura del niño (fig. 12). Hay tres posiciones disponibles para la altura de los cierres de las correas.

Montaje y desmontaje de las correas de seguridad

Para desmontar las correas, introduce la hebilla a través del agujero del asiento. Para el montaje, vuelve a colocar las correas.

Botón de bloqueo de las ruedas rotatorias

Para desbloquear la rotación de las ruedas delanteras, deslice el botón de bloqueo hacia la izquierda. Para bloquear, desliza el botón de bloqueo hacia la derecha (fig. 13).

Mecanismo de estacionamiento

1. Para bloquear, presiona el pedal en la dirección indicada por la flecha n.o 1 (fig. 14). Para desbloquear, presiona el pedal en la dirección indicada por la flecha n.o 2 (fig. 14).
2. Atención: asegúrate de que el carrito esté bloqueado cuando esté detenido.

Regulación del respaldo

1. Para ajustar el asiento a la posición deseada, utiliza la palanca de ajuste del ángulo del respaldo situada en la parte posterior del asiento (fig. 15).
2. Hay tres ángulos de inclinación del respaldo disponibles.

Regulación de la altura del mango

Pulsa el botón de regulación del mango, a continuación desplázalo hacia fuera o hacia dentro, eligiendo una de las 3 alturas disponibles (fig. 16).

Regulación del reposapiés

Para cambiar la posición del reposapiés, pulsa los botones de regulación del reposapiés situados a ambos lados y, a continuación, empuja hacia arriba o hacia abajo, según tus preferencias (fig. 17).

Plegado del cuadro del carrito dirigido hacia la dirección de avance

1. Para plegar el cuadro del carrito con el asiento orientado hacia delante, baja el mango a su posición más baja y deja las ruedas rotatorias delanteras desbloqueadas. Levanta el reposapiés junto con el asiento hasta la posición más alta posible (fig. 20) y pliégalo hacia el respaldo (fig. 18).
2. Mueve el botón del asa bajo el asiento hacia la izquierda y levanta el carrito plegado con un movimiento dinámico (fig. 18).

Plegado del cuadro del carrito de espaldas a la dirección de avance.

1. Para plegar el cuadro del carrito con el asiento mirando hacia atrás, baja el mango a su posición más baja y deja las ruedas rotatorias delanteras desbloqueadas. Levanta el reposapiés junto con el asiento hasta la posición más alta posible (fig. 20) y, a continuación, empuja el respaldo hacia la barra frontal (fig. 19).
2. Mueve el botón del asa bajo el asiento hacia la izquierda y levanta el carrito plegado con un movimiento dinámico (fig. 19).

Limpieza y mantenimiento

1. Las ruedas y el cuadro del carrito deben limpiarse regularmente de polvo y arena. Estas piezas pueden limpiarse con un paño húmedo.
2. La tapicería del carrito y la cesta deben limpiarse con un paño húmedo.
3. La tapicería de la góndola y la funda del colchón deben lavarse a mano a una temperatura de 30°C. No se debe secar mecánicamente.
4. Las diferentes partes del carrito deben ser inspeccionadas regularmente para comprobar su funcionalidad, durabilidad y posibles daños. Si encuentras algún fallo, contacta con un centro de servicio autorizado.
5. Evita que el carrito esté sometido a la exposición directa y excesiva de la luz solar y a las altas temperaturas durante períodos de tiempo prolongados. La luz del sol puede provocar la decoloración de los tejidos.
6. No utilices limpiadores químicos fuertes en este producto.

Las fotos solo tienen carácter ilustrativo, el aspecto real de los productos puede diferir de los presentados en las fotos.

Beste klant!
Als u opmerkingen of vragen heeft over het gekochte product, neem dan contact met ons op: **help@lionelo.com**

Lees deze instructies zorgvuldig door voordat u het product voor de eerste keer gebruikt. Onjuist gebruik van het product kan het leven van het kind in gevaar brengen.

Fabrikant:
BrandLine Group Sp. z o.o.
A. Kręglewskiego 1, 61-248 Poznań, Polen

BELANGRIJK! LEES ZORGVULDIG EN BEWAR VOOR LATERE RAADPLEGING WAARSCHUWING! VOOR DE WANDELWAGEN:

1. Nooit het kind zonder toezicht laten.
2. Zorg ervoor dat alle vergrendelingsmechanismes vast zitten voor dat je het product gebruikt.
3. Zorg ervoor dat het kind uit de buurt is tijdens het inen uitklappen van het product om letsel te voorkomen.
4. Laat het kind niet met dit product spelen.
5. Dit kinderwagenzitje is niet geschikt voor kinderen jonger dan 6 maanden.
6. Altijd het veiligheidstuigje gebruiken.
7. Controleer voor gebruik of het wiegje, het kinderwagenzitje, of het autostoeltje goed vast zit op het kinderwagenchassis.
8. Dit product is niet geschikt om mee hard te lopen of te skeeleren.
9. Dit product is geschikt voor kinderen van 6 maanden tot 4 jaar oud en tot 22 kg, indien dat eerder het geval is.

10. Als u het kind uit de wandelwagen wilt halen of het kind in de wandelwagen wilt leggen, moet u ervoor zorgen dat het parkeermechanisme van het wiel vergrendeld is.
11. De maximale belasting in de mand is 3 kg. De maximale toegestane belasting voor de zakken is 0,2 kg.
12. Elke belasting aan de handgreep, de rugleuning of de zijkanten van de wandelwagen kan de stabiliteit beïnvloeden.
13. Het product is bestemd voor gebruik door één kind.
14. Gebruik geen accessoires die niet door de fabrikant zijn goedgekeurd.
15. Als u met behulp van speciale adapters een reiswieg aan de draagstoel bevestigt, die ook als autostoeltje kan worden gebruikt, denk er dan aan dat dit geen vervanging van het bedje is. Als uw baby moet slapen, leg hem dan in een geschikt bedje.
16. Gebruik alleen reserveonderdelen die door de fabrikant zijn geleverd of aanbevolen.
17. Houd het product uit de buurt van vuur en warmtebronnen.
18. Gebruik het product niet op trappen.
19. Bevestig de draagriem aan het frame met klittenband wanneer deze niet in gebruik is. Bewaar de draagriem buiten bereik van kinderen.

BELANGRIJK – Lees de gebruiksaanwijzing zorgvuldig door en bewaar deze voor later gebruik
WAARSCHUWING!
VOOR DE REISWIEG:

1. Dit product is alleen geschikt voor een kind dat niet zonder hulp kan zitten.
2. Dit product is niet geschikt voor een kind dat zonder hulp rechtop kan zitten, op zijn zij kan rollen en op handen en knieën kan staan. Maximaal gewicht van het kind: tot 9 kg.

3. Alleen gebruiken op een stevig, stabiel, horizontaal en droog oppervlak.
4. Laat geen andere kinderen zonder toezicht in de buurt van de reiswieg spelen.
5. Niet gebruiken als onderdelen kapot of gescheurd zijn of ontbreken.
6. Gebruik alleen reserveonderdelen die door de fabrikant zijn geleverd of aanbevolen.
7. Houd het product uit de buurt van vuur en warmtebronnen.
8. De bodem en de handgrepen van de reiswieg moeten regelmatig worden geïnspecteerd op tekenen van beschadiging en slijtage.
9. Zorg ervoor dat de handgreep in de juiste positie is gemonteerd en vergrendeld voordat u de reiswieg optilt of draagt.
10. Het kind kan in de reiswieg worden gedragen.
11. Het hoofd van het kind mag niet lager zijn dan het lichaam in de reiswieg.
12. Leg geen extra matras in de reiswieg.
13. Gebruik dit product nooit op een stand.
14. Bij gebruik moeten de draaghandvatten buiten de reiswieg blijven.
15. Gevaar van stoten, bv. wanneer het kindje op de grond ligt, bij het betreden van een deur.
16. Laat geen voorwerpen in de reiswieg achter die verstikkingsgevaar kunnen opleveren, zoals speelgoed, kussens, etc.
17. Plaats de reiswieg niet in de buurt van andere producten die verstikkingsgevaar kunnen opleveren, bv. koorden, jaloezieën, gordijnen, e.d.
18. Oververhitting kan het leven van een kind in gevaar brengen! Controleer de omgevingstemperatuur en de kinderkleding en zorg ervoor dat het kind het niet te koud of te warm heeft.
19. Raadpleeg uw arts voor advies over veilig slapen.

Wandelwagen onderdelenlijst (afb. A, B)

1. Handgreep
2. Drukknop om de hoofdbeugel los te maken
3. Knop voor aanpassing voetsteun
4. Achterwielen
5. Voorwielen
6. Veiligheidsgordels
7. Schouderbeschermingskussens
8. Overkapping
9. Knop voor handgreep hoogteverstelling
10. Parkeermechanisme
11. Mand
12. Beugel
13. Hendel voor rughoekverstelling
14. Adapter reiswieg
15. Adapter zitje

De 2-in-1 set bestaat uit een wandelwagenframe met zitje en reiswieg.

Onderdelenlijst reiswieg (afb. C)

16. Handvat
17. Knoppen voor overkapping verstelling
18. Matras
19. Hoes

Uitvouwen van het frame van de wandelwagen

1. Klap het frame van de kinderwagen uit door de handgreep omhoog te trekken totdat u een klik hoort die aangeeft dat het frame van de kinderwagen correct is uitgevouwen (afb. 1).
2. Druk op de knop voor het instellen van de hoogte van de handgreep om de gewenste hoogte in te stellen. Wanneer het handvat op de gewenste hoogte is ingesteld, vergrendelt het met een klik.

Monteren en demonteren van de voorwielen

1. Schuif de wielpen in de daarvoor bestemde gaten op het frame van de kinderwagen (afb. 2). Een klik duidt op een correcte installatie.
2. Om de voorwielen te demonteren, drukt u op de ontgrendelknop (1, afb. 2) en trekt u de wielen eruit.

Monteren en demonteren van de achterwielen

1. Schuif de wielpen in de daarvoor bestemde gaten op het frame van de kinderwagen (afb. 3). Een klik duidt op een correcte installatie.
2. Om de achterwielen te demonteren, drukt u op de ontgrendelknop (2, afb. 3) en trekt u de wielen eruit.

Beugel installatie

1. Steek de beugel in de daarvoor bestemde gaten op het frame van de wandelwagen (afb. 4). Een klik wijst op een correcte installatie.
2. Om de beugel te verwijderen, drukt u op de ontgrendelknoppen en trekt u de beugel uit.

Montage en demontage van het zitje

1. Het zitje kan zowel voorwaarts als achterwaarts gericht worden gemonteerd.
2. Plaats het zitje in de connectoren op het frame van de wandelwagen (afb. 5). Een klik geeft aan dat het zitje correct op het frame van de wandelwagen is gemonteerd. Zorg ervoor dat het zitje correct op het frame van de kinderwagen is gemonteerd.
3. Om het zitje van het frame van de wandelwagen te verwijderen, drukt u de ontgrendelingshendels aan beide zijden van het zitje omlaag en tilt u het omhoog (afb. 5).

Montage en demontage van de reiswieg

Het kind kan in de reiswieg worden gedragen.

1. Rits de rits van de binnenbekleding los (afb. 6) en steek de metalen stangen in de beugels van de reiswieg (afb. 7).
2. Sluit de binnenbekleding van de reiswieg en plaats vervolgens de matras (afb. 8).
3. Plaats de stoffen hoes over het handvat van de gondel en sluit de rits. Om de overkapping uit te klappen, drukt u op de knoppen aan weerszijden van de reiswieg en beweegt u de overkapping in de gewenste positie (afb. 9).
4. Steek de adapters (14, afb. B) in de daarvoor bestemde plaatsen op het frame van de wandelwagen totdat u aan beide zijden een klik hoort en de adapters vergrendeld zijn. Plaats de adapters met de ontgrendelknop naar de voorkant van de wandelwagen.
5. De reiswieg in het frame van de wandelwagen moet zo worden

gemonteerd dat het kind met het gezicht ligt naar de persoon die de wandelwagen bestuurt.

6. Plaats de reiswieg op het frame van de wandelwagen met behulp van de adapters (afb. 10). U hoort een karakteristieke klik. Zorg ervoor dat de reiswieg correct in het frame van de wandelwagen is gemonteerd.
7. Om de reiswieg van het frame van de kinderwagen te verwijderen, drukt u op de ontgrendelingsknoppen aan weerszijden van de reiswieg en tilt u vervolgens omhoog.
8. Om de adapter te verwijderen, drukt u op de onderste knop op de adapter en trekt u hem omhoog.

Montage en demontage van de autostoel (geldt voor de set met het Astrid autostoeltje)

1. Steek de adapters (15, afb. B) in de overeenkomstige posities op het frame van de wandelwagen totdat u aan beide zijden een klik hoort en de adapters vergrendeld zijn (A, afb. 11). Plaats de adapters met de ontgrendelknop naar de voorkant van de wandelwagen.
2. Het stoeltje moet zo in het frame van de kinderwagen worden gemonteerd dat het kind in het zitje tegenover de persoon staat die de kinderwagen bestuurt.
3. Bevestig het stoeltje aan het frame van de kinderwagen met behulp van de adapters (afb. 11). U hoort een klik. Zorg ervoor dat het stoeltje correct op het frame van de kinderwagen is gemonteerd.
4. Om het stoeltje zo nodig los te maken, verwijdert u het stoeltje van de adapters.
5. Om de adapter te verwijderen drukt u op de onderste knop van de adapter (B, afb. 11) en trekt u deze omhoog.

Verstelling veiligheidsgordel

1. Om de riemen vast te maken, verbind het bevestigingssysteem en doe de gesp om. De riemgesp is magnetisch - het vastmaken gebeurt automatisch en wordt aangegeven met een klik. Om de riemen los te maken, druk op de knoppen die zich op de gesp bevinden (fig. 12).
2. Om de hoogte van de gordels aan te passen, trekt u de gordels door de daarvoor bestemde openingen in het zitje, afhankelijk van de lengte van uw kind (afb. 12). Er zijn drie gordelhoogte posities.

Montage en demontage van veiligheidsgordels

Om de gordels te verwijderen, steekt u de gesp door het gat in het zitje. Om te monteren, plaats de gordel terug.

Knop om de draaibare wielen te vergrendelen

Om de draairichting van de voorwielen te ontgrendelen, duwt u de vergrendelknop naar links. Om te vergrendelen, schuift u de vergrendelknop naar rechts (afb. 13).

Parkeermechanisme

1. Om te vergrendelen, drukt u het pedaal in de richting van pijl 1 (afb. 14). Om te ontgrendelen, drukt u het pedaal in de richting van pijl 2 (afb. 14).
2. Let op: zorg ervoor dat de wandelwagen vergrendeld is wanneer deze stilstaat.

Rugleuning aanpassing

1. Om de zitting in de gewenste stand te zetten, gebruikt u de hendel voor de hoekverstelling van de rugleuning aan de achterkant van de zitting (afb. 15).
2. Drie rugleuninghoeken zijn beschikbaar.

Handvat aanpassing

Druk op de verstelknop van de handgreep, trek de handgreep naar buiten of naar binnen en kies een van de 3 beschikbare hoogtes (afb. 16).

Voetsteun aanpassing

Om de positie van de voetsteun te wijzigen, drukt u op de voetsteunverstelknoppen aan beide zijden en duwt u ze vervolgens omhoog of omlaag, afhankelijk van uw voorkeur (afb. 17).

Opvouwbaar wandelwagen frame naar voren

1. Om het frame van de wandelwagen met het naar voren gerichte zitje in te klappen, laat u de handgreep in de laagste stand zakken en laat u de draaibare voorwielen ontgrendeld. Til de voetsteun samen met de zitting naar de hoogst mogelijke positie (afb. 20) en klap hem naar de rugleuning toe (afb. 18).

2. Druk de knop op de handgreep onder de zitting naar links en til de ingeklapte wandelwagen met een dynamische beweging op (afb. 18).

Naar achteren gericht inklappen van het frame

1. Om het frame van de wandelwagen met het naar achteren gerichte zitje in te klappen, laat u de handgreep in de laagste stand zakken en laat u de draaibare voorwielen ontgrendeld. Til de voetsteun samen met de zitting naar de hoogst mogelijke positie (afb. 20) en duw vervolgens de rugleuning naar de richting van de beugel (afb. 19).
2. Druk de knop op de handgreep onder de zitting naar links en til de ingeklapte wandelwagen met een dynamische beweging op (afb. 19).

Reiniging en onderhoud

1. De wielen en het frame van de wandelwagen moeten regelmatig worden ontdaan van stof en zand. Deze onderdelen kunnen worden gereinigd met een vochtige doek.
2. De bekleding van de wandelwagen en de mand moeten met een vochtige doek worden gereinigd.
3. De bekleding van de reiswieg en de matrashoes moeten met de hand gewassen worden op 30˚C. Niet mechanisch drogen.
4. Inspecteer regelmatig alle onderdelen van de kinderwagen op werking, duurzaamheid en eventuele beschadigingen. Neem contact op met een erkend servicecentrum indien gebreken worden geconstateerd.
5. Vermijd overmatige directe blootstelling van de wandelwagen aan zonlicht en hoge temperaturen gedurende langere perioden. Zonlicht kan de stof doen verkleuren.
6. Gebruik geen sterke chemische reinigingsmiddelen op dit product.

De beelden zijn slechts voor illustratie, het daadwerkelijke uiterlijk van producten kan verschillen van die in de beelden wordt voorgesteld.

Gerbiamas Kliente!
Jei turite pastabų ar klausimų dėl įsigytos prekės, susisiekite su mumis:
help@lionelo.com

Prieš naudodami gaminį pirmą kartą, atidžiai perskaitykite šią naudojimo instrukciją. Netinkamas produkto naudojimas gali kelti pavojų vaiko gyvybei.

Gamintojas:
BrandLine Group Sp. z o. o.
A. Kręglewskiego 1, Poznanė, 61-248, Lenkija

Svarbu – Atidžiai perskaitykite ir saugokite, kad vėliau galėtumėte pasiskaityti.
ĮSPĖJIMAS!
VAIKIŠKAM VEŽIMĖLIUI:

1. Niekada nepalikite vaiko be priežiūros.
2. Prieš pradėdami naudoti įsitikinkite, ar visi fiksavimo įtaisai yra sujungti.
3. Kad išvengtumėte sužalojimų, prieš suskleisdami ir išskleisdami gaminį visada įsitikinkite, kad vaikas yra atokiau.
4. Neleiskite vaikui žaisti su šiuo gaminiu.
5. Ši sėdynė netinka vaikams iki 6 mėnesių.
6. Visada naudokite prisegimo sistemą.
7. Prieš naudodami patikrinkite, ar vežimėlio korpuso, sėdynės, arba automobilinės kėdutės tvirtinimo įtaisai yra tinkamai sujungti.
8. Šis gaminys nėra tinkamas bėgimui, čiuožimui.
9. Šis produktas tinka vaikams nuo 6 mėnesių iki 4 metų ir sveriantiems iki 22 kg, atsižvelgiant į tai, kas vyks anksčiau.
10. Jei norite išimti vaiką iš vežimėlio ar įdėti į vidų, įsitikinkite, kad stovėjimo mechanizmas ant ratelio yra užrakintas.
11. Didžiausia leistina krepšelio apkrova yra 3 kg. Maksimali

leistina kišenių apkrova yra 0,2 kg.

12. Bet kokia prie vežimėlio, skydelio ar šonų pritvirtinta apkrova gali įtakoti stabilumą.
13. Vežimėlis skirtas naudoti vienam vaikui.
14. Negalima naudoti gamintojo patvirtintų priedų.
15. Jei naudodami specialius adapterius prie komplekto pridedate vaikų nešyklę, kuri taip pat gali būti naudojama kaip automobilio kėdutė, atminkite, kad ji nepakeičia lovelės. Jei vaikui reikia miego, įdėkite jį į tinkamą lovelę.
16. Naudokite tik gamintojo pateiktas arba rekomenduojamas atsargines dalis.
17. Laikykite gaminį atokiau nuo ugnies ir šilumos šaltinių.
18. Nenaudokite gaminio ant laiptų.
19. Užsegkite nešiojimo diržą ant rėmo naudodami velkro, kai jis nenaudojamas. Laikykite nešiojimo diržą vaikui nepasiekiamoje vietoje.

SVARBU – Prieš naudojant atidžiai perskaityti instrukcijas ir išsaugoti jas, kad būtų galima vadovautis ir vėliau

ĮSPĖJIMAS!

LOPŠIUI:

1. Šis gaminys tinka tik vaikui, kuris negali savarankiškai atsisėsti.
2. Šis produktas netinka vaikui, kuris gali pats atsisėsti, apsiversti ant šono ir pakilti ant savo rankų ir kelių. Maksimalus vaiko svoris: iki 9 kg.
3. Šis gaminys tinka tik vaikui, kuris negali savarankiškai atsisėsti.
4. Naudoti tik ant tvirto, horizontalaus ir sauso paviršiaus.
5. Neleisti kitiems vaikams be priežiūros žaisti šalia nešiojamojo lopšio.
6. Naudokite tik gamintojo pateiktas arba rekomenduojamas atsargines dalis.

7. Laikykite gaminį atokiau nuo ugnies ir šilumos šaltinių.
8. Lopšio dugnas ir rankenos turi būti reguliariai tikrinami, ar nėra pažeidimų ir nusidėvėjimo požymių.
9. Prieš keldami ar nešdami lopšį įsitikinkite, kad rankenos yra sumontuotos ir užfiksuotos teisingoje padėtyje.
10. Vaiką galima nešioti lopšyje.
11. Vaiko galva lopšyje neturėtų būti žemiau nei vaiko kūnas.
12. Neįdėkite papildomo čiužinio į lopšį.
13. Niekada nenaudokite šio produkto ant stovo.
14. Naudojimo metu nešiojimo rankenos negali būti laikomos lopšyje.
15. Vaikas į juos gali atsitrenkti, pvz. paguldant ant grindų, einant pro duris.
16. Nepalikite lopšyje nieko, kas galėtų kelti pavojų uždusti, pvz. minkštų žaislų, pagalvių ir pan.
17. Nestatykite lopšio šalia kitų produktų, kurie gali kelti pavojų uždusti, pvz. virvelių, žaliuzių, užuolaidų ir pan.
18. Perkaitimas gali kelti pavojų jūsų vaiko gyvybei! Atsižvelkite į aplinkos temperatūrą ir vaiko drabužius bei įsitikinkite, kad vaikui nėra nei per šalta, nei per šilta.
19. Klauskite savo sveikatos priežiūros specialisto patarimo dėl saugaus miego.

Vaikiško vežimėlio dalių sąrašas (A, B pav.)

1. Rankena
2. Statramsčio atleidimo mygtukas
3. Kojų atramos reguliavimas mygtukas
4. Galiniai rateliai
5. Priekiniai rateliai
6. Saugos diržai
7. Apsauginės pečių pagalvės
8. Skydelis
9. Rankenos ilgio reguliavimo mygtukas
10. Stovėjimo mechanizmas
11. Krepšys
12. Statramstis
13. Sėdynės atlošo kampo reguliavimo svirtis
14. Lopšio adapteris
15. Kėdutės adapteris

„2 in 1“ rinkinio sudėtyje yra vežimėlio rėmas su lopšiu.

Lopšio dalių sąrašas (C pav.)

16. Nešimo rankena
17. Skydelio reguliavimo mygtukas
18. Čiužinys
19. Užvalkalas

Vežimėlio rėmo išlankstymas

1. Išlankstykite vežimėlio rėmą, traukdami rankeną aukštyn, kol išgirsite spragtelėjimą, kuris signalizuoja teisingą vežimėlio rėmo išlankstymą (1 pav.).
2. Norėdami nustatyti norimą aukštį, paspauskite rankenos aukščio reguliavimo mygtuką. Jei nustatysite rankeną į norimą aukštį, išgirsite spragtelėjimą.

Priekinių ratelių surinkimas ir išmontavimas

1. Įkiškite ratelių šerdį į atitinkamas vežimėlio rėmo angas (2 pav.). Spragtelėjimas reiškia teisingą montažą.
2. Norėdami išmontuoti priekinius ratelius, paspauskite atleidimo mygtuką (1, pav. 2) ir ištraukite ratelius.

Galinių ratelių surinkimas ir išmontavimas

1. Įkiškite ratelių šerdį į atitinkamas vežimėlio rėmo angas (3 pav.). Spragtelėjimas reiškia teisingą montažą.
2. Norėdami išmontuoti priekinius ratelius, paspauskite atleidimo mygtuką (2, pav. 3) ir ištraukite ratelius.

Statramsčio montavimas

1. Įkiškite statramstį į atitinkamas vežimėlio rėmo angas (4 pav.). Spragtelėjimas reiškia teisingą montažą.
2. Norėdami nuimti statramstį, paspauskite atleidimo mygtukus ir ištraukite statramstį.

Sėdynės surinkimas ir išmontavimas

1. Sėdynę galima montuoti tiek į priekį atgręžtoje, tiek apgręžtojoje padėtyje.
2. Įdėkite sėdynę į vežimėlio rėmo jungtis (5 pav.). Jei sėdynė tinkamai pritvirtinta prie vežimėlio rėmo, išgirsite spragtelėjimą. Įsitikinkite, kad

sėdynė tinkamai pritvirtinta prie vežimėlio rėmo.

3. Norėdami nuimti sėdynę nuo vežimėlio rėmo, paspauskite atleidimo svirtis abiejose sėdynės pusėse ir pakelkite aukštyn (5 pav.).

Lopšio surinkimas ir išmontavimas

Vaiką galima nešioti lopšyje.

1. Atitraukite vidinės apkalos užtrauktuką (6 pav.) ir įkiškite metalinius strypus į lopšio atramas (7 pav.).
2. Užsekite vidinę lopšio apkalą ir įdėkite čiužinį (8).
3. Uždėkite medžiaginį dangtelį ant gondolos rankenos ir uždarykite užtrauktuką. Norėdami išlankstyti skydelį, paspauskite mygtukus abiejose lopšio pusėse ir nustatykite skydelį į norimą padėtį (9 pav.).
4. Įkiškite adapterius (14, B pav.) į atitinkamas vežimėlio rėmo vietas, kol išgirsite spragtelėjimą iš abiejų pusių, o adapteriai užsifiksuoti. Adapteriai turi būti įkišti su atleidimo mygtuku vežimėlio priekio link.
5. Įdėkite kėdutę į vežimėlio rėmą taip, kad viduje esantis vaikas būtų į priekį į vežimėlį stumiantį asmenį.
6. Įdėkite sėdynę ant vežimėlio rėmo, naudodami adapterius (10 pav.). Išgirsite spragtelėjimą. Įsitikinkite, kad lopšys tinkamai pritvirtintas prie vežimėlio rėmo.
7. Norėdami nuimti lopšį nuo vežimėlio rėmo, paspauskite atleidimo mygtukus abiejose lopšio pusėse ir pakelkite lopšį aukštyn.
8. Norėdami išimti adapterį, paspauskite ant jo esantį apatinį mygtuką ir patraukite aukštyn.

Automobilio kėdutės surinkimas ir išmontavimas (taikoma rinkiniui su „Astrid“ kėdute)

1. Įkiškite adapterius (15, B pav.) į atitinkamas vežimėlio rėmo vietas, kol išgirsite spragtelėjimą ir adapteriai užsifiksuos (A, 11 pav.). Adapteriai turi būti įkišti su atleidimo mygtuku vežimėlio priekio link.
2. Įdėkite kėdutę į vežimėlio rėmą taip, kad viduje esantis vaikas būtų į priekį į vežimėlį stumiantį asmenį.
3. Įdėkite sėdynę ant vežimėlio rėmo, naudodami adapterius (11 pav.). Išgirsite spragtelėjimą. Įsitikinkite, kad kėdutė tinkamai pritvirtinta ant vežimėlio rėmo.

4. Norėdami išimti kėdutę, išimkite kėdutę iš adapterių.
5. Norėdami išimti adapterį, paspauskite ant jo esantį apatinį mygtuką (B, 11 pav.) ir patraukite aukštyn.

Saugos diržų reguliavimas

1. Norėdami užsegti diržus, sujunkite segtuvų sistemą ir užsidėkite sagtį. Diržo sagtis yra magnetinė – segimas įvyks automatiškai ir bus signalizuojamas spustelėjimu. Norėdami atsegti diržus, paspauskite mygtukus, esančius ant sagtis (12 pav.).
2. Norėdami sureguliuoti diržų ilgį, prakiškite juos per atitinkamas sėdynės kilpas, atitinkančias vaiko ūgį (12 pav.). Yra trys saugos diržų aukščiai.

Saugos diržų surinkimas ir išmontavimas

Norėdami išmontuoti diržus, perkiškite sagtį per sėdynės angą. Norėdami surinkti, vėl uždėkite diržus.

Pasukamųjų ratelių blokatoriaus mygtukas

Norėdami atrakinti priekinių ratų sukimąsi, pastumkite blokatoriaus mygtuką į kairę. Norėdami užrakinti, pastumkite blokatoriaus mygtuką į dešinę (13 pav.).

Stovėjimo mechanizmas

1. Norėdami atrakinti, paspauskite pedalą rodyklės 1 nurodyta kryptimi (14 pav.). Norėdami atrakinti, paspauskite pedalą rodyklės 2 nurodyta kryptimi (14 pav.).
2. Dėmesio: įsitikinkite, kad vežimėlis užrakintas stovėjimo metu.

Atlošo reguliavimas

1. Norėdami sureguliuoti sėdynę į norimą padėtį, naudokite atlošo kampo reguliavimo svirtį, esančią sėdynės galinėje dalyje (15 pav.).
2. Yra trys atlošo nuolydžio kampai.

Rankenos reguliavimas

Paspauskite rankenos reguliavimo mygtuką,, tada ištraukite arba įstumkite rankeną, pasirinkdami vieną iš trijų galimų aukščių (16 pav.).

Kojų atramos reguliavimas

Norėdami pakeisti kojų atramos padėtį, paspauskite abiejų pusių kojų atramos reguliavimo mygtukus, tada stumkite aukštyn arba žemyn, kaip norite (17 pav.).

Vežimėlio rėmo sulankstymas į priekį apgręžtojoje padėtyje

1. Norėdami sulankstyti vežimėlio rėmą su sėdyne nukreipta į priekį, nuleiskite rankeną į žemiausią padėtį ir palikite priekinius pasukamus ratelius užrakintus. Pakelkite kojų atramą su sėdyne į aukščiausią įmanomą padėtį (20 pav.) ir sulankstykite link atlošo (18 pav.).
2. Paspauskite mygtuką, esantį ant rankenos po sėdyne į kairę, ir tada dinamiškai pakelkite sulankstytą vežimėlį (18 pav.).

Vežimėlio rėmo sulankstymas apgręžtojoje padėtyje

1. Norėdami sulankstyti vežimėlio rėmą su sėdyne apgręžtojoje padėtyje, nuleiskite rankeną į žemiausią padėtį ir palikite priekinius pasukamus ratelius užrakintus. Pakelkite kojų atramą su sėdyne į aukščiausią įmanomą padėtį (20 pav.) ir sulankstykite link statramsčio (19 pav.).
2. Paspauskite mygtuką, esantį ant rankenos po sėdyne į kairę, ir tada dinamiškai pakelkite sulankstytą vežimėlį (19 pav.).

Valymas ir priežiūra

1. Reguliariai valykite vežimėlio ratelius ir rėmus nuo dulkių ir smėlio. Šios dalys gali būti valomos drėgna šluoste.
2. Vežimėlio apmušalus ir krepšį reikia valyti drėgna šluoste.
3. Lopšio apmušalai ir čiužinio užvalkalas turi būti plaunami rankomis 30°C temperatūroje. Nedžiovinkite mechaniškai.
4. Atskiros vežimėlio dalys turi būti reguliariai tikrinamos dėl funkcionalumo, atsparumo ir galimų pažeidimų. Atsiradus gedimams, kreipkitės į įgaliotą techninės priežiūros centrą.
5. Venkite tiesioginio saulės poveikio vežimėliui ir aukštos temperatūros per ilgą laiką Saulės spinduliai gali išblukinti audinius.
6. Šio produkto valymui nenaudokite aštrių chemikalų.

Nuotraukos skirtos tik informaciniais tikslais, tikroji gaminių išvaizda gali skirtis nuo pateiktos nuotraukose.

Vážený kliente!
Pokud máte nějaké připomínky nebo dotazy týkající se zakoupeného výrobku, kontaktujte nás: **help@lionelo.com**

Před prvním použitím výrobku si pečlivě přečtěte tento návod k použití. Nesprávné použití výrobku může ohrozit život dítěte.

Výrobce:
BrandLine Group Sp. z o.o.
A. Kręglewskiego 1, 61-248 Poznań, Polsko

DŮLEŽITÉ! POKYNY SI POZORNĚ PŘEČTĚTE A USCHOVEJTE PRO POZDĚJŠÍ POUŽITÍ. UPOZORNĚNÍ PRO SPORTOVNÍ KOČÁREK:

1. Nikdy nenechávejte dítě bez dozoru.
2. Před použitím si ověřte, že jsou všechny zajišťovací prvky zaklesnuty.
3. Při skládání a rozkládání tohoto výrobku zajistěte, aby dítě nebylo v kočárku a ni poblíž a nemohlo dojít k poranění dítěte.
4. Tento výrobek není hračka. Nedovolte dítěti, aby si s tímto výrobkem hrálo.
5. Nepoužívejte tuto sedačku pro děti mladší 6 měsíců.
6. Vždy používejte zádržný system.
7. Před použitím zkontrolujte, zda jsou připevňovací zařízení lůžka nebo sedačky nebo autosedačky správně zaklesnuta.
8. Tento výrobek není vhodný pro běhání nebo jízdu na Bruslích.
9. Tento výrobek je vhodný pro dítě s hmotností do 22 kg nebo 4 let, podle toho, co nastane dříve.
10. Pokud chcete dítě vyjmout z kočárku nebo jej do něj vložit, zkontrolujte, zda je parkovací mechanismus zajištěn.

11. Maximální nosnost koše činí 3 kg. Maximální povolené zatížení kapes je 0,2 kg.
12. Jakákoli zátěž připevněná k rukojeti, stříšce nebo po stranách kočárku může mít vliv na jeho stabilitu.
13. Výrobek může používat pouze jedno dítě.
14. Nepoužívejte příslušenství, které nebylo schváleno výrobcem.
15. Pokud k sadě připojíte pomocí speciálních adaptérů nosítko, které můžete používat také jako autosedačku, pamatujte, že nenahrazuje dětskou postýlku. Pokud vaše dítě potřebuje spát, umístěte jej do vhodné postýlky.
16. Používejte pouze náhradní díly dodané nebo doporučené výrobcem.
17. Držte výrobek mimo dosah ohně a tepelných zdrojů.
18. Nepoužívejte výrobek na schodech.
19. Při nevyužití upevněte popruh pro přenášení na rámu pomocí suchého zipu. Popruh pro přenášení ukládejte mimo dosah dětí.

DŮLEŽITÉ – Před použitím si přečtěte pozorně návod a uschovejte pro pozdější nahlédnutí

VAROVÁNÍ!

PRO KORBU:

1. Tento výrobek je vhodný jen pro dítě, které si neumí samo sednout.
2. Tento výrobek není vhodný pro dítě, které umí samo sedět, převalovat se a vzepřít se na rukou a kolenou. Maximální hmotnost dítěte: až 9 kg.
3. Používejte pouze na pevném, vodorovném a suchém povrchu.
4. Nenechávejte další děti hrát si bez dozoru v blízkosti přenosného lůžka.
5. Nepoužívejte, jestliže je některá z částí přenosného lůžka zlomená, natržená nebo chybí.
6. Používejte pouze náhradní díly dodané nebo doporučené výrobcem.

7. Držte výrobek mimo dosah ohně a tepelných zdrojů.
8. Dno a držadla korby pravidelně kontrolujte z hlediska poškození a opotřebení.
9. Ujistěte se, že držadlo je namontováno a zajištěno ve správné poloze před zvedáním nebo přenášením korby.
10. Dítě můžete přenášet v korbě.
11. Hlava dítěte v korbě nesmí být níže než tělo.
12. Do korby nevkládejte další matraci.
13. Nikdy nepoužívejte tento výrobek na stojanu.
14. Během používání nechte rukojeti mimo gondolu.
15. Nebezpečí zasažení dítěte, např. při ležení na podlaze, při průchodu dveřmi.
16. V gondole nenechávejte nic, co by mohlo způsobit udušení, např. plyšové hračky, polštáře atd.
17. Neumisťujte gondolu do blízkosti jiných předmětů, které by mohly způsobit uškrcení, např. šňůr, žaluzií, závěsů atd.
18. Přehřátí může ohrozit život vašeho dítěte! Vezměte v úvahu teplotu prostředí a oblečení dítěte a ujistěte se, že dítěti není ani příliš zima, ani příliš teplo.
19. Poraďte se se svým lékařem o bezpečném spánku.

Seznam součástí sportovního kočárku (obr. A, B)

1. Rukojeť
2. Tlačítko pro uvolnění držadla
3. Tlačítko pro nastavení opěrky nohou
4. Zadní kola
5. Přední kola
6. Bezpečnostní pásy
7. Chrániče ramen
8. Stříška
9. Tlačítko pro nastavení výšky rukojeti
10. Parkovací mechanismus
11. Koš
12. Madlo
13. Páčka pro nastavení sklonu opěradla sedadla
14. Adaptér korby
15. Adaptér autosedačky

Sada 2 v 1 obsahuje rám kočárku se sedadlem a korbou.

Seznam součástí korby (obr. C)

16. Rukojeť pro přenášení
17. Tlačítka pro nastavení stříšky
18. Matrace
19. Potah

Rozložení rámu kočárku

1. Rozložte rám kočárku zatažením rukojeti nahoru, dokud neuslyšíte cvaknutí, které signalizuje správné rozložení rámu kočárku (obr. 1).
2. Stisknutím tlačítka pro nastavení výšky rukojeti nastavte požadovanou výšku. Pokud nastavíte rukojeť do požadované výšky, uslyšíte cvaknutí.

Montáž a demontáž předních kol

1. Zasuňte čepy kol do odpovídajících otvorů v rámu kočárku (obr. 2). Správnou montáž indikuje cvaknutí.
2. Chcete-li sejmout přední kola, stiskněte uvolňovací tlačítko (1, obr. 2) a vytáhněte kola.

Montáž a demontáž zadních kol

1. Zasuňte čepy kol do odpovídajících otvorů v rámu kočárku (obr. 3). Správnou montáž indikuje cvaknutí.
2. Chcete-li sejmout zadní kola, stiskněte uvolňovací tlačítko (2, obr. 3) a vytáhněte kola.

Montáž madla

1. Vložte madlo do příslušných otvorů v rámu kočárku (obr. 4). Správnou montáž indikuje cvaknutí.
2. Chcete-li vyjmout madlo, stiskněte uvolňovací tlačítka a pak vytáhněte madlo.

Montáž a demontáž sedadla

1. Sedadlo můžete namontovat po i proti směru jízdy.
2. Umístěte sedadlo do kloubů na rámu kočárku (obr. 5). Pokud je sedadlo správně namontováno na rámu vozíku, uslyšíte cvaknutí. Ujistěte se, že je sedadlo správně namontováno v rámu kočárku.

3. Chcete-li sedadlo sejmout z rámu invalidního vozíku, stiskněte uvolňovací páčky na obou stranách sedadla a pak jej zvedněte (obr. 5).

Montáž a demontáž korby

Dítě můžete přenášet v korbě.

1. Rozepněte zip podšívky (obr. 6) a vložte kovové tyče do držáků korby (obr. 7).
2. Zapněte podšívku korby a pak vložte matraci (obr. 8).
3. Umístěte látkový potah na rukojeť gondoly a zapněte zip. Chcete-li rozložit stříšku, stiskněte tlačítka na obou stranách korby a nastavte stříšku do požadované polohy (obr. 9).
4. Vložte adaptéry (14, obr. B) na příslušná místa na rámu vozíku, dokud neuslyšíte dvojité cvaknutí a adaptéry nezapadnou. Adaptéry zasuňte uvolňovacím tlačítkem směrem k přední části kočárku.
5. Korba musí být v rámu kočárku namontována tak, aby v ní nacházející se dítě bylo otočeno čelem k osobě, která vede kočárek.
6. Umístěte korbu na rám kočárku pomocí adaptérů (obr. 10). Uslyšíte cvaknutí. Ujistěte se, že korba je správně připevněna v rámu kočárku.
7. Chcete-li vyjmout korbu z rámu kočárku, stiskněte uvolňovací tlačítka na obou stranách korby a pak korbu zvedněte.
8. Chcete-li vyjmout adaptér, stiskněte spodní tlačítko na adaptéru a zatáhněte jej nahoru.

Montáž a demontáž autosedačky (platí pro sadu se sedačkou Astrid)

1. Vložte adaptéry (15, obr. B) do příslušných míst na rámu kočárku, dokud neuslyšíte dvojité cvaknutí a adaptéry zapadnou (A, obr. 11). Adaptéry zasuňte s uvolňovacím tlačítkem ve směru přední strany kočárku.
2. Sedačku namontujte do rámu kočárku tak, aby v ní nacházející dítě bylo otočeno čelem k osobě, která vede kočárek.
3. Umístěte sedačku na rám kočárku pomocí adaptérů (obr. 11). Uslyšíte cvaknutí. Ujistěte se, že sedačka je správně namontována na rámu kočárku.
4. Pokud je to nutné, sedačku odpojíte jejím vyjmutím z adaptérů.
5. Chcete-li vyjmout adaptér, stiskněte na něm spodní tlačítko (B, obr. 11) a zatáhněte nahoru.

Seřízení bezpečnostních pásů

1. Pro zapnutí pásů spojte zapínací systém a nasuňte přezku. Spona pásu je magnetická – zapnutí proběhne automaticky a bude signalizováno kliknutím. Pro odemčení pásů stiskněte tlačítka umístěná na přezce (obr. 12).
2. Chcete-li seřídit výšku pásů, protáhněte je příslušnými otvory v sedadle, tak aby odpovídaly výšce dítěte (obr. 12). Jsou dostupné tři polohy výšky zapnutí pásů.

Montáž a demontáž bezpečnostních pásů

Chcete-li sejmout pásy, provlékněte sponu otvorem v sedadle. Chcete-li je namontovat, znovu provlékněte pásy.

Tlačítko aretace otočných kol

Chcete-li odjistit otáčení předních kol, posuňte tlačítko aretace doleva. Chcete-li uzamknout, posuňte tlačítko aretace doprava (obr. 13).

Parkovací mechanismus

1. Chcete-li zabrzdit, sešlápněte pedál ve směru šipky č. 1 (obr. 14). Chcete-li odbrzdit, sešlápněte pedál ve směru šipky č. 2 (obr. 14).
2. Poznámka: ujistěte se, že je kočárek při parkování zabrzděn.

Nastavení opěradla

1. Chcete-li nastavit sedadlo do požadované polohy, použijte páčku pro nastavení sklonu opěradla, umístěné na zadní straně opěradla (obr. 15).
2. Dostupné jsou tři úhly sklonu opěradla.

Nastavení rukojeti

Stiskněte tlačítko pro nastavení rukojeti a pak vysuňte nebo zasuňte rukojeť, vyberte jednu ze tří dostupných výšek (obr. 16).

Nastavení opěrky nohou

Chcete-li změnit polohu opěrky nohou, stiskněte tlačítka pro nastaven opěrky nohou na obou stranách a pak zatlačte opěrku nohou nahoru nebo dolů podle potřeby (obr. 17).

Složení rámu kočárku po směru jízdy

1. Chcete-li složit rám kočárku se sedadlem otočeným po směru jízdy, sklopte rukojeť do nejnižší polohy a přední otočná kola nechte odbrzděná. Opěrku nohou se sedadlem zvedněte do nejvyšší možné polohy (obr. 20) a složte ve směru opěradla (obr. 18).
2. Přesuňte vlevo tlačítko na držáku pod sedadlem a pak energickým pohybem zvedněte složený kočárek (obr. 18).

Složení rámu kočárku proti směru jízdy

1. Chcete-li složit rám kočárku se sedadlem otočeným proti směru jízdy, sklopte rukojeť do nejnižší polohy a přední otočná kola nechte odbrzděná. Zvedněte opěrku nohou se sedadlem do nejvyšší možné polohy (obr. 20) a pak posuňte opěradlo směrem k držadlu (obr. 19).
2. Posuňte doleva tlačítko na držáku pod sedadlem a pak dynamickým pohybem zvedněte složený kočárek (obr. 19).

Čištění a údržba

1. Kola a rám kočárku pravidelně čistěte od prachu a písku. Tyto části můžete čistit vlhkým hadříkem.
2. Čalounění kočárku a koš čistěte vlhkým hadříkem.
3. Čalounění kočárku a potah matrace perte ručně při teplotě 30 ˚C. nesušte mechanicky.
4. Jednotlivé části kočárku pravidelně kontrolujte z hlediska funkčnosti, odolnosti a případného poškození. V případě jakýchkoli závad kontaktujte autorizované servisní středisko.
5. Zabraňte nadměrnému přímému vystavení kočárku slunečnímu záření a vysokým teplotám po delší dobu. Sluneční paprsky mohou odbarvit látky.
6. K čištění tohoto výrobku nepoužívejte silné chemické prostředky.

Fotografie jsou pouze ilustrační, skutečný vzhled produktů se může lišit od znázorněného na fotografiích.

Kedves Vásárlónk!
Amennyiben bármilyen észrevétele vagy kérdése van a megvásárolt termékkel kapcsolatban, írjon nekünk: **help@lionelo.com**

Mielőtt használná a terméket, kérjük, olvassa el figyelmesen az alábbi használati útmutatót. A termék nem megfelelő használata életveszélyes lehet a gyermek számára.

Gyártó:
BrandLine Group Sp. z o. o.
A. Kręglewskiego 1, 61-248 Poznań, Lengyelország

Fontos – Figyelmesen olvassa el és őrizze meg későbbi felhasználás esetére.
FIGYELMEZTETÉS!
SPORTBABAKOCSIKRA VONATKOZÓAN:

1. Soha ne hagyja gyermekét felügyelet nélkül.
2. Ellenőrizze, hogy használat előtt minden rögzítő szerkezet be legyen kapcsolva.
3. A sérülések elkerülése végett, tartsa távol gyermekét a babakocsi összecsukásakor és széthajtásakor.
4. Ne engedje gyermekét játszani a termékkel.
5. Az ülés nem alkalmas 6 hónapnál fiatalabb gyermekek számára.
6. Mindig használja a biztonsági felszerelést.
7. Használat előtt ellenőrizze, hogy a babakocsi váza vagy az ülőegység vagy az autósülés-csatlakozó megfelelően csatlakoztatva van.
8. Ez a termék nem alkalmas futáshoz.
9. A babakocsit 6 hónapos kortól 4 éves korig, illetve 22 kg-os testsúlyig használhatják a gyermekek, attól függően, hogy melyiket érik el hamarabb.

10. Mielőtt kiveszi a gyermeket a kocsiból, vagy beleteszi, győződjön meg róla, hogy a kerekek le vannak fékezve.
11. A bevásárlókosár maximális terhelhetősége 3 kg. A zsebek maximálisan megengedett terhelése 0,2 kg.
12. Minden, a tolókarra, a védőtetőre vagy a babakocsi oldalára helyezett súly befolyásolja a babakocsi stabilitását.
13. A terméket egyszerre csak egy gyermek használhatja.
14. Nem szabad a gyártó által jóvá nem hagyott kiegészítőket alkalmazni.
15. Ha speciális adapterek segítségével olyan babahordozót csatlakoztat a babakocsivázhoz, amely autós gyerekülésként is használható, ne feledje, hogy az nem helyetteseíti a kiságyat. Amennyiben a gyermeknek alvásra van szüksége, fektesse megfelelő kiságyba.
16. Kizárólag a gyártó által kézbesített vagy ajánlott pótalkatrészek használhatók.
17. Tartsa távol a terméket tűztől és közvetlen hőforrástól.
18. Nem szabad lépcsőn használni a terméket.
19. Rögzítse a hordozópántot a vázra a tépőzárral, amikor nincs használatban. Tartsa a hordozópántot a gyermek elől elzárva.

FONTOS: Használat előtt figyelmesen olvassa el az utasításokat és őrizze meg a jövőbeni hivatkozáshoz.

FIGYELMEZTETÉS!

A MÓZESKOSÁRRA VONATKOZÓAN:

1. Ez a termék csak a segítség nélkül felülni nem tudó gyermek számára alkalmas.
2. A termék nem megfelelő olyan gyermekek számára, akik képesek önállóan ülni, a másik oldalukra fordulni vagy négykézlábra állni. A gyermek maximális súlya: 9kg.
3. Csak szilárd, vízszintes és száraz felületen használja!

4. Más gyermekeket ne engedjen játszani felügyelet nélkül a mózeskosár.
5. Ne használja a mózeskosarat, ha bármely alkatrésze megsérült, elhasználódott vagy elveszett.
6. Kizárólag a gyártó által kézbesített vagy ajánlott pótalkatrészek használhatók.
7. Tartsa távol a terméket tűztől és közvetlen hőforrástól.
8. A mózeskosár alját és fogóit rendszeresen ellenőrizni kell, hogy nem sérültek meg, vagy használódtak el.
9. A mózeskosár felemelése és használata előtt győződjön meg róla, hogy a fogó megfelelő módon van csatlakoztatva és rögzítve.
10. A mózeskosárban gyermek hordozható.
11. A mózeskosárban a gyermek feje nem lehet alacsonyabban a testénél.
12. Nem szabad plusz matracot helyezni a mózeskosárba.
13. Soha ne használja ezt a terméket állványon.
14. Használat közben a hordozó fogantyúinak a mózeskosáron kívül kell lennie.
15. A gyermek megütésének veszélye pl. a mózeskosár földre helyezésekor, ajtókon való áthaladáskor.
16. Semmilyen olyan tárgyat ne hagyjon a mózeskosárban, pl. játékokat, párnákat stb., ami fulladásveszélyt okozhat.
17. Ne helyezze a mózeskosarat olyan tárgy közelébe, amely fulladásveszélyt okozhat, pl. zsinórok, madzagok, függönyök stb.
18. A túlmelegedés életveszélyes lehet! Vegye figyelembe a környezeti hőmérsékletet és gyermek ruházatát, és győződjön meg arról, hogy a gyermek se nem fázik, se nincs túl melege.
19. Kérje ki az egészségügyi szakember tanácsát a biztonságos alvással kapcsolatban.

A sportbabakocsi részei (A,B ábra)

1. Tolókar
2. Gomb a karfa levételéhez
3. Lábtámasz szabályzógombja
4. Hátsó kerekek
5. Első kerekek
6. Biztonsági övek
7. Vállvédő párna
8. Védőtető
9. Tolókar magasságát szabályzó gomb
10. Fékrendszer
11. Bevásárlókosár
12. Karfa
13. Háttámla dőlésszögét szabályzó gomb
14. Mózeskosár adapter
15. Autós gyerekülés adapter

A 2 az 1-ben csomagba beletartozik a babakocsiváz, a babakocsiülés és a mózeskosár.

A mózeskosár részei (C ábra)

16. Hordozókar
17. Kupolaszabályzó-gomb
18. Matrac
19. Takaró

A babakocsiváz szétnyitása

1. A tolókart felfelé húzva nyissa szét a babakocsi vázát, míg meg nem hallja a babakocsiváz megfelelő szétnyitását jelző kattanást (1.ábra).
2. Nyomja meg a tolókar magasságát szabályzó gombot, és állítsa be a kívánt pozíciót. A tolókar kívánt pozícióban való rögzülését egy kattanás jelzi.

Az első kerekek fel- és leszerelése

1. Nyomja be a kerék csatlakozó szárait a babakocsi váz megfelelő nyílásába (2. ábra). A megfelelő rögzülést egy kattanás jelzi.
2. Az első kerekek levételéhez nyomja meg a gombokat (2.ábra, 1), és húzza ki a kerekeket.

A hátsó kerekek fel- és leszerelése

1. Nyomja be a kerék csatlakozó szárait a babakocsi váz megfelelő nyílásába (3. ábra). A megfelelő rögzülést egy kattanás jelzi.

2. A hátsó kerekek levételéhez nyomja meg a gombokat (3.ábra, 2), és húzza ki a kerekeket.

A karfa felhelyezése

1. Helyezze be a karfát a babakocsiváz megfelelő nyílásába (4.ábra). A megfelelő rögzülést egy kattanás jelzi.
2. A karfa levételéhez nyomja meg a gombokat, és húzza ki a karfát.

Az ülés fel- és leszerelése

1. Az ülést menetiránnyal szemben és annak háttal is fel lehet szerelni.
2. Helyezze az ülést a babkocsivázon található csatlakozókra (5.ábra). Az ülés megfelelő rögzülését egy kattanás jelzi. Győződjön meg róla, hogy az ülés megfelelően rögzült a vázra.
3. Az ülés babakocsivázból történő kivételéhez nyomja meg és húzza fel az ülés kétoldalán található a kioldó gombokat (5.ábra).

A mózeskosár fel- és leszerelése

A mózeskosárban gyermek hordozható.

1. Zipzározza ki a belső huzatot (6.ábra), és helyezze a fém rudakat a mózeskosár támasztékaiba (7.ábra).
2. Zipzározza be a mózeskosár belső huzatát, majd helyezze bele a matracot (8.ábra).
3. Helyezze a szövethuzatot a gondola fogantyújára, és zárja be a cipzárt. A kupola kinyitásához nyomja meg a mózeskosár kétoldalán található gombokat, és állítsa be a kupolát a kívánt pozícióba (9.ábra).
4. Nyomja a babkocsiváz megfelelő nyílásába az adaptereket (B ábra, 14.), míg meg nem hallja mindkét oldalon a kattanást, és az adapterek nem rögzülnek. Az adaptereket úgy kell felhelyezni, hogy csatlakozó gombjaik a babakocsi eleje felé kell nézzenek.
5. A mózeskosarat úgy kell felhelyezni a babakocsivázra, hogy a benne utazó gyermek szemben legyen a kocsit toló személlyel.
6. Az adapterek használatával helyezze fel a mózeskosarat a babakocsi vázára (10.ábra). Meghallja a jellegzetes kattanó hangot. Győződjön meg róla, hogy a mózeskosár megfelelően rögzült a vázra.
7. A mózeskosár vázból történő kivételéhez nyomja meg a kosár két oldalán

lévő kioldó gombot, majd emelje fel a mózeskosarat.

8. Az adapterek eltávolításához nyomja meg és húzza fel a rajtuk található alsó gombot.

Az autós gyerekülés fel- és leszerelése

1. (Az Astrid gyerekülést tartalmazó csomagra vonatkozik)
2. Nyomja az adaptereket (B ábra, 15) a babakocsiváz megfelelő nyílásába, míg meg nem hallja mindkét oldalon a kattanó hangot, és az adapterek nem rögzülnek. Az adaptereket úgy kell felhelyezni, hogy csatlakozó gombjaik a babakocsi eleje felé kell nézzenek.
3. Az ülést úgy kell felhelyezni a babakocsivázra, hogy a benne utazó gyermek szemben legyen a kocsit toló személlyel.
4. Az adapterek használatával helyezze fel a gyerekülést a babakocsi vázára (11.ábra). Meghallja a jellegzetes kattanó hangot. Győződjön meg róla, hogy a gyerekülés megfelelően rögzült a vázra.
5. Az ülést a levételhez húzza ki az adapterekből.
6. Az adapterek eltávolításához nyomja meg és húzza fel a rajtuk található alsó gombot (11.ábra, B).

Biztonsági övek beállítása

1. Az övek becsatolásához csatlakoztassa a csatolási rendszert és helyezze fel a csatot. Az öv csatja mágneses – a csatolás automatikusan megtörténik és kattintással lesz jelölve. Az övek kicsatolásához nyomja meg a csaton található gombokat (12. ábra).
2. Az öv magasságának beállításához húzza át az övet az ülés megfelelő nyílásán, úgy hogy az megfeleljen a gyermek magasságának (12.ábra). Három különböző magasság állítható be.

A biztonsági övek fel- és leszerelése

A biztonsági övek leszereléséhez húzza át a csatot az ülés nyílásán. A felszereléshez helyezze vissza.

Bolygókerekek fixáló gombja

Az első bolygókerekek fixálásának feloldásához tolja a fixáló gombot balra. A fixáláshoz tolja a gombot jobbra (13.ábra).

Fékrendszer

1. A babakocsi lefékezéséhez nyomja le a pedált az 1.sz. nyíl által jelzett irányba. A fékrendszer feloldásához nyomja a pedált a 2.sz. nyíl által jelzett irányba (14.ábra).
2. Figyelem: győződjön meg róla, hogy lefékezte a babakocsit, amikor megállt vele.

A háttámla beállítása

1. A háttámla dőlésszögének kívánt pozícióba történő beállításához használja az ülés hátoldalán lévő háttámlaszabályozó-kart (15.ábra).
2. Három lehetséges dőlésszög közül választhat.

A tolókar beállítása

Nyomja be a tolókarszabályzó-gombot, majd a kar kihúzásával vagy betolásával válassza ki a három lehetséges magasság egyikét (16.ábra).

A lábtartó beállítása

A lábtartó pozíciójának megváltoztatásához nyomja be a lábtartó két oldalán található szabályzógombot, majd tolja le vagy húzza fel a kívánt magasság beállításához (17.ábra).

A babakocsiváz összecsukása menetirányba néző pozícióban

1. Ha a babakocsi vázát menetirányba néző üléssel akarja összecsukni, süllyessze a tolókart a legalacsonyabb pozícióba, az első bolygókerekeket pedig ne fixálja. A lábtartót és az ülést emelje a legmagasabb pozícióba (20.ábra), majd hajtsa fel a háttámla irányába (18.ábra).
2. Húzza el balra az ülés alatti fogantyún található gombot, majd egy határozott mozdulattal emelje fel az összecsukott babakocsit (18.ábra).

A babakocsiváz összecsukása menetiránynak háttal néző pozícióban

1. Ha a babakocsi vázát menetiránynak háttal néző üléssel akarja összecsukni, süllyessze a tolókart a legalacsonyabb pozícióba, az első bolygókerekeket pedig ne fixálja. A lábtartót és az ülés emelje a legmagasabb pozícióba (20.ábra), majd hajtsa a háttámlát a karfa irányába (19.ábra).

2. Húzza el balra az ülés alatti fogantyún található gombot, majd egy határozott mozdulattal emelje fel az összecsukott babakocsit (19.ábra).

Tisztítás és karbantartás

1. A babakocsi kerekeit és vázát rendszeresen meg kell tisztítani a portól és homoktól, ehhez nedves ruhát kell használni.
2. A babakocsi kárpitját és a bevásárlókosarat nedves ruhával kell tisztítani.
3. A mózeskosár kárpitját és a matrac huzatát kézzel, 30 ˚C-on szabad mosni. Nem szabad gépben szárítani.
4. A babakocsi egyes alaktrészeinek állapotát, megfelelő működését és esetleges meghibásodását rendszeresen ellenőrizni kell. Meghibásodás észlelése esetén fel kell venni a kapcsolatot a hivatalos szervízközponttal.
5. Ne tegye ki a babakocsit hosszabb időn keresztül közvetlen napfénynek vagy magasabb hőmérsékletnek. A napsugárzás a szövetek elszíneződését okozhatja,
6. Ne használjon erős vegyszereket az alábbi termék tisztításához.

A képek illusztrációk, a termék megjelenése a valóságban eltérhet a képeken láthatótól.

RO

Stimate client!

Dacă aveți comentarii sau întrebări despre produsul pe care l-ați cumpărat, vă rugăm să ne contactați: **help@lionelo.com**

Vă rugăm să citiți cu atenție aceste instrucțiuni înainte de a utiliza produsul pentru prima dată. Utilizarea incorectă a produsului poate pune în pericol viața copilului.

Producător:

BrandLine Group Sp. z o.o.
A. Kręglewskiego 1, 61-248 Poznań, Polonia

Important – CITIŢI CU ATENŢIE ŞI PĂSTRAŢI ACEST DOCUMENT PENTRU CONSULTARE ULTERIOARĂ.
AVERTISMENTE!
PENTRU UN CĂRUCIOR:

1. Nu lăsaţi niciodată copilul nesupravegheat.
2. Asiguraţi-vă că toate dispozitivele de blocare sunt închise înainte de a utiliza produsul.
3. Pentru a evita rănirea copilului, asiguraţi-vă că acesta este la distanţă atunci când pliaţi şi depliaţi acest produs.
4. Nu lăsați copilul să se joace cu acest produs.
5. Acest scaun de cărucior nu este adecvat pentru copii mai mici de 6 luni.
6. Utilizaţi întotdeauna sistemul de prindere.
7. Înainte de utilizare verificaţi dacă dispozitivele de fixare de la landou, scaunul căruciorului sau scaunul auto sunt cuplate în mod corespunzător.
8. Acest produs nu este recomandat a fi utilizat în timp ce alergaţi sau vă plimbaţi pe role.
9. Acest produs este potrivit pentru copii cu vârsta cuprinsă între 6 luni și 4 ani și o greutate de până la 22 kg, oricare dintre acestea este prima.
10. Dacă doriți să vă scoateți copilul din cărucior sau să îl puneți în el, asigurați-vă că mecanismul de parcare de pe roată este blocat.
11. Sarcina maximă a coşului este de 3 kg. Sarcina maximă admisă pentru buzunare este de 0,2 kg.
12. Orice greutate atașată de mâner, spătar sau de părțile laterale ale căruciorului poate afecta stabilitatea acestuia.
13. Produsul este destinat utilizării de către un singur copil.
14. Nu utilizați accesorii care nu sunt aprobate de producător.
15. Dacă atașați un port-bebe, care poate fi folosit și ca scaun auto, cu ajutorul unor adaptoare speciale, nu uitați că acesta nu înlocuiește pătuțul. Dacă bebelușul dumneavoastră

trebuie să doarmă, puneți-l într-un pătuț potrivit.

16. Utilizați numai piese de schimb furnizate sau recomandate de producător.
17. Păstrați produsul departe de foc și de sursele de căldură.
18. Nu utilizați produsul pe scări.
19. Fixați bretelele de transport pe cadru folosind ariciul când nu sunt folosite. Păstrați bretelele de transport în afara ariei de acces a copilului.

IMPORTANT - Citiți cu atenție aceste instrucțiuni înainte de utilizare și păstrați-le pentru referințe viitoare

AVERTISMENT!

PENTRU GONDOLĂ:

1. Acest produs este destinat doar copiilor care nu pot sta în șezut fără ajutor.
2. Acest produs nu este potrivit pentru un copil care poate sta în șezut fără ajutor, se poate rostogoli pe cealaltă parte și se poate ridica pe mâini și genunchi. Greutatea maximă a copilului: până la 9 kg.
3. Așezați-l numai pe o suprafață stabilă, orizontală și uscată.
4. Nu permiteți copiilor nesupravegheați să se joace în apropierea landoului.
5. Nu utilizați nacela dacă orice piesă este deteriorată, uzată sau lipsește.
6. Utilizați numai piese de schimb furnizate sau recomandate de producător.
7. Păstrați produsul departe de foc și de sursele de căldură.
8. Partea de jos și mânerele gondolei trebuie inspectate în mod regulat pentru a detecta semne de deteriorare și uzură.
9. Asigurați-vă că mânerul este montat și blocat în poziția corectă înainte de a ridica sau de a transporta gondola.
10. Bebelușul poate fi transportat în gondolă.

11. Capul bebelușului în gondolă nu trebuie să fie mai jos decât corpul acestuia.
12. Nu puneți o saltea suplimentară în pătuț.
13. Nu utilizați niciodată acest produs pe un suport.
14. În timpul utilizării, mânerele de transport trebuie lăsate în afara gondolei.
15. Pericol de lovire a copilului, de exemplu, atunci când se află pe podea, trecând printre uși.
16. Nu lăsați nimic în gondolă care ar putea provoca un risc de sufocare, de exemplu, jucării moi, perne etc.
17. Nu așezați gondola în apropierea unui alt produs care poate provoca un risc de sufocare, de exemplu, șiruri de caractere, jaluzele, perdele etc.
18. Supraîncălzirea poate pune în pericol viața copilului dumneavoastră! Luați în considerare temperatura ambiantă și îmbrăcămintea copilului și asigurați-vă că copilul nu este nici prea rece, nici prea cald.
19. Adresați-vă medicului dumneavoastră pentru sfaturi privind somnul în siguranță.

Lista de piese pentru cărucior (Fig. A, B)

1. Mâner
2. Buton de apăsare pentru a elibera banda pentru cap
3. Butonul reglarea suportului pentru picioare
4. Roțile din spate
5. Roțile din față
6. Centuri de siguranță
7. Perne de protecție pentru umăr
8. Copertină
9. Buton de apăsare pentru reglarea înălțimii mânerului
10. Mecanism de parcare
11. Coșul
12. Bandă pentru cap
13. Pârghie pentru reglarea unghiului spătarului scaunului
14. Adaptor pentru cărucior
15. Adaptor pentru scaun

Setul 2 în 1 include un cadru de cărucior cu scaun și o gondolă.

Lista părților componente ale gonbdolei (Fig. C)

16. Mâner de transport
17. Butoane de reglare a copertinei
18. Saltea
19. Husă

Desfășurarea cadrului căruciorului

1. Desfășurați cadrul căruciorului trăgând mânerul în sus până când auziți un clic care indică faptul că la cărucior cadrul este desfășurat corect (fig.1).
2. Apăsați butonul de reglare a înălțimii mânerului pentru a seta înălțimea dorită. Un clic semnalează faptul că mânerul este setat la înălțimea dorită.

Montarea și demontarea roților din față

1. Introduceți tija roții în găurile corespunzătoare de pe cadrul căruciorului (fig. 2). Instalarea corectă va fi semnalată printr-un clic.
2. Pentru a scoate roțile din față, apăsați butonul de eliberare (1, fig. 2) și scoateți roțile.

Montarea și demontarea roților din spate

1. Introduceți tija roții în găurile corespunzătoare de pe cadrul căruciorului (fig. 3). Instalarea corectă va fi semnalată printr-un clic.
2. Pentru a scoate roțile din spate, apăsați butonul de eliberare (2, fig. 3) și scoateți roțile.

Instalarea barei de siguranță

1. Introduceți bățul în găurile corespunzătoare de pe cadrul căruciorului (fig. 4). Instalarea corectă va fi semnalată printr-un clic.
2. Pentru a îndepărta barei apăsați butoanele de eliberare și apoi trageți banda pentru cap.

Montarea și demontarea scaunului

1. Scaunul poate fi montat fie cu fața spre înainte, fie cu spatele.
2. Așezați scaunul în conectorii de pe cadrul căruciorului (fig. 5). Un clic semnalizează că scaunul a fost montat corect pe cadrul căruciorului. Asigurați-vă că scaunul este montat corect în cadrul căruciorului.

3. Pentru a scoate scaunul din cadrul căruciorului, apăsați pârghiile de eliberare de pe ambele părți ale scaunului și apoi ridicați scaunul (fig. 5).

Montarea și demontarea gondolei

Bebelușul poate fi transportat în gondolă.

1. Desfaceți încuietoarea capacului interior (fig. 6) și introduceți tijele metalice în suporturile gondolei (fig. 7).
2. Fixați capacul interior al gondolei de transport și apoi introduceți salteaua (fig. 8).
3. Așezați husa din material peste mânerul gondolei și închideți fermoarul. Pentru a desfășura copertina, apăsați butoanele de pe ambele părți ale coșului de transport și deplasați copertina în poziția dorită (fig. 9).
4. Introduceți adaptoarele (14, fig. B) în locurile corecte de pe cadrul căruciorului până când auziți un clic pe ambele părți și adaptoarele sunt blocate. Adaptoarele trebuie să fie introduse cu butonul de eliberare spre partea din față a căruciorului.
5. Gondola din cadrul căruciorului trebuie montat astfel încât copilul din el să fie cu fața spre persoana care conduce căruciorul.
6. Așezați coșul de transport pe cadrul căruciorului cu ajutorul adaptoarelor (fig. 10). Veți auzi un clic distinctiv. Asigurați-vă că gondola este corect montată pe cadrul căruciorului.
7. Pentru a scoate gondola din cadrul căruciorului, apăsați butoanele de eliberare de pe ambele părți ale gondolei și apoi ridicați coșul de transport.
8. Pentru a scoate adaptorul, apăsați butonul de jos al adaptorului și trageți în sus.

Montarea și demontarea scaunului auto (se aplică la setul cu scaunul auto Astrid)

1. Introduceți adaptoarele (15, fig. B) în locurile corecte de pe cadrul căruciorului până când auziți un clic pe ambele părți și adaptoarele sunt blocate (A, fig. 11). Adaptoarele trebuie să fie introduse cu butonul de eliberare spre partea din față a căruciorului.
2. Scaunul din cadrul căruciorului trebuie instalat astfel încât copilul să fie cu fața spre persoana care conduce căruciorul.
3. Așezați scaunul pe cadrul căruciorului cu ajutorul adaptoarelor (fig. 11). Veți auzi un clic distinctiv. Asigurați-vă că scaunul este montat corect pe cadrul căruciorului.

4. Pentru a elibera scaunul, dacă este necesar, scoateți scaunul din adaptoare.
5. Pentru a scoate adaptorul, apăsați butonul inferior al acestuia (B, fig. 11) și trageți în sus.

Reglarea centurii de siguranță

1. Pentru a închide centurile, conectați sistemul de închidere și puneți catarama. Catarama centurii este magnetică – închiderea va avea loc automat și va fi indicată printr-un clic. Pentru a deschide centurile, apăsați butoanele situate pe cataramă (fig. 12).
2. Pentru a regla înălțimea curelelor, trageți curelele prin găurile corespunzătoare din scaun pentru a se potrivi cu înălțimea copilului dumneavoastră (fig. 12). Există trei poziții de înălțime pentru fixarea centurii.

Montarea și demontarea centurilor de siguranță

Pentru a scoate centurile, introduceți catarama prin gaura din scaun. Pentru instalare, reintroduceți curelele.

Buton de blocare a roților rotative

Pentru a debloca rotirea roților din față, glisați butonul de blocare spre stânga. Pentru a bloca, apăsați butonul de blocare spre dreapta (fig. 13).

Mecanism de parcare

1. Pentru a bloca, apăsați pedala în direcția indicată de săgeata 1 (fig. 14). Pentru a debloca, apăsați pedala în direcția indicată de săgeata 2 (fig. 14).
2. Notă: asigurați-vă că în staționare căruciorul este blocat când este în staționare.

Reglarea spătarului

1. Pentru a regla scaunul în poziția dorită, utilizați maneta de reglare a unghiului spătarului din spatele scaunului (fig. 15).
2. Sunt disponibile trei unghiuri ale spătarului.

Reglarea mânerului

Apăsați butonul de reglare a mânerului, apoi trageți mânerul în afară sau înăuntru, alegând una dintre cele trei înălțimi disponibile (fig. 16).

Reglarea suportului pentru picioare

Pentru a modifica poziția suportului pentru picioare, apăsați butoanele de reglare a suportului pentru picioare de pe ambele părți și apoi împingeți în sus sau în jos, în funcție de preferințele dumneavoastră (fig. 17).

Plierea cadrului căruciorului cu fața spre față

1. Pentru a plia cadrul căruciorului cu scaunul orientat spre față, coborâți mânerul în poziția cea mai joasă și lăsați roțile pivotante din față deblocate. Ridicați suportul pentru picioare împreună cu scaunul în cea mai înaltă poziție posibilă (fig. 20) și pliați-l spre spătar (fig. 18).
2. Apăsați butonul de pe mânerul de sub scaun spre stânga și ridicați căruciorul pliat cu o mișcare dinamică (fig. 18).

Plierea cadrului căruciorului cu fața spre spate

1. Pentru a plia cadrul căruciorului cu scaunul orientat cu spatele, coborâți mânerul în poziția cea mai joasă și lăsați roțile pivotante din față deblocate. Ridicați suportul pentru picioare împreună cu scaunul în cea mai înaltă poziție posibilă (fig. 20) și apoi deplasați spătarul spre cotieră (fig. 19).
2. Apăsați butonul de pe mânerul de sub scaun spre stânga și ridicați căruciorul pliat cu o mișcare dinamică (fig. 19).

Curățare și întreținere

1. Roțile și cadrul trebuie curățate periodic de praf și nisip. Aceste părți pot fi curățate cu o cârpă umedă.
2. Tapițeria căruciorului și coșul trebuie curățate cu o cârpă umedă.
3. Tapițeria gondolei și husa saltelei trebuie spălate manual la 30˚C. Nu se usucă la mașină.
4. Părțile individuale ale căruciorului ar trebui să fie verificate în mod regulat în ceea ce privește funcționalitatea, durabilitatea și eventualele deteriorări. În cazul în care detectați defecțiuni, contactați un centru de service autorizat.
5. Evitați expunerea directă excesivă a căruciorului la lumina soarelui și la temperaturi ridicate pentru perioade lungi de timp. Lumina soarelui poate cauza decolorarea țesăturilor.
6. Nu folosiți detergenți chimici puternici petru a curăța acest produs.

Fotografiile sunt cu scop ilustrativ, aspectul real al produselor poate diferi de cel prezentat în fotografii.

SE

Kära Kund!
Om du har några frågor eller kommentarer till din produkt kontakta oss gärna på **help@lionelo.com.**

Läs noggrant igenom den här instruktionen innan du använder produkten för första gången. Felaktig användning av produkten kan utföra fara för barnets liv.

Tillverkare:
BrandLine Group Sp. z o. o.
A. Kręglewskiego 1, 61-248 Poznań, Polen

VIKTIGT! LÄS NOGGRANT OCH SPARA FÖR FRAMTIDA BRUK
VARNING
VARNINGAR FÖR VAGNEN:

1. Lämna aldrig barnet utan uppsikt.
2. Se till att alla låsanordningar är spärrade innan du använder vagnen.
3. För att undvika skada, se till att barnet är ur vägen när du fäller ut och ihop denna produkt.
4. Låt inte barnet leka med denna produkt.
5. Denna sittdel är inte lämplig för barn under 6 månader.
6. Använd alltid bältessystemet.
7. Kontrollera att fastsättningsanordningarna för insatsen eller sittdelen är korrekt fastsatta innan vagnen tas i bruk.

8. Denna produkt är inte lämplig för att springa eller åka inlines med.
9. Denna produkt är lämplig för barn från 6 månader till 4 år gamla och som väger upp till 22 kg (beroende på vad som händer först).
10. Om du vill lyfta upp ditt barn ur vagnen eller sätta i det, se till att parkeringsbromsen på hjulet är låst.
11. Korgens maximala belastning är 3 kg. Maximal tillåten belastning för fickorna är 0,2 kg.
12. Alla laster som fästs på handtaget, ryggstödet eller på sidor av vagnen kan påverka dess stabilitet.
13. Produkten är lämpad för att brukas av ett barn åt gången.
14. Tillbehör som inte är godkända av tillverkaren bör inte användas.
15. Om du använder speciella adaptrar för att fästa babyskyddet, som även kan användas som bilbarnstol, kom ihåg att den inte kan ersätta en säng. Om barnet behöver sova, lägg det i en lämplig säng.
16. Endast ersättningsdelar som är levererade eller rekommenderade av tillverkaren bör användas.
17. Håll produkten borta från eld och värmekällor.
18. Använd inte produkten på trappor.
19. Säkra bärremmen på ramen med kardborreband när den inte används. Förvara bärremmen utom räckhåll för barnet.

VIKTIGT- Läs anvisningarna noga före användning. Spara dem för framtida bruk. Ditt barn kan skadas om du inte följer anvisningarna

VARNING

FÖR LIGGDELEN:

1. Denna produkt är endast lämplig för barn som inte kan sitta utan stöd.
2. Den här produkten är inte lämplig för barn som kan sitta

själva, rulla runt och resa sig upp på händer och knän. Barnets maximala vikt: upp till 9kg.

3. Använd endast på släta, plana, fasta och torra ytor.
4. Låt inte andra barn leka med eller nära liften.
5. Använd inte liften om delar är trasiga eller saknas.
6. Endast ersättningsdelar som är levererade eller rekommenderade av tillverkaren bör användas.
7. Håll produkten borta från eld och värmekällor.
8. Sittdelens botten och handtagen bör kontrolleras regelbundet för tecken på skador och slitage.
9. Se till att handtaget är monterat och låst i en lämplig position innan du lyfter eller flyttar liggdelen.
10. Barnet kan bäras i liggdelen.
11. Barnets huvud i liggdelen får inte vara lägre ner än barnets kropp.
12. En extra madrass bör inte placeras i liggdelen.
13. Använd aldrig denna produkt på pallen.
14. Bärhandtagen ska lämnas utanför liggdelen under användning.
15. Det finns risk för att slå barnet, t.ex. när man lägger produkten ner på golvet, går genom dörrar.
16. Lämna inte något i liggdelen som kan orsaka kvävningsrisk, t.ex. mjuka leksaker, kuddar etc.
17. Placera inte liggdelen i närheten av en annan produkt som kan orsaka kvävningsrisk, t.ex. snören, rullgardiner, gardiner mm.
18. Överhettning kan äventyra ditt barns liv! Ta hänsyn till omgivningens temperatur och barnets kläder och se till att barnet varken är för kallt eller för varmt.
19. Be din läkare om råd om säker sömn.

List över sittvagnens delar (bild A,B)

1. Handtag
2. Knapp som frigör bärhandtåget
3. Knapp för reglage av fotstödet
4. Bakhjulen
5. Framhjulen
6. Säkerhetsbälten
7. Skyddskuddar för armarna
8. Sufflett
9. Handtagets höjdreglage
10. Parkeringsbroms
11. Korg
12. Bärhandtag
13. Justeringsspak för ryggstödets vinkel
14. Liggdelens adapter
15. Bilbarnstolens adapter

I setet 2 i 1 ingår barnvagnsramen med sittdel samt liggdel.

List över liggdelens delar (bild C)

16. Bärhandtaget
17. Knappar för suffletens reglage
18. Madrass
19. Överdrag

Utfällning av vagnens ram

1. Fäll ut ramen genom att lyfta upp handtaget tills du hör ett klick som indikerar korrekt utfällning av ramen (bild 1).
2. Tryck på knappen för handtagets höjdreglage för att välja önskad höjd. När handtaget ställts in på önskad höjd kommer du att höra ett klick.

Montering och demontering av framhjulen

1. Sätt in hjulens stift i motsvarande hål i ramen tills du hör ett klick (bild 2). Korrekt montage indikeras av ett klick.
2. För att ta bort framhjulen tryck på frigöringsknappen (bild 2) och ta ut hjulen.

Montering och demontering av bakhjulen

1. Sätt in hjulens stift i motsvarande hål i ramen tills du hör ett klick (bild 3). Korrekt montage indikeras av ett klick.
2. För att ta bort bakhjulen tryck på frigöringsknappen (2, bild 3) och ta ut hjulen.

Montering av bärhandtaget

1. Sätt in bärhandtaget i rätta hål i vagnens ram (bild 4). Korrekt montage indikeras av ett klick.
2. För att ta bort bärhandtaget tryck på frigöringsknapparna och sedan ta bort bärhandtaget.

Montering och demontering av sittdelen

1. Sittdelen kan monteras både fram och bakåt riktad mot färdriktningen.
2. Placera sitsen i adaptrarna på vagnens ram (bild 5). Korrekt montage av sittdelen på ramen indikeras av ett klick. Dubbelkolla ifall sittdelen monterades korrekt.
3. För att ta bort sitsen från ramen, tryck ner frigöringsspaken på sittdelens båda sidor, sedan lyft upp dem (bild 5).

Montering och demontering av liggdelen

Barnet kan bäras i liggdelen.

1. Öppna den inre dragkedjan (bild 6) och för in metallstänger i liggdelens fästen.
2. Stäng den inre dragkedjan och sedan placera in madrassen (bild 8).
3. Sätt tygöverdraget på liggdelens handtag och dra upp dragkedjan. För att fälla ut suffletten tryck på knapparna på liggdelens båda sidor och sätt suffletten i önskad position (bild 9).
4. Sätt i adaptrarna (14, bild B) i motsvarande ställen på vagnens ram tills du hör ett klick på båda sidorna - då blir adaptrarna blockerade. Adaptrarna måste sättas in med frigöringsknappen riktad mot vagnens framsida.
5. Liggdelen borde monteras i vagnens ram så att barnet som ligger i den är framåt riktat mot personen som går med vagnen.
6. Placera liggdelen på ramen med hjälp av adaptrarna (bild 10). Du kommer att höra ett karakteristisk klick. Dubbelkolla ifall liggdelen monterades korrekt på vagnens ram.
7. För att ta bort liggdelen från ramen, tryck ner frigöringsknapparna på liggdelens båda sidor, sedan lyft upp den.
8. För att ta bort adaptern tryck på den nedre knappen (som finns på adaptern) och lyft upp den.

Montering och demontering av barnbilstolen (gäller setet med bilstolen Astrid)

1. Sätt i adaptrarna (15, bild B) i motsvarande ställen i vagnens ram tills du hör ett klick på båda sidorna - då blir adaptrarna blockerade (A, Bild 11). Adaptrarna måste sättas in med frigöringsknappen riktad mot vagnens framsida.
2. Bilstolen borde monteras i vagnens ram så att barnet som sitter i den är framåt riktat mot personen som går med vagnen.
3. Placera bilbarnstolen på ramen med hjälp av adaptrarna (bild 11). Du kommer att höra ett karakteristisk klick. Dubbelkolla ifall bilstolen monterades korrekt på vagnens ram.
4. Om du behöver ta bort bilbarnstolen, ta ut den från adaptrarna.
5. För att ta bort adaptern tryck på den nedre knappen (som finns på den) (B, bild 11) och lyft upp den.

Justering av säkerhetsbälten

1. För att fästa bältena, anslut fästsystemet och sätt på spännet. Bältesspännet är magnetiskt – låsningen sker automatiskt och indikeras med ett klick. För att lossa bältena, tryck på knapparna som finns på spännet (fig. 12).
2. För att justera bältenas höjd, dra dem genom motsvarande öglor i sätet så att de är lämpliga för barnets längd (bild 12). Det är möjligt att spänna bälten på tre höjdnivåer.

Montering och demontering av säkerhetsbälten

För att demontera bältena för spännet genom hålet i sätet. För att montera, sätt i bältena igen.

Blockeringsknapp för swivelhjulen

För att låsa upp rotationen av framhjulen, skjut blockeringsknappen åt vänster. För att blockera, skjut den åt höger (bild 13).

Parkeringsbroms

1. För att blockera, trampa på pedalen i den riktning som visas med pil nr 1 (bild 14). För att avblockera, trampa på pedalen i den riktning som visas med pil nr 2 (bild 14).
2. OBS: se till att vagnen är låst när den parkeras.

Justering av ryggstödet

1. För att ställa in sätet i önskat läge använd ryggstödets vinkeljusterings spak som finns i baksidan av sätet (bild 15).
2. Det är möjligt att luta ryggstödet åt tre tillgängliga vinklar.

Justering av handtaget

Tryck ner knappen för handtagets höjdreglage och sedan skjut in eller ut handtaget för att välja ett av de tre tillgängliga höjden (bild 16).

Justering av fotstödet

För att justera fotstödets läge, tryck på dess justeringsknappar på båda sidor och tryck sedan upp eller ner enligt dina önskemål (bild 17).

Ihopfällning av ramen när den är vänd framåt

1. För att fälla ihop ramen med framåtvänt säte, sänk handtaget till den lägsta positionen och låt framhjulen vara olåsta. Lyft upp fotstödet med sätet till den högsta möjliga positionen (bild 20) och fäll ihop mot ryggstödet (bild 18).
2. Skjut knappen på handtaget under sätet åt vänster, sedan lyft upp den ihopfällda vagnen med en dynamisk rörelse (bild 18).

Ihopfällning av ramen när den är vänd bakåt

1. För att fälla ihop ramen med bakåtvänt säte, sänk handtaget till den lägsta positionen och låt framhjulen vara olåsta. Lyft upp fotstödet med sätet till den högsta möjliga positionen (bild 20) och fäll ihop mot bärhandtaget (bild 19).
2. Skjut knappen på handtaget under sätet åt vänster, sedan lyft upp den ihopfällda vagnen med en dynamisk rörelse (bild 19).

Rengöring och underhåll

1. Damm och sand på hjulen och ramen bör rengöras regelbundet. De delarna kan rengöras med en våt trasa och ett milt rengöringsmedel.
2. Vagnens klädsel och korg bör rengöras med en våt trasa.
3. Klädseln och överdraget bör handtvättas i 30 grader. Torktumla inte.
4. De enskilda delarna av vagnen bör kontrolleras regelbundet med tanke på funktionalitet, hållbarhet och eventuella skador. Vid eventuella fel,

kontakta ett auktoriserat servicecenter.

5. Man bör undvika att exponera vagnen mot direkt solljus och höga temperaturer under en längre period. Exponering mot solstrålar kan orsaka blekning av tygen.
6. Använd inte starka kemiska rengöringsmedel på denna produkt.

Foton är endast för referens, det verkliga utseendet på produkten kan silja sig från det som presenteras på foton.

NO

Kjære kunde!
Hvis du har kommentarer eller spørsmål om det kjøpte produktet, vennligst kontakt oss: **help@lionelo.com**

Før du bruker produktet for første gang, vennligst les denne bruksanvisningen nøye. Feil bruk av produktet kan sette barnets liv i fare.

Produsent:
BrandLine Group Sp. z o.o.
A. Kręglewskiego 1, 61-248 Poznań, Polen

VIKTIG! LES NØYE OG OPPBEVAR FOR FREMTIDIG BRUK
ADVARSEL:
FOR SPASERVOGN:

1. Aldri etterlat barnet uten tilsyn.
2. Kontroller at alle låsemekanismer er aktivert før bruk.
3. For å unngå personskade, sørg for å holde barnet ditt på avstand mens du slår opp og slår sammenproduktet.
4. La ikke barnet leke med produktet.

5. Denne seteenheten er ikke egnet for barn under 6 måneder.
6. Bruk alltid sikringsselene.
7. Kontroller før hver bruk at låsemekanismene for barnevognbagen eller bilsetet virker som de skal.
8. Dette produktet egner seg ikke for løping eller bruk med rulleskøyter.
9. Dette produktet passer for barn fra 6 måneder til 4 år og veier opptil 22 kg, avhengig av hva som kommer først.
10. Hvis du vil løfte barnet ut av vognen, sørg for at parkeringsmekanismen på hjulet er låst.
11. Maksimal belastning for kurven er 3 kg. Maksimal tillatt belastning for lommene er 0,2 kg.
12. All last festet til håndtaket, ryggstøtten eller sidene på vognen kan påvirke stabiliteten.
13. Produktet er beregnet for bruk av ett barn.
14. Ikke bruk tilbehør som ikke er godkjent av produsenten.
15. Hvis du legger til en bæresele til settet ved hjelp av spesielle adaptere, som også kan brukes som bilsete, husk at den ikke erstatter barnesengen. Hvis babyen din trenger søvn, plasser ham eller henne i en passende barneseng.
16. Bruk kun reservedeler levert eller anbefalt av produsenten.
17. Hold produktet unna brann og varmekilder.
18. Ikke bruk produktet i trapper.
19. Fest bærestroppen på rammen med borrelås når den ikke er i bruk. Oppbevar bærestroppen utilgjengelig for barnet.

VIKTIG! LES NØYE OG OPPBEVAR FOR FREMTIDIG BRUK
ADVARSEL:
FOR GONDOL:

1. Dette produktet er kun beregnet på barn som ikke kan sitte opp uten hjelp.
2. Dette produktet er ikke egnet for et barn som kan sitte

opp alene, snu seg til siden og reise seg på egne hender og knær. Maksimal barnevekt: opptil 9 kg.

3. Plasser kun på en stabil, horisontal og tørr overflate.
4. Ikke la barn leke i nærheten av bagen uten tilsyn.
5. Ikke bruk bagen hvis noen del er skadet, slitt eller mangler.
6. Bruk kun reservedeler levert eller anbefalt av produsenten.
7. Hold produktet unna brann og varmekilder.
8. Bunnen og håndtakene på nacellen bør inspiseres regelmessig for tegn på skade og slitasje.
9. Sørg for at håndtaket er installert og låst i riktig posisjon før du løfter eller bærer bagen.
10. Barnet kan bæres i bagen.
11. Barnets hode i bagen skal ikke være lavere enn barnets kropp.
12. Ikke legg en ekstra madrass i bagen.
13. Bruk aldri dette produktet på et stativ.
14. Bærehåndtakene bør stå utenfor bagen under bruk.
15. Fare for at barnet slår, for eksempel når det ligger på gulvet eller går gjennom en dør.
16. Ikke legg igjen noe i bagasjen som kan utgjøre en fare for kvelning, for eksempel kosedyr, puter osv.
17. Ikke plasser bagen i nærheten av andre produkter som kan utgjøre en kvelningsfare, for eksempel snorer, persienner, gardiner osv.
18. Overoppheting kan sette barnets liv i fare! Ta hensyn til omgivelsestemperaturen og barnets klær og sørg for at barnet ditt verken er for kaldt eller for varmt.
19. Spør helsepersonell om råd om trygg søvn.

Deleliste - spaservogn (fig. A, B)

1. Holder
2. Utløserknapp for støtter
3. Justeringsknapp for fotstøtte
4. Bakhjul
5. Forhjul
6. Sikkerhetsbelter
7. Beskyttende skulderputer
8. Kalesje
9. Knapp for justering av holderens høyde
10. Parkeringsmekanisme
11. Kurv
12. Støtter
13. Spak for justering av vinkelen på seteryggen
14. Adapter til nacellen
15. Seteadapter

2 i 1-settet inkluderer en barnevognramme med sete og gondol.

Deleliste - gondol (fig. C)

16. Bærehåndtak
17. Kalesjejusteringsknapper
18. Madrass
19. Deksel

Utfolding av barnevognrammen

1. Fold ut vognrammen ved å trekke holderen oppover til du hører et klikk, som signaliserer riktig utfolding av trallerammen (fig. 1).
2. Trykk på holderens høydejusteringsknapp for å stille inn ønsket høyde. Setter du holderen til ønsket høyde, hører du et klikk.

Montering og demontering av forhjulene

1. Sett inn hjulpinnene i de tilsvarende hullene på vognrammen (fig. 2). Et klikk vil indikere riktig montering.
2. For å fjerne forhjulene, trykk på utløserknappen (1, fig. 2) og trekk hjulene ut.

Montering og demontering av bakhjulene

1. Sett inn hjulspindlene i de tilsvarende hullene på vognrammen (fig. 3). Et klikk vil indikere riktig montering.
2. For å fjerne bakhjulene, trykk på utløserknappen (2, fig. 3) og trekk hjulene ut.

Montering av støtteren

1. Sett støtteren inn i de riktige hullene på vognens ramme (fig. 4). Et klikk vil indikere riktig montering.
2. For å fjerne støtteren, trykk på utløserknappene og trekk deretter ut støtteren.

Montering og demontering av setet

1. Setet kan monteres både forover- og bakovervendt.
2. Plasser setet i leddene på vognens ramme (fig. 5). Du vil høre et klikk hvis setet er riktig montert på vognrammen. Pass på at setet er riktig montert på barnevognens ramme.
3. For å fjerne setet fra vognrammen, trykk på utløserspakene på begge sider av setet og løft det deretter opp (fig. 5).

Montering og demontering av gondolen

Babyen kan bæres i gondolen.

1. Løsne det indre dekselet (fig. 6) og sett metallstengene inn i nacellestøttene (fig. 7).
2. Fest det indre fôret til gondolen og sett deretter inn madrassen (fig. 8).
3. Legg stoffdekselet over gondolhåndtaket og lukk glidelåsen. For å folde ut kalesjen trykker du på knappene på begge sider av bagen og justerer kalesjen til ønsket posisjon (fig. 9).
4. Sett inn adapterne (14, fig. B) på de riktige stedene på vognrammen til du hører et dobbeltklikk og adapterne er låst. Adapterne må settes inn med utløserknappen mot forsiden av vognen.
5. Gondolen i vognrammen bør monteres på en slik måte at barnet i den vender mot den som kjører vognen.
6. Plasser gondolen på barnevognens ramme ved hjelp av adapterne (fig. 10). Du vil høre et klikk. Sørg for at gondolen er riktig montert på barnevognens ramme.
7. For å fjerne gondolen fra barnevognsrammen, trykk på utløserknappene på begge sider av gondolen, og løft deretter gondolen.
8. For å fjerne adapteren, trykk på den nedre knappen på adapteren og dra den oppover.

Montering og demontering av bilsete (gjelder settet med Astrid sete)

1. Sett inn adapterne (15, fig. B) på de riktige stedene på vognrammen til du hører et dobbeltklikk og adapterne er låst (A, fig. 11). Adapterne må settes inn med utløserknappen mot forsiden av vognen.
2. Setet i vognrammen bør monteres på en slik måte at barnet i den vender mot personen som kjører vognen.
3. Plasser setet på barnevognens ramme ved hjelp av adaptere (fig. 11). Du vil høre et klikk. Pass på at setet er riktig montert på barnevognens ramme.
4. For å koble fra setet om nødvendig, fjern setet fra adapterne.
5. For å fjerne adapteren, trykk på den nedre knappen (B, fig. 11) på adapteren og trekk den oppover.

Justering av sikkerhetsbeltene

1. For å feste beltene, koble til festesystemet og sett på spennen. Beltespennen er magnetisk – festingen vil skje automatisk og vil bli indikert med et klikk. For å løsne beltene, trykk på knappene som er plassert på spennen (fig. 12).
2. For å justere høyden på beltene, før dem gjennom de passende hullene i setet for å passe til høyden til barnet ditt (fig. 12). Det er tre høydeposisjoner for setebelte.

Montering og fjerning av sikkerhetsbeltene

For å fjerne beltene, før spennen gjennom hullet i setet. For å montere, sett inn beltene igjen.

Svingbar låseknapp

For å låse opp rotasjonen av forhjulene, skyv låseknappen til venstre. For å låse, skyv låseknappen til høyre (fig. 13).

Parkeringsmekanisme

1. For å låse, trykk pedalen i retning av pil nr. 1 (fig. 14). For å låse opp, trykk pedalen i retning av pil nr. 2 (fig. 14).
2. Merk: sørg for at vognen er låst når den parkeres.

Ryggjustering

1. For å justere setet til ønsket posisjon, bruk spaken for justering av ryggstøttevinkelen på baksiden av setet (fig. 15).
2. Det er tre rygghelningsvinkler.

Holdersjustering

Trykk på håndtaksjusteringsknappen, trekk ut eller sett inn håndtaket, velg en av de tre tilgjengelige høydene (fig. 16).

Fotstøttejustering

For å endre posisjonen til fotstøtten, trykk på fotstøttejusteringsknappene på begge sider og skyv deretter opp eller ned etter ønske (fig. 17).

Folding av barnevognrammen forovervendt

1. For å folde sammen vognrammen med setet vendt fremover, senk holderen til laveste posisjon og la de fremre svingbare hjulene være ulåste. Hev fotstøtten med setet til høyest mulig posisjon (fig. 20) og brett den mot ryggstøtten (fig. 18).
2. Skyv knappen på holderen under setet til venstre og løft deretter den sammenfoldede vognen dynamisk (fig. 18).

Bakovervendt bretting av vognsrammen

1. For å folde sammen rammen til vognen med setet vendt bort fra kjøreretningen, senk holderen til laveste posisjon og la de fremre svingbare hjulene være ulåste. Hev fotstøtten med setet til høyest mulig posisjon (fig. 20), og flytt deretter ryggstøtten mot stangen (fig. 19).
2. Skyv knappen på holderen under setet til venstre og løft deretter den sammenfoldede vognen dynamisk (fig. 19).

Rengjøring og vedlikehold

1. Hjulene og rammen til vognen bør rengjøres regelmessig for støv og sand. Disse delene kan rengjøres med en fuktig klut.
2. Tralletrekket og kurven skal rengjøres med en fuktig klut.
3. Gondoltrekket og madrasstrekket bør vaskes for hånd ved 30˚C. Ikke tørk mekanisk.

4. Enkelte deler av vognen bør kontrolleres regelmessig for funksjonalitet, holdbarhet og mulig skade. Kontakt det autoriserte servicesenteret ved eventuelle feil.
5. Unngå overdreven direkte eksponering av vognen for sollys og høye temperaturer over lengre tid. Solens stråler kan misfarge tekstiler.
6. Ikke bruk sterke kjemikalier for å rengjøre dette produktet.

Bildene er kun vist for montering, det faktiske utseendet til produktene kan avvike fra det som vises på bildene.

DK

Kære Kunde!
Hvis du har nogle spørgsmål eller bemærkninger til det købte produkt, er du altid velkommen til at kontakte os: **help@lionelo.com**

Før den første brug af produktet læs venligst denne brugervejledning. En ukorrekt brug af produktet kan være livsfarlig for barnet.

Producent:
BrandLine Group Sp. z o.o.
A. Kręglewskiego 1, 61-248 Poznań, Polen

VIGTIGT! LÆS OMHYGGELIGT OG GEM TIL SENERE BRUG
ADVARSEL!
FOR EN KLAPVOGN:

1. Efterlad aldrig barnet uden opsyn.
2. Sikre, at alle låseanordninger er låst før brug.
3. Hold barnet væk fra dette produkt under udfoldning og sammenklapning, for at undgå at barnet kommer til skade.

4. Lad ikke barnet lege med dette produkt.
5. Dette sæde er ikke egnet til børn under 6 måneder.
6. Brug altid selen.
7. Tjek, at barnevognskassens eller klapvognssædets eller autostolens fastgørelsesmekanisme er korrekt aktiveret, før brug.
8. Dette produkt er ikke egnet til løb eller rulleskøjteløb.
9. Produktet er egnet til børn i alderen fra 6 måneder til 4 år og kropsvægt på op til 22 kg, afhængig af hvad der først indtræder.
10. Ved udtagning og isætning af barnet, vær sikker, at parkeringsmekanismen er låst.
11. Maksimallast af indkøbskurven er 3 kg. Den maksimalt tilladte belastning for lommerne er 0,2 kg.
12. Enhver belastning monteret på vognens håndtag, ryglæn eller på barnevognens sider vil påvirke barnevognens stabilitet.
13. Produktet er kun egnet til transport af ét barn.
14. Der må ikke bruges tilbehør, der ikke er godkendt af fabrikanten.
15. Hvis du ønsker at montere på klapvognen, med specielle adaptere, en bærestol, som bruges også som en autostol, må du huske, at den ikke erstatter en barneseng. Trænger dit barn til at sove, skal det lægges i en passende barneseng.
16. Der må kun bruges reservedele, der leveres eller anbefales af fabrikanten.
17. Hold produktet væk fra ild og varmekilder.
18. Produktet må ikke anvendes på trapperne.
19. Fastgør bære remmen på stellet med velcro, når den ikke er i brug. Opbevar bære remmen uden for børns rækkevidde.

VIGTIGT- Læs omhyggeligt og gem til fremtidig brug.
ADVARSEL!
FOR BARNEVOGNSKASSE:

1. Dette produkt egner sig kun til børn, der ikke kan sidde selv.
2. Dette produkt er ikke egnet til et barn, der kan trille fra ryg til maven og komme op på egne hænder og knæ. Barnets maksimale vægt er op til 9 kg.
3. Må kun bruges på et fast underlag, der er vandret, plant og tørt.
4. Lad ikke andre børn lege uden opsyn nær liften.
5. Må ikke bruges, hvis en del er ødelagt, i stykker eller mangler.
6. Der må kun bruges reservedele, der leveres eller anbefales af fabrikanten.
7. Hold produktet væk fra ild og varmekilder.
8. Barnevognskassens bund og håndtag skal kontrolleres jævnligt for skader og slitage.
9. Vær sikker, at håndtaget er korrekt fastgjort og låst før du løfter eller flytter barnevognskassen.
10. Barnet kan transporteres i barnevognskassen.
11. I barnevognskassen må barnets hoved ikke ligge lavere end barnets krop.
12. Placer ikke yderligere madrasser i barnevognskassen.
13. Brug aldrig dette produkt på et stativ.
14. Lad bærehåndtagene være uden for barnevognskassen under brug.
15. Risiko for at ramme barnet, f.eks. ved at lægge barnevognskassen på gulvet eller at gå gennem dør.
16. Efterlad ikke noget i barnevognskassen, som kan udgør en kvælningsrisiko, f.eks. tøjdyr, puder osv.
17. Læg ikke barnevognskassen i nærheden af andre produkter, der kan udgøre en kvælningsrisiko, f.eks. ledninger, persienner, gardiner osv.
18. Overophedning kan bringe dit barns liv i fare! Tag hensyn til den omgivende temperatur og dit barns tøj, og sørg for, at dit barn hverken har det for koldt eller for varmt.
19. Spørg din sundhedsplejerske til råds om sikker søvn.

Liste over klapvognens dele (fig. A, B)

1. Håndtag
2. Trykknap til frigørelse af bøjle
3. Trykknap til justering af fodstøtte
4. Baghjul
5. Forhjul
6. Sikkerhedsseler
7. Beskyttelsespuder til skuldersele
8. Kaleche
9. Trykknap til indstilling af håndtagets højde
10. Parkeringsmekanisme
11. Indkøbskurv
12. Bøjle
13. Håndtag til justering af ryglænets hældning
14. Adapter til barnevognskasse
15. Adapter til autostolen

I „2 i 1" sæt indgår barnevognens ramme med sæde og barnevognskasse.

Liste over barnevognskassens dele (fig. C)

16. Håndtag til transport
17. Trykknapper til justering af kaleche
18. Madras
19. Betræk

Udfoldning af barnevognens ramme

1. Fold barnevognens ramme ud ved at trække håndtaget op indtil du hører en kliklyd, hvad er et signal på, at rammen er korrekt foldet ud (fig. 1).
2. Tryk knappen til justering af håndtagets højde for at indstille den ønskede højde. Indstilling af den valgte højde signaleres med en kliklyd.

Montering og afmontering af forhjul

1. Skub stiften af forhjul i de tilsvarende åbninger i rammen (fig. 2). En korrekt montering signaleres med en kliklyd.
2. For at tage forhjulene af tryk på frigørelsesknap (1, fig. 2) og træk hjulene af.

Montering og afmontering af baghjul

1. Skub stiften af baghjul i de tilsvarende åbninger i rammen (fig. 3). En korrekt montering signaleres med en kliklyd.
2. For at tage baghjulene af tryk på frigørelsesknap (2, fig. 3) og træk hjulene af.

Installering af bøjle

1. Sæt bøjlen ind i de tilsvarende åbninger i klapvognens ramme (fig. 4). En korrekt montering signaleres med en kliklyd.
2. For at tage bøjlen ud tryk på frigørelsesknapper og herefter træk bøjlen ud.

Montering og afmontering af klapvognens sæde

1. Sædet kan monteres både som fremadvendt og bagudvendt sæde.
2. Placer sædet i låsestik, som befinder sig på klapvognens ramme (fig. 5). En korrekt montering af sædet på klapvognens ramme signaleres med en kliklyd. Vær sikker, at sædet er korrekt monteret i klapvognens ramme.
3. For at tage sædet ud af klapvognens ramme tryk på frigørelseshåndtag på begge sider af sædet og herefter løft sædet op (fig. 5).

Montering og afmontering af barnevognskasse

Barnet kan transporteres i barnevognskassen.

1. Åbn lynlåsen på det inderste betræk (fig. 6) og sæt metalstænger ind i beslag på barnevognskassen (fig. 7).
2. Luk barnevognskassens inderste betræk og læg madrassen i (fig. 8).
3. Læg tekstilbetrækket på barnevognskassens beslag og luk lynlåsen. For at folde kalechen ud tryk på knapper, som befinder sig på begge sider af barnevognskasse og herefter indstil kalechen i den ønskede position (fig. 9).
4. Sæt adaptere (14, fig. B) ind i de tilsvarende åbninger i barnevognens ramme indtil du hører kliklyd på begge sider, og adaptere bliver låst. Adaptere skal placeres således, at deres frigørelsesknapper er rettet mod barnevognens frontdel.
5. Barnevognskassen skal placeres på barnevognens ramme således, at barnet, der ligger i barnevognskassen, er vendt mod den person, der skubber barnevognen.
6. Placer barnevognskassen på stellet med anvendelse af adaptere (fig. 10). Du vil høre den karakteristiske kliklyd. Vær sikker, at barnevognskassen er korrekt monteret på stellet.
7. For at tage barnevognskassen af tryk på frigørelsesknapper, som befinder sig på begge sider af barnevognskassen og løft barnevognskassen op.
8. For at tage adapteren ud, tryk på adapterens nederste knap og træk den op.

Montering og afmontering af autostol (gælder for barnevognssæt med Astrid autostol)

1. Sæt adaptere (15, fig. B) ind i de tilsvarende åbninger i barnevognens ramme indtil du hører kliklyd på begge sider, og adaptere bliver låst (A, fig. 11). Adaptere skal placeres således, at deres frigørelsesknapper er rettet mod barnevognens frontdel.
2. Autostolen skal placeres på barnevognens ramme således, at barnet, der ligger i barnevognskassen er vendt mod den person, der skubber barnevognen.
3. Placer autostolen på barnevognens stel med anvendelse af adaptere (fig. 11). Du vil høre den karakteristiske kliklyd. Vær sikker, at autostolen er korrekt monteret på stellet.
4. For at spænde autostolen op tag den ud af adaptere.
5. For at tage adapteren ud tryk på adapterens nederste knap (B, fig. 11) og træk den op (B, rys. 11).

Justering af sikkerhedsseler

1. For at fastgøre bælterne, tilslut fastgørelsessystemet og sæt spændet på. Bæltespændet er magnetisk – lukningen vil ske automatisk og vil blive indikeret med et klik. For at løsne bælterne, tryk på knapperne på spændet (fig. 12).
2. For at justere selernes højde træk dem gennem de tilsvarende åbninger i sædet således, at de svarer til barnets højde (fig. 12). Der findes tre positioner af selernes højde.

Montering og afmontering af sikkerhedsseler

For at afmontere sikkerhedsselerne sæt spændet over åbningen i sædet. For at montere – sæt selerne igen på.

Trykknap til låsning af drejehjul

For at låse rotation af forhjul op flyt låseknappen til venstre. For at låse – flyt låseknappen til højre (fig. 13).

Parkeringsmekanisme

1. For at låse tryk pedalen i den retning, der er vist på pil nr. 1 (fig. 14). For at låse op tryk pedalen i den retning, der er vist på pil nr. 2 (fig. 14).

2. Bemærk: vær sikker, at barnevognen er låst under parkering.

Justering af ryglæn

1. For at indstille sædet i den udvalgte position benyt håndtaget til justering af ryghældning, som befinder sig bag på sædet (fig. 15).
2. Der er tre hældningsvinkler på ryglænet, der er tilgængelige.

Justering af håndtag

Tryk på knappen til justering af håndtaget og herefter træk håndtaget ud eller skub det ned og vælg én af de tre tilgængelige højdeindstillinger (fig. 16).

Justering af fodstøtte

For at ændre fodstøttens position tryk på justeringsknapper på begge sider af fodstøtten, og herefter skub den op eller ned, afhængigt af ønske (fig. 17).

Sammenklapning af barnevogns stel i fremadvendt position

1. For at sammenklappe barnevognens stel med sædet indstillet i fremadvendt position, sænk håndtaget til den laveste position, og lad de forreste drejehjul stå aflåst. Løft fodstøtten sammen sædet op til den højeste mulige position (fig. 20) og klap sammen mod ryglænet (fig. 18).
2. Flyt trykknappen på holderen under sædet til venstre og løft den sammenklappede barnevogn op i en dynamisk bevægelse (fig. 18).

Sammenklapning af barnevogns stel i bagudvendt position

1. For at sammenklappe barnevognens stel med sædet indstillet i bagudvendt position, sænk håndtaget til den laveste position, og lad de forreste drejehjul stå aflåst. Løft fodstøtten sammen sædet op til den højeste mulige position (fig. 20) og klap sammen mod bøjlen (fig. 19).
2. Flyt trykknappen på holderen under sædet til venstre og løft den sammenklappede barnevogn op i en dynamisk bevægelse (fig. 19).

Rengøring og vedligeholdelse

1. Barnevognens hjul og ramme skal jævnligt rengøres for støv og sand. Delene kan rengøres med en fugtig klud og mildt rengøringsmiddel.
2. Barnevognens polstring og indkøbskurv rengøres med en fugtig klud.

3. Barnevognskassens betræk og madrasbetræk vaskes i hånd ved 30°. Må ikke tørres mekanisk.
4. Barnevognens enkelte dele skal jævnligt kontrolleres for deres funktionalitet, styrke og eventuelle beskadigelser. Ved fundne fejl og mangler kontakt et autoriseret servicecenter.
5. Undgå en overdreven og direkte eksponering af barnevognen for solstråling og høje temperaturer i længere tid. Solstråling kan medføre farveændring af tekstilstoffer.
6. Der må ikke bruges stærke kemiske midler til rengøring af produktet.

Illustrationer er kun vejledende, produkternes faktiske udseende kan afvige fra udseendet vist på tegninger.

FI

Hyvä Asiakkaamme!
Mikäli sinulla on kysyttävää tai huomautettavaa tähän tuotteeseen liittyen, ota meihin yhteyttä tähän osoitteeseen: **help@lionelo.com**

Ennen käyttöönottoa pyydämme lukemaan tämän käyttöohjeen huolellisesti. Tuotteen väärinkäytöstä voi aiheutua lapselle hengenvaara.

Valmistaja:
BrandLine Group Sp. z o.o.
A. Kręglewskiego 1, 61-248 Poznań, Puola

TÄRKEÄÄ! LUE HUOLELLISESTI JA SÄILYTÄ VASTAISUUDEN VARALLE
VAROITUS!
RATTAAT:

1. Älä koskaan jätä lasta ilman valvontaa.
2. Tarkasta ennen käyttöä, että kaikki lukituslaitteet on lukittu.

3. Pidä lapsi poissa tuotteen luota, kun tuote taitetaan kasaan tai laitetaan käyttökuntoon, jotta lapsi ei loukkaannu.
4. Älä anna lapsen leikkiä tällä tuotteella.
5. Tämä ratasistuin ei sovellu alle puolivuotiaille lapsille.
6. Käytä aina turvavaljaita.
7. Tarkasta ennen käyttöä, että vaunukopan, ratasistuimen tai turvaistuimen kiinnityslaitteet on aktivoitu oikein.
8. Tämä tuote ei sovellu työnnettäväksi juosten tai rullaluistellen.
9. Tämä tuote on tarkoitettu 6 kuukauden - 4 vuoden ikäisille ja enintään 22 kg:a painaville lapsille.
10. Jos haluat ottaa lapsen pois vaunusta tai laittaa sen sisään, varmista, että pysäköintijarru on päällä.
11. Korin suurin sallittu kuormitus on 3 kg. Taskujen sallittu maksimikuorma on 0,2 kg.
12. Kaiteen, katoksen ja laitojen ylikuormitus voi vaikuttaa rattaiden stabiilisuuteen.
13. Tätä tuotetta saa käyttää vain yksi lapsi kerralla.
14. Ei saa käyttää lisätarvikkeita ilman valmistajan lupaa.
15. Jos liität sarjaan kaukalon erikoisadapterien avulla, se soveltuu käytettäväksi turvaistuimena, mutta ei kuitenkaan korvaa sänkyä. Jos lapsi haluaa nukkua, siirrä se sänkyyn.
16. Käytä ainoastaan valmistajan toimittamia tai suosittelemia varaosia.
17. Säilytettävä suojattuna tulelta ja lämmönlähteiltä.
18. Tuotetta ei saa käyttää portailla.
19. Kiinnitä kantohihna runkoon tarranauhalla, kun sitä ei käytetä. Säilytä kantohihna poissa lapsen ulottuvilta.

TÄRKEÄÄ — Lue ohjeet huolellisesti ennen käyttöä ja säilytä ne tulevaa käyttöä varten.
VAROITUS!
MAKUUOSA:

1. Tämä tuote sopii vain lapsille, jotka eivät osaa istua ilman tukea.

2. Tämä tuote ei ole sopiva lapselle, joka on oppinut istumaan, kääntymään toiselle puolelle ja nousemaan käsien ja polvien varassa. Maksimi lapsen paino: 9 kg.
3. Käytä vain tukevalla, vaakasuoralla alustalla ja kuivalla pinnalla.
4. Älä anna muiden lasten leikkiä valvomatta kantokopan läheisyydessä.
5. Älä käytä, jos jokin osa on rikkoontunut, kulunut/repeytynyt tai puuttuu.
6. Käytä ainoastaan valmistajan toimittamia tai suosittelemia varaosia.
7. Säilytettävä suojattuna tulelta ja lämmönlähteiltä.
8. Makuuosan pohjaa ja kahvoja tulee tarkastaa säännöllisesti mahdollisten vaurioiden ja kulumisen osalta.
9. Varmista, että kahva on kiinnitetty ja lukittu oikeaan asentoon ennen kuin rupeat nostamaan tai siirtämään makuuosan.
10. Lapsen siirto makuuosassa on sallittua.
11. Lapsen pään makuuosassa tulee sijaita kehoa ylempänä.
12. Älä laita lisäpatjaa makuuosaan.
13. Älä koskaan käytä tätä tuotetta jalustalla.
14. Käytön aikana kantokahvat on jätettävä kantokopan ulkopuolelle.
15. Lapsen loukkaantumisvaara, esim. lattialle asettamisen, ovesta kulkemisen yhteydessä.
16. Älä jätä kantokoppaan mitään sellaista, mikä voi aiheuttaa tukehtumisvaaran, esim. pehmoleluja, tyynyjä tms.
17. Älä sijoita kantokopan lähelle muita tuotteita, jotka voivat aiheuttaa tukehtumisvaaran, esim. johtoja, kaihtimia, verhoja tms.
18. Ylikuumeneminen voi vaarantaa lapsesi hengen! Ota huomioon ympäristön lämpötila ja lapsen vaatetus ja varmista, ettei lapsella ole liian kylmä eikä liian lämmin.
19. Kysy terveydenhuollon ammattilaiselta neuvoja turvallisesta nukkumisesta.

Rakenne (kuva A, B)

1. Kahva
2. Kaaren vapautuspainike
3. Jalkatuen säätöpainike
4. Takapyörät
5. Etupyörät
6. Turvavyö
7. Olkapääpehmusteet
8. Katos
9. Kahvan korkeudensäädön painike
10. Pysäköintijarru
11. Kori
12. Kaide
13. Istuimen asetuskulman säätövipu
14. Makuuosan adapteri
15. Istuimen adapteri

2in1 -sarjaan kuuluu ratasrunko, istuin ja makuuosa.

Makuuosarakenne (kuva C)

16. Nostokahva
17. Katoksen säätöpainikkeet
18. Patja
19. Verhoilukangas

Rattaiden aitto pystyyn

1. Taita runko pystyyn vetämällä kahvaa ylöspäin, kunnes se napsahtaa auki-asentoon (kuva 1).
2. Paina kahvan korkeudensäätöpainiketta sopivan korkeuden asettamiseksi. Kun kahva asettuu valitulle tasolle, siitä kuuluu napsahdus.

Etupyörien asennus ja purku

1. Aseta pyörien varret rattaiden rungossa oleviin aukkoihin (kuva 2). Kun pyörät on asetettu oikein, ne napsahtavat paikalleen.
2. Jos haluat poistaa etupyörät, paina vapautuspainiketta (1, kuva 2) ja poista pyörät.

Takapyörien asennus ja purku

1. Aseta pyörien varret rattaiden rungossa oleviin aukkoihin (kuva 3). Kun pyörät on asetettu oikein, ne napsahtavat paikalleen.
2. Jos haluat poistaa takapyörät, paina vapautuspainiketta (1, kuva 2) ja poista pyörät.

Kaaren asennus

1. Asenna kaari vastaaviin rattaiden rungossa oleviin aukkoihin (kuva 4). Kun pyörät on asetettu oikein, ne napsahtavat paikalleen.
2. Jos haluat poistaa kaaren, paina vapautuspainikkeita ja poista kaari.

Istuimen asennus ja purku

1. Istuin soveltuu asennettavaksi sekä ajosuunnan mukaan että sitä vastaan.
2. Asenna istuin vastaaviin rattaiden rungossa kiinnityskohtiin (kuva 5). Kun istuin on asennettu oikein, se napsahtaa paikalleen. Varmista, että istuin on asennettu rattaiden runkoon oikein.
3. Jos haluat poistaa istuimen, paina kummankin puolen vapautusvipuja ja nosta se ylöspäin (kuva 5).

Makuuosan asennus ja purku

Lapsen siirto makuuosassa on sallittua.

1. Avaa sisäverhoilukankaan vetoketju (kuva 6) ja aseta metallitangot makuuosan kiinnikkeisiin (kuva 7).
2. Sulje sisäverhoilu ja asenna patja paikalleen (kuva 8).
3. Asenna verhoilukangas ja sulje vetoketju. Jos haluat taittaa katoksen auki, paina kummallakin makuuosan puolella olevia painikkeita ja aseta katos tarvittavaan asentoon (kuva 9).
4. Aseta adapterit (14, kuva B) vastaaviin rungossa oleviin paikkoihin, kunnes kummaltakin puolelta kuuluu napsahdus ja adapterit lukittuvat paikoilleen. Adapterit on asennettava vapautuspainike suunnattuna rattaiden etupuoleen päin.
5. Makuuosa on asennettava rattaisiin siten, että lapsi on asetettu suunnattuna rattaita ajavaan henkilöön päin.
6. Aseta makuuosa rattaiden runkoon adapterien avulla (kuva 10). Kiinnityksen yhteydessä kuuluu napsahdus. Varmista, että makuuosa on asennettu rattaiden runkoon oikein.
7. Jos haluat poistaa makuuosan , paina kummankin puolen vapautuspainikkeita ja nosta se ylöspäin.
8. Jos haluat poistaa adapterin, paina alapainiketta ja vedä adapteria ylöspäin.

Turvaistuimen asennus ja purku (liittyy Astrid-turvaistuinta sisältävään sarjaan)

1. Aseta adapterit (15, kuva B) vastaaviin rungossa oleviin paikkoihin, kunnes kummaltakin puolelta kuuluu napsahdus ja adapterit lukittuvat paikoilleen (A, kuva 11). Adapterit on asennettava vapautuspainike suunnattuna rattaiden etupuoleen päin.
2. Turvaistuin on asennettava rattaisiin siten, että lapsi on asetettu suunnattuna rattaita ajavaan henkilöön päin.
3. Aseta turvaistuin rattaiden runkoon adapterien avulla (kuva 11). Kiinnityksen yhteydessä kuuluu napsahdus. Varmista, että turvaistuin on kiinnitetty oikein rattaiden runkoon.
4. Tarvittaessa voit poistaa turvaistuimen irrottamalla se adaptereista.
5. Jos haluat poistaa adapterin, paina alapainiketta (B, kuva 11) ja vedä adapteria ylöspäin.

Turvavyön säätö

1. Kiinnittääksesi vyöt, yhdistä kiinnitysjärjestelmä ja kiinnitä solki. Vyön solki on magneettinen – kiinnitys tapahtuu automaattisesti ja se ilmoitetaan klikkauksella. Avataksesi vyöt, paina soljessa olevia nappeja (kuva 12).
2. Jos haluat säätää hihnojen korkeutta, vedä ne vastaavien istuimessa olevien silmukkojen kautta siten, että ne vastaavat lapsen korkeutta (kuva 12). Hihnojen korkeus on asetettavissa kolmelle tasolle.

Turvavyön asennus ja purku

Jos haluat purkaa hihnat, vedä solkea istuimessa olevan aukon kautta. Asennusta varten laita hihnat takaisin paikoilleen.

Pyörien lukitus

Pyörien kääntölukko asetetaan auki kytkemällä lukitusvipu vasemmalle. Jos haluat lukita pyörien kääntö, paina vipua oikealle (kuva 13).

Pysäköintijarru

1. Jos haluat asettaa pysäköintijarrun päälle, paina poljinta nuolen nro 1 osoitettuun suuntaan (kuva 14). Jos haluat asettaa pysäköintijarrun pois päältä, paina poljinta nuolen nro 2 osoitettuun suuntaan (kuva 14).

2. Huom: Varmista, että rattaat on lukittu jarrulla pysäköintiaikana.

Selkänojan säätövipu

1. Jos haluat asettaa istuimen tarvittavaan asentoon, käytä selkänojan kulma-asetusvipua, joka sijaitsee sen takaosassa (kuva 15).
2. Käytettävissä on kolme eri asetusta.

Kahvan säätö

Paina kahvan säätöpainiketta, sitten vedä tai työnnä kahvaa tarvittavaan asentoonsa (kuva 16).

Jalkatuen säätö

Jos haluat muuttaa jalkatuen asentoa, paina jalkatuen säätöpainiketta kummaltakin puolelta, sitten työnnä sitä ylös- tai alaspäin tarpeen mukaan (kuva 17).

Rattaiden taitto ajosuuntaan päin

1. Rattaiden taitto kiinni istuimen ollessa asetettu ajosuunnan mukaan, laske sitä alimpaan asentoon. Etupyörien käännön lukituksen tulee olla pois päältä. Nosta jalkatukea ja istuinta mahdollisimman korkealle (kuva 20) ja taita se selkänojaa vasten (kuva 18).
2. Siirrä istuimen alapuolella olevaa kytkintä vasemmalle ja nosta kasatut rattaat reippaasti ylöspäin (kuva 18).

Rattaiden rungon taitto ajosuuntaa vastaan

1. Rattaiden taitto kiinni istuimen ollessa asetettu ajosuuntaa vastaan, laske sitä alimpaan asentoon. Etupyörien käännön lukituksen tulee olla pois päältä. Nosta jalkatukea ja istuinta mahdollisimman korkealle (kuva 20) ja sitten työnnä selkänojaa kaarta vasten (kuva 19).
2. Siirrä istuimen alapuolella olevaa kytkintä vasemmalle ja nosta kasatut rattaat reippaasti ylöspäin (kuva 19).

Puhdistus ja huolto

1. Rattaiden pyöriä ja runkoa on puhdistettava säännöllisesti pölystä ja hiekasta. Näitä osia saa puhdistaa kostealla kankaalla.
2. Samoin verhoilua ja koria on puhdistettava kostealla kankaalla.

3. Makuuosan verhoilua ja patjan pussia on pestävä käsin 30˚C:ssa. Ei saa kuivata kuivauskoneessa.
4. Lastenvaunun elementtejä on tarkastettava säännöllisesti toimivuuden, kestävyyden ja ehjyyden osalta. Vikaa havaittaessa on otettava yhteyttä valtuutettuun huoltoliikkeeseen.
5. Vältä rattaiden ylimääräistä ja pitkäaikaista altistumista suoralle auringonvalolle ja korkeille lämpötiloille. Auringonsäteily saattaa aiheuttaa kankaan haalistumista.
6. Ei saa käyttää voimakkaita puhdistusaineita tämän tuotteen puhdistamiseen.

Kuvat ovat suuntaa antavia. Todellinen ulkonäkö voi poiketa kuvista.

PT

Prezado cliente!
Se tiver quaisquer comentários ou perguntas sobre o produto que adquiriu, contacte-nos: **help@lionelo.com**

Antes de utilizar o produto pela primeira vez, leia atentamente as presentes instruções de utilização. A utilização incorrecta do produto pode pôr em perigo a vida da criança.

Fabricante:
BrandLine Group Sp. z o.o.
A. Kręglewskiego 1, 61-248 Poznań, Polónia

IMPORTANTE! LEIA CUIDADOSAMENTE E GUARDE PARA REFERÊNCIA FUTURA ADVERTÊNCIA!
PARA O CARRINHO DE PASSEIO:

1. Nunca deixe a criança abandonada.
2. Verifique se todos os pontos de encaixe estão bem fixos

antes de usar o produto.

3. Para evitar ferimento assegure-se que o seu filho está afastado, do produto, enquanto o abre e fecha.
4. Não deixe que o seu filho brinque com este produto.
5. Este assento não é adequado para um bébé com idade inferior a 6 meses.
6. Utilize o cinto de segurança sempre que o seu filho estiver no assento.
7. Verifique se alcofa, o assento reversível ou o assento auto estao correctamente encaixados antes de usar o produto.
8. Não e conveniente utilizar este produto aquando da realização de patinagem ou corrida.
9. Este produto é adequado para crianças com idades compreendidas entre os 6 meses e os 4 anos e até 22 kg, consoante o que ocorrer primeiro.
10. A carga máxima do cesto é de 3 kg. A carga máxima admissível para as bolsas é de 0,2 kg.
11. Qualquer carga montada na alça, no encosto ou nos lados do carrinho de bebé pode afetar a sua estabilidade.
12. O produto destina-se a ser utilizado por uma criança.
13. Não utilizar os acessórios não aprovados pelo fabricante.
14. Se, com a ajuda de adaptadores especiais, fixar um porta-bebés ao conjunto, que também pode ser utilizado como cadeira auto, lembre-se de que não substitui a cama de grades. Se o seu bebé precisar de dormir, coloque-o num berço adequado.
15. Só devem ser utilizadas as peças sobressalentes fornecidas ou recomendadas pelo fabricante.
16. Manter o produto afastado do fogo e de fontes de calor.
17. Não utilizar o produto em escadas.
18. Fixe a correia de transporte à estrutura com velcro sempre que não estiver a ser utilizada. Manter a correia de transporte fora do alcance das crianças.

IMPORTANTE – Ler cuidadosamente as instruções antes de usar e guardá-las para futura referencia.
AVISOS!
PARA A ALCOFA:

1. Cocolar apenas sobre superfícies planas, horizontais, firmes e secas.
2. Este produto não é adequado para uma criança que seja capaz de se sentar de forma autónoma, de rolar para o outro lado e de se levantar com as suas próprias mãos e joelhos. Peso máximo da criança: até 9 kg.
3. Não deixar que outras crianças brinquem, sem vigilância, na proximidade sa alcofa.
4. Não permitir que as crianças brinquem perto da alcofa sem vigilância.
5. Não utilizar se alguma parte estiver partida, solta ou faltar.
6. Só devem ser utilizadas as peças sobressalentes fornecidas ou recomendadas pelo fabricante.
7. Manter o produto afastado do fogo e de fontes de calor.
8. A parte inferior e as pegas da alcofa devem ser inspeccionadas regularmente para detetar sinais de danos e desgaste.
9. Certifique-se de que a pega está colocada e bloqueada na posição correta antes de levantar ou deslocar a alcofa.
10. O bebé pode ser transportado na alcofa.
11. A cabeça do bebé na alcofa não deve estar mais baixa do que o corpo do bebé.
12. Não colocar um colchão extra na alcofa.
13. Nunca colocar esta alcofa sobre um suporte.
14. Quando utilizadas, as pegas de transporte devem ser deixadas fora da alcofa.
15. Perigo de bater na criança, por exemplo, ao deitar no chão, ao atravessar portas.
16. Não deixar na alcofa nada que possa provocar um risco

de asfixia, por exemplo, peluches, almofadas, etc.

17. Não colocar a alcofa perto de qualquer outro produto que possa provocar um risco de asfixia, por exemplo, cordas, persianas, cortinas, etc.

18. O sobreaquecimento pode pôr em perigo a vida do seu bebé! Tenha em conta a temperatura ambiente e a roupa da criança e certifique-se de que a criança não tem demasiado frio nem demasiado calor.

19. Consulte o seu profissional de saúde para obter conselhos sobre um sono seguro.

Lista de peças do carrinho de bebé (Fig. A, B)

1. Alça
2. Botão para soltar a barrra
3. Botão de ajuste do apoio para os pés
4. Rodas traseiras
5. Rodas dianteiras
6. Cintos de segurança
7. Protecções para os ombros
8. Capota
9. Botão de ajuste da altura da alça
10. Mecanismo de estacionamento
11. Cesto
12. Barra de proteção
13. Alavanca de ajuste do ângulo do encosto do assento
14. Adaptador de alcofa
15. Adaptador de cadeira

O conjunto 2 em 1 inclui uma estrutura de carrinho de bebé com assento e alcofa.

Lista dos elementos da alcofa (Fig. C)

16. Pega para transporte
17. Botões de ajuste da capota
18. Colchão
19. Cobertura

Desdobrar a estrutura de um carrinho

1. Desdobre a estrutura do carrinho puxando a alça para cima até ouvir um clique que indica que a estrutura do carrinho está corretamente desdobrada (fig. 1)

2. Pressione o botão de ajuste da altura da alça para definir a altura desejada. Ao colocar a alça na altura desejada, o clique é emitido.

Instalação e remoção das rodas dianteiras

1. Introduzir a haste da roda nos orifícios correspondentes da estrutura do carrinho (fig. 2). A instalação correta será assinalada por um clique.
2. Para retirar as rodas dianteiras, pressione o botão de desbloqueio (1, fig. 2) e puxe as rodas para fora.

Instalação e remoção das rodas traseiras

1. Introduzir a haste da roda nos orifícios correspondentes da estrutura do carrinho (fig. 3). A instalação correta será assinalada por um clique.
2. Para retirar as rodas traseiras, pressione o botão de desbloqueio (2, fig. 3) e puxe as rodas para fora.

Instalação da barra de proteção

1. Introduzir a barra nos orifícios correspondentes da estrutura do carrinho (fig. 4). A instalação correta será assinalada por um clique.
2. Para retirar a barra, pressione os botões de libertação e, em seguida, puxe a barra para fora.

Montagem e desmontagem do assento

1. O assento pode ser instalado no sentido da marcha ou da retaguarda.
2. Colocar o assento nos conectores situados na estrutura do carrinho de bebé (fig. 5). A instalação correta do assento na estrutura do carrinho de bebé é assinalada por um clique. Certifique-se de que o assento está corretamente encaixado na estrutura do carrinho de bebé.
3. Para retirar o assento da estrutura do carrinho de bebé, pressione as alavancas de desbloqueio de ambos os lados do assento e levante-o para cima (fig. 5)

Montagem e desmontagem da alcofa

O bebé pode ser transportado na alcofa.

1. Desapertar o fecho da tampa interior (fig. 6) e inserir as barras metálicas nos suportes da alcofa (fig. 7).
2. Aperte a cobertura interior da alcofa e, em seguida, introduza o colchão (fig. 8).
3. Coloque a capa de tecido sobre a pega da alcofa e feche o fecho. Para desdobrar a capota, pressione os botões de cada lado da alcofa e

desloque a capota para a posição desejada (fig. 9).

4. Introduzir os adaptadores (14, fig. B) nos locais correspondentes do quadro da criança até ouvir um estalido de ambos os lados e os adaptadores ficarem bloqueados. Os adaptadores devem ser inseridos com o botão de libertação virado para a frente do carrinho de bebé.
5. A alcofa na estrutura do carrinho de bebé deve ser montada de modo a que a criança nela colocada fique de frente para a pessoa que conduz o carrinho de bebé.
6. Colocar a alcofa na estrutura do carrinho de bebé utilizando os adaptadores (fig. 10). Ouvirá um clique caraterístico. Certifique-se de que a alcofa está corretamente instalada na estrutura do carrinho de bebé.
7. Para retirar a alcofa da estrutura do carrinho, pressione os botões de desbloqueio de cada lado da alcofa e levante a alcofa.
8. Para retirar o adaptador, pressione o botão inferior do mesmo e puxe para cima.

Instalação e remoção da cadeira auto (aplica-se ao conjunto com a cadeira auto Astrid)

1. Insira os adaptadores (15, fig. B) nos locais correspondentes da estrutura do carrinho de bebé até ouvir um clique de ambos os lados e os adaptadores ficarem bloqueados (A, fig. 11). Os adaptadores devem ser inseridos com o botão de libertação virado para a frente do carrinho de bebé.
2. A cadeira na estrutura do carrinho de bebé deve ser montada de modo a que a criança fique de frente para a pessoa que conduz o carrinho.
3. Coloque a cadeira na estrutura do carrinho de bebé utilizando os adaptadores (fig. 11). Ouvirá um clique caraterístico. Certifique-se de que a cadeira está corretamente montada na estrutura do carrinho de bebé.
4. Para desatar a cadeira, se necessário, retire-a dos adaptadores.
5. Para retirar o adaptador, pressione o botão inferior do mesmo (B, fig. 11) e puxe para cima.

Ajuste do cinto de segurança

1. Para apertar o cinto de segurança, ligar o sistema de fixação e aplicar a fivela. A fivela do cinto é magnética - o fecho é automático e assinalado por um clique. Para desapertar os cintos de segurança, pressione os botões da fivela (fig. 12).

2. Para ajustar a altura das correias, puxe as correias através dos orifícios correspondentes no assento para corresponder à altura da criança (fig. 12). Estão disponíveis três posições de altura de fixação do cinto.

Instalação e remoção dos cintos de segurança

Para retirar os cintos, passe a fivela de fecho pelo orifício do assento. Para a montagem, voltar a colocar os cintos.

Botão de bloqueio das rodas giratórias

Para desbloquear a rotação das rodas dianteiras, deslize o botão de bloqueio para a esquerda. Para bloquear, desloque o botão de bloqueio para a direita (fig. 13).

Mecanismo de estacionamento

1. Para bloquear, pressione o pedal na direção indicada pela seta 1 (fig. 14). Para desbloquear, pressione o pedal na direção indicada pela seta 2 (fig. 14).
2. Nota: certificar-se de que o carrinho está bloqueado quando está parado.

Ajuste do encosto

1. Para regular o assento na posição pretendida, utilizar a alavanca de regulação do ângulo do encosto situada nas costas do assento (fig. 15).
2. Estão disponíveis três ângulos de inclinação do encosto.

Ajuste da alça

Pressione o botão de ajuste da alça e, em seguida, puxe a alça para fora ou para dentro, selecionando uma das três alturas disponíveis (fig. 16).

Ajuste do apoio para os pés

Para alterar a posição do apoio para os pés, pressione os botões de ajuste do apoio para os pés em ambos os lados e empurre para cima ou para baixo, consoante a sua preferência (fig. 17).

Dobragem da estrutura do carrinho virada no sentido da marcha

1. Para dobrar a estrutura do carrinho de bebé com o assento virado para a frente, baixe a pega para a posição mais baixa e deixe as rodas giratórias dianteiras desbloqueadas. Elevar o apoio para os pés com

o assento para a posição mais elevada possível (fig. 20) e dobrar na direção do encosto (fig. 18).

2. Pressionar o botão da pega por baixo do assento para a esquerda e, em seguida, levantar o carrinho dobrado com um movimento dinâmico (fig. 18).

Dobragem da estrutura do carrinho de bebé virada para a retaguarda

1. Para dobrar a estrutura do carrinho de bebé com o assento virado para trás, baixe a pega para a posição mais baixa e deixe as rodas giratórias dianteiras desbloqueadas. Elevar o apoio para os pés com o assento até à posição mais elevada possível (fig. 20) e, em seguida, deslocar o encosto na direção da barra (fig. 19).
2. Pressionar o botão da pega por baixo do assento para a esquerda e, em seguida, levantar o carrinho dobrado com um movimento dinâmico (fig. 19).

Limpeza e manutenção

1. As rodas e a estrutura do carrinho de bebé devem ser limpas regularmente de pó e areia. Estas peças podem ser limpas com um pano húmido.
2. Os tecidos do carrinho e o cesto devem ser limpos com um pano húmido.
3. Os tecidos da alcofa e a capa do colchão devem ser lavados à mão a 30˚C. Não secar à máquina.
4. As peças individuais do carrinho devem ser verificadas regularmente quanto à sua funcionalidade, resistência e eventuais danos. Em caso de deteção de falhas, contactar um centro de assistência autorizado.
5. Evitar a exposição direta excessiva do carrinho de bebé aos raios solares e a temperaturas elevadas durante períodos prolongados. A luz solar pode provocar a descoloração dos tecidos.
6. Não utilizar agentes químicos fortes para limpar este produto.

As imagens são meramente ilustrativas, o aspeto real dos produtos pode diferir do apresentado nas imagens.

Αγαπητέ Πελάτη!
Εάν έχετε οποιαδήποτε σχόλια ή ερωτήσεις σχετικά με το προϊόν που αγοράσατε, παρακαλούμε επικοινωνήστε μαζί μας:**help@lionelo.com**

Πριν χρησιμοποιήσετε το προϊόν για πρώτη φορά, διαβάστε προσεκτικά αυτό το εγχειρίδιο χρήσης. Η ακατάλληλη χρήση του προϊόντος μπορεί να αποτελέσει απειλή για τη ζωή του παιδιού.

Κατασκευαστής:
BrandLine Group Sp. z o.o.
A. Kręglewskiego 1, 61-248 Poznań, Πολωνία

ΣΗΜΑΝΤΙΚΟ - ΔΙΑΒΑΤΕ ΠΡΟΣΕΚΤΙΚΑ ΤΙΣ ΟΔΗΓΙΕΣ ΚΑΙ ΦΥΛΑΞΤΕ ΤΕΣ ΓΙΑΤΙ ΜΠΟΡΕΙ ΝΑ ΤΙΣ ΧΡΕΙΑΣΤΕΙΤΕ ΣΤΟ ΜΕΛΛΟΝ ΠΡΟΕΙΔΟΠΟΙΗΣΗ!
ΓΙΑ ΤΟ ΚΑΡΟΤΣΙ ΠΕΡΙΠΑΤΟΥ:

1. Μην αφήνετε ποτέ το παιδί σας χωρίς επιτήρηση.
2. Βεβαιωθείτε ότι έχουν ενεργοποιηθεί όλες οι διατάξεις ασφάλισης πριν από τη χρήση.
3. Για την αποφυγή τραυματισμών, απομακρύνετε το παιδί σας κατά το δίπλωμα και το ξεδίπλωμα του προϊόντος αυτού.
4. Μην αφήνετε το παιδί σας να παίζει με το προϊόν αυτό.
5. Το κάθισμα αυτό δεν είναι κατάλληλο για παιδιά κάτω των 6 μηνών.
6. Χρησιμοποιείτε πάντα το σύστημα πρόσδεσης.
7. Βεβαιωθείτε ότι οι διατάξεις σύνδεσης του καροτσιού ή του καθίσματος ή του καθίσματος αυτοκινήτου έχουν τοποθετηθεί σωστά πριν από τη χρήση.
8. Μη χρησιμοποιείτε το προϊόν αυτό όταν κάνετε τζόκινγκ.
9. Αυτό το προϊόν είναι κατάλληλο για παιδιά ηλικίας από

6 μηνών έως 4 ετών και με βάρος έως 22 κιλά, ανάλογα με ποιο από τα δύο λάβει χώρα πρώτο.

10. Η μέγιστη χωρητικότητα φορτίου του καλαθιού είναι 3 κιλά. Το μέγιστο επιτρεπόμενο φορτίο για τις θήκες είναι 0,2 κιλά.
11. Οποιοδήποτε φορτίο προσαρτημένο στη λαβή ή/και στην πλάτη ή/και στα πλαϊνά του καροτσιού επηρεάζει τη σταθερότητα.
12. Το καροτσάκι έχει σχεδιαστεί για χρήση από ένα παιδί.
13. Δεν πρέπει να χρησιμοποιούνται αξεσουάρ που δεν συνιστώνται από τον κατασκευαστή.
14. Εάν συνδέσετε στο σετ με ειδικούς προσαρμογείς μια κούνια μεταφοράς, η οποία μπορεί επίσης να χρησιμοποιηθεί ως κάθισμα αυτοκινήτου, να θυμάστε ότι αυτή δεν αντικαθιστά ένα κρεβατάκι Εάν το παιδί χρειάζεται ύπνο, τοποθετήστε το σε ένα κατάλληλο κρεβατάκι.
15. Θα πρέπει να χρησιμοποιούνται μόνο ανταλλακτικά που παρέχονται ή συνιστώνται από τον κατασκευαστή.
16. Κρατήστε το προϊόν μακριά από φωτιά και πηγές θερμότητας.
17. Μην χρησιμοποιείτε το προϊόν σε σκάλες.
18. Στερεώστε τη ζώνη μεταφοράς στο πλαίσιο με Velcro όποτε δεν την χρησιμοποιείτε. Κρατήστε τη ζώνη μεταφοράς μακριά από το παιδί.

ΣΗΜΑΝΤΙΚΟ - Διαβάστε προσεκτικά τις παρούσες οδηγίες πριν από τη χρήση και φυλάξτε τις για μελλοντική αναφορά.

ΠΡΟΕΙΔΟΠΟΙΗΣΗ!

ΓΙΑ ΤΗ ΓΟΝΔΟΛΑ:

1. Το προϊόν αυτό προορίζεται αποκλειστικά για παιδιά που δεν μπορούν να καθίσουν από μόνα τους.
2. Αυτό το προϊόν δεν είναι κατάλληλο για ένα παιδί που μπορεί να καθίσει χωρίς βοήθεια, να γυρίσει από μόνο του ή να σηκωθεί με τα χέρια και τα γόνατά του. Μέγιστο

βάρος παιδιού: έως 9 κιλά.

3. Τοποθετήστε το μόνο σε σταθερή, επίπεδη και στεγνή επιφάνεια.
4. Μην αφήνετε τα παιδιά να παίζουν κοντά στη γόνδολα χωρίς επίβλεψη.
5. Μην χρησιμοποιείτε τη γόνδολα εάν οποιοδήποτε εξάρτημα είναι κατεστραμμένο, φθαρμένο ή λείπει.
6. Θα πρέπει να χρησιμοποιούνται μόνο ανταλλακτικά που παρέχονται ή συνιστώνται από τον κατασκευαστή.
7. Κρατήστε το προϊόν μακριά από φωτιά και πηγές θερμότητας.
8. Ο πυθμένας και οι λαβές της γόνδολας θα πρέπει να επιθεωρούνται τακτικά για σημάδια βλάβης και φθοράς.
9. Βεβαιωθείτε ότι η χειρολαβή είναι τοποθετημένη και κλειδωμένη στη σωστή θέση πριν ανυψώσετε ή μετακινήσετε τη γόνδολα.
10. Επιτρέπεται η μεταφορά του παιδιού εντός της γόνδολας.
11. Το κεφάλι του παιδιού στη γόνδολα δεν πρέπει να είναι χαμηλότερα από το σώμα του.
12. Μην τοποθετείτε στη γόνδολα επιπλέον στρώματα.
13. Ποτέ μην χρησιμοποιείτε αυτό το προϊόν σε βάση.
14. Κατά τη χρήση, οι λαβές μεταφοράς θα πρέπει να παραμένουν έξω από την κούνια.
15. Κίνδυνος να χτυπήσει το παιδί, π.χ. όταν τοποθετείται στο πάτωμα, περνώντας από πόρτες.
16. Μην αφήνετε μέσα στην κούνια τίποτα που θα μπορούσε να προκαλέσει κίνδυνο ασφυξίας, π.χ. μαλακά παιχνίδια, μαξιλάρια κ.λπ.
17. Μην τοποθετείτε την κούνια κοντά σε οποιοδήποτε άλλο προϊόν που μπορεί να προκαλέσει κίνδυνο ασφυξίας, π.χ. σχοινιά, περσίδες, κουρτίνες κ.λπ.
18. Η υπερθέρμανση μπορεί να θέσει σε κίνδυνο τη ζωή του παιδιού σας! Λάβετε υπόψη τη θερμοκρασία περιβάλλοντος και τα ρούχα του παιδιού και βεβαιωθείτε ότι το παιδί ούτε ζεσταίνεται ούτε κρυώνει.
19. Ρωτήστε τον επαγγελματία υγείας σας για συμβουλές σχετικά με τον ασφαλή ύπνο.

Κατάλογος εξαρτημάτων του καροτσιού περιπάτου (εικ. A, B)

1. Χειρολαβή
2. Κουμπί απελευθέρωσης της τοξοτής μπάρας
3. Κουμπί ρύθμισης υποπόδιου
4. Πίσω τροχοί
5. Εμπρόσθιοι τροχοί
6. Ζώνες ασφαλείας
7. Μαξιλάρια προστασίας ώμων
8. Στέγαστρο
9. Πλήκτρο ρύθμισης ύψους χειρολαβής
10. Μηχανισμός στάθμευσης
11. Καλάθι
12. Μπάρα παιχνιδιών
13. Μοχλός ρύθμισης γωνίας τοξοτής μπάρας
14. Προσαρμογέας γόνδολας
15. Προσαρμογέας παιδικού καθίσματος

Το σετ 2 σε 1 περιλαμβάνει πλαίσιο καροτσιού με κάθισμα και γόνδολα.

Λίστα εξαρτημάτων γόνδολας (εικ. C)

16. Λαβή μεταφοράς
17. Κουμπί ρύθμισης στεγάστρου
18. Στρώμα
19. Κάλυμμα στρώματος

Άνοιγμα του πλαισίου του καροτσιού

1. Ανοίξτε το πλαίσιο του καροτσιού τραβώντας τη χειρολαβή προς τα πάνω μέχρι να ακούσετε ένα κλικ που υποδεικνύει ότι το πλαίσιο του καροτσιού έχει ξεδιπλωθεί σωστά (εικ. 1).
2. Πατήστε το κουμπί ρύθμισης ύψους λαβής για να ρυθμίσετε το επιθυμητό ύψος. Η ρύθμιση της χειρολαβής στο επιλεχθέν ύψος θα σηματοδοτηθεί με ένα κλικ.

Εγκατάσταση και απεγκατάσταση εμπρόσθιων τροχών

1. Εισάγετε τον άξονα των τροχών στις αντίστοιχες οπές στο πλαίσιο του καροτσιού (εικ. 2). Η σωστή τοποθέτηση σηματοδοτείται με ένα κλικ.
2. Για να αφαιρέσετε τους μπροστινούς τροχούς, πατήστε το πλήκτρο απελευθέρωσης (1, εικ. 2) και τραβήξτε έξω τους τροχούς.

Εγκατάσταση και απεγκατάσταση πίσω τροχών

1. Εισάγετε τον άξονα των τροχών στις αντίστοιχες οπές στο πλαίσιο του καροτσιού (εικ. 3). Η σωστή τοποθέτηση σηματοδοτείται με ένα κλικ.
2. Για να αφαιρέσετε τους πίσω τροχούς, πατήστε το πλήκτρο απελευθέρωσης (2, εικ. 3) και τραβήξτε έξω τους τροχούς.

Τοποθέτηση μπάρας

1. Τοποθετήστε τη μπάρα στις κατάλληλες οπές στο πλαίσιο του καροτσιού (εικ. 4). Η σωστή τοποθέτηση σηματοδοτείται με ένα κλικ.
2. Για να αφαιρέσετε τη μπάρα, πατήστε τα πλήκτρο απελευθέρωσης και στη συνέχεια τραβήξτε τη μπάρα.

Εγκατάσταση και απεγκατάσταση καθίσματος

1. Το κάθισμα μπορεί να τοποθετηθεί τόσο με το μπροστινό μέρος όσο και με την πλάτη προς την κατεύθυνση κίνησης.
2. Τοποθετήστε το κάθισμα στις ενώσεις που υπάρχουν στο πλαίσιο του καροτσιού (εικ. 5). Η σωστή τοποθέτηση του καθίσματος στο πλαίσιο του καροτσιού σηματοδοτείται με ένα κλικ. Βεβαιωθείτε ότι το κάθισμα έχει τοποθετηθεί σωστά στο πλαίσιο του καροτσιού.
3. Για να αφαιρέσετε το κάθισμα από το πλαίσιο του καροτσιού, πατήστε τον μοχλό απελευθέρωσης και στις δύο πλευρές του καθίσματος και στη συνέχεια ανασηκώστε το (εικ. 5).

Εγκατάσταση και απεγκατάσταση γόνδολας

Επιτρέπεται η μεταφορά του παιδιού εντός της γόνδολας.

1. Ξεκουμπώστε το φερμουάρ του εσωτερικού καλύμματος (εικ. 6) και τοποθετήστε τις μεταλλικές ράβδους στα στηρίγματα της γόνδολας (εικ. 7).
2. Κλείστε το εσωτερικό κάλυμμα της γονδολας και έπειτα τοποθετήστε το στρώμα (εικ. 8).
3. Τοποθετήστε το υφασμάτινο κάλυμμα στη λαβή της γόνδολας και κατόπιν κλείστε το φερμουάρ. Για να ανοίξετε το στέγαστρο, πατήστε τα πλήκτρα και στις δύο πλευρές της γόνδολας και ρυθμίστε το στέγαστρο στην επιθυμητή θέση (εικ. 9).
4. Εισάγετε τους προσαρμογείς (14, εικ. B) στα κατάλληλα σημεία στο πλαίσιο του καροτσιού μέχρι να ακούσετε ένα κλικ και στις δύο πλευρές και οι

προσαρμογείς να κλειδώσουν. Οι προσαρμογείς πρέπει να τοποθετηθούν με το πλήκτρο απελευθέρωσης προς το μπροστινό μέρος του καροτσιού.

5. Η γόνδολα στο πλαίσιο του καροτσιού θα πρέπει να τοποθετηθεί έτσι ώστε το παιδί μέσα σε αυτήν να βλέπει προς το άτομο που σπρώχνει το καρότσι.
6. Τοποθετήστε τη γόνδολα στο πλαίσιο του καροτσιού χρησιμοποιώντας τους προσαρμογείς (εικ. 10). Θα ακούσετε το χαρακτηριστικό κλικ. Βεβαιωθείτε ότι η γόνδολα έχει τοποθετηθεί σωστά στο πλαίσιο του καροτσιού.
7. Για να αφαιρέσετε τη γόνδολα από το πλαίσιο του καροτσιού, πατήστε τα πλήκτρα απελευθέρωσης και στις δύο πλευρές της γόνδολας και κατόπιν ανασηκώστε τη γόνδολα.
8. Για να αφαιρέσετε τον προσαρμογέα, πατήστε το κάτω πλήκτρο που βρίσκεται επάνω του και τραβήξτε προς τα επάνω.

Εγκατάσταση και απεγκατάστταση παιδικού καθίσματος αυτοκινήτου (ισχύει για το σετ με το παιδικό κάθισμα Astrid)

1. Εισάγετε τους προσαρμογείς (15, εικ. B) στις κατάλληλες θέσεις στο πλαίσιο του καροτσιού μέχρι να ακούσετε ένα κλικ και στις δύο πλευρές και οι προσαρμογείς να κλειδώσουν (A, εικ. 11). Οι προσαρμογείς πρέπει να τοποθετηθούν με το πλήκτρο απελευθέρωσης προς το μπροστινό μέρος του καροτσιού.
2. Το κάθισμα στο πλαίσιο του καροτσιού πρέπει να τοποθετηθεί έτσι ώστε το παιδί μέσα σε αυτό να βλέπει προς το άτομο που σπρώχνει το καρότσι.
3. Τοποθετήστε το κάθισμα στο πλαίσιο του καροτσιού χρησιμοποιώντας τους προσαρμογείς (εικ. 11). Θα ακούσετε το χαρακτηριστικό κλικ. Βεβαιωθείτε ότι το κάθισμα είναι σωστά τοποθετημένο στο πλαίσιο του καροτσιού.
4. Για να αφαιρέσετε το κάθισμα εάν χρειαστεί, βγάλτε το κάθισμα από τους προσαρμογείς.
5. Για να αφαιρέσετε τον προσαρμογέα, πατήστε το κάτω πλήκτρο που βρίσκεται επάνω του (B, εικ. 11) και τραβήξτε προς τα επάνω.

Ρύθμιση ζωνών ασφαλείας

1. Για να κουμπώσετε τις ζώνες ασφαλείας, συνδέστε το σύστημα στερέωσης και τοποθετήστε την πόρπη. Η πόρπη της ζώνης είναι μαγνητική - το κούμπωμα θα γίνει αυτόματα και θα σηματοδοτηθεί με ένα κλικ. Για να λύσετε τις ζώνες ασφαλείας, πιέστε το πλήκτρο που βρίσκεται στην πόρπη (εικ. 12).

2. Για να ρυθμίσετε το ύψος των ζωνών, περάστε τις μέσα από τα κατάλληλα ανοίγματα του καθίσματος ώστε να ανταποκρίνονται στο ανάστημα του παιδιού (εικ. 12). Διατίθενται τρία επίπεδα ύψους κουμπώματος των ζωνών.

Εγκατάσταση και απεγκατάσταση ζωνών ασφαλείας

Για να αφαιρέσετε τις ζώνες, εισάγετε την πόρπη μέσα από την οπή του καθίσματος. Για εγκατάσταση, εισάγετε ξανά τις ζώνες.

Κουμπί κλειδώματος περιστρεφόμενων τροχών

Για να ξεκλειδώσετε την περιστροφή των μπροστινών τροχών, σύρετε τον διακόπτη ασφάλισης προς τα αριστερά. Για να κλειδώσετε, σύρετε τον διακόπτη ασφάλισης προς τα δεξιά (εικ. 13).

Μηχανισμός στάθμευσης

1. Για να κλειδώσετε, πατήστε το πεντάλ προς την κατεύθυνση που υποδεικνύεται από το βέλος αρ. 1 (εικ. 14). Για να ξεκλειδώσετε, πατήστε το πεντάλ προς την κατεύθυνση που υποδεικνύεται από το βέλος αρ. 2 (εικ. 14).
2. Σημείωση: βεβαιωθείτε ότι το καρότσι είναι κλειδωμένο όταν είναι σταθμευμένο.

Ρύθμιση στηρίγματος πλάτης

Για να ρυθμίσετε το κάθισμα σε μια θέση της επιλογής σας, χρησιμοποιήστε το μοχλό ρύθμισης της γωνίας πλάτης που βρίσκεται στο πίσω μέρος του καθίσματος (εικ. 15).
Διατίθενται τρεις γωνίες κλίσης του στηρίγματος πλάτης.

Ρύθμιση χειρολαβής

Πατήστε το πλήκτρο ρύθμισης της χειρολαβής στη συνέχεια τραβήξτε προς τα έξω ή εισάγετε τη λαβή, επιλέγοντας ένα από τα τρία διαθέσιμα ύψη (εικ. 16).

Ρύθμιση υποπόδιου

Για να αλλάξετε τη θέση του υποπόδιου, πατήστε τα πλήκτρα ρύθμισης του υποπόδιου και στις δύο πλευρές και στη συνέχεια σπρώξτε προς τα πάνω ή προς τα κάτω ανάλογα με τις προτιμήσεις σας (εικ. 17).

Σύμπτυξη του πλαισίου του καροτσιού με το εμπρόσθιο τμήμα προς την κατεύθυνση κίνησης

1. Για να διπλώσετε το πλαίσιο του καροτσιού με το εμπρόσθιο τμήμα προς την κατεύθυνση κίνησης, χαμηλώστε τη χειρολαβή στη χαμηλότερη θέση της και αφήστε τους μπροστινούς περιστρεφόμενους τροχούς ξεκλείδωτους. Σηκώστε το υποπόδιο και το κάθισμα στην υψηλότερη δυνατή θέση (εικ. 20) και διπλώστε προς την κατεύθυνση της πλάτης (εικ. 18).
2. Σύρετε το πλήκτρο που βρίσκεται στη λαβή κάτω από το κάθισμα προς τα αριστερά και κατόπιν ανασηκώστε το διπλωμένο καρότσι με μια δυναμική κίνηση (εικ. 18).

Σύμπτυξη του πλαισίου του καροτσιού με το οπίσθιο τμήμα προς την κατεύθυνση κίνησης

1. Για να διπλώσετε το πλαίσιο του καροτσιού με το πίσω τμήμα προς την κατεύθυνση κίνησης, χαμηλώστε τη χειρολαβή στη χαμηλότερη θέση της και αφήστε τους μπροστινούς περιστρεφόμενους τροχούς ξεκλείδωτους. Σηκώστε το υποπόδιο και το κάθισμα στην υψηλότερη δυνατή θέση (εικ. 20) και σύρετε το στήριγμα πλάτης προς την κατεύθυνση της μπάρας (εικ. 19).
2. Σύρετε το πλήκτρο που βρίσκεται στη λαβή κάτω από το κάθισμα προς τα αριστερά και κατόπιν ανασηκώστε το διπλωμένο καρότσι με μια δυναμική κίνηση (εικ. 19).

Καθαρισμός και συντήρηση

1. Οι τροχοί και το πλαίσιο του καροτσιού πρέπει να καθαρίζονται τακτικά από σκόνη και άμμο. Αυτά τα τμήματα μπορούν να καθαριστούν με ένα υγρό πανί.
2. Η ταπετσαρία του καροτσιού και το καλάθι πρέπει να καθαρίζονται με ένα υγρό πανί.
3. Η ταπετσαρία της γόνδολας και το κάλυμμα του στρώματος πρέπει να πλένονται στο χέρι στους 30˚C. Μην στεγνώνετε μηχανικά σε στεγνωτήριο.
4. Μεμονωμένα μέρη του καροτσιού θα πρέπει να ελέγχονται τακτικά από πλευρά λειτουργικότητας, ανθεκτικότητας και πιθανών βλαβών. Εάν εντοπιστούν δυσλειτουργίες, επικοινωνήστε με ένα εξουσιοδοτημένο κέντρο σέρβις.
5. Αποφύγετε την υπερβολική άμεση έκθεση του καροτσιού στο ηλιακό

φως και τις υψηλές θερμοκρασίες για μεγάλες χρονικές περιόδους. Οι ηλιακές ακτίνες ενδέχεται να αποχρωματίσουν τα υφάσματα.

6. Μην χρησιμοποιείτε ισχυρούς χημικούς παράγοντες για να καθαρίσετε αυτό το προϊόν.

Οι φωτογραφίες είναι μόνο για ενδεικτικούς σκοπούς, η πραγματική εμφάνιση των προϊόντων μπορεί να διαφέρει από αυτή που απεικονίζεται στις εικόνες.

EE

Lugupeetud kliendid!
Kui teil on ostetud toote kohta mis tahes märkusi või küsimusi, võtke meiega ühendust aadressil **help@lionelo.com.**

Enne toote esmakordset kasutamist lugege käesolev kasutusjuhend hoolikalt läbi. Toote väärkasutus võib lapse elu ohtu seada.

Tootja:
BrandLine Group Sp. z o.o.
A. Kręglewskiego 1, 61-248 Poznań, Poola

TÄHTIS! LUGEGE HOOLIKALT JA HOIDKE ALLES EDASPIDISEKS KASUTAMISEKS HOIATUS!
JALUTUSKÄRU PUHUL:

1. Ärge kunagi jätke last järelevalveta.
2. Veenduge, et kõik nõutavad lukustusseadmed oleksid enne kasutamist korralikult rakendatud.
3. Vigastuste vältimiseks veenduge, et laps on selle toote kokkupanemise ja lahtivõtmise ajal sellest eemal.
4. Ärge lubage lapsel selle tootega mängida.
5. See istmesektsioon ei sobi alla 6 kuu vanustele lastele.
6. Kasutage alati turvasüsteemi.

7. Kontrollige enne kasutamist, et lapsevankri korpuse või istmesektsiooni või autoistme kinnitamise seadmed oleksid korralikult rakendatud.
8. See toode ei ole sobiv kasutamiseks jooksmise voi uisutamise ajal.
9. See toode sobib lastele vanuses alates 6. kuust kuni 4 aastani või kaaluga kuni 22 kg, olenevalt sellest, kumb saabub varem.
10. Ostukorvi suurim koormus on 3 kg. Taskutele lubatud suurim koormus on 0,2 kg.
11. Igasugune käru lükkesangale, seljatoele või külgedele kinnitatud koormus võib mõjutada selle stabiilsust.
12. Toode on mõeldud kasutamiseks ühele lapsele.
13. Ärge kasutage tarvikuid, mida tootja pole heaks kiitnud.
14. Kui lisate spetsiaalsete adapterite abil komplektile turvahälli, mida saab kasutada ka auto turvatoolina, pidage meeles, et see ei asenda beebivoodit. Kui laps vajab und, asetage ta sobivasse beebivoodisse.
15. Kasutage ainult tootja tarnitud või soovitatud varuosi.
16. Hoidke toodet eemal tulest ja soojusallikatest.
17. Ärge kasutage toodet treppidel.
18. Kinnitage kanderihm raami külge alati, kui seda ei kasutata. Hoidke kanderihma lapsele kättesaamatus kohas.

TÄHTIS — Enne kasutamist loe tähelepanelikult läbi kasutusjuhendid ja hoia need alles edaspidiseks.

HOIATUS!

VANKRI PUHUL:

1. Kasuta ainult kindlal, horisontaalsel ühetasasel ja kuival pinnal.
2. See toode ei sobi lapsele, kes suudab iseseisvalt istuda, end ümber keerata või oma käte ja põlvede abiga püsti tõusta. Lapse suurim kaal: kuni 9 kg.
3. Ära lase teistel lastel beebi kandekorvi lähedal valveta mängida.

4. Ära kasuta kui ükskõik milline osa on katki, rebenenud või puudub.
5. Kasutage ainult tootja tarnitud või soovitatud varuosi.
6. Hoidke toodet eemal tulest ja soojusallikatest.
7. Vankrikorvi põhja ja kandesangu tuleb korrapäraselt kontrollida kahjustuste ja kulumismärkide suhtes.
8. Enne vankrikorvi tõstmist või kandmist veenduge, et kandesang on kinnitatud ja õigesse asendisse lukustatud.
9. Last saab kanda vankrikorvis.
10. Lapse pea ei tohi vankris olla madalamal kui lapse keha.
11. Ärge asetage vankrisse lisamadratsit.
12. Ärge kunagi kasutage seda toodet hoidikul.
13. Ära kasuta seda beebi kandekorvi mitte kunagi alusel.
14. Lapse äralöömise oht, nt põrandale asetades või läbi ukseava liikudes.
15. Ärge jätke vankrisse midagi, mis võib põhjustada lämbumisohtu, nt pehmeid mänguasju, patju jms.
16. Ärge asetage vankrikorvi teise toote lähedusse, mis võib põhjustada lämbumisohtu, nt nöörid, rulood, kardinad jms.
17. Ülekuumenemine võib lapse elu ohtu seada! Võtke arvesse ümbritseva õhu temperatuuri ja lapse rõivaid ning veenduge, et lapsel poleks liiga külm ega liiga soe.
18. Küsige tervishoiutöötajalt nõu ohutu une kohta.

Jalutuskäru osade loend (joonis A, B)

1. Lükkesang
2. Turvakaare vabastusnupp
3. Jalatoe reguleerimisnupp
4. Tagarattad
5. Esirattad
6. Turvavööd
7. Kaitsepadjad õlgadele
8. Varikatus
9. Lükkesanga kõrguse reguleerimise nupp
10. Parkimismehhanism
11. Ostukorv
12. Turvakaar
13. Istme seljatoe kaldenurga reguleerimise hoob
14. Vankrikorvi adapter
15. Turvatooli adapter

Kaks-ühes komplekti kuulub käruraam koos istumisosaga ja vankrikorv.

Vankrikorvi osade loend (joonis C)

16. Kandesang
17. Varikatuse reguleerimisnupud
18. Madrats
19. Madratsikate

Käruraami lahtivoltimine

1. Voltige käruraam lahti, tõmmates lükkesanga ülespoole, kuni kuulete klõpsatust, mis annab märku käruraami nõuetekohasest lahtivoltimisest (joonis 1).
2. Soovitud kõrguse seadmiseks vajutage lükkesanga kõrguse reguleerimise nuppu. Lükkesanga soovitud kõrgusele seadmisest annab märku klõpsatus.

Esirataste paigaldamine ja mahamonteerimine

1. Sisestage rattatihvtid käruraamil vastavatesse avadesse (joonis 2). Nõuetekohasest paigaldusest annab märku klõpsatus.
2. Esirataste eemaldamiseks vajutage vabastusnuppu (1, joonis 2) ja tõmmake rattad välja.

Tagarataste paigaldamine ja mahamonteerimine

1. Sisestage rattatihvtid käruraamil vastavatesse avadesse (joonis 3). Nõuetekohasest paigaldusest annab märku klõpsatus.
2. Tagarataste eemaldamiseks vajutage vabastusnuppu (2, joonis 3) ja tõmmake rattad välja.

Turvakaare paigaldamine

1. Asetage turvakaar käruraamil vastavatesse avadesse (joonis 4). Nõuetekohasest paigaldusest annab märku klõpsatus.
2. Turvakaare eemaldamiseks vajutage vabastusnuppe ja tõmmake seejärel turvakaar välja.

Istme paigaldamine ja mahamonteerimine

1. Istme saab paigaldada nii näoga kui ka seljaga sõidusuunas.
2. Asetage iste kinnituskohtadesse käruraamil (joonis 5). Istme nõuetekohasest paigaldamisest käruraamile annab märku klõpsatus. Veenduge, et iste on käruraami nõuetekohaselt paigaldatud.

3. Istme käruraamist eemaldamiseks vajutage vabastushoobasid istme mõlemal küljel ja tõstke seejärel istet ülespoole (joonis 5).

Vankrikorvi paigaldamine ja mahamonteerimine

Last saab kanda vankrikorvis.

1. Tõmmake lahti sisepehmenduse tõmblukk (joonis 6) ja sisestage metallvardad vankrikorvi kanduritesse (joonis 7).
2. Kinnitage vankrikorvi sisepehmendus ja asetage seejärel sisse madrats (joonis 8).
3. Asetage kangast pehmendus vankrikorvi kandesangale ja sulgege seejärel tõmblukk. Varikatuse lahtivoltimiseks vajutage vankrikorvi mõlemal küljel asuvaid nuppe ja seadke varikatus soovitud asendisse (joonis 9).
4. Sisestage adapterid (14, joonis B) käruraamil vastavatesse kohtadesse, kuni kuulete mõlemalt poolt klõpsatust ja adapterid lukustuvad. Adapterid tuleb sisestada nii, et vabastusnupp jääb käru esiosa poole.
5. Vankrikorv tuleb käruraami paigaldada nii, et selles olev laps oleks näoga käru juhtiva inimese poole.
6. Asetage vankrikorv adapterite abil käruraamile (joonis 10). Kuulete iseloomulikku klõpsatust. Veenduge, et vankrikorv on käruraami õigesti paigaldatud.
7. Vankrikorvi eemaldamiseks käruraamist vajutage vabastusnuppe vankrikorvi mõlemal küljel ja tõstke seejärel vankrikorvi ülespoole.
8. Adapteri eemaldamiseks vajutage sellel olevat alumist nuppu ja tõmmake adapterit ülespoole.

Auto turvatooli paigaldamine ja mahamonteerimine (kehtib komplekti kohta, mis sisaldab turvatooli Astrid)

1. Sisestage adapterid (15, joonis B) käruraamil vastavatesse kohtadesse, kuni kuulete mõlemalt poolt klõpsatust ja adapterid lukustuvad (A, joonis 11). Adapterid tuleb sisestada nii, et vabastusnupp jääb käru esiosa poole.
2. Turvatool peab olema käruraami paigaldatud nii, et selles olev laps oleks näoga käru juhtiva inimese poole.
3. Asetage turvatool käruraamile adapterite abil (joonis 11). Kuulete iseloomulikku klõpsatust. Veenduge, et turvatool on käruraamile nõuetekohaselt paigaldatud.

4. Väljavõtmiseks eemaldage turvatool vajaduse korral adapteritest.
5. Adapteri eemaldamiseks vajutage sellel olevat alumist nuppu (B, joonis 11) ja tõmmake adapterit ülespoole.

Turvavööde reguleerimine

1. Turvavööde kinnitamiseks ühendage kinnitussüsteem ja kindlustage see pandlaga. Turvavööde pannal on magnetiline – see kinnitub automaatselt ja sellest annab märku klõpsatus. Turvavööde lahtivõtmiseks vajutage pandlas olevaid nuppe (joonis 12).
2. Rihmade kõrguse reguleerimiseks tõmmake need läbi vastavate istmeavade nii, et need vastaksid lapse pikkusele (joonis 12). Saadaval on kolm rihmade kõrguse asendit.

Turvavööde paigaldamine ja mahamonteerimine

Vööde mahamonteerimiseks lükake pannal läbi istmes oleva ava. Paigaldamiseks sisestage rihmad uuesti.

Rataste lukustusnupp

Esirataste pöörlemislukustuse eemaldamiseks lükake lukustusnuppu vasakule. Lukustamiseks liigutage lukustusnuppu paremale (joonis 13).

Parkimismehhanism

1. Lukustamiseks vajutage pedaali noolega nr 1 näidatud suunas (joonis 14). Lukustuse eemaldamiseks vajutage pedaali noolega nr 2 näidatud suunas (joonis 14).
2. Tähelepanu! Vveenduge, et käru on parkimise ajal lukustatud.

Seljatoe reguleerimine:

1. Istme seadmiseks soovitud asendisse kasutage seljatoe kaldenurga reguleerimise hooba, mis asub istme tagaosas (joonis 15).
2. Saadaval on kolm seljatoe kaldenurka.

Lükkesanga reguleerimine

Vajutage lükkesanga reguleerimisnuppu, seejärel tõmmake lükkesang välja või lükake sisse, valides ühe kolmest saadaolevast kõrgusest (joonis 16).

Jalatoe reguleerimine

Jalatoe asendi muutmiseks vajutage jalatoe reguleerimisnuppe mõlemal küljel ja lükake seejärel jalatuge vastavalt oma eelistustele üles või alla (joonis 17).

Käruraami kokkuvoltimine näoga sõidusuunas

1. Käruraami kokkuvoltimiseks koos näoga sõidusuunas seatud istmega langetage lükkesang madalaimasse asendisse ja jätke esirattad lukustamata. Tõstke jalatugi ja iste kõrgeimasse võimalikku asendisse (joonis 20) ja voltige need kokku suunaga seljatoe poole (joonis 18).
2. Liigutage istme all käepidemel asuvat nuppu vasakule ja tõstke seejärel kokkuvolditud käru dünaamilise liigutusega üles (joonis 18).

Käruraami kokkuvoltimine seljaga sõidusuunas

1. Käruraami kokkuvoltimiseks koos seljaga sõidusuunas seatud istmega langetage lükkesang madalaimasse asendisse ja jätke esirattad lukustamata. Tõstke jalatugi ja iste kõrgeimasse võimalikku asendisse (joonis 20) ja liigutage seejärel seljatuge turvakaare suunas (joonis 19).
2. Liigutage istme all käepidemel asuvat nuppu vasakule ja tõstke seejärel kokkuvolditud käru dünaamilise liigutusega üles (joonis 19).

Puhastamine ja hooldus

1. Käru rattaid ja raami tuleks korrapäraselt puhastada tolmust ja liivast. Neid osi saab puhastada niiske lapiga.
2. Käru polstrit ja korvi tuleb puhastada niiske lapiga.
3. Vankrikorvi polstrit ja madratsikatet tuleb pesta käsitsi temperatuuril 30 ˚C. Mitte kuivatada mehaaniliselt.
4. Käru üksikute osade toimivust, vastupidavust ja võimalikke kahjustusi tuleb korrapäraselt kontrollida. Rikete avastamise korral võtke ühendust volitatud teeninduskeskusega.
5. Vältige käru liigset otsest kokkupuudet päikesevalguse ja kõrge temperatuuriga pika aja jooksul. Päikesekiirgus võib kanga värvi muuta.
6. Ärge kasutage selle toote puhastamiseks tugevatoimelisi kemikaale.

Fotod on illustratiivsed, toodete tegelik välimus võib erineda fotodel kujutatust.

Cienījamais klient!
Ja jums ir kādas atsauksmes vai jautājumi par produktu, sazinieties ar mums:
help@lionelo.com

Pirms pirmās lietošanas reizes uzmanīgi izlasiet lietošanas instrukciju. Nepareiza produkta lietošana var radīt draudus bērna dzīvībai.

Ražotājs:
BrandLine Group Sp. z o.o.
A. Kręglewskiego 1, 61-248 Poznań, Polija

SVARĪGI! PIRMS LIETOŠANAS UZMANĪGI IZLASIET ŠO INSTRUKCIJU, UN VĒLĀK TO TURIET PA ROKAI, LAI BŪTU KUR IESKATĪTIES BRĪDINĀJUMS!
PASTAIGU RATIŅIEM:

1. Neatstājiet bērnu bez uzraudzības.
2. Pirms lietošanas noteikti jāiedarbina visas bloķējošās ierīces.
3. Lai nepieļautu traumu risku, atlokot un salokot šo izstrādājumu bērnam noteikti jāatrodas drošā atstatumā no tā.
4. Neļaujiet bērnam spēlēties ar šo izstrādājumu.
5. Vienmēr lietojiet aizsardzības sistēmu.
6. Pirms lietošanas pārbaudiet, vai ratiņu korpuss vai sēdekļa bloks, vai automašīnas sēdeklīša piestiprināšanas ierīces ir pareizi iestatītas.
7. Šis izstrādājums nav piemērots skriešanai vai slidošanai.
8. Šis izstrādājums ir piemērots bērniem no 6 mēnešu līdz 4 gadu vecuma vai līdz 22 kg svaram (atkarībā no tā, kas notiek agrāk).
9. Šis izstrādājums ir piemērots bērniem no 6 mēnešu līdz 4 gadu vecuma vai līdz 22 kg svaram (atkarībā no tā, kas notiek agrāk).
10. Groza maksimālā slodze ir 3kg. Kabatu maksimālā

pieļaujamā slodze ir 0,2 kg.

11. Jebkāda slodze, kas novietota uz bērnu ratiņu roktura, atzveltnes vai sāniem, var ietekmēt ratiņu stabilitāti.
12. Produkts ir paredzēts lietošanai vienam bērnam.
13. Neizmantojiet piederumus, kurus nav apstiprinājis ražotājs.
14. Ja piestiprināt bērnu nēsātāju, ko var izmantot arī kā autosēdeklīti, izmantojot īpašus adapterus, atcerieties, ka tas neaizstāj bērnu gultiņu. Ja bērnam ir nepieciešams gulēt, ievietojiet viņu piemērotā gultiņā.
15. Jāizmanto tikai ražotāja piegādātās vai ieteiktās rezerves daļas.
16. Sargājiet produktu no uguns un siltuma avotiem.
17. Neizmantojiet produktu uz kāpnēm.
18. Piestipriniet pārnēsāšanas siksnu pie rāmja ar velcro aizdari, kad to nelietojat. Uzglabājiet siksnu bērnam nepieejamā vietā.

SVARĪGI – Pirms lietošanas uzmanīgi izlasiet šo instrukciju, un vēlāk to turiet pa rokai, lai būtu kur ieskatīties.

BRĪDINĀJUMS!

KULBAI:

1. Šī gultiņa ir piemērota tikai bērniem, kas nevar patstāvīgi apsēsties.
2. Pirms lietošanas noteikti jāiedarbina visas bloķējošās ierīces.
3. Lietojiet tikai uz cietas, horizontālas un sausas virsmas!
4. Neļaujiet citiem bērniem bez pieaugušo uzraudzības spēlēties gultiņas tuvumā.
5. Ja kādas sastāvdaļas trūkst vai tā ir salauzta vai saplēsta, gultiņu nelietojiet.
6. Šis sēdeklis nav paredzēts bērnam līdz sešu mēnešu vecumam.
7. Vienmēr lietojiet aizsardzības sistēmu.
8. Pirms lietošanas pārbaudiet, vai ratiņu korpuss vai sēdekļa

bloks, vai automašīnas sēdeklīša piestiprināšanas ierīces ir pareizi iestatītas.

9. Šis izstrādājums nav piemērots skriešanai vai slidošanai.
10. Bērnu var nēsāt kulbā.
11. Bērna galva kulbā nedrīkst atrasties zemāk par bērna ķermeni.
12. Kulbā nedrīkst ievietot papildu matraci.
13. Šo pārnēsājamo bērna gultiņu nelietojiet uz paliktņa.
14. Lietošanas laikā pārnēsāšanas rokturi jāatstāj ārpus kulbas.
15. Trieciena risks, piemēram, novietojot uz grīdas, ejot pa durvīm.
16. Neatstājiet kulbā neko tādu, kas varētu izraisīt aizrīšanās/nosmakšanas risku, piemēram, mīkstas rotaļlietas, spilvenus u. tml.
17. Nenovietojiet kulbu blakus citiem produktiem, kas var radīt aizrīšanās/nosmakšanas risku, piemēram, auklas, žalūzijas, aizkari utt.
18. Pārkaršana var apdraudēt Jūsu bērna dzīvību! Ņemiet vērā apkārtējās vides temperatūru un bērna apģērbu un pārliecinieties, ka bērnam nav ne pārāk auksti, ne pārāk silti.
19. Jautājiet veselības aprūpes speciālistam, lai saņemtu padomu par drošu miegu.

Pastaigu ratiņu sastāvdaļu sarakasts (att. A, B).

1. Rokturis
2. Loka atbrīvošanas poga
3. Kāju balsta regulēšanas poga
4. Aizmugurējie riteņi
5. Priekšējie riteņi
6. Drošības siksnas
7. Aizsargājoši plecu spilventiņi
8. Jumtiņš
9. Roktura augstuma regulēšanas poga
10. Stāvēšanas mehānisms
11. Grozs
12. Loks
13. Sēdekļa atzveltnes leņķa regulēšanas svira
14. Kulbas dapteris
15. Autosēdeklīša adapteris

"2 vienā" komplektā ietilpst ratiņu rāmis ar sēdekli un kulba.

Kulbas sastādaļu saraksts (att. C)

16. Pārnēsāšanas rokturis
17. Jumtiņa regulēšanas pogas
18. Matracis
19. Pārvalks

Ratiņu rāmja atlocīšana

1. Atlociet ratiņu rāmi, velkot rokturi uz augšu, līdz atskan klikšķis, kas norāda, ka ratiņu rāmis ir pareizi atlocīts (att. 1).
2. Nospiediet roktura augstuma regulēšanas pogu, lai izvēlētos vēlamo augstumu. Klikšķis norāda, ka rokturis ir pareizi nofiksēts izvēlētajā augstumā.

Priekšējo riteņu montāža un demontāža

1. Ievietojiet riteņa tapu attiecīgajos caurumos ratiņu rāmī (att. 2). Ja montāža ir pareiza, atskan klikšķis.
2. Lai noņemtu priekšējos riteņus, nospiediet atbrīvošanas pogu (1, att. 2) un izvelciet riteņus.

Aizmugurējo riteņu montāža un demontāža

1. Ievietojiet riteņu tapu attiecīgajos caurumos ratiņu rāmī (att. 3). Ja montāža ir pareiza, atskan klikšķis.
2. Lai noņemtu aizmugurējos riteņus, nospiediet atbrīvošanas pogu (2, att. 3) un izvelciet riteņus.

Loka uzstādīšana

1. Ievietojiet loku attiecīgajos caurumos ratiņu rāmī (att. 4). Ja montāža ir pareiza, atskan klikšķis.
2. Lai noņemtu loku, nospiediet atbrīvošanas pogas un pēc tam izvelciet loku.

Sēdekļa montāža un demontāža

1. Sēdekli var uzstādīt pēc vai pret braukšanas virzienu.
2. Ievietojiet sēdekli savienotājos, kas atrodas uz ratiņu rāmja (att. 5). Ja sēdeklis ir pareizi uzstādīts, atskan klikšķis. Pārliecinieties, ka sēdeklis ir pareizi uzstādīts ratiņu rāmī.
3. Lai noņemtu sēdekli no ratiņu rāmja, nospiediet atbrīvošanas sviras abās

sēdekļa pusēs un pēc tam paceliet sēdekli uz augšu (att. 5).

Kulbas montāža un demontāža

Bērnu var nēsāt kulbā.

1. Attaisiet iekšējā pārvalka rāvējslēdzēju (att. 6) un ievietojiet metāla stieņus kulbas balstos (att. 7).
2. Aiztaisiet kulbas iekšējo pārvalku un pēc tam ievietojiet matraci (att. 8).
3. Uzvelciet auduma pārvalku uz kulbas roktura, pēc tam aiztaisiet rāvējslēdzēju. Lai atlocītu jumtiņu, nospiediet pogas abās kulbas pusēs un novietojiet jumtiņu vēlamajā pozīcijā (att. 9).
4. Ievietojiet adapterus (14, att. B) attiecīgajās vietās uz ratiņu rāmja, līdz dzirdat klikšķi no abām pusēm un adapteri nofiksēsies. Adapteri jāievieto ar atbrīvošanas pogu, kas ir vērsta uz ratu priekšpusi.
5. Kulba ratu rāmī ir jāuzstāda tā, lai tajā esošais bērns būtu vērsts pret personu, kas vada ratiņus.
6. Novietojiet kulbu uz ratiņu rāmja, izmantojot adapterus (att. 10). Dzirdēsiet raksturīgu klikšķi. Pārliecinieties, ka kulba ir pareizi uzstādīta ratiņu rāmī.
7. Lai noņemtu kulbu no ratiņu rāmja, nospiediet atbrīvošanas pogas abās bērnu ratiņu pusēs un pēc tam paceliet kulbu.
8. Lai noņemtu adapteri, nospiediet tā apakšējo pogu un pavelciet uz augšu.

Autosēdeklīša montāža un demontāža (attiecas uz komplektu ar Astrid autosēdeklīti)

1. Ievietojiet adapterus (15, att. B) attiecīgajās vietās uz ratiņu rāmja, līdz dzirdat klikšķi no abām pusēm un adapteri nofiksēsies (A, att. 11). Adapteri jāievieto ar atbrīvošanas pogu, kas ir vērsta uz ratu priekšpusi.
2. Sēdeklis ratu rāmī ir jāuzstāda tā, lai tajā esošais bērns būtu vērsts pret personu, kas vada ratiņus.
3. Novietojiet sēdeklīti uz ratiņu rāmja, izmantojot adapterus (att. 11). Dzirdēsiet raksturīgu klikšķi. Pārliecinieties, ka sēdeklītis ir pareizi uzstādīts uz ratiņu rāmja.
4. Lai nepieciešamības gadījumā atvienotu sēdeklīti, noņemiet to no adapteriem.
5. Lai noņemtu adapteri, nospiediet tā apakšējo pogu (B, att. 11) un pavelciet uz augšu.

Drošības siksnu regulēšana

1. Lai piesprādzētu drošības siksnas, pievienojiet aizdares sistēmu un uzvelciet sprādzi. Drošības siksnu sprādze ir magnētiska - piesprādzēšana notiks automātiski (atskan klikšķis). Lai atsprādzētu drošības siksnas, nospiediet sprādzē esošās pogas (att. 12).
2. Lai noregulētu siksnu augstumu, izvelciet tās caur attiecīgajiem caurumiem sēdeklī, lai tās atbilstu bērna augumam (att. 12). Ir pieejamas trīs siksnu piesprādzēšanas augstuma pozīcijas.

Drošības siksnu montāža un demontāža

Lai noņemtu siksnas, izvelciet sprādzi caur caurumu sēdeklī. Lai uzstādītu, atkārtoti ievietojiet siksnas.

Grozāmo riteņu bloķēšanas poga

Lai atbloķētu priekšējo riteņu rotāciju, pabīdiet bloķēšanas pogu pa kreisi. Lai nobloķētu, pabīdiet bloķēšanas pogu pa labi (att. 13).

Stāvēšanas mehānisms

1. Lai nobloķētu, nospiediet pedāli ar 1. bultiņu norādītajā virzienā 1 (att. 14). Lai atbloķētu, nospiediet pedāli ar 2. bultiņu norādītajā virzienā 1 (att. 14).
2. Piezīme: pārliecinieties, ka stāvēšanas laikā ratiņi ir bloķēti.

Atzveltnes regulēšana

1. Lai noregulētu sēdekli vēlamajā pozīcijā, izmantojiet atzveltnes leņķa regulēšanas sviru, kas atrodas sēdekļa aizmugurē (att. 15).
2. Ir pieejami trīs atzveltnes leņķi.

Roktura regulēšana

Nospiediet roktura regulēšanas pogu, pēc tam izvelciet vai ievietojiet rokturi, izvēloties vienu no trim pieejamajiem augstumiem (att. 16).

Kāju balsta regulēšana

Lai mainītu kāju balsta pozīciju, nospiediet abās pusēs esošās kāju balsta regulēšanas pogas un, atkarībā no jūsu vēlmēm, nospiediet uz augšu vai uz leju (att. 17).

Bērnu ratiņu rāmja salocīšana pēc braukšanas virziena

1. Lai salocītu ratiņu rāmi ar uz priekšu vērstu sēdekli, nolaidiet rokturi zemākajā pozīcijā un atstājiet priekšējos grozāmos riteņus atbloķētus. Kāju baltu kopā ar sēdekli paceliet līdz augstākajai pozīcijai (att. 20) un salociet atzveltnes virzienā (att. 18).
2. Pabīdiet pa kreisi pogu, kas atrodas uz turētāja zem sēdekļa, pēc tam ar enerģisku kustību paceliet salocītos ratus (att. 18).

Ratiņu rāmja salocīšana pret braukšanas virzienu

1. Lai salocītu ratiņu rāmi ar uz aizmuguri vērstu sēdekli, nolaidiet rokturi zemākajā pozīcijā un atstājiet priekšējos grozāmos riteņus atbloķētus. Paceliet kāju balstu kopā ar sēdekli līdz iespējami augstākajai pozīcijai (att. 20) un pēc tam pārvietojiet atzveltni pret loku (att. 19).
2. Pabīdiet pa kreisi pogu, kas atrodas uz turētāja zem sēdekļa, pēc tam ar enerģisku kustību paceliet salocītos ratus (att. 19).

Tīrīšana un apkope

1. Ratiņi un ratiņu rāmis regulāri jānotīra no putekļiem un smiltīm. Šīs detaļas var tīrīt ar mitru drānu.
2. Ratiņu polsterējumu un grozu tīriet ar mitru drānu.
3. Kulbas polsterējums un matrača pārvalks jāmazgā ar rokām 30˚C temperatūrā. Nežāvējiet veļas žāvētajā.
4. Regulāri jāpārbauda atsevišķu ratiņu daļu funkcionalitāte, izturība un tehniskais stāvoklis Ja tiek konstatēti bojājumi, sazinieties ar pilnvaroto servisa centru.
5. Sargājiet ratiņus no ilgstošas tiešas saules gaismas un augstas temperatūras iedarbības. Saules gaisma var izraisīt auduma krāsas izmaiņas.
6. Šī produkta tīrīšanai neizmantojiet spēcīgas ķīmiskas vielas.

Fotoattēliem ir tikai ilustratīvs raksturs, patiesais produktu izskats var atšķirties no attēlos redzamā.

Szczegółowe warunki gwarancji dostępne są na stronie:
Detailed warranty conditions are available on the website:
Detaillierte Garantiebedingungen finden Sie auf der Website:
Подробные условия гарантии доступны на сайте:
Le condizioni di garanzia dettagliate sono disponibili sul sito web:
Les conditions de garantie détaillées sont disponibles sur le site:
Las condiciones de garantía detalladas están disponibles en el sitio web:
Gedetailleerde garantievoorwaarden zijn beschikbaar op de website:
Išsamias garantijos sąlygas rasite svetainėje:
Podrobné záruční podmínky jsou k dispozici na webových stránkách:
A részletes garanciális feltételek elérhetők a weboldalon:
Condiții detaliate de garanție sunt disponibile pe site:
Detaljerade garantivillkor finns tillgängliga på hemsidan:
Detaljerte garantibetingelser er tilgjengelige på hjemmesiden:
Detajerede garantibetingelser kan ses på hjemmesiden:
Yksityiskohtaiset takuuehdot on luettavissa verkkosivuilla:
As condições detalhadas da garantia estão disponíveis em:
Οι λεπτομερείς όροι εγγύησης είναι διαθέσιμοι στη σελίδα:
Üksikasjalikud garantiitingimused on kättesaadavad veebilehel:
Detalizēti garantijas nosacījumi ir pieejami tīmekļa vietnē:

www.lionelo.com

lionelo

www.lionelo.com