DANSK

Introduktion

Tillykke med dit køb og velkommen til Philips! Hvis du vil have fuldt udbytte af den support, som Philips tilbyder, kan du registrere dit produkt på **www.philips.com/welcome**.

Generel beskrivelse (Fig. 1)

①	Frugtkødsudtag	
②	Pressekammer (med filter)	
③	Juicer-skrue	
④	Nedstopper	
⑤	Presseenhed	A: Låg til påfyldningstragt B: Påfyldningstragt C: Hældetud (med drypstop)
⑥	Kontrolpanel	D: Tilbagekørselsknap E: On/off-knap
⑦	Udløserknap	
⑧	Hovedenhed	
⑨	Opruller til ledningsopbevaring	
⑩	Netledning	
⑪	Frugtkødsbeholder	
⑫	Juicekande	

Vigtigt!

Læs denne brugsvejledning omhyggeligt igennem, inden apparatet tages i brug, og gem den til eventuelt senere brug.

Fare

- Undlad at nedsænke hovedenheden i vand eller anden væske. Undlad at skylle den under rindende vand eller at komme den i opvaskemaskinen.
- Stik aldrig fingre eller køkkenredskaber ned i påfyldningstragten, mens apparatet er i brug. Brug kun nedstopperen til dette formål.

Advarsel

- Brug kun apparatet til det tilsigtede formål som beskrevet i denne brugervejledning.
- Før der sluttes strøm til apparatet, kontrolleres det, om den indikerede netspænding på apparatets basisenhed svarer til den lokale netspænding.
- Brug ikke apparatet, hvis stik, netledning eller andre dele er beskadigede. Hvis netledningen beskadiges, må den kun udskiftes af Philips, et autoriseret Philips-serviceværksted eller en tilsvarende kvalificeret fagmand for at undgå enhver risiko.
- Dette apparat er kun beregnet til almindelig husholdningsbrug. Hvis apparatet anvendes forkert eller til professionelle eller semi-professionelle formål eller på en måde, der ikke er i overensstemmelse med brugsvejledningen, bortfalder garantien og dermed Philips' ansvar for eventuelle skader.
- Dette apparat må ikke bruges af børn.
- Dette apparat kan bruges af personer med reducerede fysiske, sensoriske eller mentale evner eller manglende erfaring og viden, hvis de er blevet instrueret i sikker brug af apparatet og forstår de medfølgende risici.
- Apparatet bør holdes uden for børns rækkevidde for at sikre, at de ikke kan komme til at lege med det.
- Hold apparatet og ledningen uden for børns rækkevidde.
- Lad aldrig apparatet køre uden opsyn.
- Tag altid stikket ud af stikkontakten, når du går fra apparatet, eller før du samler det, skiller det ad eller rengør det.
- Rul altid netledningen helt ud, før du tænder for apparatet.
- Spis ikke frugtkødet, og anvend det ikke til tilberedning af retter.

Forsigtig

- Brug aldrig tilbehør eller dele fra andre fabrikanter eller tilbehør/dele, som ikke specifikt er anbefalet af Philips. Hvis du anvender en sådan type tilbehør eller dele, annulleres garantien.
- Anbring altid apparatet på et stabilt, plant og vandret underlag.
- Brug ikke apparatet udendørs.
- Undgå kontakt med bevægelige dele.
- Kontroller, at alle dele er sat korrekt sammen, inden apparatet tændes.
- Skær større ingredienser i mindre dele, der kan komme ned i påfyldningsrøret. Fjern sten, kernehuse, kerner og tykke skræller fra frugt og grøntsager, før de puttes i slowjuiceren.
- Tryk ikke for meget på nedstopperen, da den ellers kan blive beskadiget.
- Fødevarefarvestoffer kan misfarve dele. Dette er normalt og påvirker ikke apparatets ydeevne.
- For at maksimere apparatets levetid må du ikke anvende det kontinuerligt i mere end 20 minutter.
- Apparatet leveres med en intelligent beskyttelseschip, som får apparatet til automatisk at stoppe efter ca. 20 minutters uafbrudt drift.
- Apparatet leveres med et beskyttet design. Når presseskruen blokeres eller sætter sig fast, stopper apparatet og bipper et par gange.
- Når presseskruen blokeres af ingredienser, ændrer apparatet automatisk rotationsretning for at fjerne blokeringen, hvorefter apparatet bipper et par gange og slukkes. Tryk på on/off-knappen (⏻) for at tænde apparatet igen. Hvis apparatet stadig er blokeret, skal du slukke for det, trække stikket ud, adskille pressesystemet og rengøre det, før du tager apparatet i brug igen. Dette er for at beskytte apparatet.
- For at undgå skader forårsaget af varmedeformation må komponenterne aldrig rengøres i en mikrobølgeovn eller et steriliseringsapparat.

Elektromagnetiske felter (EMF)

Dette Philips-apparat overholder alle branchens gældende standarder og regler angående eksponering for elektromagnetiske felter.

Før apparatet tages i brug

Rengør alle aftagelige dele grundigt, før du bruger apparatet første gang (se afsnittet "Rengøring").

Klargøring

Rul altid netledningen helt ud, før du tænder for apparatet.

1 Få pileikonet (◀) på presseenheden til at flugte med oplåsningsikonet (🔓) på hovedenheden, og sæt derefter presseenheden ind i hovedenheden. (Fig. 2)

2 Drej presseenheden mod uret for at fastgøre den på hovedenheden. Du hører en "klik"-lyd, når presseenheden er korrekt isat, og pileikonet (◀) på presseenheden flugter med låseikonet (🔒) på hovedenheden. (Fig. 3)

3 Få juicer-skruen til at pege ind mod hullet i hovedenheden, og indfør den helt. (Fig. 4)

Bemærk:

- Drej juicer-skruen en smule, så du nemt kan få den til at pege ind mod hullet i hovedenheden.

4 Få rillen på pressekammeret til at flugte med knoppen på presseenheden, og indsæt pressekammeret helt. (Fig. 5)

5 Få pileikonet (◀) på frugtkødsudtaget til at flugte med oplåsningsikonet (🔓) på presseenheden (Fig. 6), og drej det mod uret, indtil pileikonet (◀) peger ind mod låseikonet (🔒). (Fig. 7)

6 Skub saftkanden ind i hovedenheden, og placér beholderen til frugtkødet under frugtkødsudtaget. (Fig. 8)

Sådan bruges apparatet

1 Vask frugten og/eller grøntsagerne. Skær dem om nødvendigt i mindre dele, der kan komme ned i påfyldningstragten.

Bemærk:

- Fjern frugternes sten og tykke skræl, du ikke ville spise, for eksempel fra appelsiner, granatæbler m.v.

2 Åbn drypstoppet. (Fig. 9)

3 Sæt stikket i stikkontakten, og tryk derefter på tænd/sluk-knappen (⏻) for at tænde for apparatet. (Fig. 10)

4 Læg ingredienserne i påfyldningstragten (Fig. 11), og tryk dem forsigtigt ned mod juicer-skruen med nedstopperen. (Fig. 12)

Stik aldrig fingre eller genstande ned i påfyldningsrøret eller presseenheden. (Fig. 13/14)

Bemærk:

- Tilsæt små ingredienser direkte gennem hullet i påfyldningstragtens låg. Større ingredienser tilsættes ved at åbne låget i påfyldningstragten.
- Under presningen kan nogle af ingredienserne fremkalde en hvinende lyd. Dette er normalt.

5 Når juicestrømmen er stoppet, skal du slukke for apparatet og vente, indtil juicer-skruen holder op med at rotere. (Fig. 15)

6 For at forhindre, at der drypper juice ned på hovedenheden, skal du lukke drypstoppet. (Fig. 16)

Tip:

- Brug frisk frugt og grønt, da det indeholder mere saft. Bladselleri, æbler, agurker, gulerødder, spinat, meloner, tomater, granatæbler og appelsiner er særligt velegnede til presning i slowjuiceren.
- Slowjuiceren egner sig ikke til presning af meget hårde og/eller fiberholdige frugter eller grøntsager som f.eks. sukkerrør. Meget bløde og/eller stivelsesholdige frugter, som f.eks. bananer, papajaer, avocadoer, figner og mangoer, er heller ikke velegnede til presning i slowjuiceren.
- Hvis du skal presse frugt med sten i, såsom ferskner, blommer eller kirsebær, skal stenene fjernes først.

Rengøring

- Rengøring af juiceren er nemmest, hvis det gøres lige efter brug.

Brug aldrig skuresvampe eller skrappe rengøringsmidler såsom sprit, benzin eller acetone til rengøring af apparatet.

Bemærk:

- Alle aftagelige dele tåler opvaskemaskine og kan skylles under rindende vand uden risiko.

1 Sluk for apparatet, og tag stikket ud af stikkontakten. (Fig. 17)

2 Tag nedstopperen ud af påfyldningstragten. (Fig. 18)

3 Tag juicekanden og beholderen til frugtkødet ud. (Fig. 19)

4 Hold udløserknappen inde, og drej presseenheden med uret, indtil pileikonet (◀) på presseenheden flugter med oplåsningsikonet (🔓) på hovedenheden (Fig. 20). Træk presseenheden ud af hovedenheden. (Fig. 21)

5 Drej frugtkødsudtaget med uret, indtil pileikonet (◀) på frugtkødsudtaget peger mod oplåsningsikonet (🔓) på presseenheden (Fig. 22), og tag derefter frugtkødsudtaget ud af presseenheden (Fig. 23).

6 Tag pressekammeret ud. (Fig. 24)

7 Skub presseskruen fra den anden ende af presseenheden for at fjerne presseskruen. (Fig. 25)

8 Rengør alle aftagelige dele under rindende vand. (Fig. 26)

9 Tør ydersiden af hovedenheden af med en ren klud. (Fig. 27)

Opbevaring

1 Vikl netledningen omkring ledningsopruller i bunden af hovedenheden (Fig. 28).

2 Du kan opbevare beholderen til frugtkødet i juicekanden. (Fig. 29)

Genbrug

- Dette symbol angiver, at dette produkt ikke må bortskaffes sammen med almindeligt husholdningsaffald (2012/19/EU).
- Følg dit lands regler for særskilt indsamling af elektriske og elektroniske produkter. Korrekt bortskaffelse er med til at forhindre negativ påvirkning af miljøet og menneskers helbred.

Bestilling af tilbehør

Du kan købe tilbehør eller reservedele via **www.shop.philips.com/service** eller hos din Philips-forhandler. Du er også velkommen til at kontakte dit lokale Philips Kundecenter.

Reklamationsret og support

Hvis du har brug for hjælp eller support, bedes du besøge **www.philips.com/support** eller læse i den separate folder "World-Wide Guarantee".

Fejlfinding

Dette kapitel opsummerer de mest almindelige problemer, du kan støde på ved brug af apparatet. Hvis du ikke kan løse problemet ved hjælp af nedenstående oplysninger, kan du se en liste over ofte stillede spørgsmål på **www.philips.com/support**. Du er også altid velkommen til at kontakte dit lokale Philips Kundecenter.

Problem	Løsning
Apparatet fungerer ikke.	Apparatet er udstyret med en indbygget sikkerhedslås i bunden. Sørg for, at presseenheden er monteret korrekt på hovedenheden, og tryk derefter på on/off-knappen (⏻).
Hovedenheden udsender en ubehagelig lugt de første par gange, apparatet bruges.	Det er helt normalt. Hvis apparatet bliver ved med at lugte efter et par gange, skal du kontrollere, om den anvendte kvantitet og tilberedningstid er korrekt.
Presseskruen blokeres af ingredienser.	Apparatet ændrer automatisk rotationsretning for at fjerne blokeringen, hvorefter apparatet bipper et par gange og slukkes. Tryk på on/off-knappen (⏻) for at tænde apparatet igen. Hvis apparatet stadig er blokeret, skal du slukke for det, trække stikket ud, adskille pressesystemet og rengøre det, før du tager apparatet i brug igen.
Frugtkødsudtaget kan ikke tages ud efter presning.	Hold tilbagekørselsknappen (⏮) inde i nogle sekunder, og drej derefter frugtkødsudtaget med uret for at tage det ud af presseenheden.

SUOMI

Johdanto

Onnittelut hankinnastasi ja tervetuloa Philips-tuotteiden käyttäjäksi! Saat parhaan mahdollisen hyödyn Philipsin palveluista rekisteröimällä tuotteen osoitteessa **www.philips.com/welcome**.

Laitteen osat (kuva 1)

①	Jätteen poistoputki	
②	Puristussäiliö (ja suodatin)	
③	Kaira	
④	Painin	
⑤	Mehustusyksikkö	A: Syöttösuppilon kansi B. Syöttösuppilo C: Kaatonokka (jossa tippalukko)
⑥	Ohjauspaneeli	D: Peruutuspainike E. Virtapainike
⑦	Vapautuspainike	
⑧	Päälaite	
⑨	Johdon säilytyspidike	
⑩	Virtajohto	
⑪	Jäteastia	
⑫	Mehukannu	

Tärkeää!

Lue tämä käyttöopas huolellisesti ennen käyttöä ja säilytä se myöhempää tarvetta varten.

Vaara

- Älä upota päälaitetta veteen tai muuhun nesteeseen. Älä huuhtele sitä vesihanan alla äläkä pese sitä astianpesukoneessa.
- Älä työnnä sormiasi tai esineitä syöttösuppiloon, kun laite on käynnissä. Käytä tähän tarkoitukseen vain syöttöpaininta.

Varoitus

- Käytä laitetta vain tarkoituksenmukaisesti käyttöoppaassa esitetyllä tavalla.
- Tarkasta, että laitteen pohjassa oleva jännitemerkintä vastaa paikallista verkkojännitettä, ennen kuin liität laitteen pistorasiaan.
- Älä käytä laitetta, jos sen pistoke, virtajohto tai jokin muu osa on viallinen. Jos virtajohto on vahingoittunut, se on oman turvallisuutesi vuoksi hyvä vaihdattaa Philipsin valtuuttamassa huoltoliikkeessä tai muulla ammattitaitoisella korjaajalla.
- Tämä laite on tarkoitettu vain kotitalouksien käyttöön. Jos laitetta käytetään väärin tai (puoli-)ammatillisessa tarkoituksessa tai jos sitä on käytetty käyttöohjeen vastaisesti, takuu mitätöityy, eikä Philips vastaa mahdollisista vahingoista.
- Lapset eivät saa käyttää laitetta.
- Laitetta voivat käyttää myös henkilöt, joiden fyysinen tai henkinen toimintakyky on rajoittunut tai joilla ei ole kokemusta tai tietoa laitteen käytöstä, jos heitä on neuvottu laitteen turvallisesta käytöstä tai tarjolla on turvallisen käytön edellyttämä valvonta ja jos he ymmärtävät laitteeseen liittyvät vaarat.
- Pienten lasten ei saa antaa leikkiä laitteella.
- Pidä laite ja sen johto poissa lasten ulottuvilta.
- Älä jätä laitetta käyntiin ilman valvontaa.
- Irrota laitteen virtajohto pistorasiasta, jos aiot jättää sen ilman valvontaa ja ennen sen kokoamista, purkamista ja puhdistamista.
- Suorista aina virtajohto kokonaan, ennen kuin kytket laitteeseen virran.
- Älä syö massankeräysastiaan kertyvää jätettä tai valmista siitä ruokaa.

Varoitus

- Älä koskaan käytä muita kuin Philipsin valmistamia tai suosittelemia lisävarusteita tai -osia. Jos käytät muita osia, takuu ei ole voimassa.
- Aseta laite aina tukevalle, tasaiselle ja vaakasuoralle pinnalle.
- Älä käytä laitetta ulkotiloissa.
- Älä käsittele liikkuvia osia.
- Varmista, että kaikki osat ovat kunnolla paikallaan, ennen kuin käynnistät laitteen.
- Paloittele suurikokoiset ainekset siten, että palat mahtuvat syöttösuppiloon. Poista hedelmistä tai vihanneksista kivet, siemenkodat, siemenet ja paksut kuoret ennen mehun valmistusta.
- Älä paina syöttöpaininta liian voimakkaasti, ettei laite vahingoitu.
- Elintarvikevärit saattavat värjätä mukin osia. Tämä on normaalia eikä vaikuta laitteen toimintaan.
- Laitteen käyttöikä pitenee, jos et käytä sitä yhtäjaksoisesti yli 20 minuuttia.
- Laitteessa on älykäs suojasiru, eli laite pysähtyy automaattisesti noin 20 minuutin jatkuvan käytön jälkeen.
- Laite on malliltaan suojattu. Kun kaira on tukossa tai jumiutunut, laite pysähtyy ja antaa muutaman äänimerkin.
- Kun ainekset ovat tukkineet kairan, laite yrittää poistaa tukoksen automaattisesti pyörimällä taaksepäin, antaa muutaman äänimerkin ja sammuu. Käynnistä laite uudelleen painamalla virtapainiketta (⏻). Jos laite on vielä tukossa, katkaise virta, irrota virtajohto pistokkeesta, pura puristusjärjestelmä ja puhdista se ennen kuin jatkat laitteen käyttöä. Näin laite säästyy vaurioilta.
- Jotta lämpö ei pääse aiheuttamaan muodonmuutoksia, älä koskaan käytä mikroaaltouunia tai steriloijaa osien puhdistamiseen.

Sähkömagneettiset kentät (EMF)

Tämä Philips-laite vastaa kaikkia sähkömagneettisia kenttiä (EMF) koskevia standardeja ja säännöksiä.

Käyttöönotto

Puhdista kaikki irrotettavat osat huolellisesti ennen laitteen ensimmäistä käyttökertaa (katso kohtaa Puhdistaminen).

Käyttöönoton valmistelu

Suorista aina virtajohto kokonaan, ennen kuin kytket laitteeseen virran.

1 Kohdista mehustusyksikön nuolikuvake (◀) päälaitteen vapautuskuvakkeeseen(🔓) ja aseta mehustusyksikkö päälaitteeseen. (Kuva 2)

2 Kiinnitä mehustusyksikkö päälaitteeseen kääntämällä yksikköä vastapäivään. Kuulet naksahduksen, kun mehustusyksikkö on kunnolla paikallaan, ja mehustusyksikön nuolikuvake (◀) on kohdakkain päälaitteen lukituskuvakkeen (🔒) kanssa. (Kuva 3)

3 Aseta kaira päälaitteen reikään ja työnnä se pohjaan asti. (Kuva 4)

Huomautus:

- Kierrä kairaa hieman niin, että voit asettaa sen helposti päälaitteen reikään.

4 Kohdista puristussäiliön ura mehustusyksikön nuppiin ja työnnä puristussäiliö kokonaan pohjaan asti. (Kuva 5)

5 Aseta jätteen poistoputken nuolikuvake (◀) mehustusyksikön vapautuskuvakkeen (🔓) kanssa kohdakkain (kuva 6), ja käännä vastapäivään, kunnes nuolikuvake (◀) on lukkokuvakkeen (🔒) kanssa kohdakkain. (kuva 7)

6 Liu'uta mehukannu päälaitteeseen ja aseta massankeräysastia jätteen poistoputken alle. (Kuva 8)

Käyttö

1 Pese hedelmät ja vihannekset. Tarvittaessa leikkaa ne niin, että ne mahtuvat syöttösuppiloon.

Huomautus:

- Poista appelsiineista, granaattiomenoista ja muista hedelmistä kuoret, kivet ja muut syötäväksi kelpaamattomat osat.

2 Avaa tippalukko. (Kuva 9)

3 Kytke pistoke seinäpistorasiaan ja käynnistä laite painamalla virtapainiketta (⏻). (Kuva 10)

4 Aseta ainekset syöttösuppiloon (kuva 11) ja työnnä niitä syöttöpainimella varovasti kohti kairaa (kuva 12).

Älä työnnä sormia tai apuvälineitä syöttöaukkoon tai mehustusyksikköön. (Kuva 13/14)

Huomautus:

- Syötä pienet ainekset suoraan syöttösuppilon kannessa olevasta reiästä. Isompien ainesten syöttämistä varten avaa syöttösuppilon kansi.
- Osasta aineksista saattaa lähteä natiseva ääni käytön aikana. Tämä on normaalia.

5 Kun mehua ei enää valu laitteesta, katkaise laitteesta virta ja odota, että kaira on pysähtynyt. (Kuva 15)

6 Sulje tippalukko, jotta mehua ei valu päälaitteeseen. (Kuva 16)

Vinkki:

- Käytä tuoreita hedelmiä ja vihanneksia, koska ne sisältävät enemmän mehua. Mehun valmistukseen mehuprässillä sopivat hyvin varsiselleri, omena, kurkku, porkkana, pinaatti, meloni, tomaatti, granaattiomena ja appelsiini.
- Mehuprässi ei sovellu erittäin kovien, kuituisten hedelmien tai vihannesten, kuten sokeriruo'on, käsittelyyn. Mehuprässillä ei voi myöskään käsitellä erittäin pehmeitä ja paljon tärkkelystä sisältäviä hedelmiä, kuten banaania, papaijaa, avokadoa, viikunaa ja mangoa.
- Jos haluat tehdä mehua kivellisistä hedelmistä, kuten persikoista, luumuista tai kirsikoista, poista kivet ennen mehustamista.

Puhdistaminen

- Laite on helpointa puhdistaa heti käytön jälkeen.

Älä käytä naarmuttavia tai syövyttäviä puhdistusaineita tai -välineitä laitteen puhdistamiseen (kuten alkoholia, bensiiniä tai asetonia).

Huomautus:

- Kaikki irrotettavat osat ovat konepesun kestäviä ja voidaan puhdistaa vesihanan alla.

1 Katkaise laitteesta virta ja irrota pistoke pistorasiasta. (Kuva 17)

2 Poista syöttöpainin syöttösuppilosta. (Kuva 18)

3 Poista mehukannu ja massankeräysastia. (Kuva 19)

4 Paina vapautuspainiketta ja käännä mehustusyksikköä myötäpäivään, kunnes mehustusyksikön nuolikuvake (◀) on kohdakkain päälaitteen vapautuskuvakkeen (🔓) kanssa (kuva 20). Vedä mehustusyksikkö pois päälaitteesta. (Kuva 21)

5 Käännä jätteen poistoputkea myötäpäivään, kunnes poistoputken nuolikuvake (◀) osoittaa mehustusyksikön vapautuskuvaketta (🔓) (kuva 22), ja irrota sitten jätteen poistoputki mehustusyksiköstä (kuva 23).

6 Irrota puristussäiliö. (Kuva 24)

7 Irrota kaira työntämällä kaira mehustusyksikön toisesta päästä. (Kuva 25)

8 Puhdista kaikki irrotettavat osat juoksevalla vedellä. (Kuva 26)

9 Pyyhi päälaitteen ulkopuoli puhtaalla liinalla. (Kuva 27)

Säilytys

1 Kierrä virtajohto päälaitteen pohjassa olevaan säilytyspidikkeeseen. (kuva 28)

2 Voit säilyttää massankeräysastian mehukannussa. (Kuva 29)

Kierrätys

- Tämä merkki tarkoittaa, että tätä tuotetta ei saa hävittää tavallisen kotitalousjätteen mukana (2012/19/EU).
- Noudata maasi sähkö- ja elektroniikkalaitteiden erillistä keräystä koskevia sääntöjä. Asianmukainen hävittäminen auttaa ehkäisemään ympäristölle ja ihmisille mahdollisesti koituvia haittavaikutuksia.

Tarvikkeiden tilaaminen

Voit ostaa lisävarusteita ja varaosia osoitteesta **www.shop.philips.com/service** tai Philips-jälleenmyyjältä. Voit myös ottaa yhteyden Philipsin kuluttajapalvelukeskukseen.

Takuu ja tuki

Jos haluat tukea tai lisätietoja, käy Philipsin verkkosivuilla osoitteessa **www.philips.com/support** tai lue erillinen kansainvälinen takuulehtinen.

Vianmääritys

Tämä osio esittää lyhyesti yleisimmät ongelmat, joita saatat kohdata käyttäessäsi laitetta. Ellet löydä ongelmaasi ratkaisua seuraavista tiedoista, lue osoitteesta **www.philips.com/support** vastauksia usein kysyttyihin kysymyksiin tai ota yhteys maasi kuluttajapalvelukeskukseen.

Ongelma	Ratkaisu
Laite ei toimi.	Laitteen alaosassa on sisäänrakennettu turvalukko. Varmista, että mehustusyksikkö on kiinnitetty kunnolla päälaitteeseen, ja paina sitten virtapainiketta (⏻).
Päälaitteesta lähtee epämiellyttävä haju ensimmäisillä käyttökerroilla.	Tämä on varsin tavallista. Jos laitteesta lähtee epämiellyttävä haju vielä muutaman käyttökerran jälkeen, tarkista, kuinka paljon raaka-aineita käsittelet kerralla ja kuinka pitkään laite on käynnissä yhtäjaksoisesti.
Ainekset ovat tukkineet kairan.	Laite yrittää poistaa tukoksen automaattisesti pyörimällä taaksepäin, antaa muutaman äänimerkin ja sammuu. Käynnistä laite uudelleen painamalla virtapainiketta (⏻). Jos laite on vielä tukossa, katkaise virta, irrota virtajohto pistokkeesta, pura puristusjärjestelmä ja puhdista se ennen kuin jatkat laitteen käyttöä.
Jätteen poistoputkea ei voi poistaa mehustamisen jälkeen.	Paina peruutuspainiketta (⏮) muutaman sekunnin ajan, ja käännä sitten jätteen poistoputkea myötäpäivään ja irrota se mehustusyksiköstä.

NEDERLANDS

Introductie

Gefeliciteerd met uw aankoop en welkom bij Philips! Registreer uw product op **www.philips.com/welcome** om optimaal gebruik te kunnen maken van de door Philips geboden ondersteuning.

Algemene beschrijving (afb. 1)

①	Pulpafvoeropening	
②	Perskamer (met filter)	
③	Persschroef	
④	Stamper	
⑤	Sapunit	A: Deksel vultrechter B. Vultrechter C: Tuit met druppelstop
⑥	Bedieningspaneel	D: Achteruitknop E. Aan-uitknop
⑦	Vrijgaveknop	
⑧	Apparaat	
⑨	Snoerwikkelaar	
⑩	Voedingskabel	
⑪	Pulpopvangbak	
⑫	Sapkan	

Belangrijk!

Lees deze gebruiksaanwijzing zorgvuldig door voordat u het apparaat gaat gebruiken. Bewaar de gebruiksaanwijzing om deze zo nodig later te kunnen raadplegen.

Gevaar

- Dompel de hoofdunit nooit onder in water of een andere vloeistof. Spoel het niet af onder de kraan en maak het niet schoon in de vaatwasmachine.
- Steek nooit uw vingers of een voorwerp in de vultrechter terwijl het apparaat in werking is. Gebruik alleen de stamper voor dit doel.

Waarschuwing

- Gebruik het apparaat alleen voor het beoogde doeleinde zoals beschreven in deze gebruiksaanwijzing.
- Controleer of het voltage aangegeven op de onderkant van het apparaat overeenkomt met de plaatselijke netspanning voordat u de stekker in het stopcontact steekt.
- Gebruik het apparaat niet indien de stekker, het snoer of andere onderdelen beschadigd zijn. Indien het netsnoer beschadigd is, moet u het laten vervangen door Philips, een door Philips geautoriseerd servicecentrum of personen met vergelijkbare kwalificaties om gevaar te voorkomen.
- Dit apparaat is uitsluitend bedoeld voor huishoudelijk gebruik. Bij (semi-) professioneel of onjuist gebruik en bij gebruik dat niet overeenkomt met de instructies in de gebruiksaanwijzing, vervalt de garantie en weigert Philips iedere

PHILIPS

HR1886, HR1887
HR1888, HR1889

DA	Brugervejledning	NO	Brukerhåndbok
FI	Käyttöopas	SV	Användarhandbok
NL	Gebruiksaanwijzing		

Specifications are subject to change without notice
© 2017 Koninklijke Philips N.V.
All rights reserved.

3000 008 79931 A

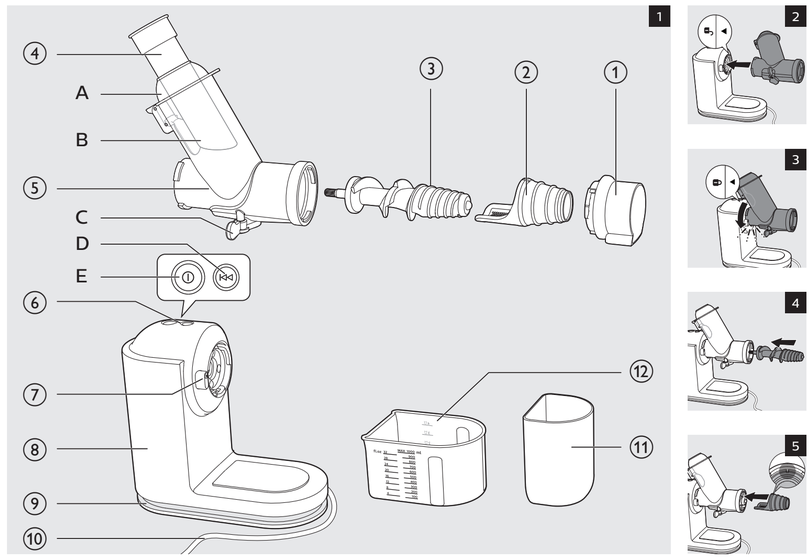

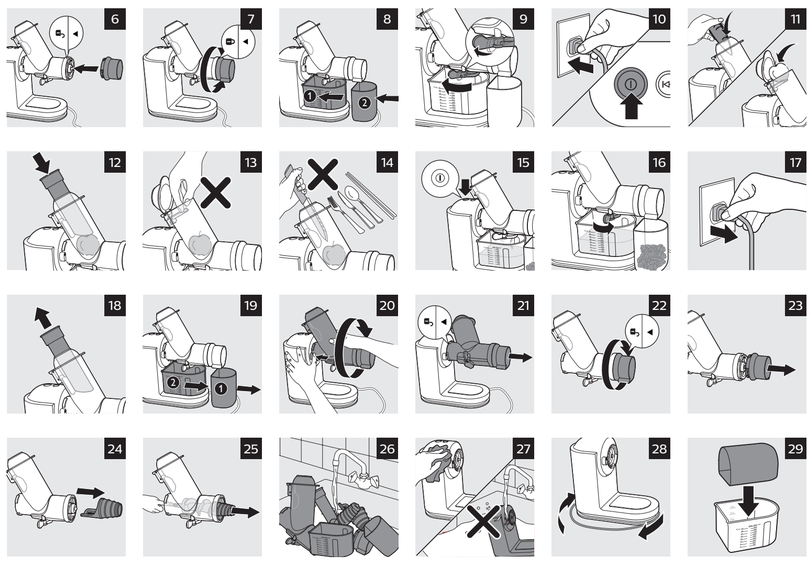

aansprakelijkheid voor hierdoor ontstane schade.
- Dit apparaat buiten bereik van kinderen houden.
- Dit apparaat kan worden gebruikt door personen met verminderde lichamelijke, zintuiglijke of geestelijke capaciteiten of weinig ervaring en kennis, mits zij toezicht of instructie hebben ontvangen aangaande veilig gebruik van het apparaat, en zij de gevaren van het gebruik begrijpen.
- Houd toezicht op jonge kinderen om te voorkomen dat ze met het apparaat gaan spelen.
- Houd het apparaat en het snoer buiten het bereik van kinderen.
- Laat het apparaat nooit zonder toezicht werken.
- Trek altijd de stekker uit het stopcontact als u het apparaat onbeheerd achterlaat en voordat u het apparaat in elkaar zet, uit elkaar haalt of schoonmaakt.
- Wikkel het netsnoer altijd volledig af voordat u de het apparaat inschakelt.
- Eet de pulp niet op en gebruik het niet in gerechten.

Let op
- Gebruik nooit accessoires of onderdelen van andere fabrikanten of die niet specifiek zijn aanbevolen door Philips. Als u dergelijke accessoires of onderdelen gebruikt, vervalt de garantie.
- Plaats het apparaat altijd op een stabiele, vlakke en horizontale ondergrond.
- Gebruik het apparaat alleen binnenshuis.
- Vermijd contact met bewegende onderdelen.
- Zorg dat alle onderdelen op de juiste wijze zijn bevestigd voordat u het apparaat inschakelt.
- Snijd grote ingrediënten in stukjes die in de vultrechter passen. Verwijder pitten, klokhuizen, zaden en dikke schillen van groenten en fruit voordat u sap perst.
- Oefen niet te veel druk uit op de stamper om beschadiging te voorkomen.
- Onderdelen kunnen verkleuren door kleurstoffen in de voeding. Dit is normaal en heeft geen invloed op de prestaties van het apparaat.
- Gebruik het apparaat niet langer dan 20 minuten achter elkaar voor een optimale levensduur.
- Dit apparaat is voorzien van een intelligente beveiligingschip, die het apparaat automatisch uitschakelt nadat het apparaat ongeveer 20 minuten achter elkaar is gebruikt.
- Dit apparaat is ontworpen met het oog op veiligheid. Wanneer de persschroef wordt geblokkeerd of vastzit, stopt het apparaat en piept het een paar keer.
- Wanneer de persschroef wordt geblokkeerd door de ingrediënten, gaat het apparaat automatisch omgekeerd draaien om de blokkering op te heffen. Vervolgens piept het apparaat een paar keer en wordt het uitgeschakeld. Druk op de aan-uitknop (⏻) om het apparaat weer in te schakelen. Als het apparaat nog steeds is geblokkeerd, schakelt u het uit, haalt u de stekker uit het stopcontact, haalt u het perssysteem uit elkaar en maakt u het schoon voordat u het apparaat opnieuw gebruikt. Dit is ter bescherming van het apparaat.
- Gebruik nooit een magnetron of sterilisator om de componenten schoon te maken. De hitte kan schade veroorzaken.

Elektromagnetische velden (EMV)
Dit Philips-apparaat voldoet aan alle toepasbare richtlijnen en voorschriften met betrekking tot blootstelling aan elektromagnetische velden.

Voor het eerste gebruik
Maak alle verwijderbare onderdelen schoon voordat u het apparaat voor de eerste keer gaat gebruiken (zie het hoofdstuk 'Schoonmaken').

Klaarmaken voor gebruik
Wikkel het netsnoer altijd volledig af voordat u de het apparaat inschakelt.

1 Zorg ervoor dat het pijlpictogram (◀) op de sapunit en het ontgrendelingspictogram (🔓) op het apparaat op één lijn staan en plaats vervolgens de sapunit in de hoofdunit. (Afb. 2)
2 Draai de sapunit linksom om deze op de hoofdunit te bevestigen. U hoort een 'klik' wanneer de sapunit goed is bevestigd. Het pijlpictogram (◀) op de sapunit en het vergrendelingspictogram (🔒) op de hoofdunit staan dan op één lijn. (Afb. 3)
3 Richt de persschroef naar het gat in de hoofdunit en plaats hem er helemaal in. (Afb. 4)

Opmerking:
- Draai de persschroef een beetje zodat u de schroef eenvoudiger in het gat van de hoofdunit krijgt.

4 Zorg ervoor dat de gleuf op de perskamer en de knop op de sapunit op één lijn staan en steek de perskamer er helemaal in. (Afb. 5)
5 Zorg ervoor dat het pijlpictogram (◀) op de pulpafvoeropening en het ontgrendelingspictogram (🔓) op de sapunit op één lijn staan (Afb. 6) en draai linksom tot het pijlpictogram (◀) naar het vergrendelingspictogram (🔒) wijst. (Afb. 7)
6 Schuif de sapkan in de hoofdunit en plaats de pulpopvangbak onder de pulpafvoeropening. (Afb. 8)

Het apparaat gebruiken
1 Was het fruit en/of de groenten. Snijd grote ingrediënten indien nodig in stukjes die in de vultrechter passen.

Opmerking:
- Verwijder pitten en dikke schillen die u niet zou eten, bijvoorbeeld bij sinaasappelen, granaatappels, enz.

2 Open de druppelstop. (Afb. 9)
3 Steek de stekker in het stopcontact en druk vervolgens op de aan/uitknop (⏻) om het apparaat in te schakelen. (Afb. 10)
4 Doe de ingrediënten in de vultrechter (Afb. 11) en duw deze met de stamper voorzichtig naar beneden richting de persschroef (Afb. 12).

Steek nooit uw vingers of een voorwerp in de vultrechter of sapunit. (Afb. 13/14)

Opmerking:
- Voer kleine ingrediënten rechtstreeks in door de opening in de deksel van de vultrechter. Doe bij grotere ingrediënten eerst de deksel van de vultrechter open.
- Tijdens de verwerking kunnen sommige ingrediënten een piepend geluid maken. Dit is normaal.

5 Wanneer er geen sap meer uit de tuit stroomt, schakelt u het apparaat uit en wacht u totdat de persschroef tot stilstand is gekomen. (Afb. 15)
6 Om te voorkomen dat er sap op de hoofdunit druppelt, sluit u de druppelstop. (Afb. 16)

Tip:
- Gebruik vers fruit en verse groenten. Deze bevatten meer sap. Selderie, appels, komkommers, wortelen, spinazie, meloenen, tomaten, granaatappels en sinaasappels kunnen allemaal in de slowjuicer worden verwerkt.
- De slowjuicer is niet geschikt voor het verwerken van zeer harde en/of vezelrijke vruchten en groenten, zoals suikerriet. Zeer zachte en/of zetmeelrijke vruchten zoals bananen, papaja's, avocado's, vijgen en mango's zijn evenmin geschikt voor verwerking in de slowjuicer.
- Als u vruchten met pitten, zoals perziken, pruimen of kersen wilt verwerken, verwijder dan eerst de pitten voordat u sap perst.

Schoonmaken
- Het apparaat is gemakkelijker schoon te maken als u dat direct na gebruik doet.

Gebruik nooit schuursponzen, schurende schoonmaakmiddelen of agressieve vloeistoffen zoals alcohol, benzine of aceton om het apparaat schoon te maken.

Opmerking:
- Alle afneembare onderdelen zijn vaatwasmachinebestendig en kunnen veilig onder de kraan worden schoongemaakt.

1 Schakel het apparaat uit en haal de stekker uit het stopcontact. (Afb. 17)
2 Verwijder de stamper van de vultrechter .(Afb. 18)
3 Verwijder de sapkan en pulpopvangbak. (Afb. 19)
4 Houd de ontgrendelknop ingedrukt en draai de sapunit rechtsom totdat het pijlpictogram (◀) op de sapunit naar het ontgrendelingspictogram (🔓) op de hoofdunit wijst. (Afb. 20). Trek de sapunit uit de hoofdunit. (Afb. 21)
5 Draai de pulpafvoeropening rechtsom tot het pijlpictogram (◀) op de pulpafvoeropening naar het ontgrendelingspictogram (🔓) op de sapunit wijst (Afb. 22). Verwijder vervolgens de pulpafvoeropening uit de sapunit (Afb. 23).
6 Verwijder de perskamer. (Afb. 24)
7 Duw vanuit het andere uiteinde van de sapunit tegen de persschroef om deze te verwijderen. (Afb. 25)
8 Maak alle verwijderbare onderdelen schoon onder de kraan. (Afb. 26)
9 Veeg de buitenkant van het apparaat schoon met een schone doek. (Afb. 27)

Opbergen
1 Wind het netsnoer rond de snoerhaspel aan de onderkant van de hoofdunit. (Afb. 28).
2 U kunt de pulpopvangbak in de sapkan bewaren. (Afb. 29)

Recycling
- Dit symbool betekent dat dit product niet met het gewone huishoudelijke afval mag worden weggegooid (2012/19/EU).
- Volg de geldende regels in je land voor de gescheiden inzameling van elektrische en elektronische producten. Door een correcte afvalverwerking helpt u negatieve gevolgen voor het milieu en de volksgezondheid te voorkomen.

Accessoires bestellen
Ga naar **www.shop.philips.com/service** of uw Philips-dealer om accessoires of reserveonderdelen aan te schaffen. U kunt ook contact opnemen met het Philips Consumer Care Centre in uw land.

Garantie en ondersteuning
Als u informatie of ondersteuning nodig hebt, ga dan naar **www.philips.com/support** of lees het 'worldwide guarantee'-vouwblad.

Problemen oplossen
In dit hoofdstuk wordt kort besproken welke problemen u kunt tegenkomen tijdens het gebruik van het apparaat. Als u het probleem niet kunt oplossen met de onderstaande informatie, ga dan naar **www.philips.com/support** voor een lijst met veelgestelde vragen of neem contact op met het Consumer Care Centre in uw land.

Probleem	Oplossing
Het apparaat werkt niet.	Het apparaat is voorzien van een ingebouwde beveiliging in de voet. Zorg ervoor dat de sapunit correct is bevestigd op de hoofdunit en druk vervolgens op de aan-uitknop (⏻).
De eerste paar keer dat het apparaat wordt gebruikt, produceert de hoofdunit een onaangename geur.	Dit is niet ongebruikelijk. Als het apparaat deze geur blijft afgeven nadat u het een paar keer hebt gebruikt, controleert u de hoeveelheden die u verwerkt en de verwerkingstijd.
De persschroef wordt geblokkeerd door de ingrediënten.	Het apparaat gaat automatisch omgekeerd draaien om de blokkering op te heffen. Vervolgens piept het apparaat een paar keer en wordt het uitgeschakeld. Druk op de aan-uitknop (⏻) om het apparaat weer in te schakelen. Als het apparaat nog steeds is geblokkeerd, schakelt u het uit, haalt u de stekker uit het stopcontact, haalt u het perssysteem uit elkaar en maakt u het schoon voordat u het apparaat opnieuw gebruikt.
De pulpafvoeropening kan niet worden verwijderd na het maken van sap.	Houd de achteruitknop (⏮) enkele seconden ingedrukt en draai vervolgens de pulpafvoeropening rechtsom om deze uit de sapunit te verwijderen.

NORSK

Introduksjon
Gratulerer med kjøpet og velkommen til Philips. Hvis du vil dra full nytte av støtten som Philips tilbyr, kan du registrere produktet ditt på **www.philips.com/welcome**.

Generell beskrivelse (fig. 1)

①	Fruktkjøttutgang	
②	Pressekammer (med filter)	
③	Juicepresseskrue	
④	Stapper	
⑤	Juicepresseenheten	A: Materørlokk B: Materør C: Tut (med dryppstopp)
⑥	Kontrollpanel	D: Bakoverknapp E: Av/på-knapp
⑦	Utløserknapp	
⑧	Hovedenhet	
⑨	Ledningsoppbevaring	
⑩	Nettledning	
⑪	Fruktkjøttbeholder	
⑫	Juicemugge	

Viktig
Les denne brukerveiledningen nøye før du bruker apparatet, og ta vare på den for senere referanse.

Fare
- Hovedenheten må ikke senkes ned i vann eller andre væsker. Ikke skyll den under springen, og ikke vask den i oppvaskmaskinen.
- Stikk aldri fingre eller gjenstander ned i materøret mens apparatet er i gang. Bruk bare stapperen til dette.

Advarsel
- Bruk bare apparatet til beregnede formål som beskrevet i denne brukerhåndboken.
- Før du kobler til apparatet, må du kontrollere at spenningen som er angitt nederst på apparatet, stemmer overens med nettspenningen.
- Apparatet må ikke brukes hvis det er skade på støpselet, ledningen eller andre deler. Hvis ledningen er ødelagt, må den alltid skiftes ut av Philips, et servicesenter som er godkjent av Philips, eller lignende kvalifisert personell, slik at man unngår farlige situasjoner.
- Dette apparatet skal kun brukes i husholdningen. Hvis apparatet brukes feil eller på en måte som tilsvarer profesjonell bruk, eller hvis bruksanvisningen ikke følges, blir garantien ugyldig, og Philips påtar seg da ikke noe ansvar for eventuelle skader.
- Dette apparatet skal ikke brukes av barn.
- Dette apparatet kan brukes av personer med nedsatt sanseevne eller fysisk eller psykisk funksjonsevne, eller personer med manglende erfaring eller kunnskap, dersom de får instruksjoner om sikker bruk av apparatet eller tilsyn som sikrer sikker bruk, og hvis de er klar over risikoen.
- Pass på at barn er under tilsyn, slik at de ikke leker med apparatet.
- Oppbevar apparatet og ledningen utilgjengelig for barn.
- Ikke la apparatet stå på uten tilsyn.
- Koble alltid apparatet fra strømnettet hvis du lar det stå uten tilsyn, eller før du setter det sammen, tar det fra hverandre eller rengjør det.
- Trekk nettledningen helt ut før du slår på apparatet.
- Ikke spis fruktkjøttet eller tilsett det i tilbereding av mat.

Forsiktig
- Ikke bruk tilbehør eller deler fra andre produsenter eller som Philips ikke spesifikt anbefaler. Hvis du bruker slikt tilbehør eller slike deler, blir garantien ugyldig.
- Plasser alltid apparatet på en stabil, jevn og vannrett overflate.
- Ikke bruk apparatet utendørs.
- Unngå kontakt med bevegelige deler.
- Kontroller at alle delene er riktig satt sammen, før du slår på apparatet.
- Kutt store ingredienser i biter som passer i materøret. Fjern steiner, kjerner, frø og tykt skall fra frukt og grønnsaker før pressing.
- Ikke bruk for mye makt på stapperen. Det kan forårsake skade på den.
- Fargestoffer i maten kan føre til at delene blir misfarget. Dette er normalt og påvirker ikke apparatets ytelse.
- Hvis du vil optimalisere levetiden til apparatet, må du ikke bruke det sammenhengende i mer enn 20 minutter.
- Apparatet leveres med en intelligent beskyttelsesbrikke. Det vil automatisk slutte å fungere etter ca. 20 minutter med kontinuerlig drift.
- Apparatet leveres med en beskyttet design. Når juicepresseskruen er blokkert eller sitter fast, vil apparatet stoppe og pipe noen ganger.
- Når juicepresseskruen er blokkert av ingrediensene, vil apparatet automatisk reversere for å oppheve blokkeringen. Deretter piper det noen ganger og slår seg av. Trykk på av/på-knappen (⏻) for å slå på apparatet igjen. Hvis apparatet fortsatt er blokkert, slår du det av, trekker ut stikkontakten, tar fra hverandre pressesystemet, og rengjør det før du bruker apparatet igjen. Dette er for å beskytte apparatet.
- Bruk aldri en mikrobølgeovn eller et steriliseringsapparat til å rengjøre komponentene for å unngå skader som følge av varmedeformering.

Elektromagnetiske felt (EMF)
Dette Philipsapparatet overholder alle aktuelle standarder og forskrifter for eksponering for elektromagnetiske felt.

Før bruk første gang
Rengjør alle avtakbare deler før du bruker apparatet for første gang (se avsnittet "Rengjøring").

Før bruk
Trekk nettledningen helt ut før du slår på apparatet.

1 Juster pilikonet (◀) på juicepresseenheten etter opplåsningsikonet (🔓) på hovedenheten, og plasser deretter juicepresseenheten i hovedenheten. (fig. 2)
2 Skru juicepresseenheten mot klokken for å feste den på hovedenheten. Du hører et "klikk" når juicepresseenheten er riktig montert, og pilikonet (◀) på juicepresseenheten vil være på linje med låseikonet (🔒) på hovedenheten (fig. 3).
3 Pek juicepresseskruen mot hullet i hovedenheten og sett den helt inn (fig. 4).

Merk:
- Roter juicepresseskruen litt slik at du enkelt kan rette juicepresseskruen mot hullet i hovedenheten.

4 Juster sporene på pressekammeret etter knotten på juicepresseenheten, og sett pressekammeret helt inn (fig. 5).
5 Juster pilikonet (◀) på fruktkjøttutgangen etter opplåsningsikonet (🔓) på juicepresseenheten (fig. 6), og vri den mot klokken til pilikonet (◀) peker mot låseikonet (🔒) (fig. 7).
6 Skyv juicemuggen inn i hovedenheten, og plasser fruktkjøttbeholderen under fruktkjøttutgangen (fig. 8).

Bruke apparatet
1 Vask frukten og/eller grønnsakene. Hvis det er nødvendig, kutter du ingrediensene i biter som passer i materøret.

Merk:
- Fjern steiner og tykt skall som du normalt ikke spiser av frukten, for eksempel fra appelsiner, granatepler osv.

2 Åpne dryppstoppen. (fig. 9)
3 Sett støpselet inn i stikkontakten, og trykk deretter på av/på-knappen (⏻) for å slå på apparatet. (fig. 10)
4 Legg ingrediensene i materøret (fig. 11), og trykk dem forsiktig ned mot juicepresseskruen med stapperen. (fig. 12)

Stikk aldri fingrene eller gjenstander ned i materøret eller juicepresseenheten. (Fig. 13/14)

Merk:
- Mat små ingredienser direkte gjennom hullet på matelokket. Du mater større ingredienser ved å åpne matelokket.
- Det kan hende at noen av ingrediensene lager en knirkelyd under bruk. Dette er normalt.

5 Når det ikke kommer ut mer juice, slår du av apparatet og venter til juicepresseskruen har sluttet å rotere. (fig. 15)
6 Hvis du vil hindre at juicen drypper på hovedenheten, lukker du dryppstoppen (fig. 16).

Tips:
- Bruk friske frukter og grønnsaker, siden de inneholder mer juice. Selleristenger, epler, agurk, gulrot, spinat, meloner, tomater, granatepler og appelsiner er spesielt egnet for behandling i slowjuiceren.
- Slowjuiceren er ikke egnet til veldig hard frukt eller grønnsaker og/eller frukt eller grønnsaker med mange fibre, for eksempel sukkerrør. Frukt som er veldig myk og/eller inneholder stivelse, som banan, papaya, avokado, fiken og mango, må heller ikke brukes i slowjuiceren.
- Hvis du vil lage juice av frukt med steiner, som ferskener, plommer eller kirsebær, fjerner du steinene før du begynner.

Rengjøring
- Det er enklest å rengjøre apparatet umiddelbart etter bruk.

Bruk aldri skurebørster, skuremidler eller væsker som alkohol, bensin eller aceton til å rengjøre apparatet.

Merk:
- Alle de avtakbare delene kan vaskes i oppvaskmaskinen og kan trygt rengjøres i rennende vann.

1 Slå av apparatet, og ta støpselet ut av vegguttaket. (fig. 17)
2 Fjern stapperen fra materøret (fig. 18).
3 Fjern juicemuggen og fruktkjøttbeholderen (fig. 19).
4 Trykk på og hold nede utløserknappen, og vri juicepresseenheten med klokken til pilikonet (◀) på juicepresseenheten er på linje til opplåsningsikonet (🔓) på hovedenheten (fig. 20). Trekk juicepresseenheten ut av hovedenheten. (fig. 21)
5 Vri fruktkjøttutgangen med klokken til pilikonet (◀) på fruktkjøttutgangen peker mot opplåsningsikonet (🔓) på juicepresseenheten (fig. 22), og fjern deretter fruktkjøttutgangen fra juicepresseenheten. (fig. 23)
6 Fjern pressekammeret. (fig. 24)
7 Skyv juicepresseskruen fra den andre enden av juicepresseenheten for å fjerne juicepresseskruen. (Fig. 25)
8 Rengjør alle de avtakbare delene under springen. (fig. 26)
9 Tørk av utsiden av hovedenheten med en fuktig klut. (fig. 27)

Lagring
1 Kveil nettledningen rundt ledningsoppbevaringen på sokkelen på hovedenheten. (fig. 28)
2 Du kan oppbevare fruktkjøttbeholderen i juicemuggen (fig. 29).

Gjenvinning
- Dette symbolet betyr at dette produktet ikke må avhendes i vanlig husholdningsavfall (2012/19/EU).
- Følg nasjonale regler for egen innsamling av elektriske og elektroniske produkter. Hvis du kaster produktet på riktig måte, bidrar du til å forhindre negative konsekvenser for helse og miljø.

Bestille tilbehør
Du kan kjøpe tilbehør eller reservedeler på **www.shop.philips.com/service** eller ved å gå til en Philips-forhandler. Du kan også ta kontakt med Philips' forbrukerstøtte i landet der du bor.

Garanti og støtte
Hvis du trenger kundestøtte eller informasjon, kan du gå til **www.philips.com/support** eller lese i garantiheftet.

Feilsøking
Dette kapittelet oppsummerer de vanligste problemene du kan oppleve med apparatet. Hvis du ikke kan løse problemet ved hjelp av informasjonen nedenfor, kan du gå til **www.philips.com/support** for å se en liste over vanlige spørsmål, eller du kan kontakte forbrukerstøtten i landet der du bor.

Problem	Løsning
Apparatet virker ikke.	Apparatet er utstyrt med en innebygd sikkerhetslås i sokkelen. Kontroller at juicepresseenheten er montert riktig på hovedenheten, og trykk deretter på av/på-knappen (⏻).
Hovedenheten avgir en ubehagelig lukt de første gangene apparatet brukes.	Dette er normalt. Hvis apparatet fortsetter å avgi en ubehagelig lukt etter noen gangers bruk, kontrollerer du mengden du behandler, og hvor lenge den går i apparatet.
Juicepresseskruen er blokkert av ingrediensene.	Apparatet vil automatisk reversere for å oppheve blokkeringen. Deretter piper det noen ganger og slår seg av. Trykk på av/på-knappen (⏻) for å slå på apparatet igjen. Hvis apparatet fortsatt er blokkert, slår du det av, trekker ut stikkontakten, tar fra hverandre pressesystemet, og rengjør det før du bruker apparatet igjen.
Fruktkjøttutgangen kan ikke fjernes etter at du er ferdig.	Trykk på og hold nede bakoverknappen (⏮) i noen sekunder, og vri deretter fruktkjøttutgangen med klokken for å fjerne det fra juicepresseenheten.

SVENSKA

Inledning
Grattis till ditt inköp och välkommen till Philips! Genom att registrera din produkt på **www.philips.com/welcome** kan du dra nytta av Philips support.

Allmän beskrivning (bild 1)

①	Fruktköttsutlopp	
②	Fruktpress (med filter)	
③	Matarskruv	
④	Pressksloss	
⑤	Pressenhet	A: Lock till matningsrör B: Matningsrör C: Pip (med droppstopp)
⑥	Kontrollpanel	D: Bakåtknapp E: På/av-knapp
⑦	Frigöringsknapp	
⑧	Huvudenhet	
⑨	Sladdhållare	
⑩	Nätkabel	
⑪	Fruktköttsbehållare	
⑫	Juicekanna	

Viktigt
Läs användarhandboken noggrant innan du använder apparaten och spara den för framtida bruk.

Fara
- Sänk inte ned huvudenheten i vatten eller någon annan vätska. Skölj den inte under kranen och rengör den inte i diskmaskinen.
- Stoppa inte ned fingrarna eller något föremål i matningsröret när apparaten är igång. Använd bara pressklossen för det här ändamålet.

Varning
- Använd bara apparaten för dess avsedda ändamål enligt beskrivningen i den här användarhandboken.
- Kontrollera att den nätspänning som anges på apparatens undersida stämmer överens med den lokala nätspänningen innan du kopplar in apparaten.
- Använd inte apparaten om stickkontakten, nätsladden eller någon annan del är skadad. Om nätsladden är skadad måste den alltid bytas ut av Philips, något av Philips auktoriserade serviceombud eller liknande behöriga personer för att undvika olyckor.
- Apparaten är endast avsedd för hushållsbruk. Om den används på felaktigt sätt eller i storskaligt bruk eller om den inte används enligt anvisningarna i användarhandboken upphör garantin att gälla och Philips tar inte på sig ansvar för skador som kan uppkomma.
- Den här apparaten får inte användas av barn.
- Den här apparaten kan användas av personer med olika funktionshinder, eller som inte har kunskap om hur apparaten används, så länge de övervakas och får instruktioner angående säker användning och förstår riskerna som medföljer.
- Små barn ska övervakas så att de inte kan leka med apparaten.
- Håll apparaten och dess sladd utom räckhåll för barn.
- Lämna inte apparaten obevakad när den används.
- Koppla alltid bort apparaten från elnätet om du lämnar den obevakad eller innan du monterar, tar isär eller rengör den.
- Linda alltid ut nätsladden helt innan du slår på apparaten.
- Ät inte fruktköttet och använd det inte för att förbereda rätter.

Varning!
- Använd aldrig tillbehör eller delar från andra tillverkare eller som inte uttryckligen har rekommenderats av Philips. Om du använder sådana tillbehör eller delar gäller inte garantin.
- Ställ alltid apparaten på en stabil, jämn och horisontell yta.
- Använd inte apparaten utomhus.
- Undvik kontakt med rörliga delar.
- Kontrollera att alla delar sitter rätt innan du startar apparaten.
- Skär stora ingredienser i bitar som passar i matningsröret. Ta bort kärnor, frön och tjocka skal från frukten eller grönsakerna innan du börjar pressa juicen.
- Tryck inte för hårt på pressklossen. Den kan skadas om du gör det.
- Färg i mat kan missfärga delarna. Det är normalt och påverkar inte apparatens funktion.
- Optimera apparatens livslängd genom att inte använda den utan avbrott i mer än 20 minuter.
- Den här apparaten levereras med ett intelligent skyddschip; den stängs automatiskt av efter cirka 20 minuters kontinuerlig drift.
- Den här apparaten har en skyddad design. När juiceskruven är blockerad eller har fastnat stannar apparaten och piper några gånger.
- När juicesskruven är blockerad av ingredienserna, backar apparaten automatiskt för att ta bort blockeringen, piper några gånger och stängs av. Tryck på på/av-knappen (⏻) för att slå på den igen. Om apparaten fortfarande är blockerad, stänger du av, kopplar ur, tar isär pressystemet och rengör det innan du använder apparaten igen. På så sätt skyddar du apparaten.
- Undvik värmedeformeringsskador genom att aldrig använda mikrovågsugn eller sterilisator för att rengöra några av komponenterna.

Elektromagnetiska fält (EMF)
Den här Philips-produkten uppfyller alla tillämpliga standarder och regler gällande exponering av elektromagnetiska fält.

Före första användningen
Rengör alla löstagbara delar ordentligt innan du använder apparaten första gången (se kapitlet Rengöring).

Förberedelser inför användning
Linda alltid ut nätsladden helt innan du slår på apparaten.

1 Rikta in pil-ikonen (◀) på pressenheten med upplåsningsikonen (🔓) på huvudenheten, och sätt sedan in pressenheten i huvudenheten. (Bild 2)
2 Vrid pressenheten moturs för att sätta fast den på huvudenheten. Du hör ett klickljud när pressenheten är korrekt monterad, och pil-ikonen (◀) på pressenheten är i linje med låsikonen (🔒) på huvudenheten. (Bild 3)
3 Rikta juiceskruven mot hålet i huvudenheten och sätt i den hela vägen till slutläget. (Bild 4)

Obs!
- Vrid försiktigt juiceskruven så att du enkelt kan rikta juiceskruven mot hålet i huvudenheten.

4 Rikta in skåran på presstratten mot vredet på pressenheten och sätt in presstratten hela vägen till ändläget. (Bild 5)
5 Rikta in pilikonen (◀)på fruktköttsutsläppet mot upplåsningsikonen (🔓) på pressenheten (Bild 6) och vrid den moturs tills pilikonen (◀) pekar mot låsikonen (🔒) (Bild 7).
6 Skjut in juicekannan i huvudenheten och sätt in fruktköttsbehållaren under fruktköttsutsläppet. (Bild 8)

Använda apparaten
1 Skölj frukten och/eller grönsakerna. Om det behövs skär du dem i bitar som passar i matningsröret.

Obs!
- Ta bort kärnor och tjocka fruktskal som du inte äter, till exempel apelsinskal, granatäppelskal osv.

2 Öppna droppstoppet. (Bild 9)
3 Anslut kontakten till vägguttaget och tryck sedan på på/av-knappen (⏻) för att slå på apparaten. (Bild 10)
4 Lägg ingredienserna i matningsröret (Bild 11) och tryck försiktigt ner dem mot juiceskruven med pressklossen (Bild 12).

Stick aldrig in fingrar eller något föremål i matningsröret eller pressenheten. (Bild 13/14)

Obs!
- Lägg i små ingredienser direkt genom hålet på matningslocket. Öppna matningslocket för att lägga i större ingredienser.
- Under tillredningen kan en del av ingredienserna orsaka ett gnisslande ljud. Det är normalt.

5 När det inte kommer mer juice stänger du av apparaten och väntar tills juiceskruven har slutat rotera. (Bild 15)
6 Stäng droppstoppet så att det inte droppar juice på huvudenheten. (Bild 16)

Tips:
- Använd färska frukter och grönsaker, eftersom de är saftigare. Selleristjälkar, äpplen, gurkor, morötter, spenat, meloner, tomater, granatäpplen och apelsiner är särskilt lämpliga att köra i slowjuicern.
- Slowjuicern är inte lämplig för att pressa mycket hårda och/eller trådiga frukter eller grönsaker, t.ex. sockerrör. Frukter som är väldigt mjuka och/eller stärkelserika som banan, papaya, avokado, fikon och mango är inte heller lämpliga att pressa i slowjuicern.
- Om du vill pressa frukt med kärnor, till exempel persika, plommon och körsbär, ska du ta bort kärnorna först.

Rengöring
- Det är lättast att göra ren juicemaskinen direkt efter användning.

Använd aldrig skursvampar, slipande rengöringsmedel eller vätskor som alkohol, bensin eller aceton till att rengöra enheten.

Obs!
- Alla löstagbara delar kan diskas i diskmaskin och rengöras säkert under kranen.

1 Stäng av apparaten och dra ut kontakten ur vägguttaget. (Bild 17)
2 Ta bort pressklossen från matningsröret. (Bild 18)
3 Ta bort juicekannan och fruktköttsbehållaren. (Bild 19)
4 Tryck på och håll ner frigöringsknappen och vrid pressenheten medurs tills pilikonen (◀) på pressenheten är riktad mot upplåsningsikonen (🔓) på huvudenheten (Bild 20). Dra ut pressenheten ur huvudenheten. (Bild 21)
5 Vrid fruktköttsutsläppet medurs tills pil-ikonen (◀)på fruktköttsutsläppet pekar mot upplåsningsikonen (🔓) på pressenheten (Bild 22), och ta sedan bort fruktköttsutsläppet från pressenheten (Bild 23).
6 Ta bort presstratten. (Bild 24)
7 Ta bort skruven genom att trycka ut den från ena änden av juicemaskinen. (Bild 25)
8 Rengör alla löstagbara delar under kranen. (Bild 26)
9 Torka av utsidan av huvudenheten med en ren trasa. (Bild 27)

Förvaring
1 Linda nätsladden på sladdhållaren på huvudenheten (Bild 28).
2 Du kan förvara fruktköttsbehållaren i juicekannan. (Bild 29)

Återvinning
- Den här symbolen betyder att produkten inte ska slängas bland hushållssoporna (2012/19/EU).
- Följ de regler som gäller i ditt land för återvinning av elektriska och elektroniska produkter. Genom att kassera gamla produkter på rätt sätt kan du bidra till att förhindra negativ påverkan på miljö och hälsa.

Beställa tillbehör
Om du vill köpa tillbehör eller reservdelar kan du gå till **www.shop.philips.com/service** eller en Philips-återförsäljare. Du kan även kontakta Philips kundtjänst i ditt land.

Garanti och support
Om du behöver information eller support kan du gå till **www.philips.com/support** eller läsa garantibroschyren.

Felsökning
I det här kapitlet sammanfattas de vanligaste problemen som kan uppstå med apparaten. Om du inte kan lösa problemet med hjälp av informationen nedan kan du gå till **www.philips.com/support** där det finns en lista med vanliga frågor. Du kan även kontakta kundtjänst i ditt land.

Problem	Lösning
Apparaten fungerar inte.	Apparaten är utrustad med en inbyggd säkerhetsspärr i botten. Se till att pressenheten är korrekt monterad på huvudenheten och tryck sedan på på/av-knappen (⏻).
Huvudenheten avger en otrevlig lukt de första gångerna apparaten används.	Det här är ingenting onormalt. Men om lukten fortsätter att uppstå även efter några gånger bör du kontrollera hur stora mängder råvara du pressar samt hur länge pressningen sker.
Juiceskruven är blockerad av ingredienserna.	Apparaten backar automatiskt för att ta bort blockeringen, piper några gånger och stängs av. Tryck på på/av-knappen (⏻) för att slå på den igen. Om apparaten fortfarande är blockerad, stänger du av, kopplar ur, tar isär pressystemet och rengör det innan du använder apparaten igen.
Fruktköttsutloppet kan inte tas bort när juicen är pressad.	Tryck på och håll ner bakåtknappen (⏮) i några sekunder och vrid sedan fruktköttsutloppet medurs för att ta bort den från pressenheten.