KitchenBrothers

Slow Juicer

NL/BE – Handleiding - Slow Juicer
EN – User manual - Slow Juicer
FR/BE – Manuel d'utilisation - Extracteur de jus
DE – Benutzerhandbuch - Slowjuicer

KB683 / KB736 / KB737 / 4098 / 4099 / 4100 / 4108 / 4109

Index

NL/BE – Handleiding 3

EN – User manual 14

FR/BE – Manuel d'utilisation 25

DE – Benutzerhandbuch 36

NL/BE – Handleiding

Voorwoord

Over dit document

Deze handleiding bevat alle informatie voor correct, efficiënt en veilig gebruik van het product. Zorg ervoor dat je de instructies in deze handleiding volledig gelezen en begrepen hebt voordat je het product installeert of gebruikt. Bewaar deze handleiding voor toekomstig gebruik.

Oorspronkelijke instructies

Deze handleiding is oorspronkelijk geschreven in het Nederlands. Alle andere talen zijn vertalingen van de oorspronkelijke Nederlandse handleiding.

Service en garantie

Indien je service of informatie nodig hebt omtrent je product, neem dan contact op met onze klantenservice via service@kitchenbrothers.nl.

Wij verlenen 2 jaar garantie op onze producten. De klant dient een aankoopbewijs te kunnen tonen wanneer er beroep wordt gedaan op de garantie. Productdefecten moeten binnen 2 jaar na aankoopdatum worden gemeld bij ons. Let op, de garantie geldt niet: bij schade veroorzaakt door onjuist gebruik of reparatie; voor aan slijtage onderhevige onderdelen; voor gebreken waarvan de klant bij aankoop op de hoogte was; bij defecten door eigen schuld van de klant, bij schade door derden.

Inhoudsopgave

1. Introductie **5**
1.1 Beoogd gebruik 5
1.2 Productoverzicht 5
1.3 Productspecificaties 6
1.4 Overige eigenschappen 6
1.5 Inhoud verpakking 6

2. Veiligheid **6**
2.1 Algemeen 7
2.2 Personen 7
2.3 Gebruik 7
2.4 Elektra 8

3. Instructies voor gebruik **9**
3.1 Montage 9
3.2 Knoppen 10
3.3 Bediening 10
3.4 demonteren 11

4. Onderhoud en reiniging **12**

5. Opslag **12**

6. Weggooien en recyclen **12**
6.1 Afvoeren 12
6.2 Elektrisch apparaat 12

7. Symbolen **13**

8. Disclaimer **13**

1. Introductie

Bedankt dat je hebt gekozen voor een KitchenBrothers product! Volg altijd de veiligheidsvoorschriften voor veilig gebruik.

1.1 Beoogd gebruik

Het beoogde gebruik van een slowjuicer is om vruchten en groenten te persen op een langzamere snelheid dan traditionele sapcentrifuges. Dit proces zou moeten resulteren in sap met minder oxidatie en behoud van voedingsstoffen, vezels en smaak. Het idee is om een gezonder drankje te verkrijgen door meer sap uit de producten te halen en minder hitte te genereren tijdens het persen. Het doel is niet om snel grote hoeveelheden sap te produceren, maar eerder om de kwaliteit van het sap te optimaliseren.

De leverancier is vrijgesteld van aansprakelijkheid voor enig letsel of schade veroorzaakt door het gebruik van het product buiten het beoogde gebruik ervan. Elke wijziging van het product kan gevolgen hebben voor je veiligheid en garantie.

1.2 Productoverzicht

1. Stekker
2. Basis
3. Aan/uitknop
4. Vergrendelknop
5. Sapreservoir
6. Pulpcontainer
7. Duwstuk
8. Plateau
9. Vulschacht
10. Tussenstuk
11. Vijzel
12. Filter
13. Beschermkap

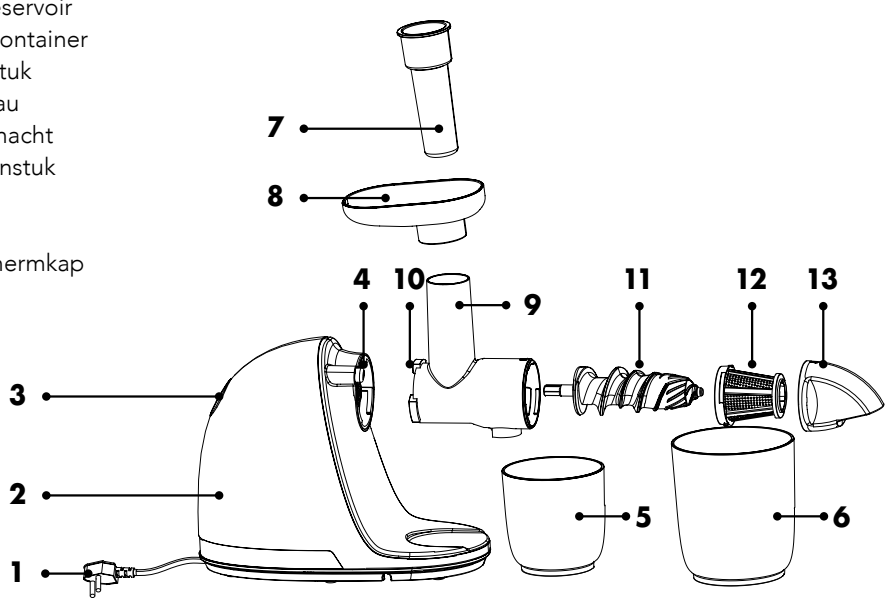

1.3 Productspecificaties

Afmeting	47 x 17 x 37cm
Gewicht	3,5 kg
Snoerlengte	1m
Spanning	220 - 240V AC
Frequentie	50Hz
Vermogen	150W
Max. geluidsniveau	70dB
Oververhittingsbeveiliging	Ja
Automatische uitschakeling	Ja, na 20 min

1.4 Overige eigenschappen

- Automatische uitschakeling na 20 minuten.
- De vulschacht, beschermkap, vijzel, sapreservoir, pulpcontainer en filter zijn vaatwasserbestendig.

1.5 Inhoud verpakking

Controleer of de inhoud van het pakket overeenkomt met de pakbon wanneer je de verzending ontvangt. Licht je leverancier in als er onderdelen ontbreken. Lijkt het product beschadigd, dien dan onmiddellijk een klacht in bij de vervoerder en geef de leverancier een gedetailleerde beschrijving van de schade. Bewaar de beschadigde onderdelen en verpakking om je klacht te onderbouwen.

- 1x Slow Juicer
- 1x Handleiding
- 1x Sapreservoir
- 1x Pulpcontainer
- 1x Schoonmaakborstel

2. Veiligheid

WAARSCHUWING!

Let erop dat het verpakkingsmateriaal niet in handen komt van kinderen. Zij kunnen erin stikken!

Lees voor gebruik de handleiding en de veiligheidsinformatie zorgvuldig door. De leverancier is niet verantwoordelijk voor het niet opvolgen van de veiligheidsinformatie over

het gebruik en de omgang met het product of schade aan eigendommen of persoonlijk letsel.

Neem altijd de volgende voorzorgsmaatregelen in acht wanneer je gebruik maakt van 'de Slow Juicer', hierna te noemen 'het product'.

2.1 Algemeen

- Let op de risico's en consequenties die verbonden zijn aan verkeerd gebruik van het product. Dit kan resulteren in persoonlijk letsel en schade aan het product.
- Gebruik het product alleen voor de doeleinden aangegeven in deze handleiding.
- Als het product of onderdelen hiervan niet goed functioneren, gevallen of beschadigd zijn, gebruik het product dan niet en raadpleeg dan de Customer Service.
- Het product is ontworpen en bedoeld voor privégebruik, gebruik hem niet voor commerciële doeleinden.
- Laat het product niet onbeheerd achter wanneer het in gebruik is. Als je het product niet gebruikt, zet het product dan uit en haal de stekker uit het stopcontact.
- Verwijder de onderdelen niet als het product aanstaat. Zet het product uit en wacht tot de vijzel niet meer draait voordat je onderdelen verwijdert.
- Gebruik het product alleen op vlakke, horizontale en stabiele ondergronden.
- Trek niet aan het snoer om de stekker uit het stopcontact te halen.
- Verplaats het product niet door aan het snoer te trekken en draai het snoer niet.
- Zorg ervoor dat je niet over de kabel struikelt en dat de kabel niet geknakt of gedraaid is, of vastzit.

2.2 Personen

- Het product dient niet gebruikt te worden door kinderen of door mensen met een fysieke of mentale beperking, of mensen die geen ervaring met of kennis over het product hebben. Gebruik van het product is alleen toegestaan als er een toezichthouder bij is, die verantwoordelijk is voor de veiligheid van de gebruiker.
- Gebruik en bewaar het product buiten het bereik van kinderen.

2.3 Gebruik

- Gebruik het product niet langer dan 10 minuten achter elkaar en laat het product telkens 10 minuten afkoelen.
- Het product is uitgerust met een oververhittingsbeveiliging en stopt automatisch na 20 minuten gebruik. Mocht dit het geval zijn, laat het product dan 20-30 minuten afkoelen voordat je het weer gebruikt.
- Het product is uitgerust met een overbelasting beveiliging. Als er hard materiaal in het product komt en de spanning boven de 1.3A komt, gaat het product piepen en zal de motor automatisch afslaan. Mocht dit gebeuren, haal dan de stekker uit het stopcontact, zet de knop op "0", druk op "R" om de vijzel in tegengestelde richting te laten draaien en het eten te verwijderen. Druk op "ON" om het product te herstarten. Als het probleem aanhoudt, verwijder dan het voedsel in de vijzel voordat je het product herstart, om de motor te beschermen.

- Houd je handen uit de buurt van de bewegende delen. Steek geen lichaamsdelen zoals vingers of objecten (behalve voedsel) in het product als deze aanstaat. Als er eten vast komt te zitten in de openingen, gebruik dan het duwstuk of een ander stuk fruit om het eten terug te duwen. Als dit niet lukt, zet het product dan eerst uit, wacht tot de vijzel niet meer draait, haal de centrifuge uit elkaar en verwijder het eten.
- Verwijder alle harde stukken, zaden, schillen, schalen en snij de ingrediënten in kleine stukken voordat je ze in het product doet om blokkades te voorkomen.
- Druk niet te hard op het product als je de ingrediënten aan het verwerken bent.
- Het kan zijn dat de filter, de deksel en de vijzel verkleuren door het sap. Dit is normaal en heeft geen schadelijke invloed op het sap of je gezondheid.
- Maak het product en vooral de onderdelen die in contact komen met voedsel schoon na elk gebruik. Gebruik geen staalwol, schurende of bijtende schoonmaakmiddelen zoals benzine of aceton om het product of de onderdelen schoon te maken.

2.4 Elektra

- Repareer en herstel het product niet. Dit kan schade aan het product aanbrengen. Voor de eigen veiligheid mogen deze onderdelen alleen vervangen worden door geautoriseerd onderhoudspersoneel. Stuur het product altijd naar een servicecentrum voor reparaties om schade en persoonlijk letsel te voorkomen.
- Zorg ervoor dat de netspanning die op het type-aanduidingsplaatje staat aangegeven, overeenkomt met die van je stroomnet, voor je het product aansluit.
- Controleer het product, de verschillende onderdelen en het stroomsnoer regelmatig op tekenen van schade of slijtage en is daarvan sprake, gebruik ze dan niet en laat ze vervangen of repareren door geautoriseerd onderhoudspersoneel.
- Controleer voor gebruik of alle onderdelen van het product stevig vastzitten. Gebruik het product alleen als alle onderdelen stevig vastzitten.
- Gebruik het product niet in de buurt van een bad, een douche, een zwembad, of bij een (was)bak gevuld met water. Raak het product en het stroomsnoer niet met natte handen aan. Zorg ervoor dat het product niet in contact komt met water. Dompel het product niet onder in water. Als er toch water in of op het product komt, zet het product dan direct uit en neem contact op met onze klantenservice.
- Als de stroom tijdens het gebruik uitvalt, zet het product dan direct uit en haal de stekker uit het stopcontact.
- Houd het product uit de buurt van vocht, hitte, ruimtes waar de temperatuur relatief hoog is en hittebronnen zoals ovens.
- Dek het product niet af als het aanstaat. Leg nooit kussen of dekens op het product of ertegenaan. Dit kan tot brandgevaar, een elektrische schok, persoonlijk letsel of schade aan het product leiden.

3. Instructies voor gebruik

3.1 Montage

1. Plaats het tussenstuk in de basis door de pijl op de vulschacht uit te lijnen met het slotje op de basis. Druk het tussenstuk naar beneden en draai het tegen de klok in totdat de pijl op de vulschacht in lijn is met het slotje op de basis. Je hoort een klikgeluid als het tussenstuk vast zit.
2. Plaats de vijzel in het tussenstuk.
3. Plaats het filter op het tussenstuk.
4. Plaats de beschermkap op het tussenstuk en draai de kap tegen de klok in.
5. Plaats het sapreservoir en de pulpcontainer onder het tussenstuk.
6. Bevestig het plateau aan de bovenkant van de vulschacht.
7. Stop de stekker in het sopcontact. Zorg ervoor dat het product uitstaat.

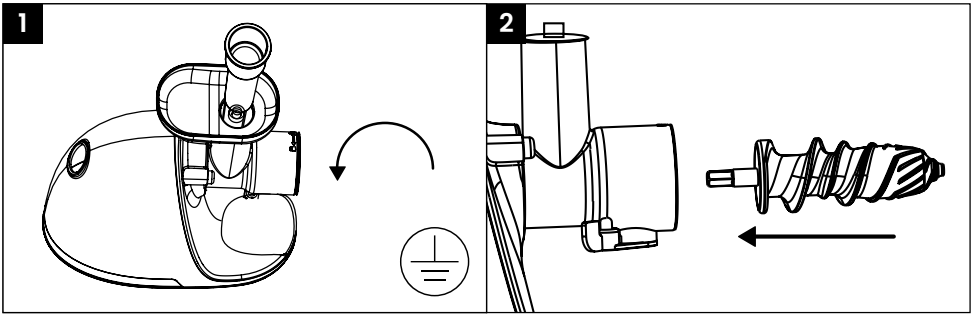

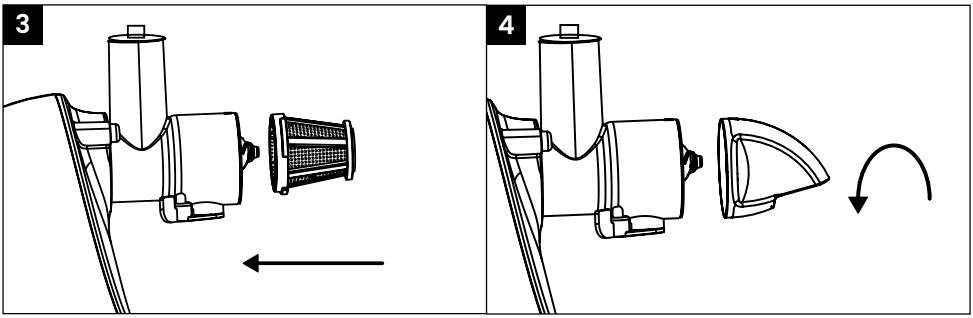

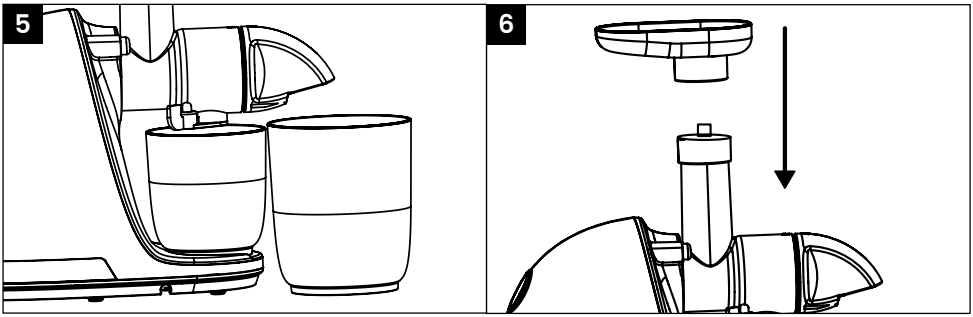

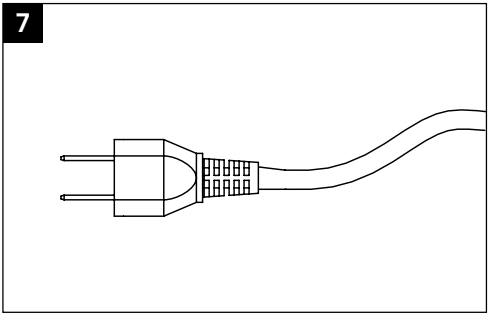

3.2 Knoppen

- ON = Het product aanzetten
- 0 = Het product uitzetten
- R = De vijzel in omgekeerde richting draaien

OPMERKING

◊ In geval van pulpblokkering of blokkering van de motor houd je de ‘R’ knop ongeveer 3 seconden ingedrukt om de boor achteruit te laten draaien. Laat de knop daarna los. Druk op de ‘ON’knop om de normale werking te hervatten.

3.3 Bediening

1. Verwijder alle harde stukken, zaden, schillen, schalen en snij de ingrediënten in kleine stukken. Zorg ervoor dat de stukken klein genoeg zijn om door de vulschacht te passen. Leg de ingrediënten op het plateau.
2. Druk op ‘ON’ om het product aan te zetten. Gebruik het product niet langer dan 10 minuten achter elkaar en raak het niet met natte handen aan.
3. Doe de ingrediënten in de vulschacht en duw ze naar beneden met het duwstuk. Zorg ervoor dat je niet te hard drukt.
4. Wacht tot al het sap uit het product is, zet de centrifuge uit en haal de stekker uit het stopcontact. Wacht tot de vijzel niet meer draait en verwijder het sapreservoir en de pulpcontainer.

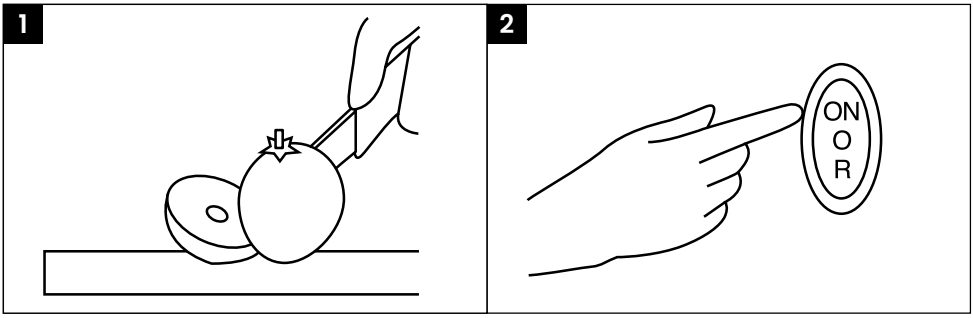

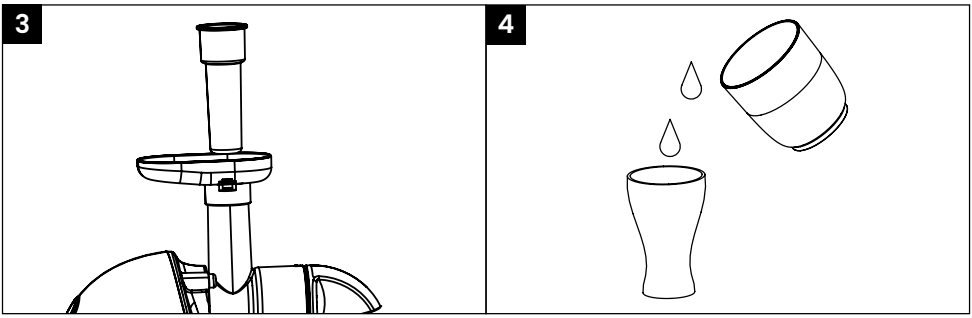

OPMERKING

◊ Zet het product uit als het sapreservoir of de pulpcontainer vol zijn.
◊ Drink het sap zo snel mogelijk om de versheid te behouden. Het sap en de pulp hebben een beperkte houdbaarheidsdatum.

LET OP!

◊ Zorg ervoor dat je vingers niet in de buurt van de vijzel komen.
◊ Wacht tot het product volledig uit staat voor je het sapreservoir of de pulpcontainer verwijdert.

3.4 demonteren

1. Verwijder het duwstuk en het plateau.
2. Houd de vergrendelknop ingedrukt en draai het tussenstuk met de klok mee om het te verwijderen.
3. Verwijder eerst het tussenstuk en maak de beschermkap, het filter en de vijzel los.

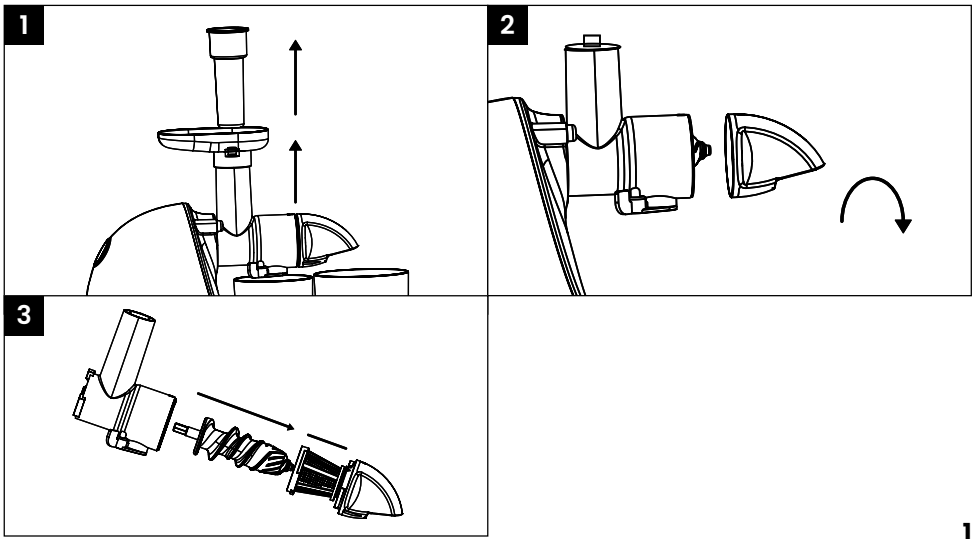

4. Onderhoud en reiniging

Reinig het product met een vochtige, schone doek en maak hem goed droog. Gebruik geen schurende of agressieve schoonmaakmiddelen.

- Dompel de basis niet onder in water.
- De vulschacht, beschermkap, vijzel, sapreservoir, pulpcontainer en het filter zijn vaatwasserbestendig.

5. Opslag

Bewaar het product op een droge, schone plek. Bewaar het product niet in extreem hoge of lage temperaturen.

6. Weggooien en recyclen

Denk aan het milieu en lever een bijdrage aan een schonere leefomgeving! Je kunt bij je gemeente terecht voor alle informatie over de mogelijkheden voor het afvoeren van afgedankte producten.

6.1 Afvoeren

Gooi het product aan het einde van zijn levensduur niet weg met het normale huisvuil, maar lever hem in op een door de overheid aangewezen inzamelpunt om het te laten recyclen.

Voer de verpakking en de accessoires af conform de milieuvoorschriften die gelden in jouw gemeente. Let op de symbolen op de verschillende verpakkingsmaterialen en voer ze – indien nodig – gescheiden af. De verpakkingsmaterialen zijn voorzien van letters en cijfers: 1-7: plastic, 20-22: papier en karton, 80-98 composietmaterialen.

6.2 Elektrisch apparaat

Dit product is onderworpen aan de Europese richtlijn (EU) 2012/19/EU. Deze richtlijn stelt dat je dit product aan het einde van zijn levensduur niet met het normale huisvuil af mag laten voeren, maar het moet inleveren op een door de overheid aangewezen inzamelpunt om het te laten recyclen.

7. Symbolen

In deze handleiding, op de verpakking en op het product worden de volgende waarschuwingen en symbolen gebruikt (indien van toepassing).

Symbool	Omschrijving
	Volg de instructies op in de handleiding en bewaar deze voor de toekomst.
	Een waarschuwing met dit symbool geeft een mogelijk gevaarlijke situatie aan die kan resulteren in ernstige schade en/of fatale letsel.
	Een opmerking bevat extra informatie dat van belang is voor het gebruik van het product.
	Een waarschuwing met dit symbool geeft een mogelijk gevaarlijke situatie aan die kan resulteren in lichte schade en/of matige letsel.
BPA FREE	Vrij van Bisfenol A (BPA).
	Vaatwasser bestendig.
	Voedselveilig
	Waarschuwing! Gevaar door elektriciteit, risico op elektrische schokken!

8. Disclaimer

Veranderingen onder voorbehoud; specificaties kunnen veranderen zonder opgaaf van redenen.

EN – User manual

Foreword

About this document

This manual contains all the information for correct, efficient and safe use of the product. Make sure you have fully read and understood the instructions in this manual before installing or using the product. Keep this manual for future use.

Original Instructions

This manual was originally written in Dutch. All other languages are translations of the original Dutch manual.

Service and warranty

If you need service or information regarding your product, please contact our customer service at service@kitchenbrothers.nl.

We provide a 2-year warranty on our products. Customer must be able to show proof of purchase when claiming warranty. Product defects must be reported to us within 2 years from the date of purchase. Please note that the warranty does not apply: for damage caused by improper use or repair; for parts subject to wear and tear; for defects known to the customer at the time of purchase; for defects caused by the customer's own fault, for damage caused by third parties.

Table of contents

1. Introduction **16**
1.1 Intended use 16
1.2 Product overview 16
1.3 Product specifications 17
1.4 Other features 17
1.5 Contents of package 17

2. Safety **17**
2.1 General 18
2.2 Persons 18
2.3 Use 18
2.4 Electronics 19

3. Instructions for use **20**
3.1 Assembly 20
3.2 Buttons 21
3.3 Operation 21
3.4 disassemble 22

4. Maintenance and cleaning **23**

5. Storage **23**

6. Disposal and recycle **23**
6.1 Disposal 23
6.2 Electric appliance 23

7. Symbols **24**

8. Disclaimer **24**

1. Introduction

Thank you for choosing a KitchenBrothers product! Please always follow the instructions for safe usage.

1.1 Intended use

The intended use of a slow juicer is to squeeze fruits and vegetables at a slower speed than traditional juicers. This process should result in juice with less oxidation and retain nutrients, fiber and flavor. The idea is to obtain a healthier drink by extracting more juice from the produce and generating less heat during juicing. The goal is not to produce large amounts of juice quickly, but rather to optimize the quality of the juice.

The supplier is released from liability for any injury or damage caused by using the product beyond its intended use. Any modification of the product may affect your safety and warranty.

1.2 Product overview

1. Plug
2. Basic
3. Power button
4. Lock button
5. Juice container
6. Pulp container
7. Push piece
8. Plateau
9. Filler shaft
10. Spacer
11. Mortar
12. Filter
13. Protective cover

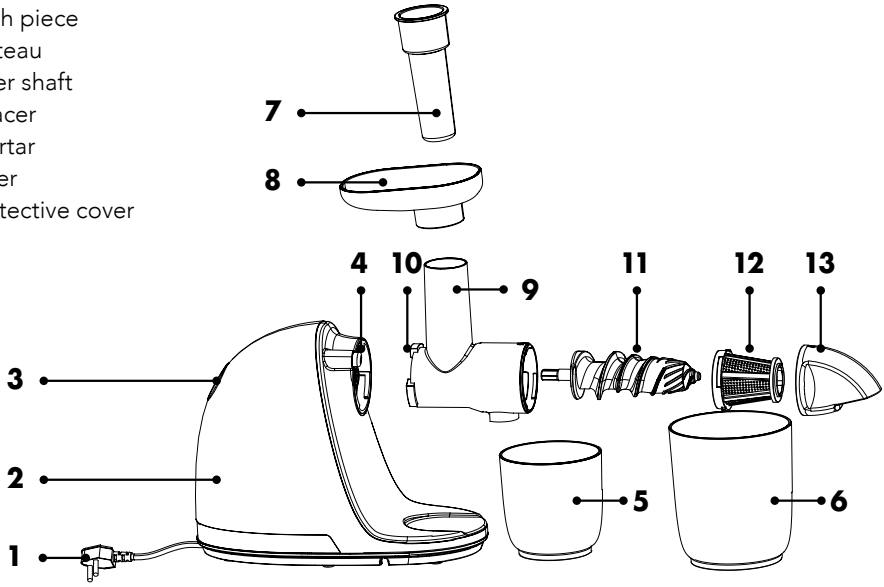

1.3 Product specifications

Dimension	47 x 17 x 37cm
Weight	3,5 kg
Cord length	1m
Voltage	220 - 240V AC
Frequency	50Hz
Power	150W
Max. noise level	70dB
Overheating protection	Yes
Automatic switch off	Yes, for 20 min

1.4 Other features

- Automatic shut-off after 20 minutes.
- The filling shaft, protective cap, auger, juice container, pulp container and filter are dishwasher safe.

1.5 Contents of package

When receiving your shipment, make sure that the contents are consistent with the packing list. Notify your distributor of any missing items. If the equipment appears to be damaged, file a claim immediately with the carrier and notify your distributor at once, giving a detailed description of any damage. Save the damaged parts and packing container to substantiate your claim.

- 1x Slow Juicer
- 1x User manual
- 1x Juice Container
- 1x Pulp Container
- 1x Cleaning brush

2. Safety

WAARSCHUWING!

Please ensure that the packaging is kept out of the reach of children!
Risk of suffocation!

Before use, read the manual and safety information carefully. The supplier is not responsible for failure to follow the safety information on the use and handling of the product or damage to property or personal injury.

Always observe the following precautions when using 'the Slow Juicer', hereinafter referred to as 'the product'.

2.1 General

- Be aware of the risks and consequences associated with improper use of the product. This may result in personal injury and damage to the product.
- Use the product only for the purposes indicated in this manual.
- If the product or parts of it are malfunctioning, dropped or damaged, do not use the product and consult Customer Service.
- The product is designed and intended for private use, do not use it for commercial purposes.
- Do not leave the product unattended when in use. When not in use, turn the product off and unplug it.
- Do not remove parts when the product is on. Turn the product off and wait until the auger stops rotating before removing parts.
- Use the product only on flat, horizontal and stable surfaces.
- Do not pull the cord to unplug it.
- Do not move the product by pulling the cord or twist the cord.
- Make sure you do not trip over the cord and that the cord is not kinked, twisted, or stuck.

2.2 Persons

- The product should not be used by children or by people with physical or mental disabilities, or people who have no experience with or knowledge of the product. Use of the product is allowed only when a supervisor is present and responsible for the safety of the user.
- Use and store the product out of the reach of children.

2.3 Use

- Do not use the product for more than 10 minutes at a time and allow the product to cool for 10 minutes each time.
- The product is equipped with overheating protection and automatically stops after 20 minutes of use. Should this be the case, let the product cool down for 20-30 minutes before using it again.
- The product is equipped with overload protection. If hard material enters the product and the voltage exceeds 1.3A, the product will beep and the motor will automatically shut down. Should this happen, unplug the product, set the knob to "0", press "R" to rotate the auger in the opposite direction and remove the food. Press "ON" to restart the product. If the problem persists, remove the food in the mortar before restarting the product to protect the motor.
- Keep your hands away from the moving parts. Do not insert body parts such as fingers or objects (except food) into the product when it is on. If food gets stuck in the openings, use the push piece or another piece of fruit to push the food back. If this fails, first turn the product off, wait until the mortar stops spinning, disassemble the centrifuge and remove the food.

- Remove all hard pieces, seeds, husks, shells and cut the ingredients into small pieces before putting them into the product to avoid blockages.
- Do not press too hard on the product when you are processing the ingredients.
- You may find that the filter, lid and mortar are discolored by the juice. This is normal and has no harmful effect on the juice or your health.
- Clean the product and especially the parts that come in contact with food after each use. Do not use steel wool, abrasive or caustic cleaning agents such as gasoline or acetone to clean the product or parts.

2.4 Electronics

- Do not repair or restore the product. Doing so may cause damage to the product. For your own safety, these parts should only be replaced by authorized service personnel. Always send the product to a service center for repairs to prevent damage and personal injury.
- Before connecting the product, ensure that the mains voltage indicated on the rating plate matches that of your mains supply.
- Check the product, its various parts and the power cord regularly for signs of damage or wear, and if there is any, do not use them and have them replaced or repaired by authorized service personnel.
- Before use, check that all parts of the product are firmly attached. Use the product only when all parts are firmly attached.
- Do not use the product near a bathtub, shower, swimming pool, or near a (laundry) tub filled with water. Do not touch the product or power cord with wet hands. Do not allow the product to come into contact with water. Do not immerse the product in water. If water does get in or on the product, turn the product off immediately and contact our customer service department.
- If the power fails during use, turn the product off immediately and unplug the product.
- Keep the product away from moisture, heat, areas where the temperature is relatively high, and heat sources such as ovens.
- Do not cover the product when it is on. Never place pillows or blankets on or against the product. This may cause a fire hazard, electric shock, personal injury or damage to the product.

3. Instructions for use

3.1 Assembly

1. Insert the spacer into the base by aligning the arrow on the filler shaft with the latch on the base. Push the spacer down and turn it counterclockwise until the arrow on the filler shaft aligns with the latch on the base. You will hear a clicking sound when the spacer is locked in place.
2. Place the mortar in the spacer.
3. Place the filter on the intermediate piece.
4. Place the protective cap on the intermediate piece and turn the cap counterclockwise.
5. Place the juice reservoir and pulp container under the intermediate piece.
6. Attach the tray to the top of the filling shaft.
7. Insert the plug into the socket. Make sure the product is off.

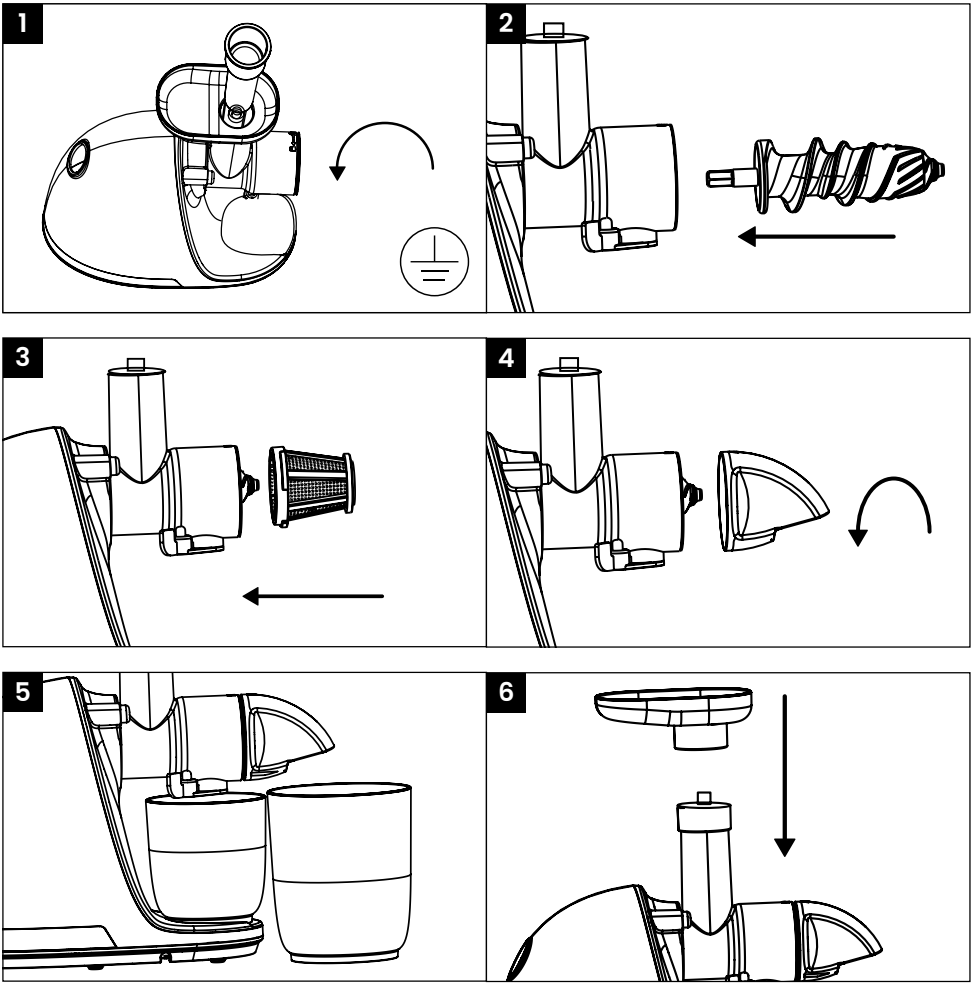

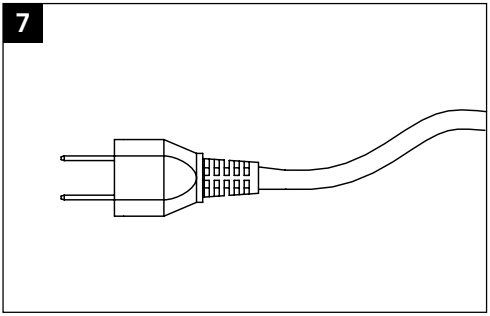

3.2 Buttons

- ON = Turn on the product
- 0 = Switch off the product
- R = Turn the auger in the opposite direction

NOTE

◊ In case of pulp blockage or blocking of the motor, hold down the 'R' button for about 3 seconds to reverse the auger. Then release the button. Press the 'ON' button to resume normal operation.

3.3 Operation

1. Remove all hard pieces, seeds, peels, scales and cut the ingredients into small pieces. Make sure the pieces are small enough to fit through the filling shaft. Place the ingredients on the tray.
2. Press "ON" to turn the product on. Do not use the product for more than 10 minutes at a time and do not touch it with wet hands.
3. Put the ingredients in the filling shaft and push down with the push piece. Make sure not to push too hard.
4. Wait until all the juice is out, turn off the centrifuge and unplug it. Wait until the auger stops spinning and remove the juice container and pulp container.

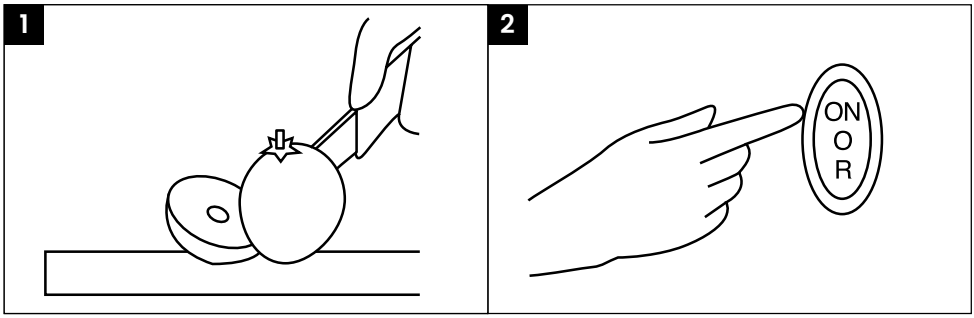

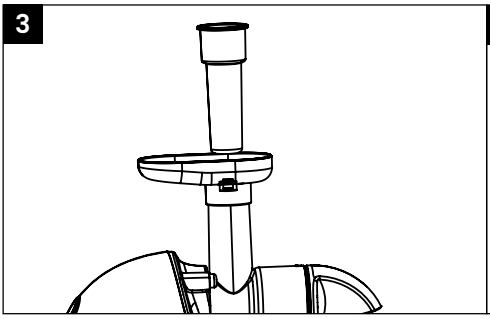

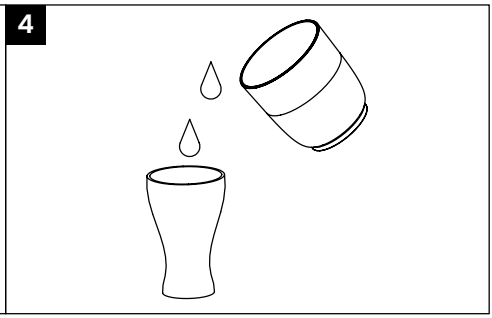

NOTE

◊ Turn off the product when the juice reservoir or pulp container are full.
◊ Drink the juice as soon as possible to maintain freshness. The juice and pulp have a limited shelf life.

ATTENTION!

◊ Make sure your fingers do not get near the auger.
◊ Wait until the product is completely off before removing the juice reservoir or pulp container.

3.4 disassemble

1. Remove the push piece and tray.
2. Hold down the locking button and turn the intermediate piece clockwise to remove it.
3. First, remove the spacer and loosen the protective cap, filter and auger.

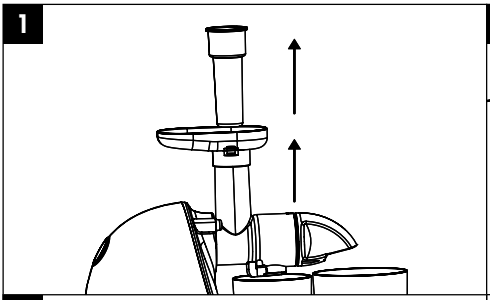

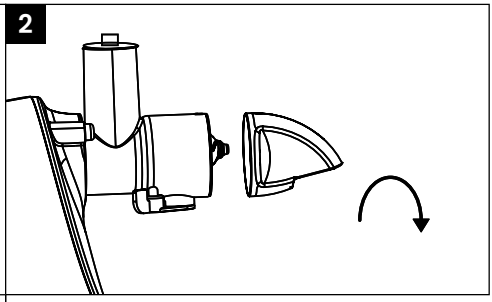

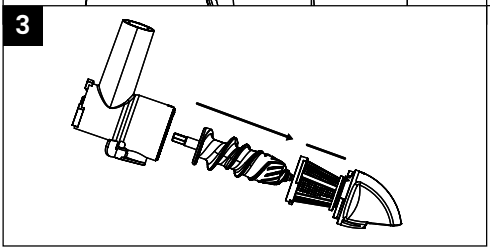

4. Maintenance and cleaning

Clean the product with a damp, clean cloth and dry it well. Do not use abrasive or aggressive cleaning agents.

- Do not immerse the base in water.
- The filling shaft, protective cap, auger, juice container, pulp container and filter are dishwasher safe.

5. Storage

Store the product in a clean and dry place. Do not store the product in extreme high or extreme low temperatures.

6. Disposal and recycle

Think about the environment and contribute to a cleaner living environment! You can contact your local council for all information on disposal options for discarded products.

6.1 Disposal

At the end of its life, do not dispose of the product with normal household waste, but hand it in at a government designated collection point for recycling.

Dispose of the packaging and accessories in accordance with the environmental regulations in force in your local council. Pay attention to the symbols on the different packaging materials and - if necessary - dispose of them separately. The packaging materials are marked with letters and numbers: 1-7: plastic, 20-22: paper and cardboard, 80-98 composite materials.

6.2 Electric appliance

The symbol shown here with the crossed-out garbage can indicates that this product is subject to European Directive (EU) 2012/19/EU. This directive states that at the end of its service life, you must not dispose of this product with normal household waste, but hand it in at a government designated collection point for recycling.

7. Symbols

The following warnings and symbols are used in this manual, on the packaging and on the product (where applicable).

Symbol	Description
	Follow the instructions in the user manual and keep it for future reference.
	A warning with this symbol indicates a potentially hazardous situation that could result in serious damage and/or fatal injury.
	A note contains additional information relevant to the use of the product.
	A warning with this symbol indicates a potentially hazardous situation that may result in minor damage and/or moderate injury.
BPA FREE	Free of Bisphenol A (BPA).
	Dishwasher safe.
	Food safe
	Warning! Electrical hazard, risk of electric shock!

8. Disclaimer

Changes reserved; specifications are subject to change without stating grounds for doing so.

FR/BE – Manuel d’utilisation

Avant-propos

À propos de ce document

Ce manuel contient toutes les informations nécessaires à une utilisation correcte, efficace et sûre du produit. Assurez-vous d’avoir bien lu et compris les instructions de ce manuel avant d’installer ou d’utiliser le produit. Conservez ce manuel pour une utilisation ultérieure.

Instructions originales

Ce manuel a été rédigé à l’origine en néerlandais. Toutes les autres langues sont des traductions du manuel original en néerlandais.

Service et garantie

Si vous avez besoin d’un service ou d’une information concernant votre produit, veuillez contacter notre service clientèle via service@kitchenbrothers.nl.

Nous offrons une garantie de 2 ans sur nos produits. Pour obtenir un service pendant la période de garantie, le produit doit être retourné avec une preuve d’achat. Les défauts du produit doivent être signalés dans un délai de deux ans à compter de la date d’achat. Cette garantie ne couvre pas : les dommages causés par une mauvaise utilisation ou une réparation incorrecte ; les pièces d’usure ; les défauts dont le client avait connaissance au moment de l’achat ; les dommages ou défauts causés par la négligence du client ; les dommages ou défauts causés par des tiers. Les pièces de rechange pour ce produit sont disponibles pendant 2 ans après la date de l’achat.

Table des matières

1. Introduction **27**
1.1 Utilisation prévue 27
1.2 Description du produit 27
1.3 Spécifications du produit 28
1.4 Autres caractéristiques 28
1.5 Contenu de l'emballage 28

2. Sécurité **28**
2.1 Général 29
2.2 Personnes 29
2.3 Utilisation 29
2.4 Équipement électrique 30

3. Mode d'emploi **31**
3.1 Montage 31
3.2 Boutons 32
3.3 Fonctionnement 32
3.4 démonter 33

4. Entretien et nettoyage **34**

5. Stockage **34**

6. Élimination et recyclage **34**
6.1 Élimination 34
6.2 Appareils électriques 34

7. Symboles **35**

8. Clause de non-responsabilité **35**

1. Introduction

Merci d'avoir choisi un produit KitchenBrothers ! Suivez toujours les instructions pour garantir une utilisation en toute sécurité.

1.1 Utilisation prévue

L'utilisation prévue d'un extracteur de jus lent est de presser les fruits et les légumes à une vitesse inférieure à celle des extracteurs de jus traditionnels. Ce processus devrait permettre d'obtenir un jus moins oxydé et de conserver les nutriments, les fibres et la saveur. L'idée est d'obtenir une boisson plus saine en extrayant plus de jus des produits et en générant moins de chaleur pendant le pressage. L'objectif n'est pas de produire rapidement de grandes quantités de jus, mais plutôt d'optimiser la qualité du jus.

Le fournisseur est dégagé de toute responsabilité en cas de blessures ou de dommages causés par l'utilisation du produit au-delà de l'usage prévu. Toute modification du produit peut affecter votre sécurité et la garantie.

1.2 Description du produit

1. Fiche
2. Base
3. Bouton d'alimentation
4. Bouton de verrouillage
5. Récipient à jus
6. Récipient à pulpe
7. Pièce de poussée
8. Plaque
9. Arbre de remplissage
10. Entretoise
11. Mortier
12. Filtre
13. Couvercle de protection

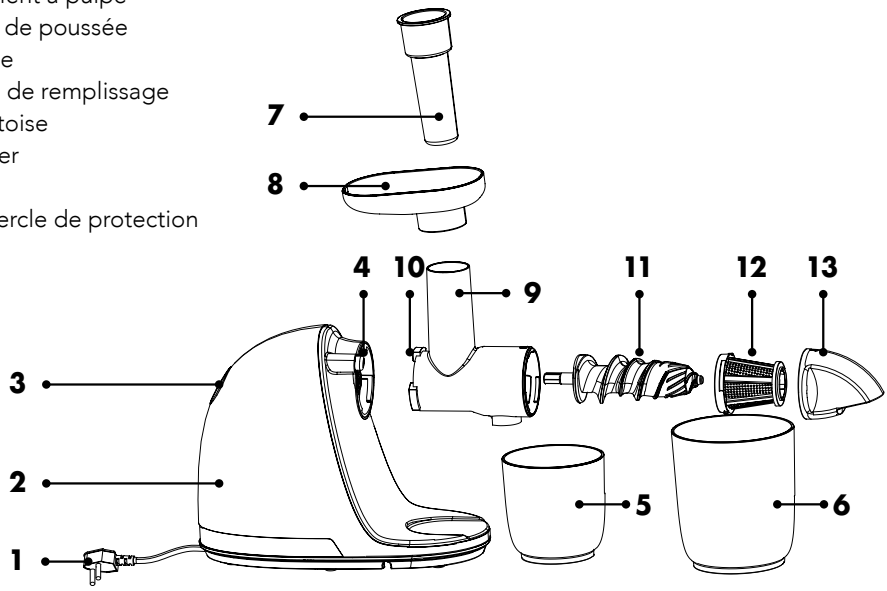

1.3 Spécifications du produit

Dimensions	47 x 17 x 37cm
Poids	3,5 kg
Longueur du cordon	1m
Tension	220 - 240V AC
Fréquence	50Hz
Puissance	150W
Niveau sonore max.	70dB
Protection contre la surchauffe	Oui
Arrêt automatique	Oui, pendant 20 min

1.4 Autres caractéristiques

- Arrêt automatique après 20 minutes.
- L'arbre de remplissage, le capuchon de protection, la vis sans fin, le récipient à jus, le récipient à pulpe et le filtre peuvent être lavés au lave-vaisselle.

1.5 Contenu de l'emballage

Vérifiez que le contenu du colis correspond au bordereau d'expédition lorsque vous recevez l'envoi. Informez votre fournisseur si des pièces sont manquantes. Si le produit semble endommagé, déposez immédiatement une plainte auprès du transporteur et donnez au fournisseur une description détaillée des dommages. Conservez les pièces endommagées et l'emballage pour étayer votre plainte.

- 1x Extracteur de jus
- 1x Manuel d'utilisation
- 1x Récipient à jus
- 1x Récipient à pulpe
- 1x Brosse de nettoyage

2. Sécurité

ATTENTION !

Veillez à ce que le matériel d'emballage ne tombe pas entre les mains des enfants. Ils pourraient s'étouffer avec !

Avant toute utilisation, lisez attentivement le manuel et les informations de sécurité. Le fournisseur n'est pas responsable du non-respect des consignes de sécurité relatives à l'utilisation et à la manipulation du produit, ni des dommages matériels ou corporels.

Respectez toujours les précautions suivantes lors de l'utilisation du «Extracteur de jus», ci-après dénommé «le produit».

2.1 Général

- Veuillez noter les risques et les conséquences liés à une utilisation incorrecte du produit. Cela peut entraîner des blessures et endommager le produit.
- N'utilisez le produit qu'aux fins indiquées dans le présent manuel.
- Si le produit ou des parties du produit fonctionnent mal, sont tombés ou ont été endommagés, n'utilisez pas le produit et consultez le service clientèle.
- Le produit est conçu et destiné à un usage privé, ne l'utilisez pas à des fins commerciales.
- Ne laissez pas le produit sans surveillance lorsqu'il est utilisé. Lorsqu'il n'est pas utilisé, éteignez-le et débranchez-le.
- Ne retirez pas les pièces lorsque l'appareil est en marche. Éteignez l'appareil et attendez que la vis sans fin s'arrête de tourner avant de retirer les pièces.
- N'utilisez l'appareil que sur des surfaces planes, horizontales et stables.
- Ne pas tirer sur le cordon pour le débrancher.
- Ne déplacez pas le produit en tirant sur le cordon et ne le tordez pas.
- Veillez à ne pas trébucher sur le câble et à ce qu'il ne soit pas plié, tordu ou coincé.

2.2 Personnes

- Le produit ne doit pas être utilisé par des enfants ou des personnes souffrant d'un handicap physique ou mental, ou par des personnes n'ayant aucune expérience ou connaissance du produit. L'utilisation du produit n'est autorisée qu'en présence d'un superviseur responsable de la sécurité de l'utilisateur.
- Utiliser et stocker le produit hors de portée des enfants.

2.3 Utilisation

- N'utilisez pas le produit pendant plus de 10 minutes à la fois et laissez-le refroidir pendant 10 minutes à chaque fois.
- Le produit est équipé d'une protection contre la surchauffe et s'arrête automatiquement après 20 minutes d'utilisation. Dans ce cas, laissez l'appareil refroidir pendant 20 à 30 minutes avant de le réutiliser.
- L'appareil est équipé d'une protection contre les surcharges. Si des matériaux durs pénètrent dans l'appareil et que la tension dépasse 1,3 A, l'appareil émet un signal sonore et le moteur s'arrête automatiquement. Dans ce cas, débranchez l'appareil, mettez le bouton sur «0», appuyez sur «R» pour faire tourner la vis sans fin dans la direction opposée et retirez les aliments. Appuyez sur «ON» pour redémarrer l'appareil. Si le problème persiste, retirez les aliments du mortier avant de redémarrer l'appareil afin de protéger le moteur.
- Gardez vos mains à l'écart des pièces en mouvement. N'insérez pas de parties du corps telles que les doigts ou des objets (à l'exception des aliments) dans le produit lorsqu'il est en marche. Si des aliments restent coincés dans les ouvertures, utilisez la pièce de poussée ou un autre fruit pour repousser les aliments. En cas d'échec, éteignez d'abord

l'appareil, attendez que le mortier s'arrête de tourner, démontez la centrifugeuse et retirez les aliments.

- Retirez tous les morceaux durs, les graines, les enveloppes, les coquilles et coupez les ingrédients en petits morceaux avant de les introduire dans le produit afin d'éviter les blocages.
- N'appuyez pas trop fort sur le produit lorsque vous traitez les ingrédients.
- Le filtre, le couvercle et le mortier peuvent être décolorés par le jus. Ce phénomène est normal et n'a aucun effet néfaste sur le jus ou sur votre santé.
- Nettoyez l'appareil et en particulier les parties qui entrent en contact avec les aliments après chaque utilisation. N'utilisez pas de laine d'acier, de détergents abrasifs ou caustiques tels que l'essence ou l'acétone pour nettoyer le produit ou ses pièces.

2.4 Équipement électrique

- Ne pas réparer ou restaurer le produit. Cela pourrait endommager le produit. Pour votre propre sécurité, ces pièces ne doivent être remplacées que par du personnel de service autorisé. Confiez toujours le produit à un centre de service pour le faire réparer afin d'éviter tout dommage et toute blessure.
- Avant de brancher le produit, assurez-vous que la tension secteur indiquée sur la plaque signalétique correspond à celle de votre réseau électrique.
- Vérifiez régulièrement que le produit, ses différentes parties et le cordon d'alimentation ne présentent pas de signes de détérioration ou d'usure et, le cas échéant, ne les utilisez pas et faites-les remplacer ou réparer par un personnel de service agréé.
- Avant toute utilisation, vérifiez que toutes les pièces du produit sont solidement fixées. N'utilisez le produit que lorsque toutes les pièces sont solidement fixées.
- N'utilisez pas l'appareil à proximité d'un bain, d'une douche, d'une piscine ou d'un bac (à linge) rempli d'eau. Ne touchez pas le produit et le cordon d'alimentation avec des mains mouillées. Veillez à ce que le produit n'entre pas en contact avec de l'eau. N'immergez pas le produit dans l'eau. Si de l'eau pénètre à l'intérieur ou sur le produit, éteignez-le immédiatement et contactez notre service clientèle.
- En cas de panne de courant pendant l'utilisation, éteignez immédiatement l'appareil et débranchez-le.
- Conservez l'appareil à l'abri de l'humidité, de la chaleur, des pièces où la température est relativement élevée et des sources de chaleur telles que les fours.
- Ne couvrez pas l'appareil lorsqu'il est allumé. Ne placez jamais d'oreillers ou de couvertures sur ou contre l'appareil. Cela pourrait entraîner un risque d'incendie, un choc électrique, des blessures ou des dommages au produit.

3. Mode d’emploi

3.1 Montage

1. Insérez l’entretoise dans la base en alignant la flèche de l’arbre de remplissage sur le verrou de la base. Poussez l’entretoise vers le bas et tournez-la dans le sens inverse des aiguilles d’une montre jusqu’à ce que la flèche de l’arbre de remplissage soit alignée avec le verrou de la base. Vous entendrez un déclic lorsque l’entretoise sera fixée.
2. Placez le mortier dans l’entretoise.
3. Placer le filtre sur la pièce intermédiaire.
4. Placez le capuchon de protection sur la pièce intermédiaire et tournez le capuchon dans le sens inverse des aiguilles d’une montre.
5. Placez le réservoir à jus et le récipient à pulpe sous la pièce intermédiaire.
6. Fixez le plateau au sommet de l’arbre de remplissage.
7. Insérez la fiche dans la prise. Assurez-vous que le produit est éteint.

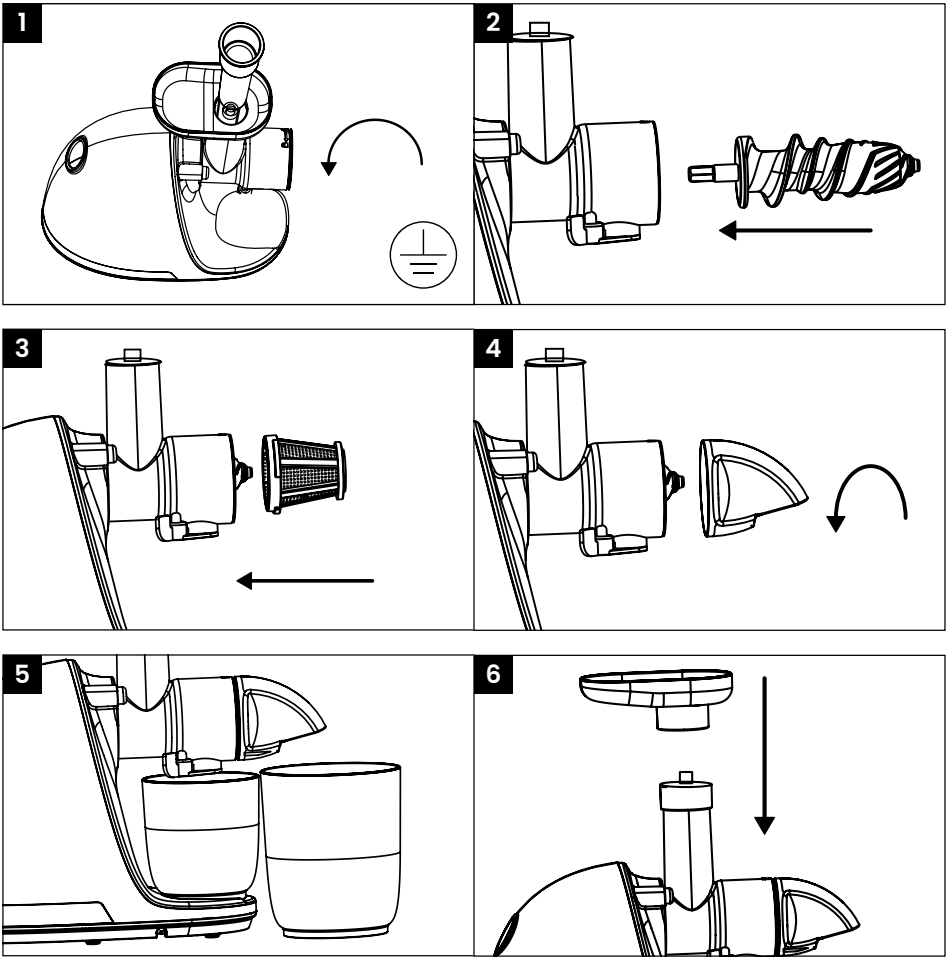

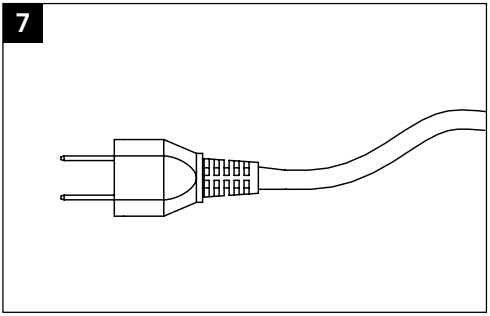

3.2 Boutons

- ON = Mise en marche du produit
- 0 = Développer le produit
- R = Tourner la vis sans fin dans la direction opposée

REMARQUE

◊ En cas de blocage de la pulpe ou du moteur, appuyez sur le bouton 'R' et maintenez-le enfoncé pendant environ 3 secondes pour faire tourner la tarière vers l'arrière. Relâchez ensuite le bouton. Appuyez sur le bouton «ON» pour reprendre le fonctionnement normal.

3.3 Fonctionnement

1. Retirez tous les morceaux durs, les graines, les pelures, les écailles et coupez les ingrédients en petits morceaux. Veillez à ce que les morceaux soient suffisamment petits pour passer dans le puits de remplissage. Placez les ingrédients sur le plateau.
2. Appuyez sur «ON» pour mettre l'appareil en marche. Ne pas utiliser le produit pendant plus de 10 minutes à la fois et ne pas le toucher avec des mains mouillées.
3. Mettez les ingrédients dans le puits de remplissage et poussez vers le bas à l'aide de la pièce de poussée. Veillez à ne pas pousser trop fort.
4. Attendez que tout le jus soit sorti, éteignez la centrifugeuse et débranchez-la. Attendez que la vis sans fin s'arrête de tourner et retirez le réservoir à jus et le récipient à pulpe.

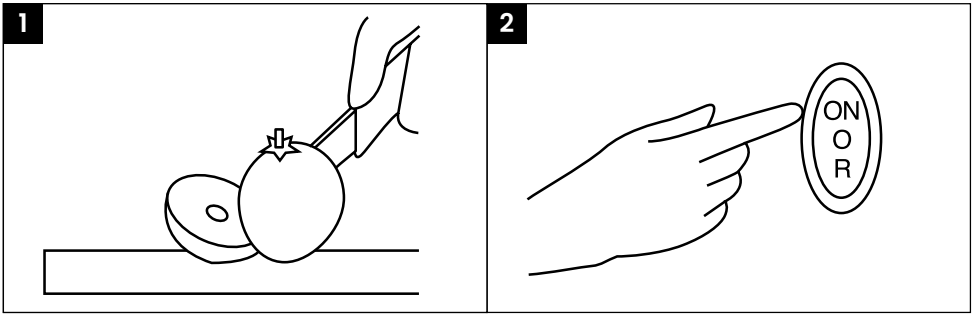

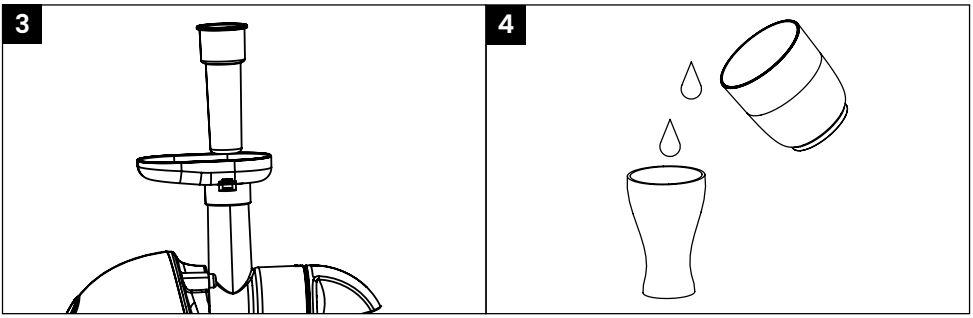

REMARQUE

◊ Éteignez l›appareil lorsque le réservoir à jus ou le récipient à pulpe sont pleins.
◊ Buvez le jus dès que possible pour en préserver la fraîcheur. Le jus et la pulpe ont une durée de conservation limitée.

ATTENTION!

◊ Veillez à ce que vos doigts ne s'approchent pas du mortier.
◊ Attendez que le produit soit complètement éteint avant de retirer le réservoir à jus ou le récipient à pulpe.

3.4 démonter

1. Retirer la pièce de poussée et le plateau.
2. Maintenez le bouton de verrouillage enfoncé et tournez la pièce intermédiaire dans le sens des aiguilles d'une montre pour la retirer.
3. Retirez d'abord l'entretoise et desserrez le capuchon de protection, le filtre et la vis sans fin.

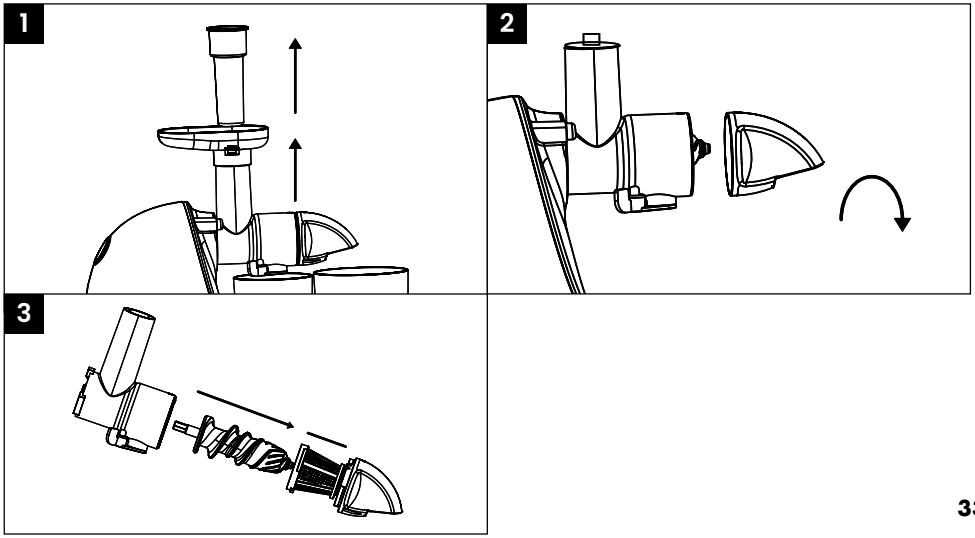

4. Entretien et nettoyage

Nettoyez le produit avec un chiffon humide et propre et séchez-le bien. N'utilisez pas de produits de nettoyage abrasifs ou agressifs.

- Ne pas immerger la base dans l'eau.
- L'arbre de remplissage, le capuchon de protection, la vis sans fin, le récipient à jus, le récipient à pulpe et le filtre peuvent être lavés au lave-vaisselle.

5. Stockage

Stockez le produit dans un endroit sec et propre. Ne stockez pas le produit à des températures extrêmement élevées ou basses.

6. Élimination et recyclage

Pensez à l'environnement et contribuez à un cadre de vie plus propre ! Vous pouvez contacter votre municipalité pour obtenir toutes les informations sur les possibilités d'élimination des produits mis au rebut.

6.1 Élimination

En fin de vie, ne jetez pas le produit avec les ordures ménagères, mais déposez-le dans un point de collecte désigné par le gouvernement pour qu'il soit recyclé.

L'emballage et les accessoires doivent être éliminés conformément à la réglementation environnementale en vigueur dans votre commune. Faites attention aux symboles apposés sur les différents matériaux d'emballage et, le cas échéant, mettez-les au rebut séparément. Les matériaux d'emballage sont étiquetés avec des lettres et des chiffres : 1-7 : plastique, 20-22 : papier et carton, 80-98 : matériaux composites.

6.2 Appareils électriques

Le symbole ci-contre avec la poubelle barrée indique que ce produit est soumis à la directive européenne (UE) 2012/19/EU. Cette directive stipule qu'à la fin de sa durée de vie, vous ne devez pas vous débarrasser de ce produit avec les déchets ménagers ordinaires, mais le déposer dans un point de collecte désigné par le gouvernement en vue de son recyclage.

7. Symboles

Les avertissements et symboles suivants sont utilisés dans ce manuel, sur l'emballage et sur le produit (le cas échéant).

Symbole	Description
	Suivez les instructions du manuel et conservez-le pour toute référence ultérieure.
	Un avertissement accompagné de ce symbole indique une situation potentiellement dangereuse pouvant entraîner des dommages graves et/ou des blessures mortelles.
	Une note contient des informations supplémentaires importantes pour l'utilisation du produit.
	Un avertissement accompagné de ce symbole indique une situation potentiellement dangereuse qui peut entraîner des dommages mineurs et/ou des blessures modérées.
BPA FREE	Sans bisphénol A (BPA).
	Lavable au lave-vaisselle.
	Convient aux aliments
	Avertissement ! Danger électrique, risque de choc électrique !

8. Clause de non-responsabilité

Sous réserve de modifications ; les spécifications peuvent être modifiées sans justification.

DE – Benutzerhandbuch

Vorwort

Über dieses Dokument

Dieses Handbuch enthält alle Informationen für den korrekten, effizienten und sicheren Gebrauch des Produkts. Vergewissern Sie sich, dass Sie die Anweisungen in diesem Handbuch vollständig gelesen und verstanden haben, bevor Sie das Produkt installieren oder benutzen. Bewahren Sie diese Anleitung zur späteren Verwendung auf.

Originalanleitung

Diese Anleitung wurde ursprünglich in Niederländisch verfasst. Alle anderen Sprachen sind Übersetzungen der niederländischen Originalanleitung.

Service und Garantie

Wenn Sie Service oder Informationen zu Ihrem Produkt benötigen, wenden Sie sich bitte an unser Kundendienstteam unter service@kitchenbrothers.nl.

Wir gewähren auf unsere Produkte eine 2-jährige Garantie. Der Kunde muss bei Inanspruchnahme der Garantie einen Kaufnachweis vorlegen können. Produktmängel müssen uns innerhalb von 2 Jahren nach dem Kaufdatum gemeldet werden. Bitte beachten Sie, dass die Garantie nicht gilt: für Schäden, die durch unsachgemäßen Gebrauch oder Reparatur entstanden sind; für Teile, die dem Verschleiß unterliegen; für Mängel, die dem Kunden zum Zeitpunkt des Kaufs bekannt waren; für Mängel, die durch eigenes Verschulden des Kunden entstanden sind, für Schäden, die durch Dritte verursacht wurden.

Inhaltsverzeichnis

1. Einleitung **38**
1.1 Bestimmungsgemäße Verwendung 38
1.2 Produktübersicht 38
1.3 Produktspezifikationen 39
1.4 Andere Eigenschaften 39
1.5 Inhalt der Verpackung 39

2. Sicherheit **39**
2.1 Allgemein 40
2.2 Personen 40
2.3 Verwendung 40
2.4 Elektronik 41

3. Betriebsanleitung **42**
3.1 Montage 42
3.2 Buttons 43
3.3 Operation 43
3.4 Demontage 44

4. Wartung und Reinigung **45**

5. Lagerung **45**

6. Entsorgung und Recycling **45**
6.1 Entsorgung 45
6.2 Elektrische Geräte 46

7. Symbole **46**

8. Haftungsausschluss **46**

1. Einleitung

Vielen Dank, dass Sie sich für ein KitchenBrothers-Produkt entschieden haben! Befolgen Sie stets die Sicherheitshinweise für einen sicheren Gebrauch.

1.1 Bestimmungsgemäße Verwendung

Der Verwendungszweck eines Slow Juicer besteht darin, Obst und Gemüse langsamer zu entsaften als in herkömmlichen Entsaftern. Dieses Verfahren soll zu einem Saft mit weniger Oxidation führen und Nährstoffe, Ballaststoffe und Geschmack bewahren. Die Idee ist, ein gesünderes Getränk zu erhalten, indem mehr Saft aus den Produkten gewonnen wird und weniger Hitze beim Entsaften entsteht. Das Ziel ist nicht, schnell große Mengen an Saft zu produzieren, sondern die Saftqualität zu optimieren.

Der Lieferant ist von der Haftung für Verletzungen oder Schäden, die durch die Verwendung des Produkts über den bestimmungsgemäßen Gebrauch hinaus entstehen, befreit. Jegliche Änderungen am Produkt können Ihre Sicherheit und Garantie beeinträchtigen.

1.2 Produktübersicht

1. Stecker
2. Basis
3. Einschalttaste
4. Verriegelungstaste
5. Saftbehälter
6. Pulp-Behälter
7. Druckstück
8. Teller
9. Einfüllstutzen
10. Abstandshalter
11. Mörtel
12. Filter
13. Schutzabdeckung

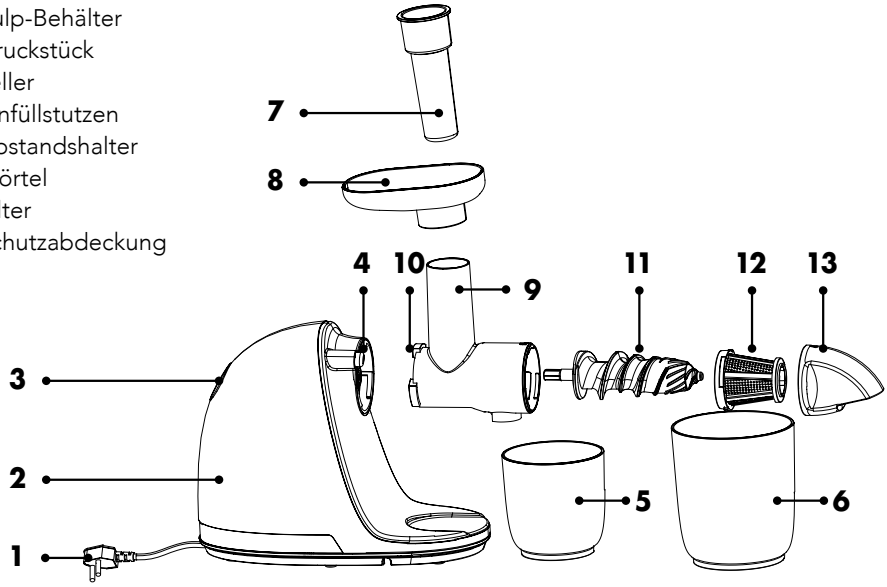

1.3 Produktspezifikationen

Abmessungen	47 x 17 x 37cm
Gewicht	3,5 kg
Länge des Kabels	1m
Spannung	220 - 240V WECHSELSTROM
Frequenz	50Hz
Leistung	150W
Max. Geräuschpegel	70dB
Überhitzungsschutz	Ja
Automatische Abschaltung	Ja, für 20 min

1.4 Andere Eigenschaften

- Automatische Abschaltung nach 20 Minuten.
- Die Einfüllwelle, die Schutzkappe, die Schnecke, der Saftbehälter, der Fruchtfleischbehälter und der Filter können in der Spülmaschine gereinigt werden.

1.5 Inhalt der Verpackung

Überprüfen Sie bei Erhalt der Sendung, ob der Inhalt des Pakets mit dem Packzettel übereinstimmt. Informieren Sie Ihren Lieferanten, wenn Teile fehlen. Wenn das Produkt beschädigt erscheint, reklamieren Sie es sofort beim Spediteur und geben Sie dem Lieferanten eine detaillierte Beschreibung des Schadens. Bewahren Sie die beschädigten Teile und die Verpackung auf, um Ihre Reklamation zu belegen.

- 1x Slowjuicer
- 1x Benutzerhandbuch
- 1x Saftbehälter
- 1x Fruchtfleischbehälter
- 1x Reinigungsbürste

2. Sicherheit

ACHTUNG!

Stellen Sie sicher, dass die Verpackung außerhalb der Reichweite von Kindern aufbewahrt wird. Erstickungsgefahr!

Lesen Sie vor dem Gebrauch das Handbuch und die Sicherheitshinweise sorgfältig durch. Der Lieferant ist nicht verantwortlich für die Nichtbeachtung der Sicherheitshinweise zur Verwendung und Handhabung des Geräts sowie für Sach- oder Personenschäden.

Beachten Sie immer die folgenden Vorsichtsmaßnahmen, wenn Sie „den Slowjuicer", im Folgenden als „das Produkt" bezeichnet, verwenden.

2.1 Allgemein

- Bitte beachten Sie die Risiken und Folgen, die mit einer unsachgemäßen Verwendung des Produkts verbunden sind. Dies kann zu Verletzungen und Beschädigungen des Produkts führen.
- Verwenden Sie das Produkt nur für den in dieser Anleitung angegebenen Zweck.
- Wenn das Produkt oder Teile des Produkts nicht ordnungsgemäß funktionieren, heruntergefallen sind oder beschädigt wurden, verwenden Sie das Produkt nicht und wenden Sie sich an den Kundendienst.
- Das Produkt ist für den privaten Gebrauch konzipiert und bestimmt, verwenden Sie es nicht für kommerzielle Zwecke.
- Lassen Sie das Produkt nicht unbeaufsichtigt, wenn es in Gebrauch ist. Wenn es nicht verwendet wird, schalten Sie es aus und ziehen Sie den Netzstecker.
- Entfernen Sie keine Teile, wenn das Gerät eingeschaltet ist. Schalten Sie das Gerät aus und warten Sie, bis sich die Schnecke nicht mehr dreht, bevor Sie Teile entfernen.
- Verwenden Sie das Gerät nur auf ebenen, waagerechten und stabilen Flächen.
- Ziehen Sie nicht am Kabel, um den Stecker aus der Steckdose zu ziehen.
- Bewegen Sie das Produkt nicht, indem Sie am Kabel ziehen, und verdrehen Sie es nicht.
- Achten Sie darauf, dass Sie nicht über das Kabel stolpern und dass es nicht geknickt, verdreht oder eingeklemmt ist.

2.2 Personen

- Das Produkt darf nicht von Kindern oder Personen mit körperlichen oder geistigen Behinderungen oder von Personen ohne Erfahrung oder Wissen über das Produkt verwendet werden. Das Produkt darf nur in Anwesenheit einer Aufsichtsperson verwendet werden, die für die Sicherheit des Benutzers verantwortlich ist.
- Verwenden und lagern Sie das Produkt außerhalb der Reichweite von Kindern.

2.3 Verwendung

- Verwenden Sie das Produkt nicht länger als 10 Minuten auf einmal und lassen Sie es jeweils 10 Minuten lang abkühlen.
- Das Produkt ist mit einem Überhitzungsschutz ausgestattet und schaltet sich nach 20 Minuten Benutzung automatisch ab. Lassen Sie das Gerät in diesem Fall 20 bis 30 Minuten lang abkühlen, bevor Sie es wieder verwenden.
- Das Gerät ist mit einem Überlastungsschutz ausgestattet. Wenn harte Materialien in das Gerät gelangen und die Spannung 1,3 A übersteigt, gibt das Gerät einen Signalton ab und der Motor stoppt automatisch. Ziehen Sie in diesem Fall den Stecker aus der Steckdose, stellen Sie den Knopf auf „0", drücken Sie „R", um die Schnecke in die entgegengesetzte Richtung zu drehen, und entnehmen Sie die Lebensmittel. Drücken Sie auf „ON", um das Gerät neu zu starten. Wenn das Problem weiterhin besteht, entfernen Sie die Lebensmittel aus dem Mörser, bevor Sie das Gerät neu starten, um den Motor zu schützen.

- Halten Sie Ihre Hände von beweglichen Teilen fern. Führen Sie keine Körperteile wie Finger oder Gegenstände (außer Lebensmitteln) in das Produkt ein, wenn es in Betrieb ist. Wenn Lebensmittel in den Öffnungen stecken bleiben, verwenden Sie das Schubteil oder eine andere Frucht, um die Lebensmittel zurückzudrängen. Wenn dies nicht gelingt, schalten Sie zuerst das Gerät aus, warten Sie, bis der Mörser aufhört, sich zu drehen, bauen Sie den Entsafter auseinander und nehmen Sie die Lebensmittel heraus.
- Entfernen Sie alle harten Stücke, Samen, Hüllen und Schalen und schneiden Sie die Zutaten in kleine Stücke, bevor Sie sie in das Produkt geben, um Verstopfungen zu vermeiden.
- Drücken Sie nicht zu fest auf das Produkt, wenn Sie die Zutaten verarbeiten.
- Der Filter, der Deckel und der Mörser können durch den Saft verfärbt werden. Dieses Phänomen ist normal und hat keine schädlichen Auswirkungen auf den Saft oder Ihre Gesundheit.
- Reinigen Sie das Gerät und insbesondere die Teile, die mit den Lebensmitteln in Berührung kommen, nach jedem Gebrauch. Verwenden Sie keine Stahlwolle, scheuernde oder ätzende Reinigungsmittel wie Benzin oder Aceton, um das Gerät oder seine Teile zu reinigen.

2.4 Elektronik

- Reparieren oder restaurieren Sie das Produkt nicht. Dies kann zu Schäden am Produkt führen. Zu Ihrer eigenen Sicherheit sollten diese Teile nur von autorisiertem Servicepersonal ausgetauscht werden. Schicken Sie das Produkt zur Reparatur immer an ein Servicezentrum, um Schäden und Verletzungen zu vermeiden.
- Vergewissern Sie sich vor dem Anschließen des Geräts, dass die auf dem Typenschild angegebene Netzspannung mit der Ihres Stromnetzes übereinstimmt.
- Überprüfen Sie das Gerät, seine verschiedenen Teile und das Netzkabel regelmäßig auf Anzeichen von Beschädigung oder Verschleiß. Sollte dies der Fall sein, verwenden Sie das Gerät nicht und lassen Sie es von autorisiertem Fachpersonal ersetzen oder reparieren.
- Vergewissern Sie sich vor dem Gebrauch, dass alle Teile des Geräts festsitzen. Verwenden Sie das Produkt nur, wenn alle Teile festsitzen.
- Verwenden Sie das Gerät nicht in der Nähe einer Badewanne, einer Dusche, eines Schwimmbeckens oder eines mit Wasser gefüllten (Wasch-)Bottichs. Berühren Sie das Gerät und das Netzkabel nicht mit nassen Händen. Achten Sie darauf, dass das Gerät nicht mit Wasser in Berührung kommt. Tauchen Sie das Produkt nicht in Wasser ein. Sollte Wasser in oder auf das Gerät gelangen, schalten Sie es sofort aus und wenden Sie sich an unseren Kundendienst.
- Wenn der Strom während des Gebrauchs ausfällt, schalten Sie das Gerät sofort aus und ziehen Sie den Netzstecker.
- Halten Sie das Gerät von Feuchtigkeit, Hitze, Räumen mit relativ hoher Temperatur und Wärmequellen wie Öfen fern.
- Decken Sie das Gerät nicht ab, wenn es eingeschaltet ist. Legen Sie niemals Kissen oder Decken auf oder gegen das Gerät. Dies kann zu Brandgefahr, Stromschlag, Verletzungen oder Schäden am Gerät führen.

3. Betriebsanleitung

3.1 Montage

1. Setzen Sie das Distanzstück in den Sockel ein, indem Sie den Pfeil auf dem Einfüllstutzen mit der Verriegelung am Sockel ausrichten. Drücken Sie den Abstandshalter nach unten und drehen Sie ihn gegen den Uhrzeigersinn, bis der Pfeil auf dem Einfüllstutzen mit der Verriegelung am Sockel übereinstimmt. Sie hören ein Klickgeräusch, wenn der Abstandshalter fixiert ist.
2. Setzen Sie den Mörtel in das Zwischenstück.
3. Setzen Sie den Filter auf das Zwischenstück.
4. Setzen Sie die Schutzkappe auf das Zwischenstück und drehen Sie die Kappe gegen den Uhrzeigersinn.
5. Stellen Sie den Saftbehälter und den Tresterbehälter unter das Zwischenstück.
6. Befestigen Sie das Tablett oben am Füllschacht.
7. Stecken Sie den Stecker in die Steckdose. Vergewissern Sie sich, dass das Gerät ausgeschaltet ist.

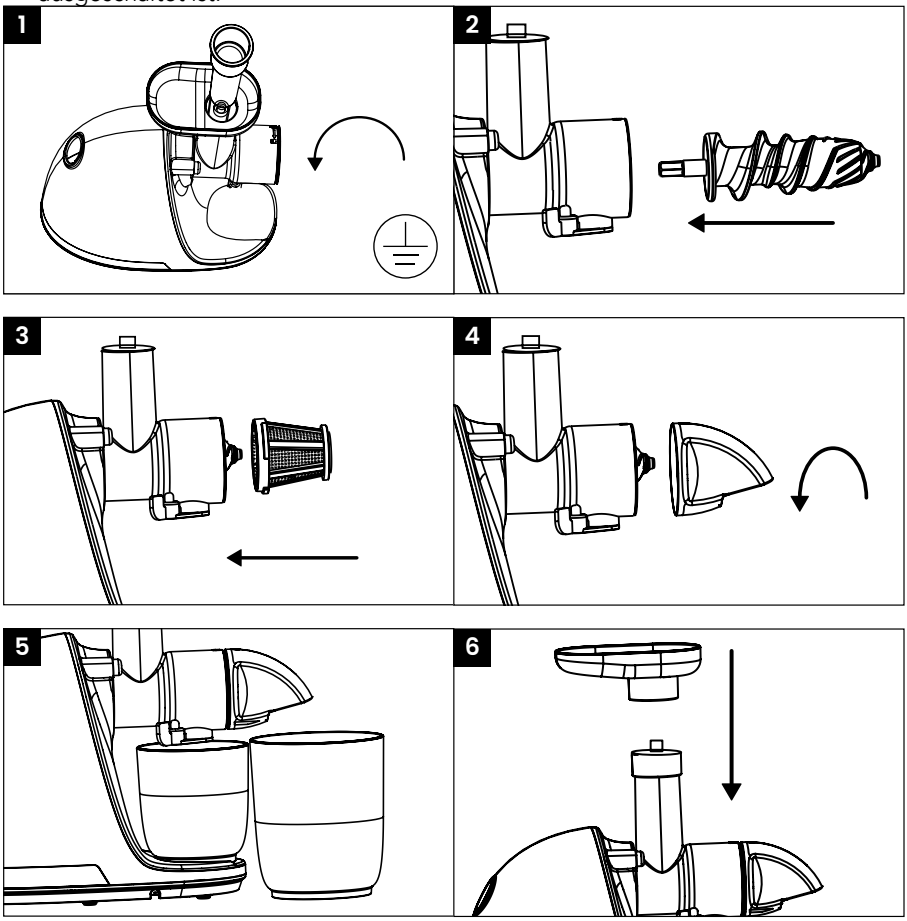

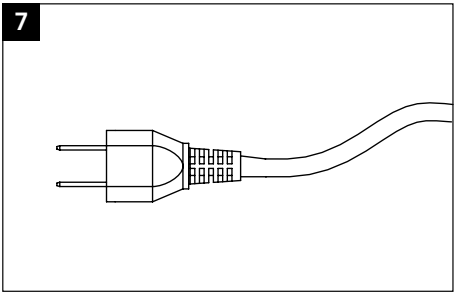

3.2 Buttons

- ON = Einschalten des Produkts
- 0 = Ausschalten des Produkts
- R = Drehen der Schnecke in die entgegengesetzte Richtung
-

HINWEIS

◊ Wenn der Zellstoff oder der Motor blockiert ist, halten Sie die Taste „R“ etwa 3 Sekunden lang gedrückt, um die Schnecke rückwärts zu drehen. Lassen Sie dann die Taste los. Drücken Sie die Taste „ON“, um den normalen Betrieb wieder aufzunehmen.

3.3 Operation

1. Entfernen Sie alle harten Teile, Kerne, Schalen und Schuppen und schneiden Sie die Zutaten in kleine Stücke. Achten Sie darauf, dass die Stücke klein genug sind, um durch den Füllschacht zu passen. Legen Sie die Zutaten auf das Tablett.
2. Drücken Sie auf „ON“, um das Gerät einzuschalten. Verwenden Sie das Gerät nicht länger als 10 Minuten am Stück und berühren Sie es nicht mit nassen Händen.
3. Geben Sie die Zutaten in den Füllschacht und drücken Sie sie mit dem Druckstück nach unten. Achten Sie darauf, dass Sie nicht zu festdrücken.
4. Warten Sie, bis der gesamte Saft ausgetreten ist, schalten Sie die Zentrifuge aus und ziehen Sie den Netzstecker. Warten Sie, bis sich die Schnecke nicht mehr dreht, und nehmen Sie den Saftbehälter und den Tresterbehälter heraus.

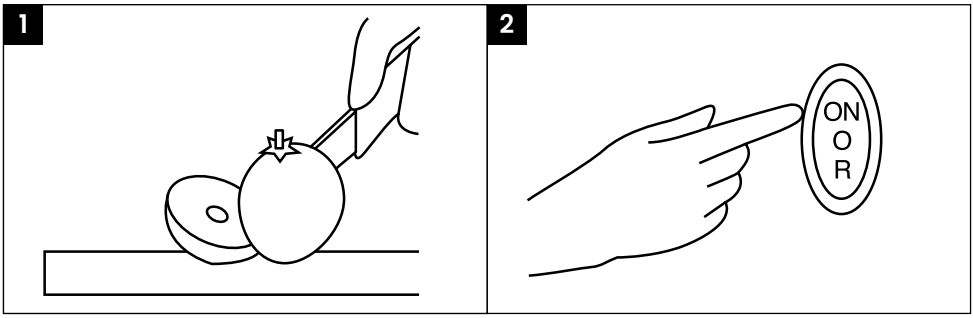

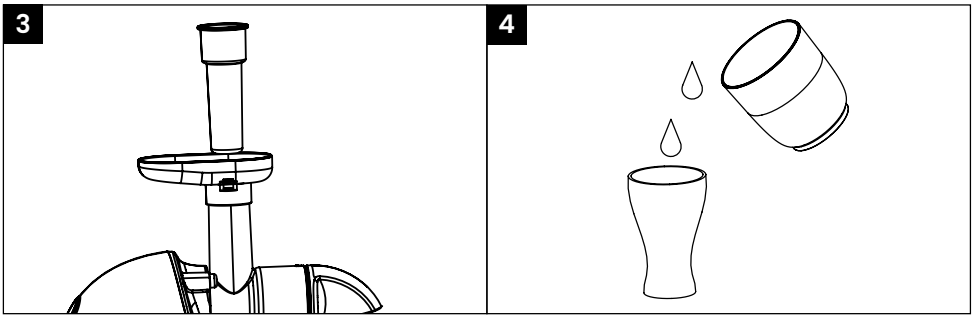

HINWEIS

◊ Schalten Sie das Gerät aus, wenn der Saftbehälter oder der Fruchtfleischbehälter voll ist.
◊ Trinken Sie den Saft so schnell wie möglich, um ihn frisch zu halten. Der Saft und das Fruchtfleisch sind nur begrenzt haltbar.

VORSICHT!

◊ Achten Sie darauf, dass Ihre Finger nicht in die Nähe des Mörsers gelangen.
◊ Warten Sie, bis das Produkt vollständig abgekühlt ist, bevor Sie den Saftbehälter oder den Fruchtfleischbehälter entfernen.

3.4 Demontage

1. Entfernen Sie das Zwischenstück und das Tablett.
2. Halten Sie den Verriegelungsknopf gedrückt und drehen Sie das Zwischenstück im Uhrzeigersinn, um es zu entfernen.
3. Entfernen Sie zunächst das Zwischenstück und lösen Sie die Schutzkappe, den Filter und die Schnecke.

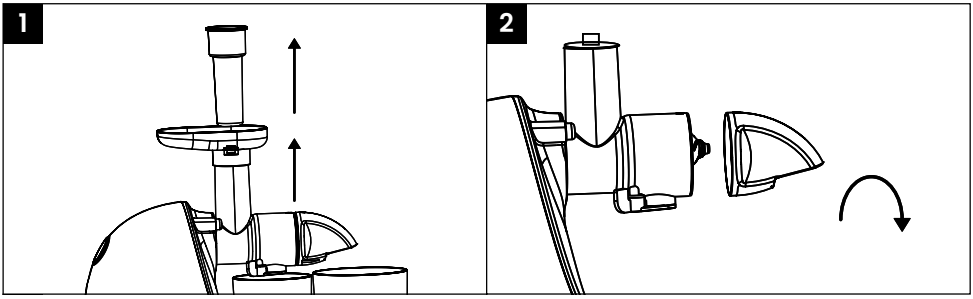

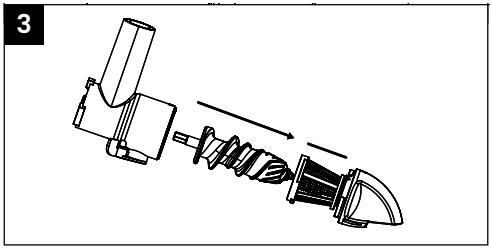

4. Wartung und Reinigung

Reinigen Sie das Produkt mit einem feuchten, sauberen Tuch und trocknen Sie es gut ab. Verwenden Sie keine scheuernden oder aggressiven Reinigungsmittel.

- Tauchen Sie den Sockel nicht in Wasser ein.
- Der Einfüllschacht, die Schutzkappe, die Schnecke, der Saftbehälter, der Tresterbehälter und der Filter sind spülmaschinengeeignet.

5. Lagerung

Lagern Sie das Produkt an einem trockenen, sauberen Ort. Lagern Sie das Produkt nicht bei extrem hohen oder niedrigen Temperaturen.

6. Entsorgung und Recycling

Denken Sie an die Umwelt und tragen Sie zu einem sauberen Lebensraum bei! Sie können sich an Ihre Gemeinde wenden, um alle Informationen über die Entsorgungsmöglichkeiten für ausrangierte Produkte zu erhalten.

6.1 Entsorgung

Entsorgen Sie das Produkt am Ende seiner Lebensdauer nicht mit dem normalen Hausmüll, sondern geben Sie es bei einer staatlich ausgewiesenen Sammelstelle zum Recycling ab.

Entsorgen Sie die Verpackung und das Zubehör gemäß den in Ihrer Gemeinde geltenden Umweltvorschriften. Achten Sie auf die Symbole auf den verschiedenen Verpackungsmaterialien und entsorgen Sie diese - falls erforderlich - getrennt. Die Verpackungsmaterialien sind mit Buchstaben und Zahlen gekennzeichnet: 1-7: Kunststoff, 20-22: Papier und Pappe, 80-98: Verbundstoffe.

6.2 Elektrische Geräte

Das nebenstehende Symbol mit der durchgestrichenen Mülltonne weist darauf hin, dass dieses Produkt der Europäischen Richtlinie (EU) 2012/19/EU unterliegt. Diese Richtlinie besagt, dass Sie dieses Produkt am Ende seiner Lebensdauer nicht mit dem normalen Hausmüll entsorgen dürfen, sondern es bei einer staatlich ausgewiesenen Sammelstelle zum Recycling abgeben müssen.

7. Symbole

Die folgenden Warnhinweise und Symbole werden in dieser Anleitung, auf der Verpackung und auf dem Produkt (sofern zutreffend) verwendet.

Symbole	Beschreibung
	Befolgen Sie die Anweisungen in diesem Handbuch und bewahren Sie es zum späteren Nachschlagen auf.
	Ein Warnhinweis mit diesem Symbol weist auf eine potenziell gefährliche Situation hin, die zu schweren Schäden und/oder tödlichen Verletzungen führen kann.
	Ein Hinweis enthält zusätzliche Informationen, die für die Verwendung des Produkts wichtig sind.
	Eine Warnung mit diesem Symbol weist auf eine potenzielle Gefahrensituation hin, die zu leichten Schäden und/oder mittelschweren Verletzungen führen kann.
	Frei von Bisphenol A (BPA).
	Spülmaschinenfest.
	Lebensmittelecht
	Warnung! Stromschlaggefahr, Gefahr eines elektrischen Schlages!

8. Haftungsausschluss

Änderungen vorbehalten; Spezifikationen können ohne Angabe von Gründen angepasst werden.

KB683 / KB736 / KB737 / 4098 / 4099 / 4100 / 4108 / 4109

NL/BE - Handleiding - Oorspronkelijke handleiding
EN - User manual - Translation of the original manual
FR/BE - Manuel d'utilisation - Traduction du manuel original
DE - Benutzerhandbuch - Übersetzung des Originalhandbuchs

©LifeGoods Group B.V.
P.J. Oudweg 4, 1314 CH Almere (NL)
www.kitchenbrothers.nl - service@kitchenbrothers.nl
10/2024 - v6.0