VARIN®

Smart Lamp with Fan
MODEL: VA-E003

USER MANUAL

Latest update 2/2025

EN
NL
FR
DE

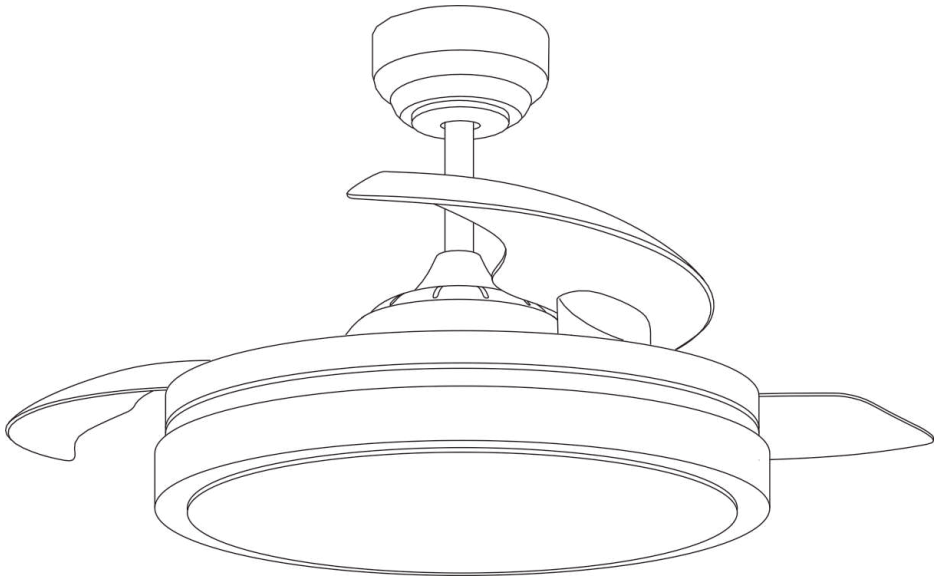

Importer/Importeur:
Varin - Veenweg 22 - 8075 PS - Elspeet
The Netherlands

CE RoHS

Made in PRC

Please read this manual - Keep these instructions for future reference
Lees deze handleiding - Bewaar deze instructies voor toekomstig gebruik
Veuillez lire ce manuel - Conservez ces instructions pour référence future
Bitte lesen Sie dieses Handbuch - Bewahren Sie diese Anleitung zum späteren Nachschlagen

EN-SAFETY INSTRUCTIONS

Please read the following carefully before us!
- Do not look directly at the light source to avoid eye discomfort.
- This lamp is for indoor use only.
- Keep out of reach of children and animals.
- Place the lamp on flat surface and ensure placed away from flammable materials.
- Before cleaning the lamp, ensure it is switched off.
- If the supply cord is damaged it must be replaced by manufacturer or electrical qualified person to avoid a hazard.
- The light source of this product are non-replaceable light emitting diodes (LED). Do not disassemble the product, as the LEDs may cause damage to the eyes.
- Do not use in bathroom or wet/moist places.

NL-VEILIGHEIDSINSTRUCTIES

Lees het volgende aandacht door voor gebruik!
- Kijk niet direct in de lichtbron om ongemak aan de ogen te voorkomen.
- Deze lamp is alleen voor gebruik binnenshuis
- Buiten het bereik van kinderen en dieren houden.
- Plaats de lamp op een vlakke ondergrond en zorg ervoor dat deze uit de buurt van brandbare materialen wordt geplaatst.
- Controleer voordat u de lamp reinigt of deze is uitgeschakeld.
- Als het netsnoer beschadigd is, moet het worden vervangen door de fabrikant of een elektrisch gekwalificeerd persoon om gevaar te voorkomen.
- De lichtbron van dit product zijn niet-vervangbare lichtgevende diodes (LED). Haal het product niet uit elkaar, aangezien de LED's schade aan de ogen kunnen veroorzaken.
- Niet gebruiken in badkamer of natte/vochtige plaatsen.

FR-CONSIGNES DE SÉCURITÉ

Veuillez lire attentivement ce qui suit avant nous!
- Ne regardez pas directement la source lumineuse, pour éviter toute gêne oculaire
- Cette lampe est destinée à un usage intérieur uniquement.
- Tenir hors de portée des enfants et des animaux.
- Placez la lampe sur une surface plane et assurez-vous qu'elle est placée à l'écart des matériaux inflammables.
- Avant de nettoyer la lampe, assurez-vous qu'elle est éteinte.
- Si le cordon d'alimentation est endommagé, il doit être remplacé par le fabricant ou une personne qualifiée en électricité pour éviter tout danger.
- La source lumineuse de ce produit est constituée de diodes électroluminescentes (DEL) non remplaçables. Ne démontez pas le produit, car les LED peuvent endommager les yeux.
- Ne pas utiliser dans la salle de bain ou dans des endroits mouillés/humides.

DE-SICHERHEITSHINWEISE

Bitte lesen Sie das Folgende sorgfältig vor uns!
- Schauen Sie nicht direkt in die Lichtquelle, um Augenbeschwerden zu vermeiden!
- Nur für den Innengebrauch bestimmt.
- Halten sie die Lampe aus der Reichweite von Kindern und Tieren.
- Stellen Sie die Lampe auf flachen Oberflächen und nicht in der Nähe von entzündlichen Materialien auf.
- Bevor Sie die Lampe reinigen, stellen Sie sicher, dass sie ausgeschaltet wurde.
- Wenn das Netzkabel beschädigt ist, muss es vom Hersteller oder einer qualifizierten Elektriker ersetzt werden, um Gefahren zu vermeiden.
- Die Lichtquelle dieses Produkts sind nicht austauschbare Leuchtdioden (LED). Zerlegen Sie das Produkt nicht, da die LEDs die Augen schädigen können.
- Nicht im Badezimmer oder an nassen/feuchten Orten aufstellen.

Table of Contents

Table of Contents - - - - - - - - - - - - - - - - - 2
Safety Information - - - - - - - - - - - - - - - - 2
Warranty - 3
Pre-Installation - - - - - - - - - - - - - - - - - 3
Installation- 5
Assembly- 6
Use of remote control - - - - - - - - - - - - - - 9
Operation - 9
App pairing - 10
Fans Balance- 11
Care and cleaning - - - - - - - - - - - - - - - - 12
Troubleshooting- - - - - - - - - - - - - - - - - - 12

Safety Information

READ AND SAVE THESE INSTRUCTIONS

1. To reduce the risk of electric shock, ensure the electricity has been turned off at the circuit breaker or fuse box before you begin.
2. All wiring must be in accordance with the National Electrical Code ANSI/NFPA 70-1999 and local electrical codes. Electrical installation should be performed by a qualified licensed electrician.
3. The outlet box and support structure must be securely mounted and capable of reliably supporting 35 lbs (15.9 kg). Use only UL Listed outlet boxes marked "Acceptable for Fan Support of 35 lbs (15.9 kg) or less."
4. CAUTION: The fan must be mounted with a minimum of 7 ft. (2.3 m) clearance from the trailing edge of the blades to the floor.
5. Do not operate the reversing switch while the fan blades are in motion. You must turn the fan off and stop the blades before you reverse the blade direction.
6. Do not place objects in the path of the blades.
7. To avoid personal injury or damage to the fan and other items, use caution when working around or cleaning the fan.
8. Electrical diagrams are for reference only. Light kits that are not packed with the fan must be UL-listed and marked suitable for use with the model fan you are installing. Switches must be UL General Use Switches. Refer to the instructions packaged with the light kits and switches for proper assembly.
9. After making electrical connections, spliced conductors should be turned upward and pushed carefully up into the outlet box. The wires should be spread apart with the grounded conductor and the equipment-grounding conductor on one side of the outlet box.
10. All setscrews must be checked and retightened where necessary before installation.

WARNING: To reduce the risk of personal injury, do not bend the blade brackets (also referred to as flanges) during assembly or after installation. Do not insert objects in the path of the blades.

WARNING: To reduce the risk of fire or electric shock, thisfan must be installed with an isolating wall switch.

WARNING: To avoid possible electrical shock, turn theelectricity off at the main fuse box before wiring. If youfeel you do not have enough electrical wiring knowledge orexperience, contact a licensed electrician.

WARNING: Electrical diagrams are for reference only. Optional use of any light kit shall be UL-listed and markedsuitable for use with this fan.

WARNING: To reduce the risk of fire, electric shock, or personal injury, mount to outlet box marked "Acceptable for fan support of 35 lbs.(15.9 kg) or less," and use the screws provided with the outlet box.

WARNING: To reduce the risk of fire or electric shock, this fan should only be used with fan speed control part no.

CAUTION: To reduce the risk of personal injury, use only thescrews provided with the outlet box.

Warranty

The supplier warrants the fan motor to be free from defects in workmanship and material present at time of shipment from the factory for a lifetime after the date of purchase by the original purchaser. The supplier also warrants that all other fan parts, excluding any glass or acrylic blades, to be free from defects in workmanship and material at the time of shipment from the factory for a period of one year after the date of purchase by the original purchaser. We agree to correct such defects without charge or at our option replace with a comparable or superior model if the product is returned. To obtain warranty service, you must present a copy of the receipt as proof of purchase. All costs of removing and reinstalling the product are your responsibility. Damage to any part such as by accident or misuse or improper installation or by affixing any accessories, is not covered by this warranty. Because of varying climatic conditions this warranty does not cover any changes in brass finish, including rusting, pitting, corroding, tarnishing, or peeling. Brass finishes of this type give their longest useful life when protected from varying weather conditions. A certain amount of "wobble" is normal and should not be considered a defect. Servicing performed by unauthorized persons shall render the warranty invalid. There is no other express warranty. We hereby disclaims any and all warranties, including but not limited to those of merchantability and fitness for a particular purpose to the extent permitted by law. The duration of any implied warranty which cannot be disclaimed is limited to the time period as specified in the express warranty. Some states do not allow a limitation on how long an implied warranty lasts, so the above limitation may not apply to you. The retailer shall not be liable for incidental, consequential, or special damages arising out of or in connection with product use or performance except as may otherwise be accorded by law. Some states do not allow the exclusion of incidental or consequential damages, so the above exclusion or imitation may not apply to you, This warranty gives specific legal rights, and you may also have other rights which vary from state to state. This warranty supersedes all prior warranties. Shipping costs for any return of product as part of a claim on the warranty must be paid by the customer.

Pre-Installation

TOOLS REQUIRED


Phillips screwdriver

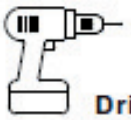
Drill


Adjustable wrench


Electrical tape


Step ladder

HARDWARE INCLUDED

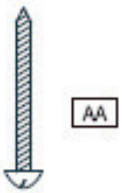

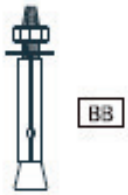



NOTE:Hardware not shown to actual size.

AA	Mounting screws	4
BB	Expansion Bolts	2
CC	Balance patch	2

Pre-Installation

PACKAGE CONTENTS

NOTE:Hardware not shown to actual size.

A	Mounting bracket	1
B	Canopy	1
C	12.5CM Ball/down rod assembly	1
D	25CM down rod	1
E	Canopy cover	1
F	Coupling cover	1
G	Fan-motor assembly	1
H	LED Light kit	1
I	Lamp Cover	1
J	Remote control(Transmitter)	1
K	Remote control(Receiver)	1

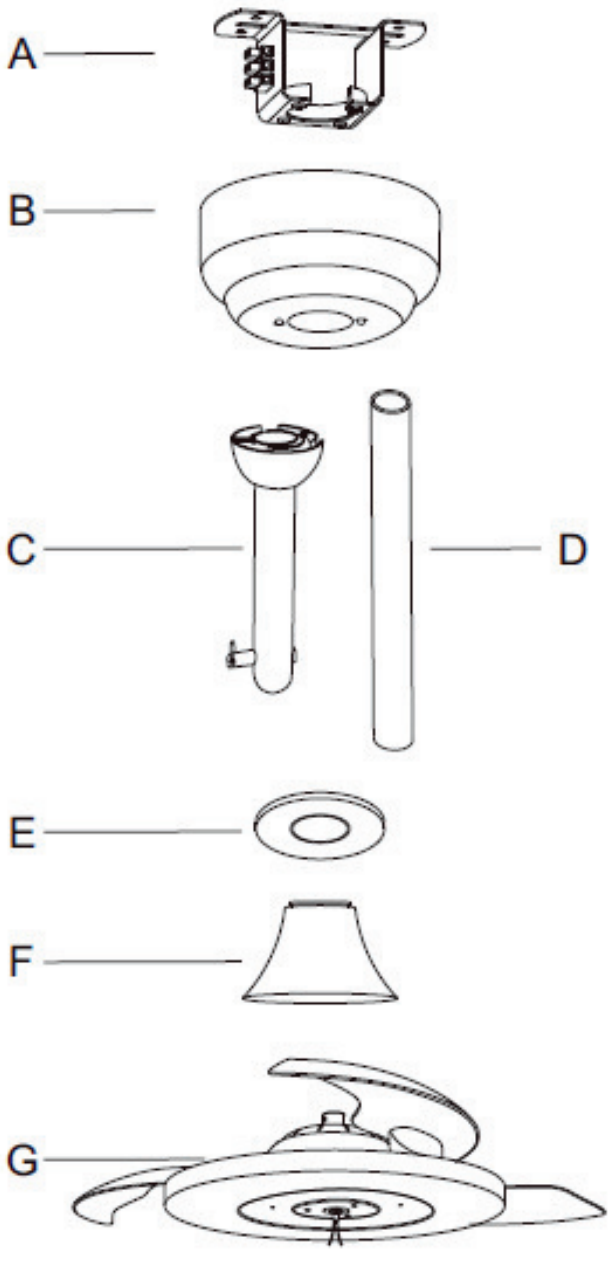

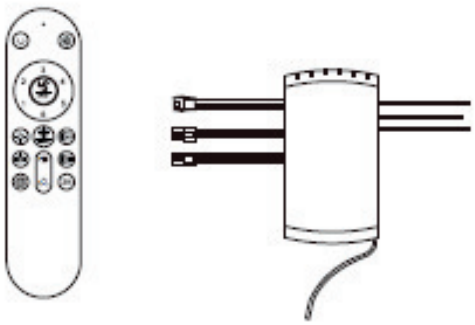

Installation of the hanging bracket(suspension part)

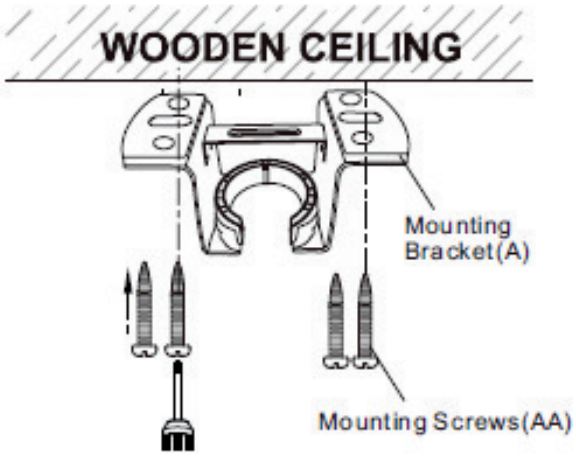

For wooden ceiling, use wood screw to drill on the wooden beam to fix the hanging bracket (selection is made according to actual requirements of the customers).

STEP 1A-WOODEN CEILING

SWITCH OFF THE ELECTRICAL MAINS AT THE CIRCUIT BREAKER FUSE BOX.

1)Use the Mounting Bracket (A) as a guide, mark the spots where the 4 Self Mounting Screws (AA) will be drilled.
2)Remove the Mounting Bracket (A), drill 4 holes for 3MM diameter, install the mounting bracket onto wooden ceiling with the 4 Self Mounting Screws (AA).

⚠ **IMPORTANT :SCREWS MUST BE TIGHTENED TILL SNUG**

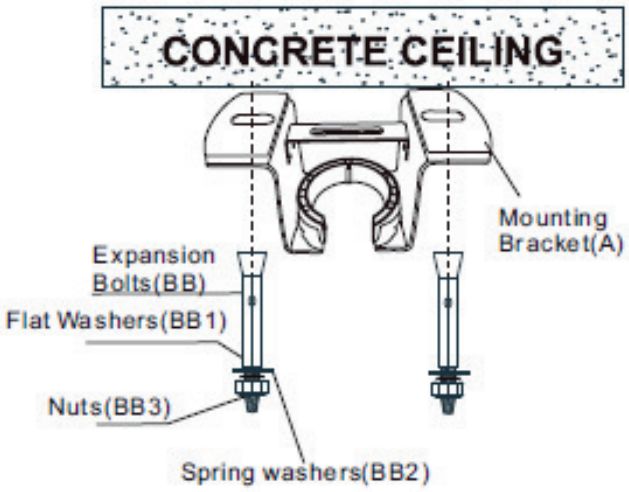

For concrete ceiling, use the percussion bit with diameter 8mm to drill holes according to the length of expansion screws. Then use the attached expansion screws to fix the hanging bracket onto the ceiling (selection is made according to actual requirements of the customers)

STEP 2A-CONCRETE CELING

SWITCH OFF THE ELECTRICAL MAINS AT THE CIRCUIT BREAKER FUSE BOX.

1)Use the Mounting Bracket (A) as a guide, mark the spots where the 2 Expansion Bolts(BB) will be drilled.
2)Remove the Mounting Bracket (A). Drill 2 holes for 8MM diameter and insert 2 Expansion Bolts (BB) into the concrete ceiling, install the mounting bracket and secure with Flat Washers(BB1), Spring Washers(BB2)and Nuts(BB3)

⚠ **IMPORTANT :SCREWS MUST BE TIGHTENED TILL SNUG**

Assembly-Standard Ceiling Mount

1.Remove the suspension ball

- ☐ Remove the Hanger Ball(C2) from the Down rod assembly(C) by loosening the Set Screw(C4) and removing R-shaped, the metal Pin (C1)and Pin (C3) as shown. Keep parts.

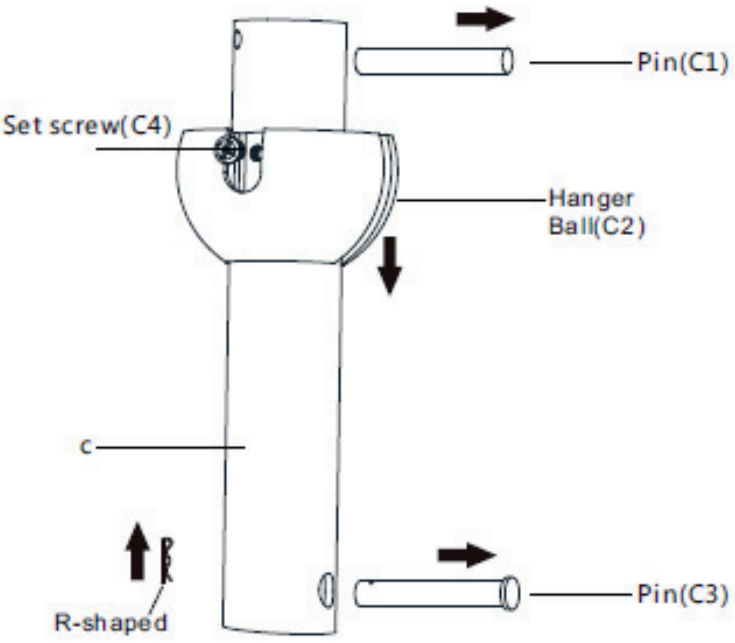

2.Assembling the fan

WARNING: make sure the pin installed well on hanger ball with down rod.

NOTE: There are different lengths of Down rods, choose one according to your own needs.

- ☐ Thread the top outlet wire of the Fan Motor Assembly (G) through Coupling Cover(F), Down rod(C/D).
- ☐ Insert the Down rod(C/D) through the Coupling Cover(F) into the motor coupling (PP),Insert pin(C3),Secure with R-shaped clips, Tighten the Set Screw.
- ☐ Place the Canopy cover(E) , Canopy (B) and hanger ball over lead wires and Down rod assembly (C/D). Secure the hanger ball with a pin (CC1) and a set screw.Tighten the set screw to secure the Down rod assembly(C/D).

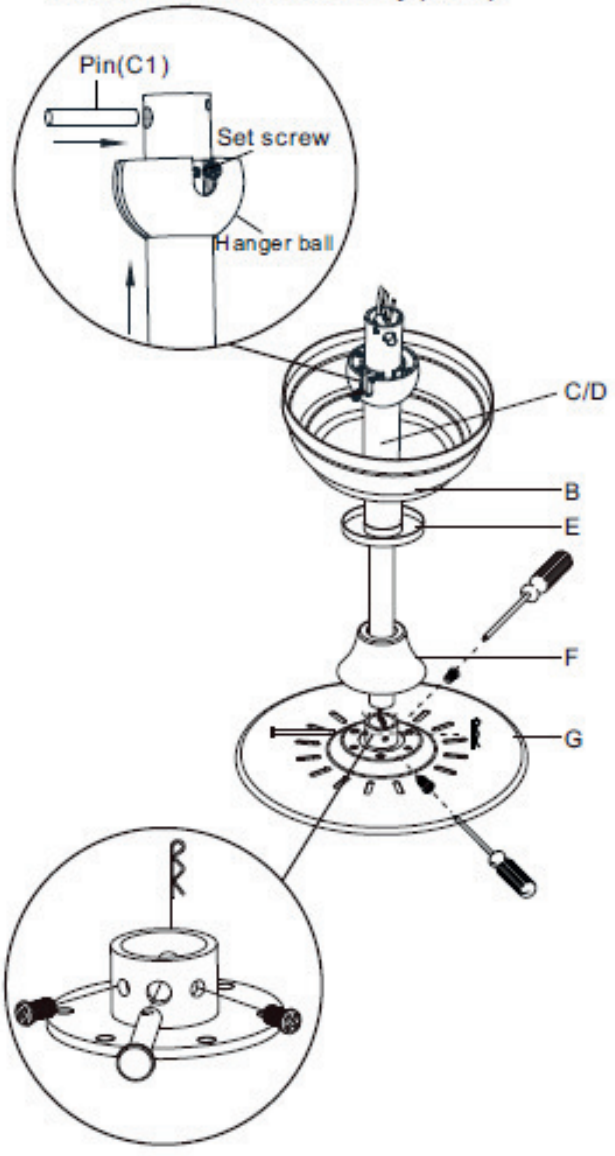

Assembly-Hanging the Fan

3.Hanging the fan

- Notice the hanger ball on the end of the Down Rod is grooved down one side. This keyway fits over the small Keyway Pin(S) on the inside of the Mounting Bracket(A) and keeps the celling fan from spinning on the Mounting Bracket(A).
- Using your step ladder, lift the fan and place the hanger ball in the center of the Mounting Bracket(A) with the Keyway Pin(S) inserted into the keyway on the ball. Turn the fan left and right slightly to make sure it is seated on the bracket with the Keyway Pin(S) in the keyway.

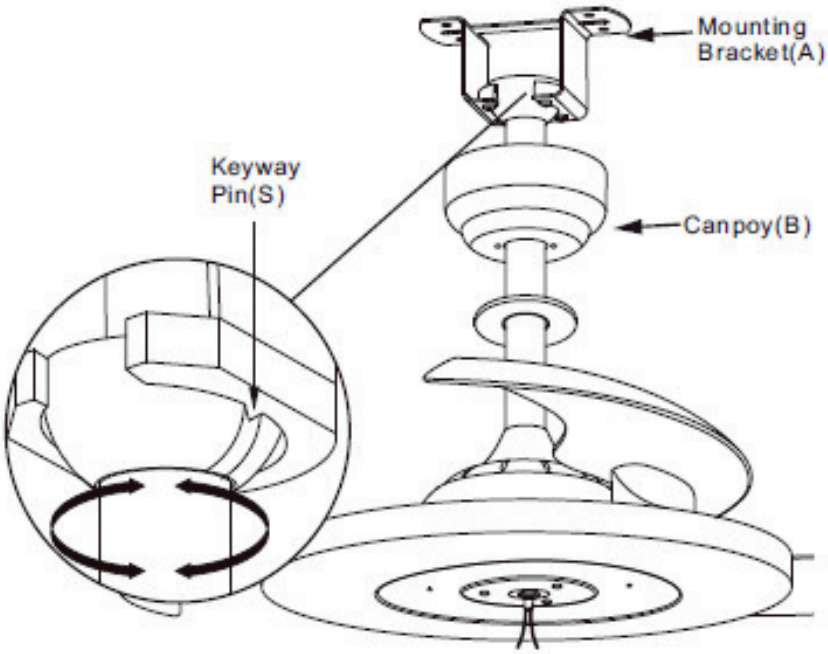

4.Wire connection

WARNING: To avoid possible electrical shock, turn the electricity off at the main fuse box before wiring. If you feel you do not have enough electrical wiring knowledge or experience, contact a licensed electrician.

- Connect the wires on the Receiver(K) to the wires on the fan using a wire.
- Use wiring terminals to connect the yellow/ green wires of the Receiver (K) and fan to the home ground wire (which may be green or bare wire).
- Use wiring terminals to connect the brown wire of the Receiver(K) to the household live wire.
- Use wiring terminals to connect the blue wire of the Receiver(K) to the household Neutral wire.

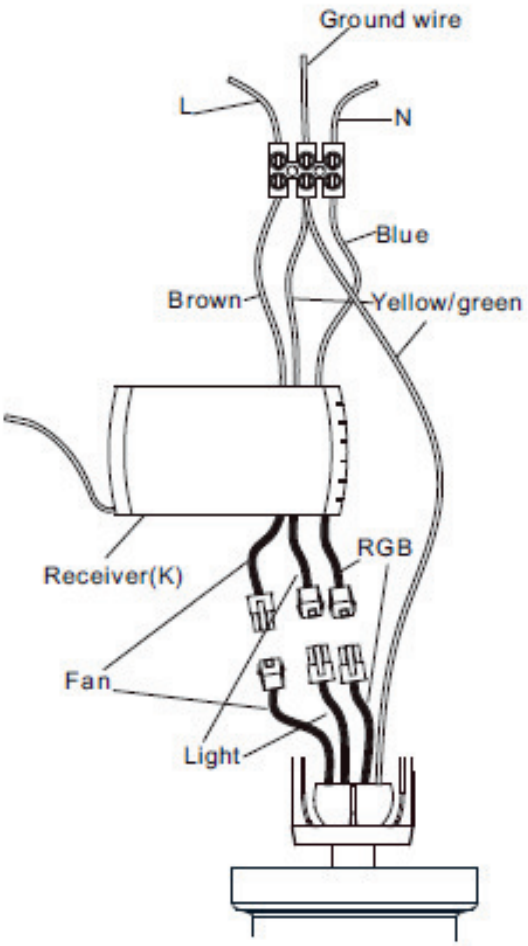

Assembly-Hanging the Fan(continued)

5.Install remote control

NOTE:The antenna should be outside the bracket to ensure good remote control signal.

- ☐ Place the Receiver(K) on the Mounting Bracket(A)
- ☐ Carefully push the Canopy(B) to the bottom of the Mounting Bracket(A), make two sliding holes aligned to the two prominent screws on the Mounting Bracket(A), and then turn clockwise until tight.
- ☐ Push the canopy cover to the bottom of the Canopy(B), slide the inner holes aligned to the two prominent screws on the Mounting Bracket(A) again, and turn the canopy ring clockwise until tight.

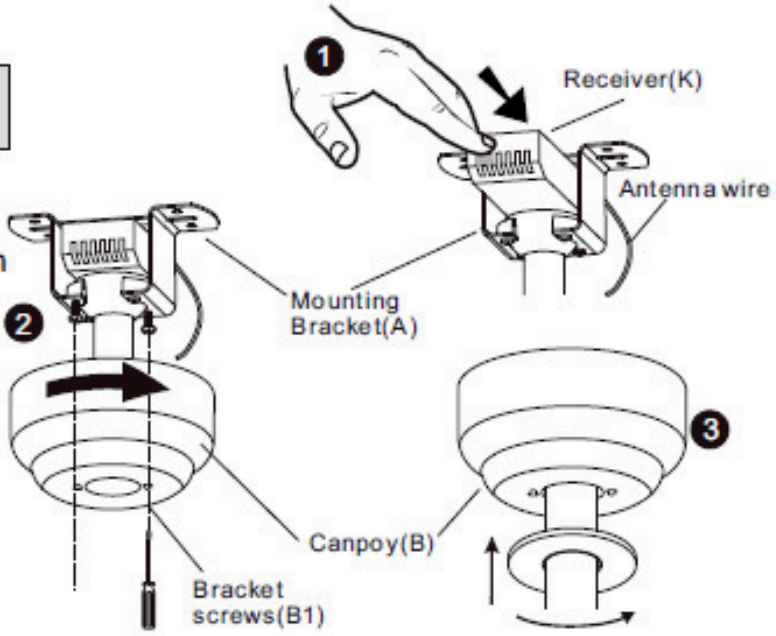

6.Connecting lamp wire

CAUTION : To reduce the risk of electric shock. disconnect the electrical circuit to the fan before installing the light fixture

- ☐ Connect cables to the fan and light source.
- ☐ Install the light source magnetically onto the fan.

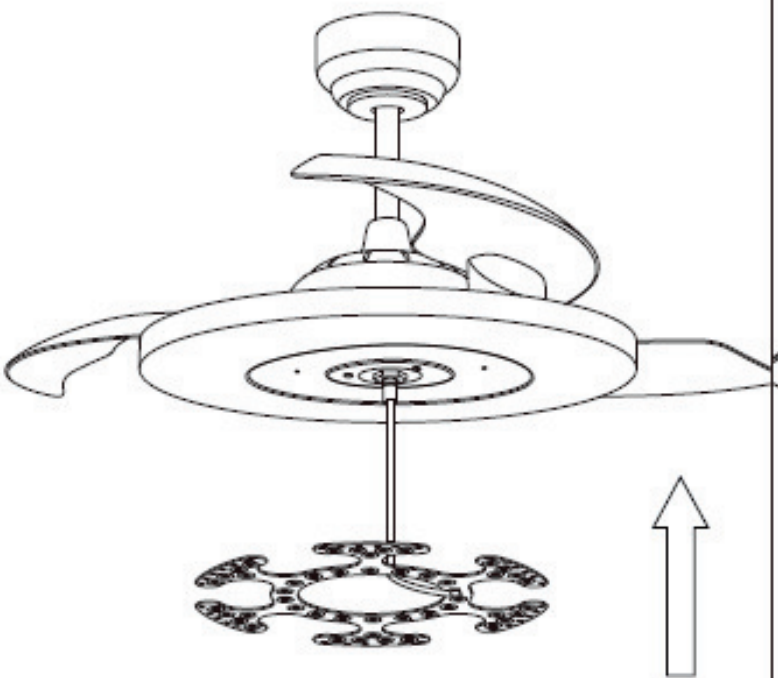

7.Install the lamp cover

WARNING: Allow the lamp cover to cool completely before removing.

CAUTION : Make sure the power is off before attaching or removing the lamp cover.

CAUTION : Do not over tighten the hex nut, over tightening the hex nut may cause the lamp cover to break.

- ☐ Install the Lamp cover(I) as shown.

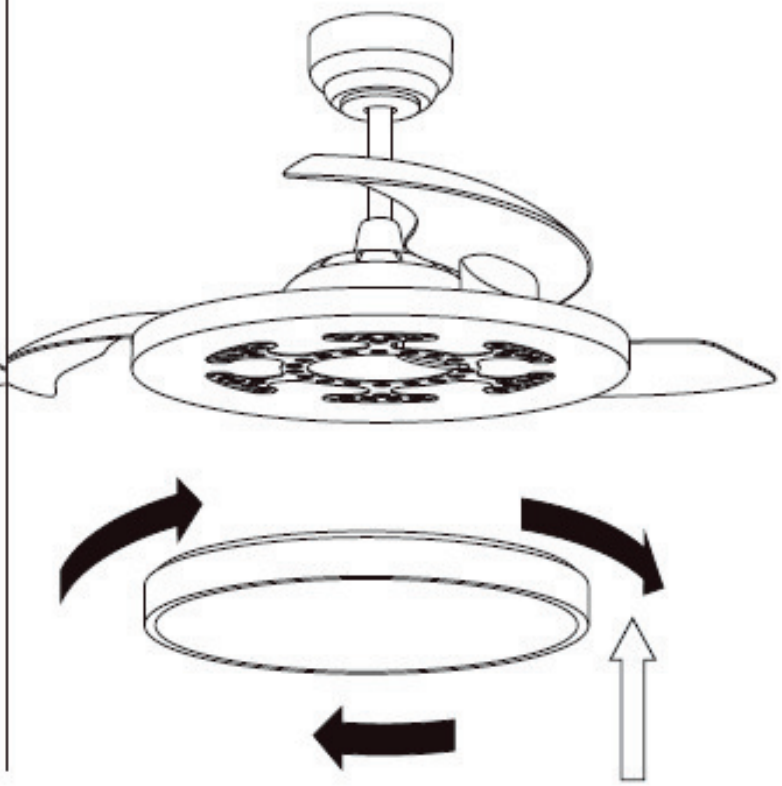

Use of remote control

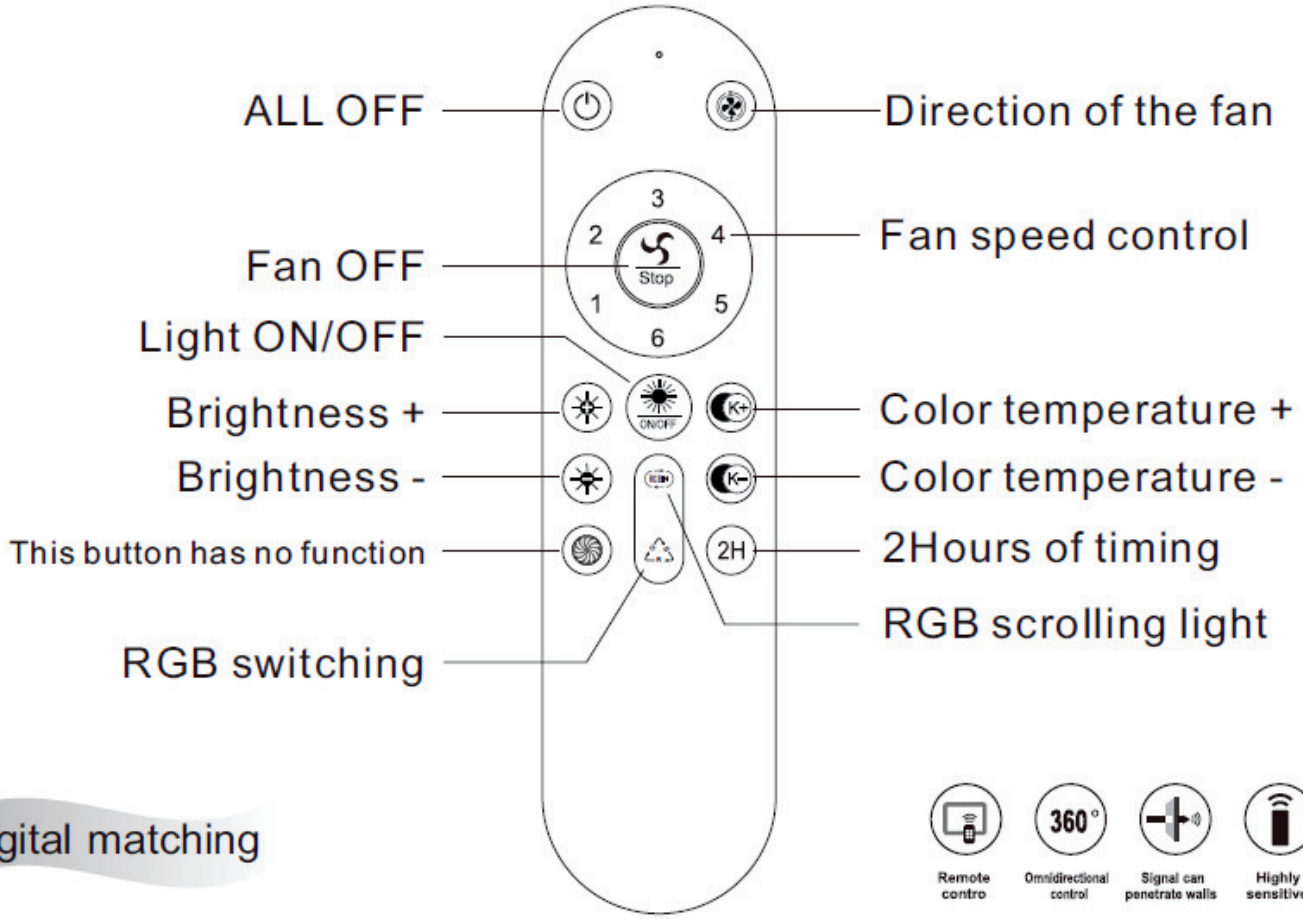

Digital matching

Turn on the power while holding down the"Fan OFF" button, 3-5 seconds, release the "Fan OFF" button.Press any button, the fan can work normally, the code is completed. If not, please turn off the power once a minute in a repeat operation.

Tips: The remote control has completed the learning pairing procedure before leaving the factory. After installation, it can be used directly, if you want to add or replace a new remote control, you need to pair it again.

Operation

OPERATING YOUR FAN

Turn on the power and check the operation of the fan.The remote controls the fan speed and light.

The appropriate speed settings for warm or cool weather depends on factors such as the room size, ceiling height, and number of fans.

NOTE: Wait for the fan to stop before reversing the direction of the blade rotation

A.Warm weather-(Forward) A downward airflow creates a cooling effect. This allows you to set your air conditioner on a highter setting without affecting your comfort.

B.Cool weather-(Reverse) An upward airflow moves warm air off of the ceiling.This allows you to set your heating unit on a lowering setting without affecting your comfort.

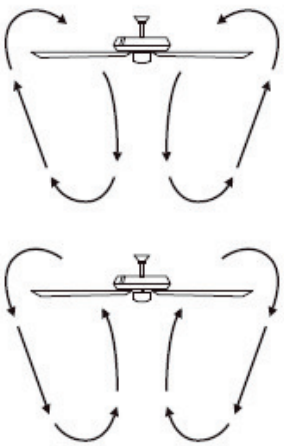

A.Warm weather (summertime)

B.Cool weather (wintertime)

Care and Cleaning

⚠ **WARNING:**Make sure the power is off before cleaning your fan.

☐Because of the fan's natural movement, some connections may become loose.Check the support connections,brackets,and blade attachments twice a year. Make sure they are secure. It is not necessary to remove the fan from the celling.

☐Clean your fan periodically to help maintain its new appearance over the years. Do not use water when cleaning, as this could damage the motor or the wood, or possibly cause an electrical shock. Use only a soft brush or lint−free cloth to avoid scratching the finish. The plathing is sealed with a lacquer to minimize discoloration or tarnishing.

☐You can apply a light coat of furniture polish to the wood for additional protection and enhanced beauty. Cover small scratches with a light application of shoe polish.

☐You do not need to oil your fan. The motor has permanently−lubricated sealed ball bearings.

Troubleshooting

Problem	Solution
The fan willn not start.	☐ Check the main and branch circuit fuses or breakers. ☐ Check the line wire connections to the fan and switch wire connections in the switch housing.
The fan has noise	☐ Ensure all motor housing screws are snug. ☐ Ensure the screws that attach the fan blade bracket to the motor hub are tight. ☐ Ensure the wire nut connetions are not ratting against each other or the interlor wall of the switch housing. ☐ Allow a 24−hour "breaking in" period. Most noises associated with a new fan disappear during this time. ☐ If you are using the Ceiling Fan light kit,ensure the screws securing the glassware are tight.Check that the light ☐ bulbs are also secure. ☐ Ensure the canopy is a short distance from the ceiling.It should not touch the ceiling. ☐ Ensure your outlet box is secure and rubber isolator pads wereused between the mounting plate and outlet box.
The fan wobbles.	☐ Check that all blade and blade arm screws are secure. ☐ Most fan wobble problems are caused when blade levels are unequal.Check this level by selecting a point on the ☐ ceiling above the tip of one of the blades.Measure from a point on the center of each blade to the point on the ☐ ceiling.Measure this distance.Rotate the fan until the next blade is positioned for measurement.Repeat for each ☐ blade.Any measurement deviation should be within 1/8 in. Run the fan for ten minutes.If the fan continues to ☐ Wobble please refer the page 10

Inhoudsopgave

Inhoudsopgave----------2
Veiligheidsinformatie ----------2
Garantie ----------3
Hardware----------3
Installatie----------5
Montage ----------6
Gebruik van de afstandsbediening----------9
Werking----------9
Onderhoud en reiniging----------11
Problemen oplossen----------11
App koppelen----------12

Veiligheidsinformatie

LEES ALLE VEILIGHEIDSINFORMATIE EN INSTALLATIE INSTRUCTIES VOORDAT U BEGINT MET HET INSTALLEREN VAN DE PLAFONDVENTILATOR.

1. Zorg ervoor dat de elektriciteit, om het risico op een elektrische schok te verminderen, is uitgeschakeld bij de schakelaar of zekeringkast in de meterkast voordat je begint.

2. Alle bedrading moet in overeenstemming zijn met de National Electrical Code en de lokale elektrische normen. De elektrische installatie moet worden uitgevoerd door een gekwalificeerde erkende elektricien.

3. De centraaldoos en de draagconstructie moeten stevig gemonteerd zijn en op betrouwbare wijze 5 kg kunnen dragen. Gebruik uitsluitend centraaldozen die deze belasting aankunnen.

4. De ventilator moet worden gemonteerd met een afstand van minimaal 2,1 m (7 ft) vanaf de ventilatorbladen van de lamp tot de vloer.

5. Plaats geen voorwerpen in het pad van de bladen.

6. Om persoonlijk letsel of schade aan de ventilator en andere items te voorkomen, moet u voorzichtig zijn bij het werken aan de ventilator of het schoonmaken ervan.

7. Elektrische schema's dienen alleen ter referentie. Raadpleeg de instructies voor de juiste montage.

8. Na het maken van elektrische aansluitingen moeten de gesplitste aansluitingen naar boven worden gedraaid en voorzichtig omhoog in de centraaldoos worden geduwd.

9. Alle schroeven dienen vóór installatie worden gecontroleerd en indien nodig opnieuw worden vastgedraaid.





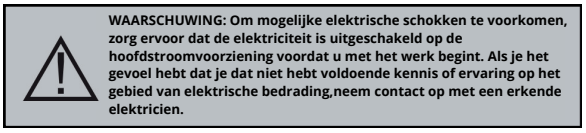

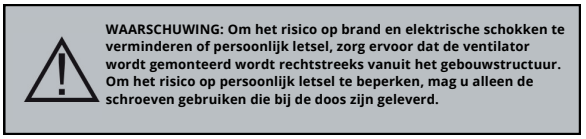

Garantie

De leverancier garandeert dat alle ventilatoronderdelen, met uitzondering van glazen of acrylschoepen, vrij zijn van fabricage- en materiaalfouten op het moment van verzending vanaf de fabriek voor een periode van één jaar na de aankoopdatum door de oorspronkelijke koper. Wij gaan ermee akkoord dergelijke defecten kosteloos te verhelpen of naar onze keuze te vervangen door een vergelijkbaar of beter model als het product wordt geretourneerd. Voor het verkrijgen van garantieservice moet u een kopie van het aankoopbewijs overleggen als bewijs van aankoop. Alle kosten voor het verwijderen en opnieuw installeren van het product zijn voor uw rekening. Schade aan een onderdeel, bijvoorbeeld door een ongeluk, verkeerd gebruik of onjuiste installatie of door het aanbrengen van accessoires, valt niet onder deze garantie. Vanwege de wisselende klimatologische omstandigheden dekt deze garantie geen veranderingen in de messing afwerking, waaronder roesten, putten, corroderen, aantasten of afschilferen. Messing afwerkingen van dit type hebben hun langste levensduur wanneer ze beschermd zijn tegen wisselende weersomstandigheden. Een zekere mate van "wiebelen" is normaal en mag niet als een defect worden beschouwd. Bij onderhoud door onbevoegden vervalt de garantie. Er is geen andere uitdrukkelijke garantie. Wij wijzen hierbij alle garanties af, inclusief maar niet beperkt tot die van verkoopbaarheid en geschiktheid voor een bepaald doel voor zover wettelijk toegestaan. De duur van een impliciete garantie die niet kan worden afgewezen, is beperkt tot de periode zoals gespecificeerd in de expliciete garantie. In sommige staten is een beperking van de duur van een impliciete garantie niet toegestaan, waardoor de bovenstaande beperking mogelijk niet op u van toepassing is. De verkoper is niet aansprakelijk voor incidentele schade, gevolgschade of speciale schade die voortvloeit uit of verband houdt met het gebruik of de prestaties van het product, tenzij de wet anders bepaalt. In sommige staten is de uitsluiting van incidentele schade of gevolgschade niet toegestaan, dus de bovenstaande uitsluiting of nabootsing is mogelijk niet op u van toepassing, Deze garantie geeft specifieke wettelijke rechten, en u kunt ook andere rechten hebben die van staat tot staat verschillen. Deze garantie vervangt alle voorgaande garanties. Verzendkosten voor het retourneren van producten als onderdeel van een garantieclaim moeten door de klant worden betaald.

HARDWARE INBEGREPEN

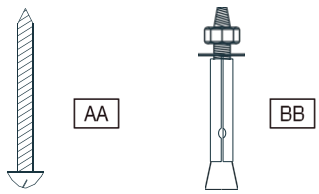

OPMERKING: Hardware niet op ware grootte.

AA	Bevestigingsschroeven	4
BB	Expansiebouten	2

INHOUD VAN DE VERPAKKING

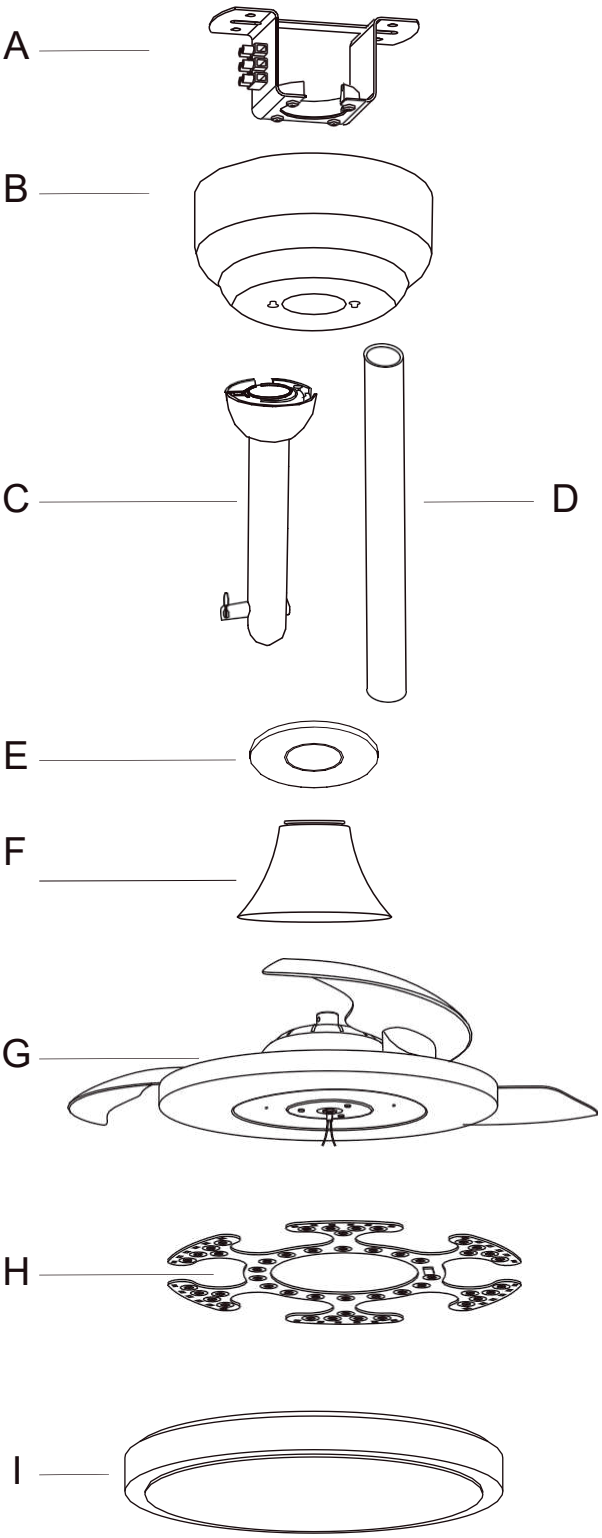

OPMERKING: Hardware niet op ware grootte.

A	Montagebeugel	1
B	Afschermkap	1
C	12.5CM stang met afneembare kogelophanging (C2)	1
D	25CM stang (optie ipv stang C)	1
E	Afdekring	1
F	Kapje	1
G	Ventilator	1
H	LED-lichtset	1
I	Lampkap	1
J	Afstandsbediening	1
K	Driver/Afstandsbediening (Ontvanger)	1



J

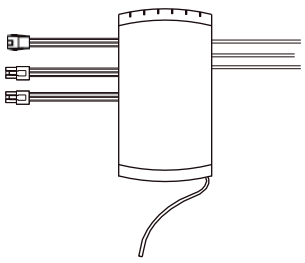

K

Installatie van de montagebeugel (ophangingsgedeelte)

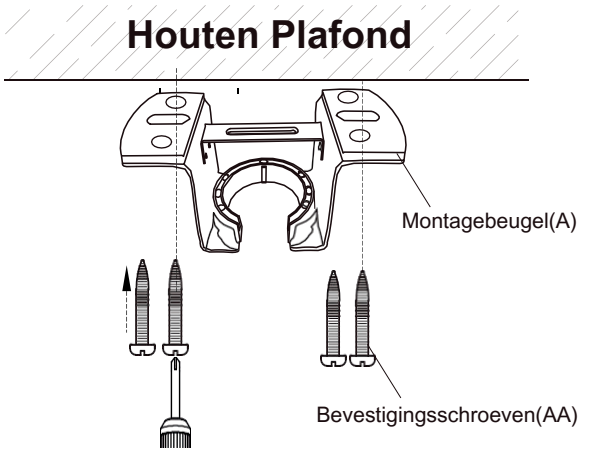

Voor houten plafonds gebruikt u houtschroeven om op de houten balk te schroeven om de ophangbeugel te bevestigen (de keuze wordt gemaakt op basis van de werkelijke eisen van de klant).

STAP 1A-HOUTEN PLAFOND

SCHAKEL DE ELEKTRICITEIT UIT BIJ DE ZEKERINGKAST VAN DE STROOMONDERBREKER.
1)Gebruik de montagebeugel (A) als mal en markeer de plekken waar de 4 zelfmontageschroeven (AA) moeten komen.
2)Verwijder de montagebeugel (A), boor 4 gaten voor van 3MM diameter, monteer de montagebeugel op het houten plafond met de 4 zelfmontageschroeven (AA).

⚠ **BELANGRIJK: SCHROEVEN MOETEN GOED WORDEN VASTGEDRAAID.**

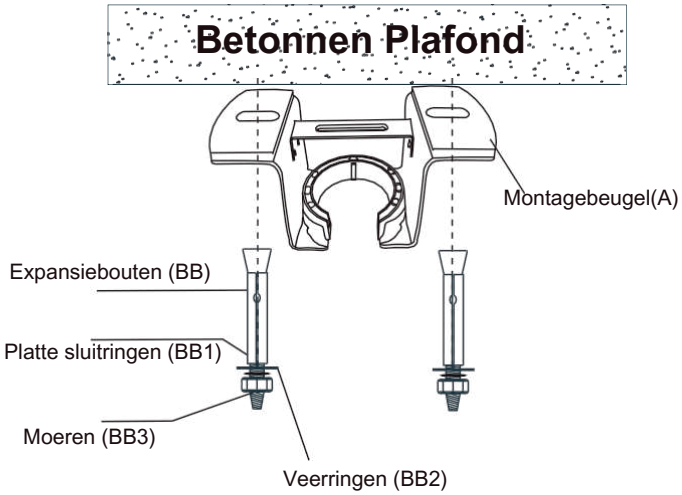

Voor betonnen plafonds gebruikt u de slagboor met een diameter van 8 mm om gaten te boren overeenkomstig de lengte van de expansieschroeven. Gebruik vervolgens de bijgevoegde expansieschroeven om de ophangbeugel aan het plafond te bevestigen (de keuze wordt gemaakt op basis van de werkelijke eisen van de klant).

STAP 2A-BETONVLOEREN

SCHAKEL DE ELEKTRICITEIT UIT BIJ DE ZEKERINGKAST VAN DE STROOMONDERBREKER.
1)Gebruik de montagebeugel (A) als mal en markeer de plekken waar de 2 expansiebouten (BB) moeten worden geboord.
2)Verwijder de montagebeugel (A). Boor 2 gaten met een diameter van 8 mm (boorgat diepte: onderkant moer tot onderkant expansiebout) en steek 2 expansiebouten (BB) in het betonnen plafond, installeer de montagebeugel en zet deze vast met platte ringen (BB1), veerringen (BB2) en moeren (BB3).

⚠ **BELANGRIJK: SCHROEVEN MOETEN GOED WORDEN VASTGEDRAAID.**

Installatie - Voorbereiding

1. Verwijder de ophangkogel

- Verwijder de ophangkogel (C2) van de stang (C) door de stelschroef (C4) los te schroeven en verwijder de borgpen (R-vorm) en de metalen pen (C1) en pen (C3) zoals afgebeeld. Bewaar de onderdelen.

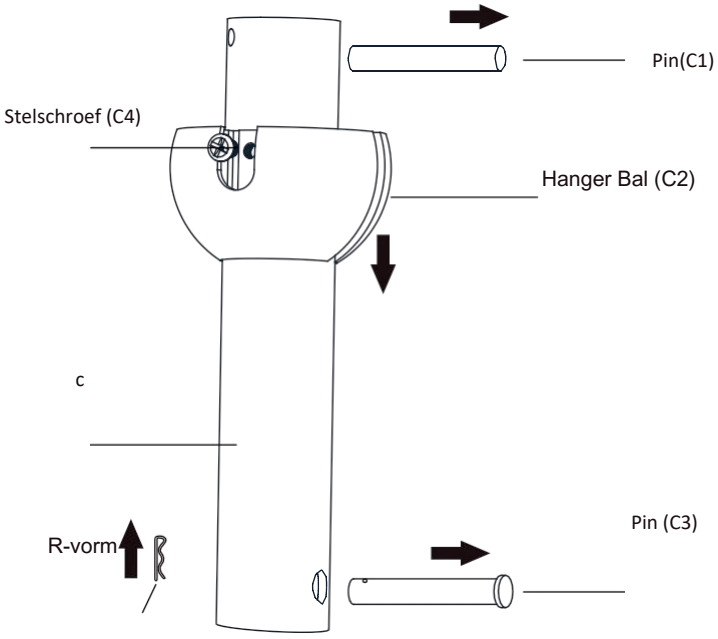

2. De ventilator monteren

WAARSCHUWING: zorg ervoor dat de pen C3 goed is geïnstalleerd in de onderste beugel

OPMERKING: Er zijn 2 lengtes van stangen, kies er een die past bij jouw situatie, hou rekening met de hoogte van de bladen. Met stang C komen bladen 25 cm onder plafond en met stang D 37,5 cm

- Trek voorzicht alle bedrading vanaf de ventilator (G) door de stang (C of D), schuif het kapje (F) over de stang naar beneden.
- Steek de stang (C of D) in het bevestigingspunt (PP) op de ventilator (G). Stelschroeven losdraaien, kijk van boven in de stang (C of D) en dan pen (C3) voorzichtig plaatsen tussen de kabels door, pen (C3) borgen met borgpen (R-vorm) en daarna stelschroeven stevig vastdraaien.
- Plaats de afdekring (E) en afschermkap (B) over stang (C of D). Schuif daarna de ophangkogel (C2) op de stang (C of D). Plaats pen (CC1) en schuif daarna de ophangkogel omhoog en en daarna de stelschroeven stevig vastdraaien.

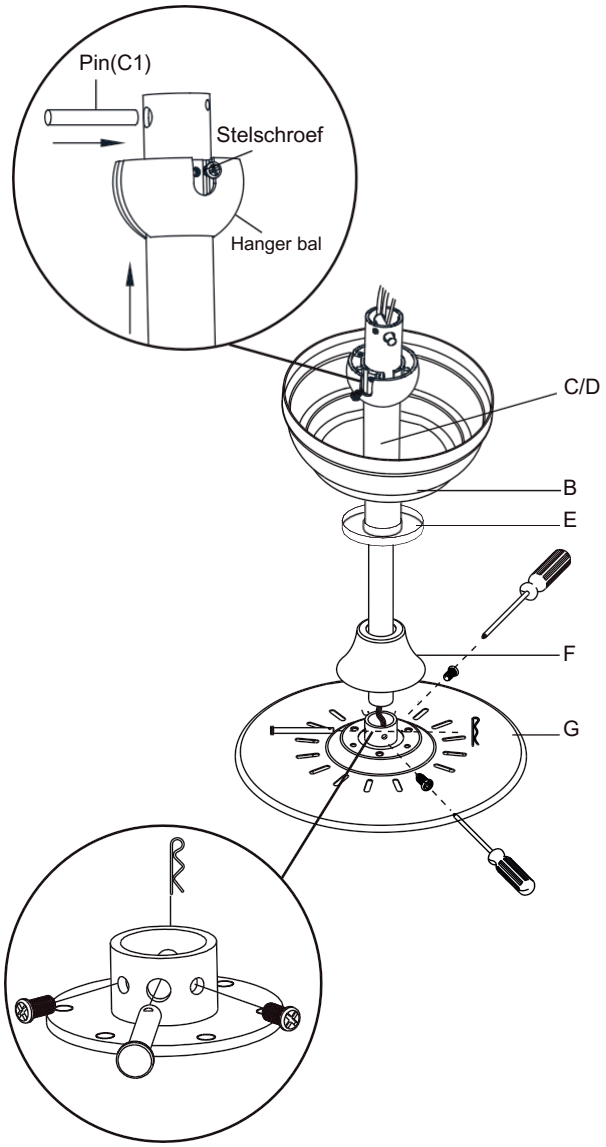

Bevestigingspunt (PP)

Installatie - De ventilator ophangen

3. De ventilator ophangen

- De ophangkogel is aan één kant voorzien van sleuf/spiebaan. Deze spiebaan past over de kleine sleutelpin (S) aan de binnenkant van de montagebeugel (A) en voorkomt dat de ventilator in de montagebeugel (A) draait.

- Til de ventilator op en plaats de ophangkogel in het midden van de montagebeugel (A) met de sleutelpin (S) in de spiebaan op de kogel. Draai de ventilator lichtjes naar links en rechts om ervoor te zorgen dat de ophangkogel in de beugel zit met de sleutelpin(S) in het spiebaan van de ophangkogel.

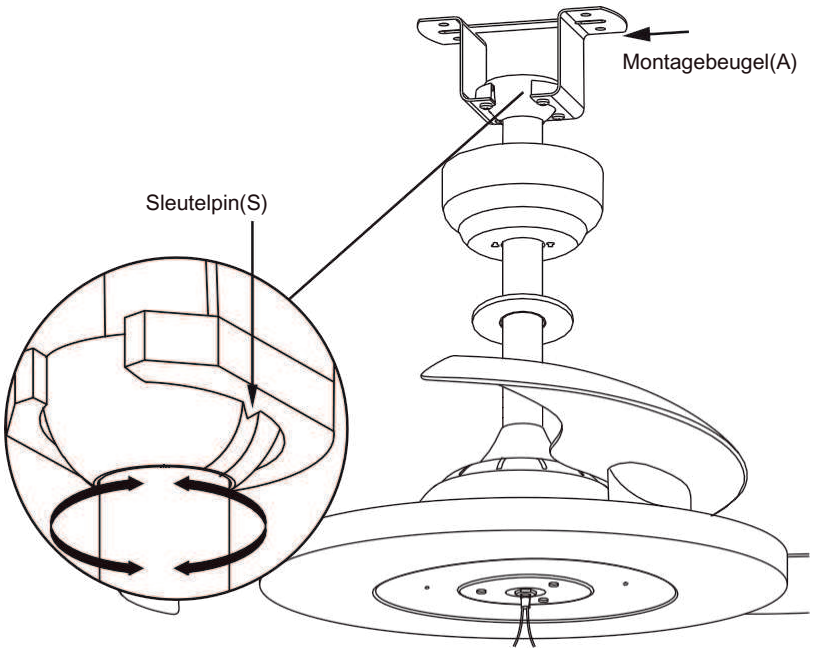

4. Draadverbinding

WAARSCHUWING: Om mogelijke elektrische schokken te voorkomen, schakelt u de elektriciteit uit bij de hoofdzekeringkast voordat u de bedrading aanbrengt. Als u denkt dat u niet genoeg kennis of ervaring hebt met elektrische bedrading, neem dan contact op met een erkende elektricien.

- Koppel de draden op de ontvanger (K) met de draden op de ventilator door middel van de stekkers op de bekabeling
- Gebruik kabelverbinder om de 2 geel/groene draden van de ontvanger (K) en ventilator aan te sluiten op de aardedraad (geel/groen).
- Gebruik kabelverbinder om de bruine draad van de ontvanger (K) aan te sluiten op de bruine stroomdraad (L).
- Gebruik kabelverbinder om de blauwe draad van de ontvanger (K) aan te sluiten op de blauwe stroomdraad (N).

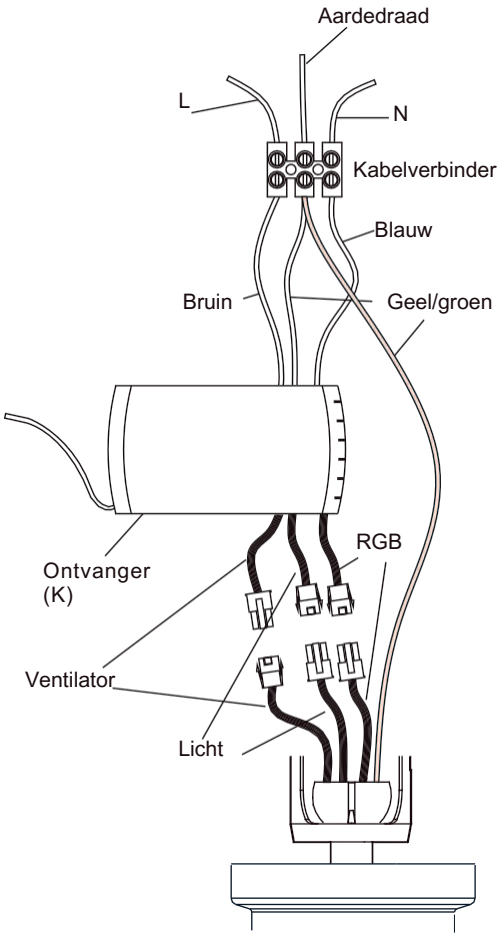

Installatie - De ventilator ophangen (vervolg)

5. Afstandsbediening installeren

OPMERKING: De antenne moet zich buiten de beugel (A)bevinden voor een goed signaal van de afstandsbediening, wel binnen afschermkap (B).

- Plaats de ontvanger (K) in de montagebeugel (A), trekt de bekabeling voorzichtig mee
- Schuif de afschermkap (B) tegen de onderkant van de montagebeugel (A), en draai de schuifgaten over de twee stelschroeven aan de onderzijde van de montagebeugel(A) en draai ze vast. Let op dat de bekabeling niet klem komt zitten.
- Schuif de afdekring (E) tegen de onderkant van de afschermkap (B), duw de pennen op de ring in de openingen in de afschermkap en draai de afdekring tot deze vastzit.

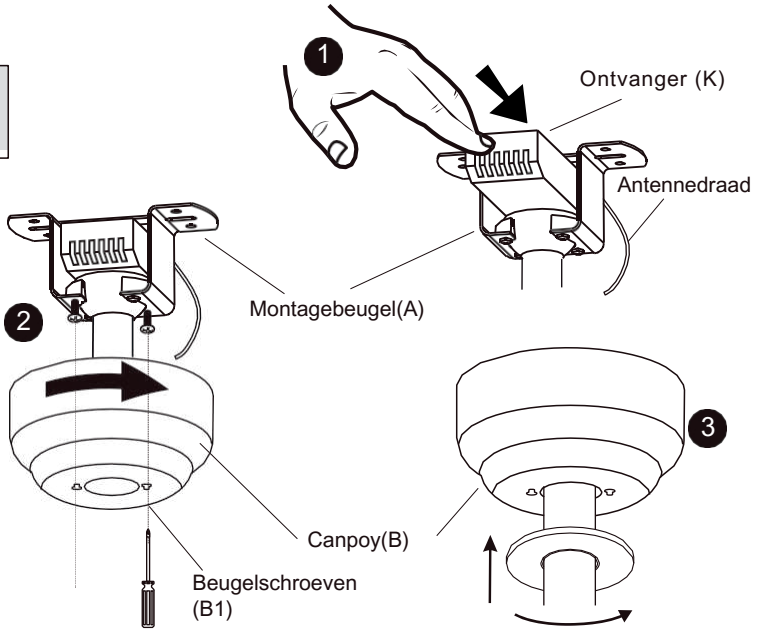

6. Verlichting aansluiten

LET OP: Om het risico op elektrische schokken te beperken, moet u het elektrische circuit naar de ventilator uitschakelen voordat u de verlichtingsarmatuur installeert.

LET OP: Draai de zeskantsmoer indien nodig aan, niet te vast, om schade te voorkomen

- Sluit de kabels aan tussen de ventilator en de Lichtbron met stekkerverbinding
- Plaats de lichtbron magnetisch in het midden op de onderzijde van ventilator

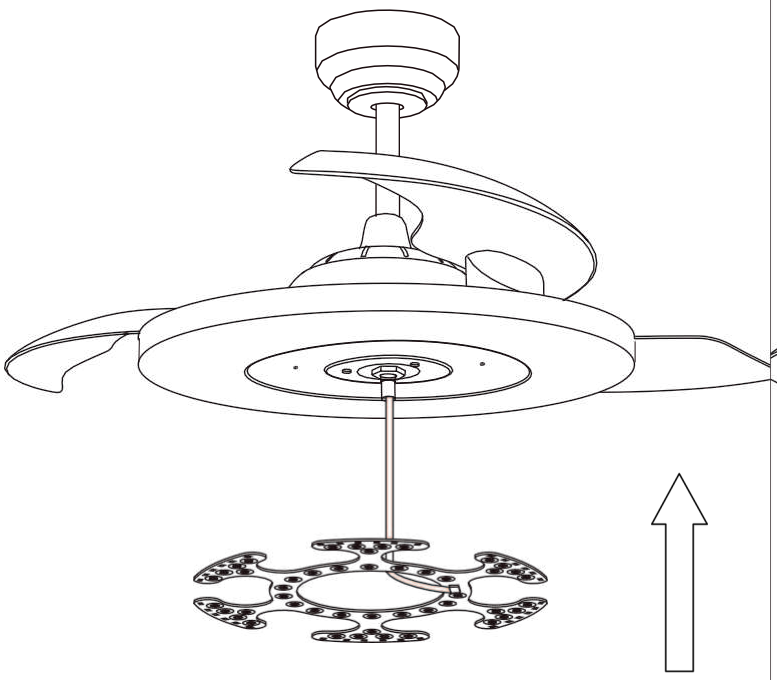

7.Lampkap installeren

WAARSCHUWING: Laat het lampdeksel volledig afkoelen voordat u het verwijdert.

LET OP: Zorg ervoor dat de stroom is uitgeschakeld voordat u het lampdeksel bevestigt of verwijdert.

- Installeer lampkap (I) zoals afgebeeld, door deze op de ventilator te draaien. Let op dat alle pinnetjes in de kap vallen voor dat je gaat draaien. Kies zelf de hoogte stand van de lampkamp.

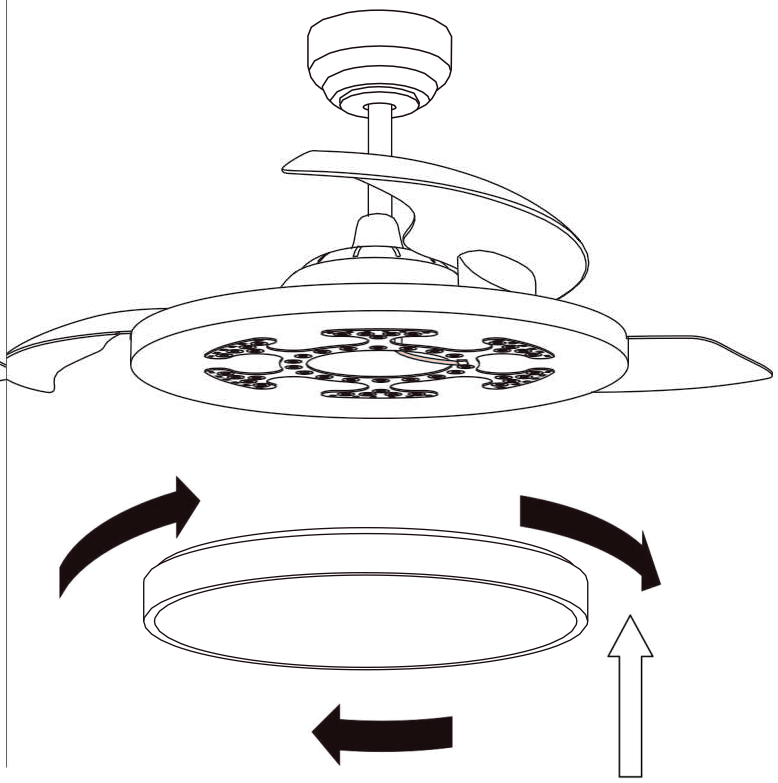

Gebruik van afstandsbediening

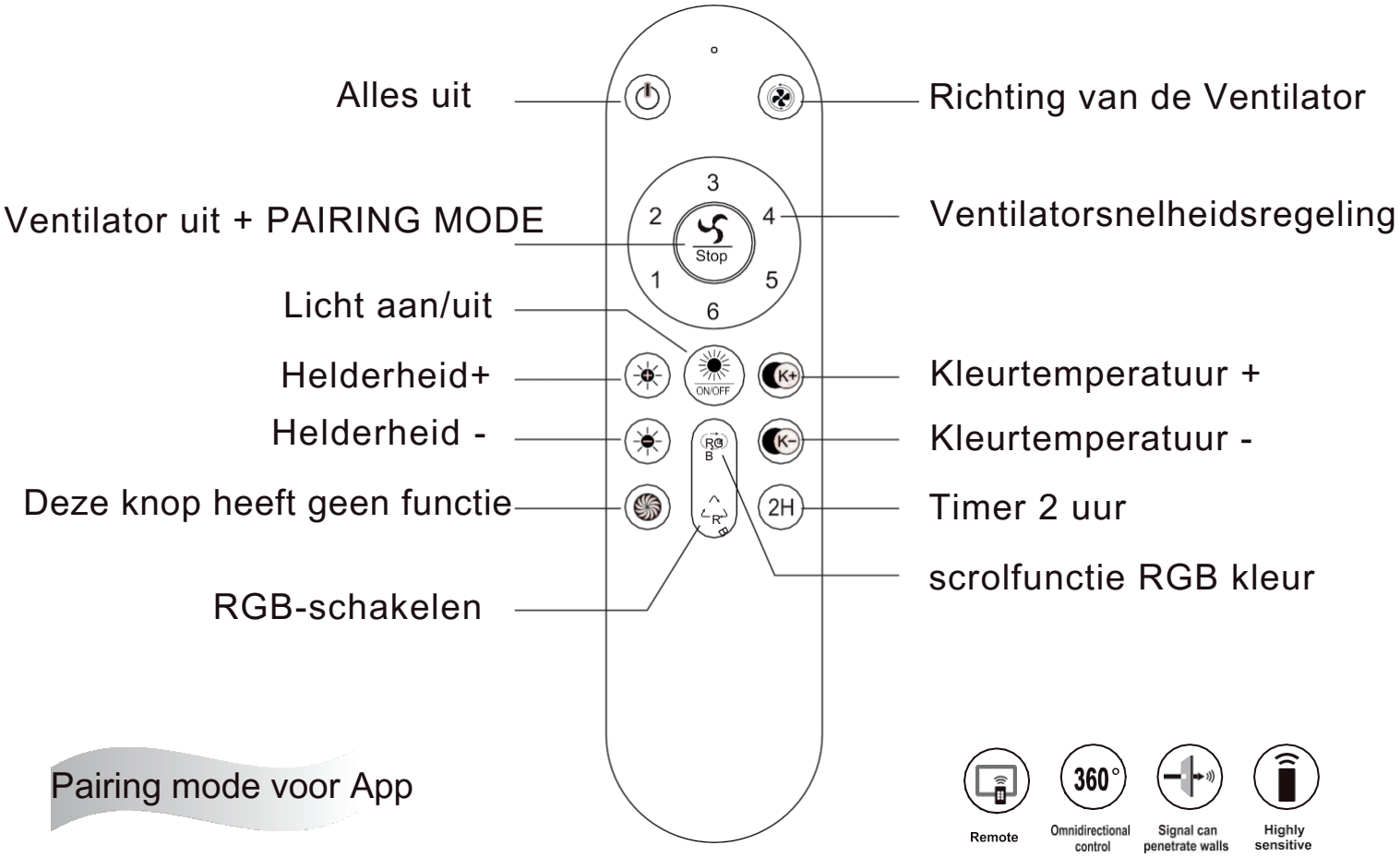

Pairing mode voor App

Schakel de stroom in terwijl u de knop “Fan uit + PAIRING MODE” 3 tot 5 seconden ingedrukt houden
Koppeling afstandsbediening: "1H + 4H" 3 tot 5 seconden ingedrukt houden. Druk op een willekeurige knop, om te testen of het werkt. Zo niet, schakel de stroom dan één minuut uit en herhaal de procedure.
Tips: De afstandsbediening heeft de inleer koppelingsprocedure doorlopen voordat deze de fabriek verlaat. Na installatie kan hij direct worden gebruikt, als je een nieuwe afstandsbediening wilt toevoegen of vervangen, moet je deze opnieuw koppelen.

Zomer-Winter stand

UW VENTILATOR BEDIENEN

Schakel de stroom in en controleer de werking van de ventilator. De afstandsbediening regelt de ventilatorsnelheid en het licht.

De juiste snelheidsinstellingen voor warm of koel hangen af van factoren zoals de grootte van de kamer, de hoogte van het plafond en het aantal ventilatoren.

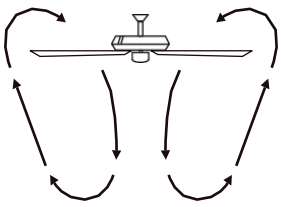

A. Warm weer (zomer)

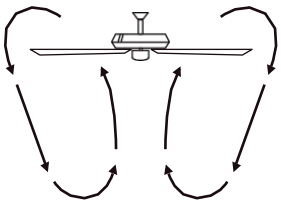

B. Koel weer (winter)

OPMERKING: Wacht tot de ventilator stilstaat voordat u de draairichting van de bladen omkeert.

A.Warm weer-(Vooruit) Een neerwaartse luchtstroom creëert een koelend effect.

B.Koel weer-(Omgekeerd) Een opwaartse luchtstroom verplaatst warme lucht van het plafond af.

Tips: De afstandsbediening heeft de inleer koppelingsprocedure doorlopen voordat deze de fabriek verlaat. Na installatie kan hij direct worden gebruikt, als je een nieuwe afstandsbediening wilt toevoegen of vervangen, moet je hem opnieuw koppelen.

Onderhoud en reiniging

WAARSCHUWING: Zorg ervoor dat de stroom is uitgeschakeld voordat u de ventilator schoonmaakt.

0 Door de natuurlijke beweging van de ventilator kunnen sommige verbindingen losraken. Bevestigingen twee keer per jaar controleren. Zorg ervoor dat ze goed vastzitten. Het is niet nodig om de ventilator van plafond te verwijderen.

0 Gebruik geen water bij het schoonmaken, want dit kan de motor of het hout beschadigen of mogelijk een elektrische schok veroorzaken. Gebruik alleen een zachte borstel of pluisvrije doek om krassen op de afwerking te voorkomen

0 U hoeft uw ventilator niet te oliën. De motor heeft permanent gesmeerde afgedichte kogellagers.

Problemen oplossen

Probleem	Oplossing
De ventilator start niet.	☐ Controleer de zekeringen of stroomonderbrekers van het hoofd- en aftakcircuit. ☐ Controleer de aansluitingen van de inductiekabel op de ventilator en de aansluitingen van de schakeldraad in de schakelaarbehuizing.
De ventilator maakt lawaai	☐ Zorg ervoor dat alle schroeven van de motorbehuizing goed vastzitten. ☐ Zorg ervoor dat de schroeven waarmee de ventilatorbladbeugel aan de motornaaf is bevestigd, vastzitten. ☐ Zorg ervoor dat de draadmoerverbindingen niet tegen elkaar of tegen de tussenwand van de schakelaarbehuizing slaan. ☐ Neem een inloopperiode van 24 uur in acht. De meeste geluiden die geassocieerd worden met een nieuwe ventilator verdwijnen gedurende deze periode. ☐ Als je de plafondventilatorlichtset gebruikt, controleer dan of de schroeven waarmee het glaswerk vastzit goed vastzitten. Controleer ook of de lamp goed vastzit
De ventilator wiebelt.	☐ Controleer of alle schroeven van het blad en de bladarm goed vastzitten.

Inhaltsverzeichnis

Inhaltsverzeichnis----------2
Sicherheitshinweise ----------2
Garantie ----------3
Hardware----------3
Installation----------5
Montage ----------6
Verwendung der Fernbedienung----------9
Bedienung----------9
Wartung und Reinigung----------11
Fehlerbehebung----------11
App-Kopplung----------12

Sicherheitshinweise

LESEN SIE ALLE SICHERHEITSINFORMATIONEN UND INSTALLATIONSANLEITUNGEN, BEVOR SIE MIT DER INSTALLATION DES DECKENVENTILATORS BEGINNEN.

1. Um das Risiko eines Stromschlags zu verringern, stellen Sie sicher, dass der Strom am Schalter oder Sicherungskasten im Zählerschrank abgeschaltet ist, bevor Sie beginnen.

2. Die gesamte Verkabelung muss dem National Electrical Code und den örtlichen Elektronormen entsprechen. Die Elektroinstallation muss von einem qualifizierten, zugelassenen Elektriker durchgeführt werden.

3. Die Zentralbox und die Tragkonstruktion müssen sicher montiert sein und 5 kg zuverlässig tragen können. Verwenden Sie nur Zentralboxen die diese Belastung aushalten.

4. Der Ventilator muss mit einem Mindestabstand von 2,1 m (7 ft) zwischen den Ventilatorflügeln der Lampe und dem Boden montiert werden.

5. Legen Sie keine Gegenstände in den Weg der Klingen.

6. Um Verletzungen oder Schäden am Ventilator und anderen Teilen zu vermeiden, seien Sie bei Arbeiten am Ventilator oder bei der Reinigung vorsichtig.

7. Elektrische Diagramme dienen nur zu Referenzzwecken. Informationen zur ordnungsgemäßen Installation finden Sie in der Anleitung.

8. Nach dem Herstellen der elektrischen Anschlüsse sollten die geteilten Anschlüsse nach oben gedreht und vorsichtig in die Zentralbox hineingeschoben werden.

9. Alle Schrauben sollten vor der Montage überprüft und ggf. nachgezogen werden.



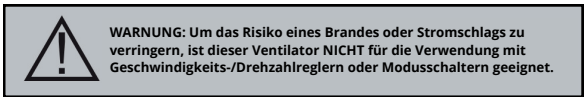

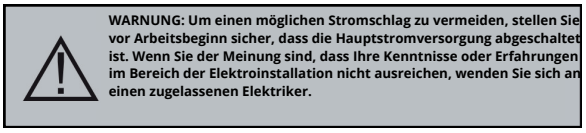

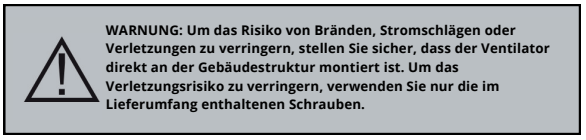

Garantie

Der Lieferant garantiert, dass alle Ventilatorteile (mit Ausnahme der Flügel aus Glas oder Acryl) zum Zeitpunkt der Auslieferung ab Werk für die Dauer von einem Jahr ab dem Kaufdatum durch den Erstkäufer frei von Verarbeitungs- und Materialfehlern sind. Wir verpflichten uns, derartige Mängel kostenlos zu beheben oder bei Rückgabe des Produktes nach unserer Wahl ein gleichwertiges oder besseres Modell zu liefern. Zur Inanspruchnahme des Garantieservices ist eine Kopie des Kaufbelegs als Kaufnachweis erforderlich. Sämtliche Kosten für die Entfernung und Neuinstallation des Produkts gehen zu Ihren Lasten. Schäden an einem Teil, die beispielsweise durch Unfall, Missbrauch oder falsche Installation oder durch den Anbau von Zubehör entstehen, werden von dieser Garantie nicht abgedeckt. Aufgrund unterschiedlicher klimatischer Bedingungen deckt diese Garantie keine Veränderungen der Messingoberfläche ab, einschließlich Rost, Lochfraß, Korrosion, Anlaufen oder Abblättern. Messingoberflächen dieser Art halten am längsten, wenn sie vor wechselnden Witterungsbedingungen geschützt werden. Ein gewisses „Wackeln“ ist normal und stellt keinen Mangel dar. Durch nicht autorisierte Wartungsarbeiten erlischt die Garantie. Es gibt keine andere ausdrückliche Garantie. Wir lehnen hiermit im gesetzlich zulässigen Umfang alle Gewährleistungen ab, einschließlich, aber nicht beschränkt auf Gewährleistungen hinsichtlich der Marktgängigkeit und Eignung für einen bestimmten Zweck. Die Dauer einer stillschweigenden Garantie, die nicht ausgeschlossen werden kann, ist auf den in der ausdrücklichen Garantie angegebenen Zeitraum beschränkt. In einigen Staaten ist eine zeitliche Einschränkung stillschweigender Garantien nicht zulässig. Daher gilt die obige Einschränkung möglicherweise nicht für Sie. Sofern gesetzlich nichts anderes vorgesehen ist, haftet der Verkäufer nicht für Neben-, Folge- oder besondere Schäden, die aus der Verwendung oder Leistung des Produkts entstehen oder damit in Zusammenhang stehen. In einigen Staaten ist der Ausschluss von Neben- oder Folgeschäden nicht zulässig. Daher gilt der obige Ausschluss oder Ausschluss möglicherweise nicht für Sie. Diese Garantie verleiht Ihnen bestimmte gesetzliche Rechte. Möglicherweise haben Sie auch noch weitere Rechte, die von Staat zu Staat unterschiedlich sind. Diese Garantie ersetzt alle vorherigen Garantien. Die Versandkosten für die Rücksendung von Produkten im Rahmen eines Garantieanspruchs müssen vom Kunden getragen werden.

HARDWARE INKLUSIVE

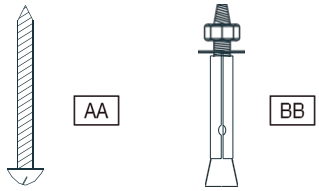

HINWEIS: Die Hardware entspricht nicht der tatsächlichen Größe.

AA	Bestätigungsschrauben	4
BB	Dehnschrauben	2

PACKUNGSINHALT

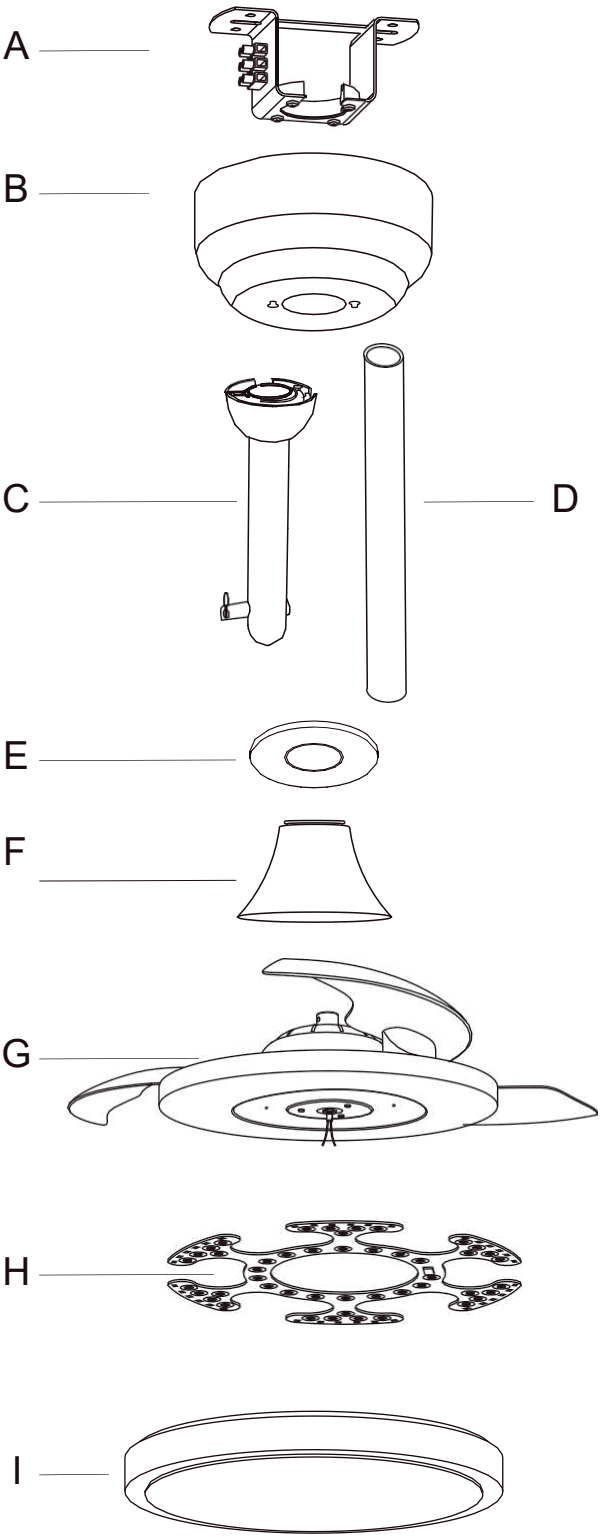

HINWEIS: Die Hardware entspricht nicht der tatsächlichen Größe.

A	Montagehalterung	1
B	Schutzkappe	1
C	12,5 cm Stange mit abnehmbarer Kugelaufhängung (C2)	1
D	25 cm lange Stange (Option anstelle von Stange C)	1
E	Abdeckung	1
F	Haube	1
G	Ventilator	1
H	LED-lichtset	1
I	Lampenkappe	1
J	Fernbedienung	1
K	Treiber/Fernbedienung (Empfänger)	1



J

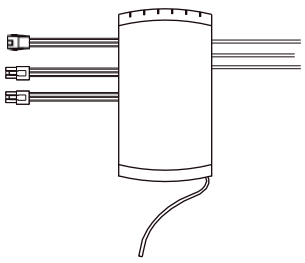

K

Montage der Halterung (Aufhängungsteil)

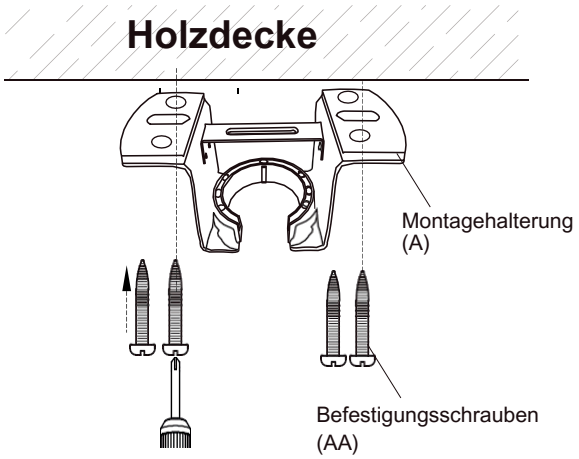

Bei Holzdecken werden zur Befestigung der Aufhängehalterung Holzschrauben am Holzbalken angeschraubt (die Auswahl erfolgt nach den tatsächlichen Anforderungen des Kunden).

SCHRITT 1A – HOLZDECKE

SCHALTEN SIE DEN STROM AM SICHERUNGSKASTEN AUS.
1)Verwenden Sie die Montagehalterung (A) als Vorlage und markieren Sie die Stellen, an denen die 4 selbstmontierenden Schrauben (AA) angebracht werden sollen.
2) Entfernen Sie die Montagehalterung (A), bohren Sie 4 Löcher mit 3 mm Durchmesser vor und montieren Sie die Montagehalterung mit den 4 selbstmontierenden Schrauben (AA) an der Holzdecke.

⚠ **WICHTIG: DIE SCHRAUBEN MÜSSEN RICHTIG FESTGEZOGEN WERDEN.**

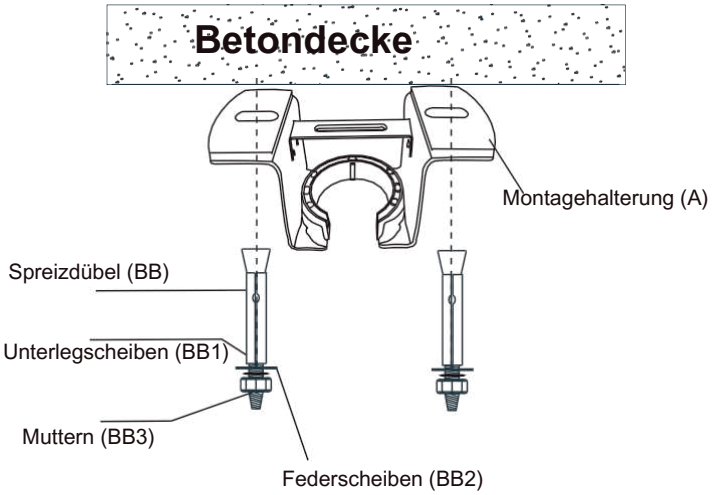

Bei Betondecken bohren Sie mit der Schlagbohrmaschine mit 8mm Durchmesser entsprechende Löcher in der Länge der Dehnschrauben. Anschließend wird die Aufhängevorrichtung mit den beiliegenden Dehnschrauben an der Decke befestigt (die Auswahl erfolgt entsprechend den tatsächlichen Anforderungen des Kunden).

SCHRITT 2A –

SCHALTEN SIE DEN STROM AM SICHERUNGSKASTEN AUS.
1)Verwenden Sie die Montagehalterung (A) als Schablone und markieren Sie die Stellen, an denen die beiden Dehnschrauben (BB) gebohrt werden müssen.
2)Entfernen Sie die Montagehalterung (A). Bohren Sie 2 Löcher mit einem Durchmesser von 8mm (Bohrlochtiefe: Unterseite der Mutter bis Unterseite des Spreizdübels) und stecken Sie 2 Spreizdübel (BB) in die Betondecke, montieren Sie die Montagehalterung und befestigen Sie diese mit Unterlegscheiben (BB1), Federscheiben (BB2) und Muttern (BB3).

⚠ **WICHTIG: DIE SCHRAUBEN MÜSSEN RICHTIG FESTGEZOGEN WERDEN.**

Installation - Vorbereitung

1. Entfernen Sie die Aufhängungskugel

- Entfernen Sie die Aufhängungskugel (C2) aus dem Stange (C), indem Sie die Einstellschraube (C4) lösen und den Verriegelungsstift (R-Form) und den Metallstift (C1) und Stift (C3) wie gezeigt entfernen. Bewahren Sie die Teile auf.

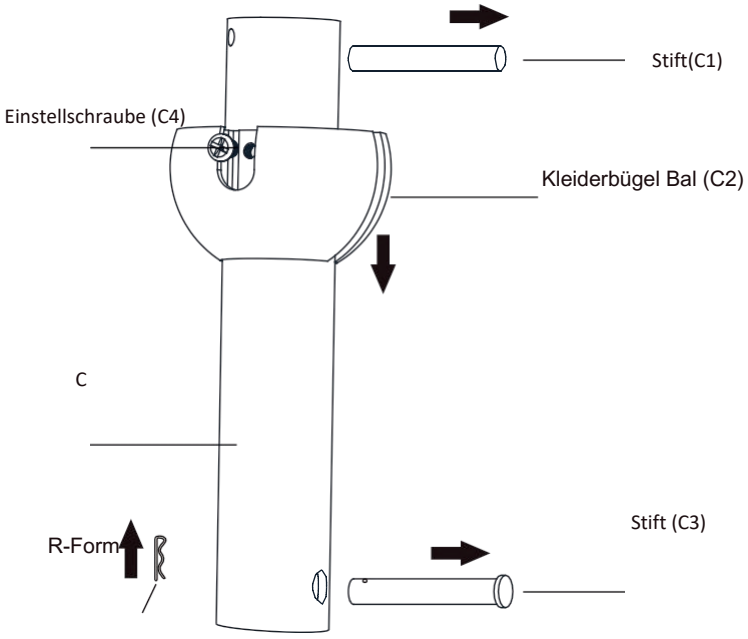

2. Montage des Lüfters

ACHTUNG: Stellen Sie sicher, dass der Stift C3 richtig im Tretlager installiert ist

HINWEIS: Es gibt zwei Stangenlängen. Wählen Sie unter Berücksichtigung der Höhe der Klingen die für Ihre Situation geeignete aus. Bei Stange C befinden sich die Lamellen 25 cm unter der Decke und bei Stange D 37,5 cm

- Ziehen Sie vorsichtig alle Kabel vom Ventilator (G) durch die Stange (C oder D) und schieben Sie die Abdeckung (F) über die Stange.
- Stecken Sie die Stange (C oder D) in den Befestigungspunkt (PP) am Lüfter (G). Nach dem Lösen der Stellschrauben von oben in das Gestänge (C bzw. D) hineinschauen und anschließend den Stift (C3) vorsichtig zwischen die Seile stecken, den Stift (C3) mit einem Sicherungsstift (R-Form) sichern und anschließend die Stellschrauben fest anziehen.
- Setzen Sie den Abdeckring (E) und die Schutzkappe (B) über die Stange (C oder D). Schieben Sie dann die Aufhängekugel (C2) auf die Stange (C oder D). Den Stift (CC1) einstecken und anschließend die Aufhängungskugel nach oben schieben und die Einstellschrauben fest anziehen.

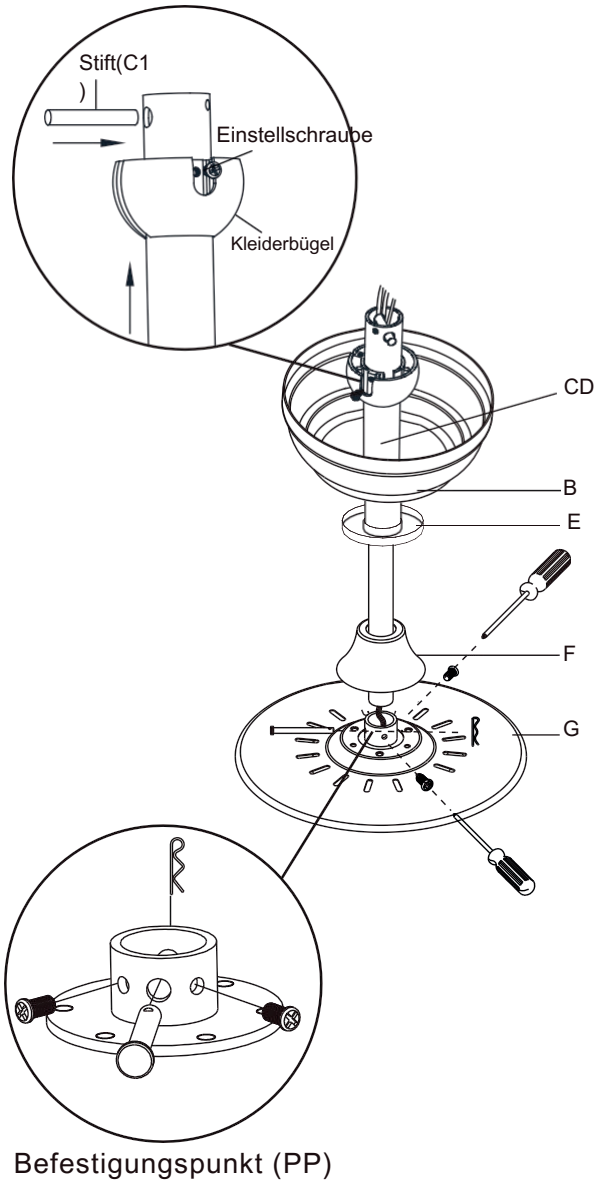

Befestigungspunkt (PP)

Installation - Aufhängen des Ventilators

3. Den Ventilator aufhängen

- Die Kugelfeder ist an einer Seite mit einer Nut/Passfeder versehen. Diese Passfeder passt über den kleinen Passstift (S) an der Innenseite der Montagehalterung (A) und verhindert, dass sich der Lüfter in der Montagehalterung (A) dreht.

- Heben Sie den Ventilator an und platzieren Sie die Montagekugel in der Mitte der Montagehalterung (A), wobei sich der Keilstift (S) in der Keilnut der Kugel befindet. Drehen Sie den Ventilator leicht nach links und rechts, um sicherzustellen, dass die Kugelfeder richtig in der Halterung sitzt und sich der Keilstift (S) in der Keilnut der Kugelfeder befindet.

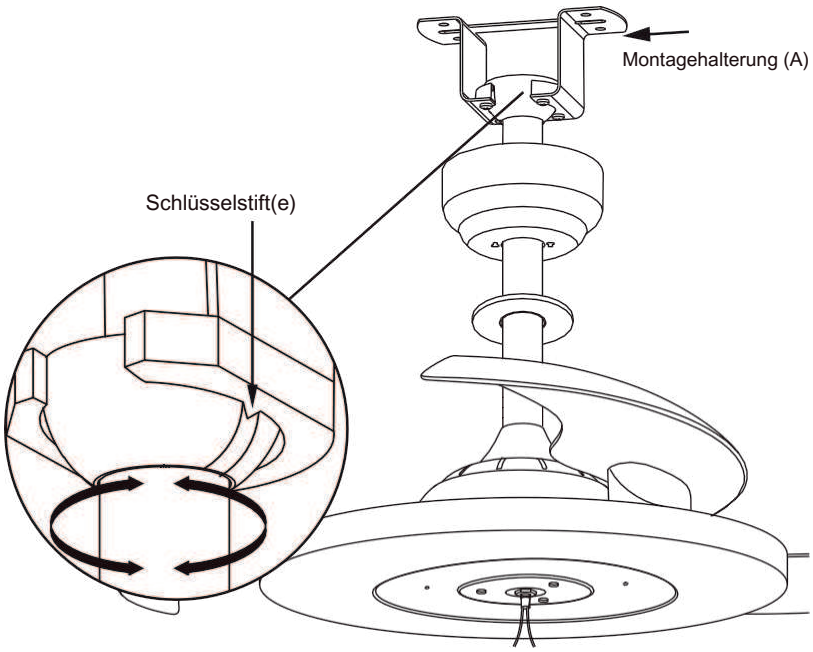

4. Kabelverbindung

WARNUNG: Um einen möglichen Stromschlag zu vermeiden, schalten Sie den Strom am Hauptsicherungskasten ab, bevor Sie Kabelverbindungen herstellen. Wenn Sie der Meinung sind, dass Ihre Kenntnisse oder Erfahrungen im Bereich der Elektroinstallation nicht ausreichen, wenden Sie sich bitte an einen zugelassenen Elektriker.

- Verbinden Sie die Kabel des Empfängers (K) mit den Kabeln des Ventilators, indem Sie die Stecker am Kabelbaum verwenden.
- Die beiden gelb/grünen Leitungen vom Empfänger (K) und Ventilator mittels Kabelverbinder mit der Erdungsleitung (gelb/grün) verbinden.
- Verbinden Sie das braune Kabel des Empfängers (K) mithilfe eines Kabelverbinders mit dem braunen Stromkabel (L).
- Verbinden Sie das blaue Empfängerkabel (K) mit einem Kabelverbinder mit dem blauen Stromkabel (N).

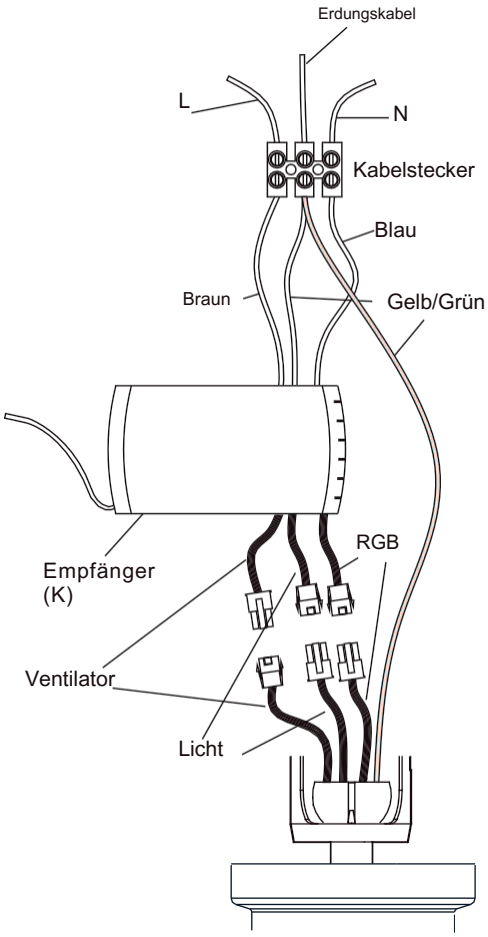

Installation - Aufhängen des Ventilators (Fortsetzung)

5. Installieren der Fernbedienung

HINWEIS: Für ein gutes Fernbedienungssignal muss sich die Antenne außerhalb der Halterung (A), jedoch innerhalb der Abschirmung (B) befinden.

- Platzieren Sie den Empfänger (K) in der Halterung (A), ziehen Sie die Verkabelung vorsichtig entlang
- Schieben Sie die Abdeckung (B) gegen die Unterseite der Montagehalterung (A), drehen Sie die Gleitlöcher über die beiden Stellschrauben an der Unterseite der Montagehalterung (A) und ziehen Sie sie fest. Achten Sie darauf, die Kabel nicht einzuklemmen.
- Schieben Sie den Abdeckring (E) gegen die Unterseite des Schildes (B), drücken Sie die Stifte am Ring in die Löcher im Schild und drehen Sie den Abdeckring, bis er fest sitzt.

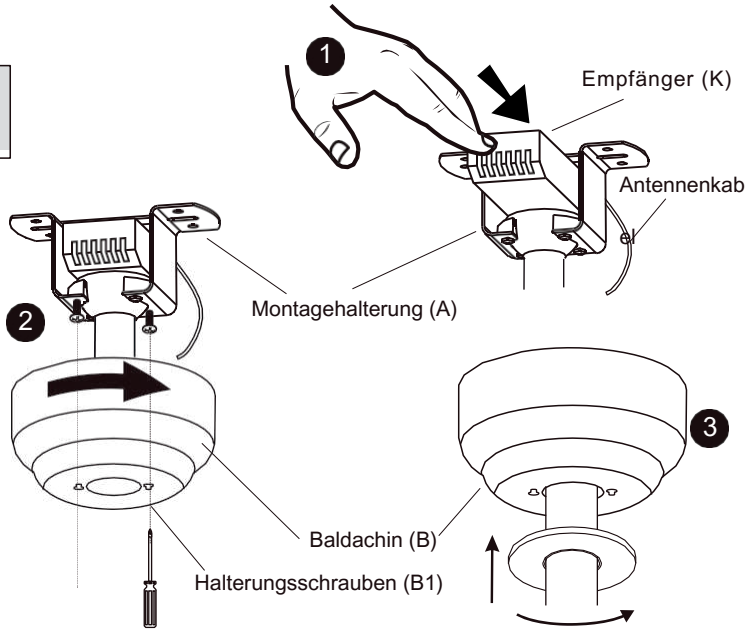

6. Beleuchtung anschließen

ACHTUNG: Um das Risiko eines Stromschlags zu verringern, schalten Sie den Stromkreis zum Ventilator aus, bevor Sie die Leuchte installieren.

ACHTUNG: Ziehen Sie die Sechskantmutter bei Bedarf fest, aber nicht zu fest, um Schäden zu vermeiden

- Verbinden Sie die Kabel zwischen Lüfter und Lichtquelle mit einer Steckverbindung
- Platzieren Sie die Lichtquelle magnetisch in der Mitte der Unterseite des Ventilators

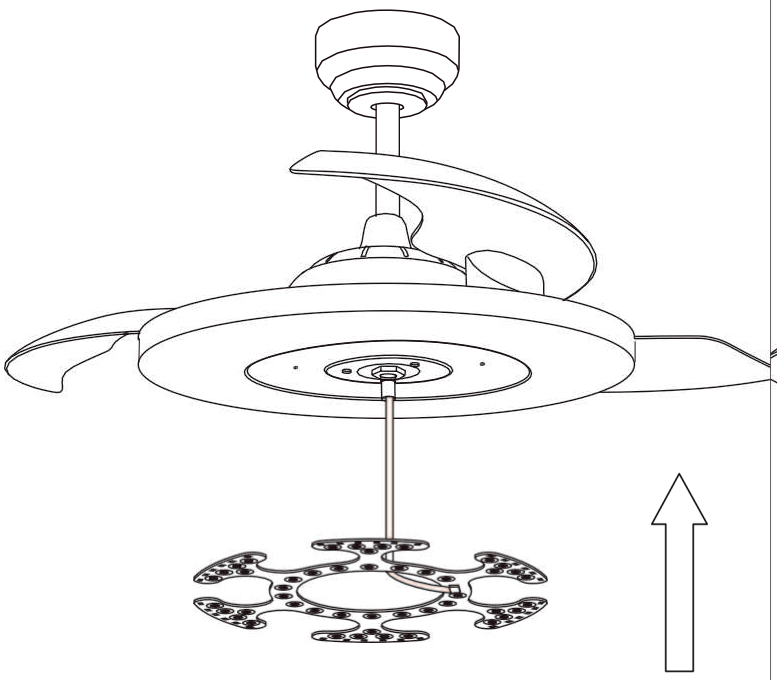

7. Lampenschirm montieren

WARNUNG: Lassen Sie die Lampenabdeckung vollständig abkühlen, bevor Sie sie entfernen.

ACHTUNG: Stellen Sie sicher, dass der Strom ausgeschaltet ist bevor Sie die Lampenabdeckung anbringen oder entfernen.

- Montieren Sie die Lampenabdeckung (I) wie gezeigt, indem Sie sie auf den Lüfter schrauben. Stellen Sie sicher, dass sich alle Stifte in der Haube befinden, bevor Sie mit dem Drehen beginnen. Wählen Sie die Höhe des Lampenschirms selbst.

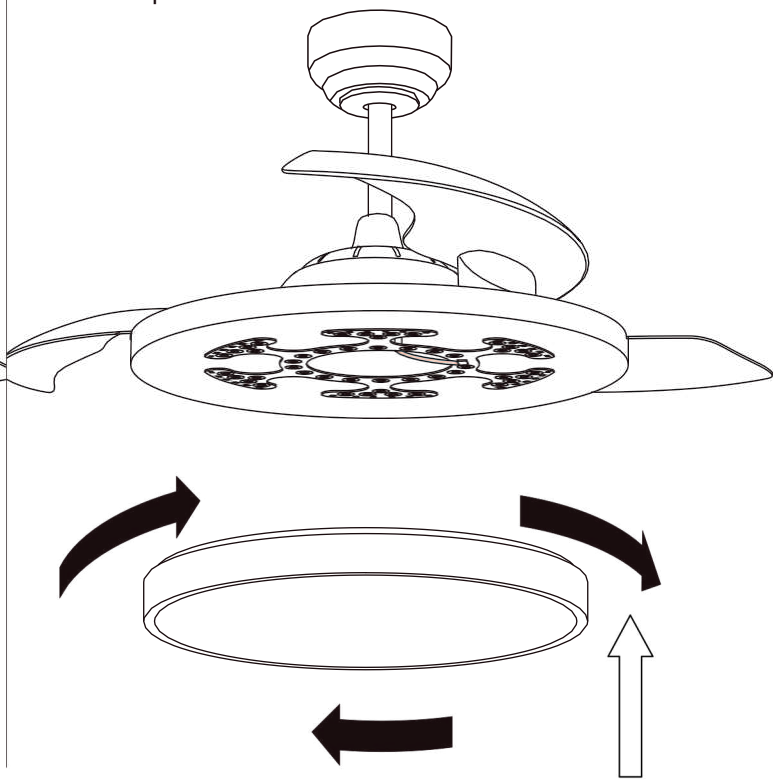

Verwenden der Fernbedienung

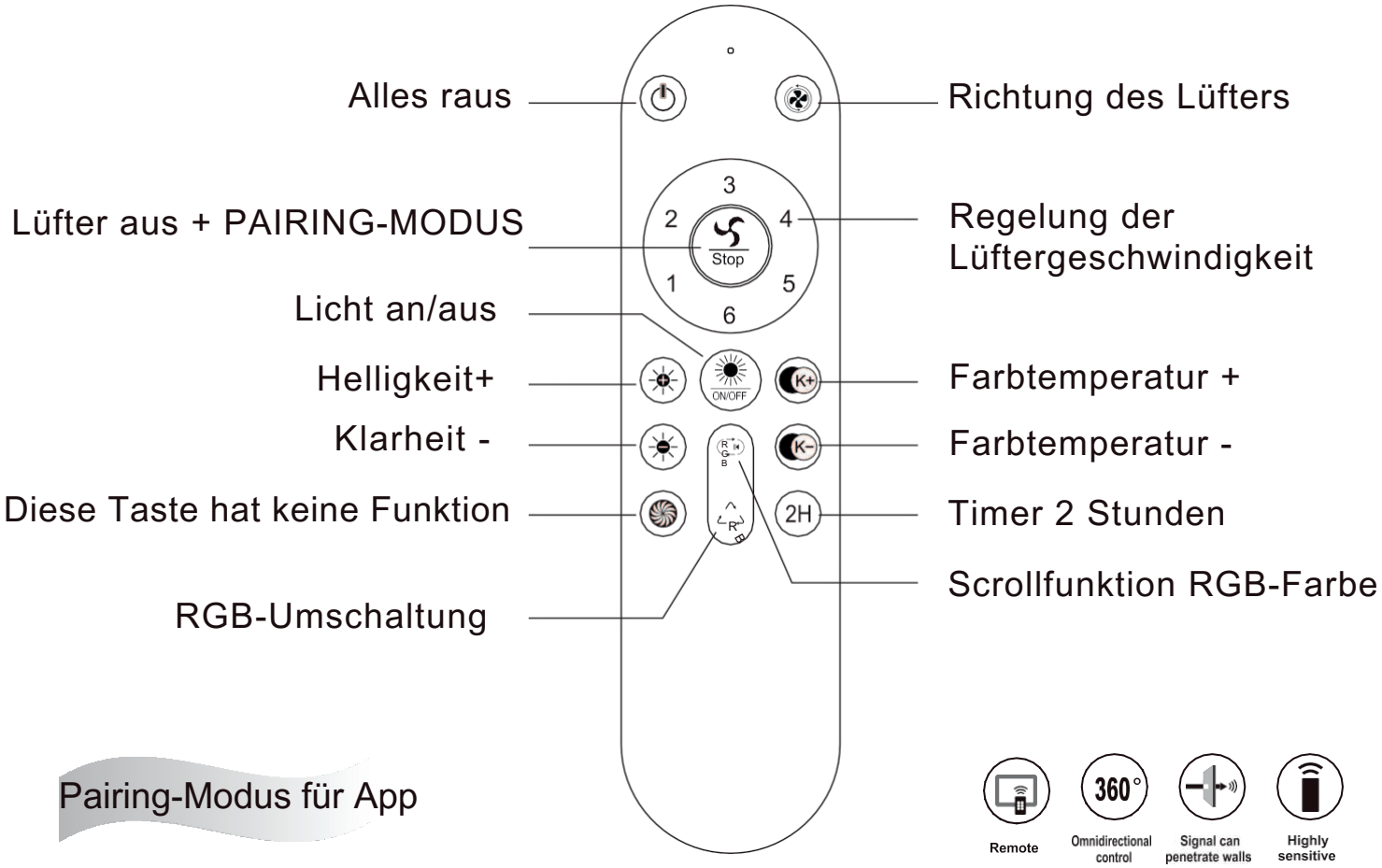

Pairing-Modus für App

Schalten Sie das Gerät ein, während Sie die Tasten “Lüfter aus + PAIRING-MODUS “ 3 bis 5 Sekunden lang gedrückt halten. Fernbedienungskopplung: ”1H + 4H“ 3 bis 5 Sekunden lang gedrückt halten. Drücken Sie eine beliebige Taste, um zu testen, ob es funktioniert. Wenn nicht, schalten Sie den Strom für eine Minute aus und wiederholen Sie den Vorgang.

Tipps: Die Fernbedienung hat vor Verlassen des Werks den Lernkopplungsvorgang durchlaufen. Nach der Installation kann es sofort verwendet werden, Wenn Sie eine neue Fernbedienung hinzufügen oder ersetzen möchten, müssen Sie sie erneut koppeln.

Sommer-Winterstellung

BEDIENUNG IHRES LÜFTERS

Schalten Sie die Stromversorgung ein und überprüfen Sie die Lüfterfunktion. Über die Fernbedienung lassen sich die Lüftergeschwindigkeit und das Licht regeln.

Die richtigen Geschwindigkeitseinstellungen für warm oder kühl hängen von Faktoren wie der Raumgröße, der Deckenhöhe und der Anzahl der Ventilatoren ab.

HINWEIS: Warten Sie, bis der Ventilator zum Stillstand gekommen ist, bevor Sie die Flügel umkehren.

A. Heißes Wetter – (Vorwärts) Ein nach unten gerichteter Luftstrom erzeugt einen kühlenden Effekt.

B. Kühles Wetter – (Umgekehrt) Ein Aufwind bewegt warme Luft von der Decke weg.

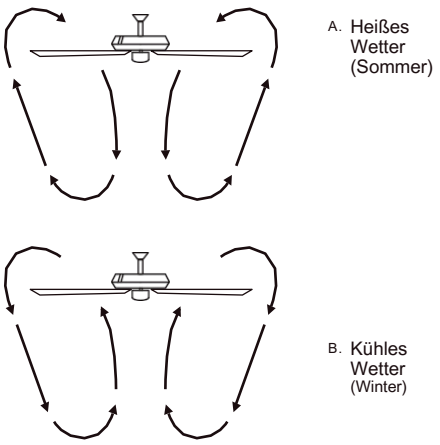

Tipps: Die Fernbedienung hat vor Verlassen des Werks den Lernkopplungsvorgang durchlaufen. Nach der Installation ist es sofort einsatzbereit Wenn Sie eine neue Fernbedienung hinzufügen oder ersetzen möchten, müssen Sie sie erneut koppeln.

Wartung und Reinigung



WARNUNG: Stellen Sie sicher, dass die Stromversorgung ausgeschaltet ist, bevor Sie den Lüfter reinigen.

0 Aufgrund der natürlichen Bewegung des Lüfters können sich einige Verbindungen lösen. Kontrollieren Sie die Bestätigungen zweimal jährlich. Stellen Sie sicher, dass sie richtig gesichert sind. Es ist nicht erforderlich, den Ventilator von der Decke zu entfernen.

0 Verwenden Sie beim Reinigen kein Wasser, da dies den Motor oder das Holz beschädigen oder möglicherweise einen Stromschlag verursachen kann. Benutzen Sie nur eine weiche Bürste oder ein fusselfreies Tuch, um Kratzer auf der Oberfläche zu vermeiden.

0 Sie müssen Ihren Ventilator nicht ölen. Der Motor verfügt über dauergeschmierte, abgedichtete Kugellager.

Fehlerbehebung

Problem	Lösung
Der Lüfter startet nicht.	☐ Überprüfen Sie die Sicherungen bzw. Leistungsschalter des Haupt- und Nebenstromkreises. ☐ Überprüfen Sie die Anschlüsse des Induktionskabels am Lüfter und die Anschlüsse des Schaltkabels im Schaltergehäuse.
Der Lüfter macht Geräusche	☐ Stellen Sie sicher, dass alle Schrauben des Motorgehäuses fest angezogen sind. ☐ Stellen Sie sicher, dass die Schrauben, mit denen die Lüfterblatthalterung an der Motornabe befestigt ist, fest angezogen sind. ☐ Stellen Sie sicher, dass die Drahtmutterverbindungen nicht aneinander oder an der Trennwand des Schaltergehäuses anschlagen. ☐ Bitte warten Sie eine Einlaufzeit von 24 Stunden. Die meisten Geräusche, die mit einem neuen Lüfter verbunden sind verschwinden während dieser Zeit. ☐ Wenn Sie das Deckenventilator-Beleuchtungsset verwenden, überprüfen Sie, ob die Schrauben, mit denen die Glasbaugruppe befestigt ist, fest angezogen sind.
Der Lüfter wackelt.	☐ Überprüfen Sie, ob alle Schrauben an Klinge und Klingenarm fest sitzen. Die meisten Probleme mit dem Wackeln von Ventilatoren entstehen durch ungleichmäßige Anordnung der Rotorblätter.

Table des matières

Table des matières----------2
Consignes de sécurité ----------2
Garantie ----------3
Matériel----------3
Installation----------5
Assemblage ----------6
Utilisation de la télécommande----------9
Fonctionnement----------9
Entretien et nettoyage----------11
Dépannage----------11
Couplage d'applications----------12

Consignes de sécurité

LISEZ TOUTES LES INFORMATIONS DE SÉCURITÉ ET LES INSTRUCTIONS D'INSTALLATION AVANT DE COMMENCER L'INSTALLATION DU VENTILATEUR DE PLAFOND.

1. Pour réduire le risque de choc électrique, assurez-vous que l'électricité est coupée au niveau de l'interrupteur ou de la boîte à fusibles dans l'armoire du compteur avant de commencer.

2. Tout le câblage doit être conforme au Code national de l'électricité et aux normes électriques locales. L'installation électrique doit être réalisée par un électricien qualifié et agréé.

3. Le boîtier central et la structure porteuse doivent être solidement fixés et pouvoir supporter de manière fiable 5 kg. Utilisez uniquement des boîtes centrales capables de supporter cette charge.

4. Le ventilateur doit être monté à une distance minimale de 2,1 m (7 pi) entre les pales du ventilateur de la lampe et le sol.

5. Ne placez aucun objet sur le chemin des lames.

6. Pour éviter toute blessure corporelle ou tout dommage au ventilateur et à d'autres éléments, soyez prudent lorsque vous travaillez sur le ventilateur ou que vous le nettoyez.

7. Les schémas électriques sont fournis à titre indicatif uniquement.
Veuillez vous référer aux instructions pour une installation correcte.

8. Après avoir effectué les connexions électriques, les connexions séparées doivent être tournées vers le haut et poussées doucement dans le boîtier central.

9. Toutes les vis doivent être vérifiées avant l'installation et resserrées si nécessaire.

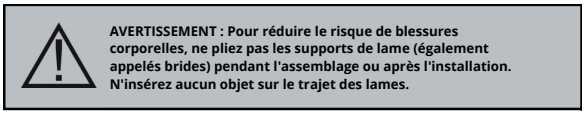

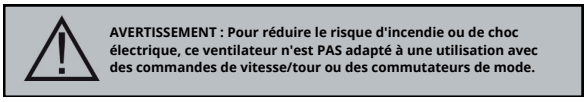

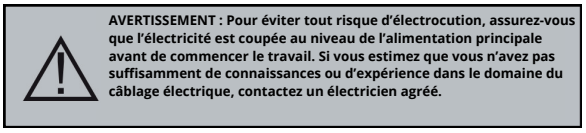

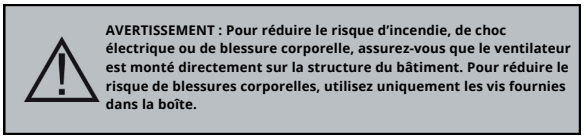

Garantie

Le fournisseur garantit que toutes les pièces du ventilateur, à l'exception des pales en verre ou en acrylique, sont exemptes de défauts de fabrication et de matériau au moment de l'expédition depuis l'usine pendant une période d'un an à compter de la date d'achat par l'acheteur d'origine. Nous nous engageons à remédier gratuitement à ces défauts ou à les remplacer, à notre choix, par un modèle comparable ou supérieur si le produit est retourné. Pour obtenir le service de garantie, vous devez fournir une copie du reçu de vente comme preuve d'achat. Tous les frais de retrait et de réinstallation du produit seront à votre charge. Les dommages causés à une pièce, par exemple en raison d'un accident, d'une mauvaise utilisation ou d'une installation incorrecte ou par la fixation d'accessoires, ne sont pas couverts par cette garantie. En raison des conditions climatiques variables, cette garantie ne couvre pas les changements dans la finition du laiton, y compris la rouille, les piqûres, la corrosion, le ternissement ou le pelage. Les finitions en laiton de ce type dureront plus longtemps si elles sont protégées des conditions météorologiques changeantes. Une certaine quantité de « oscillation » est normale et ne doit pas être considérée comme un défaut. L'entretien non autorisé annulera la garantie. Il n'existe aucune autre garantie expresse. Nous déclinons par la présente toute garantie, y compris, mais sans s'y limiter, celles de qualité marchande et d'adéquation à un usage particulier, dans toute la mesure permise par la loi. La durée de toute garantie implicite qui ne peut être refusée est limitée à la période spécifiée dans la garantie expresse. Certains États n'autorisent pas de limitations sur la durée d'une garantie implicite, de sorte que la limitation ci-dessus peut ne pas s'appliquer à vous. Le vendeur ne sera pas responsable des dommages accessoires, consécutifs ou spéciaux découlant ou liés à l'utilisation ou aux performances du produit, sauf disposition contraire de la loi. Certains États n'autorisent pas l'exclusion des dommages accessoires ou indirects, de sorte que l'exclusion ou l'exclusion ci-dessus peut ne pas s'appliquer à vous. Cette garantie vous confère des droits légaux spécifiques, et vous pouvez également bénéficier d'autres droits qui varient d'un État à l'autre. Cette garantie remplace toutes les garanties précédentes. Les frais d'expédition pour le retour des produits dans le cadre d'une demande de garantie doivent être payés par le client.

MATÉRIEL INCLUS

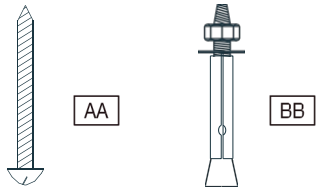

REMARQUE : le matériel n'est pas de taille réelle.

AA	Vis de confirmation	4
BB	Boulons d'expansion	2

CONTENU DU COLIS

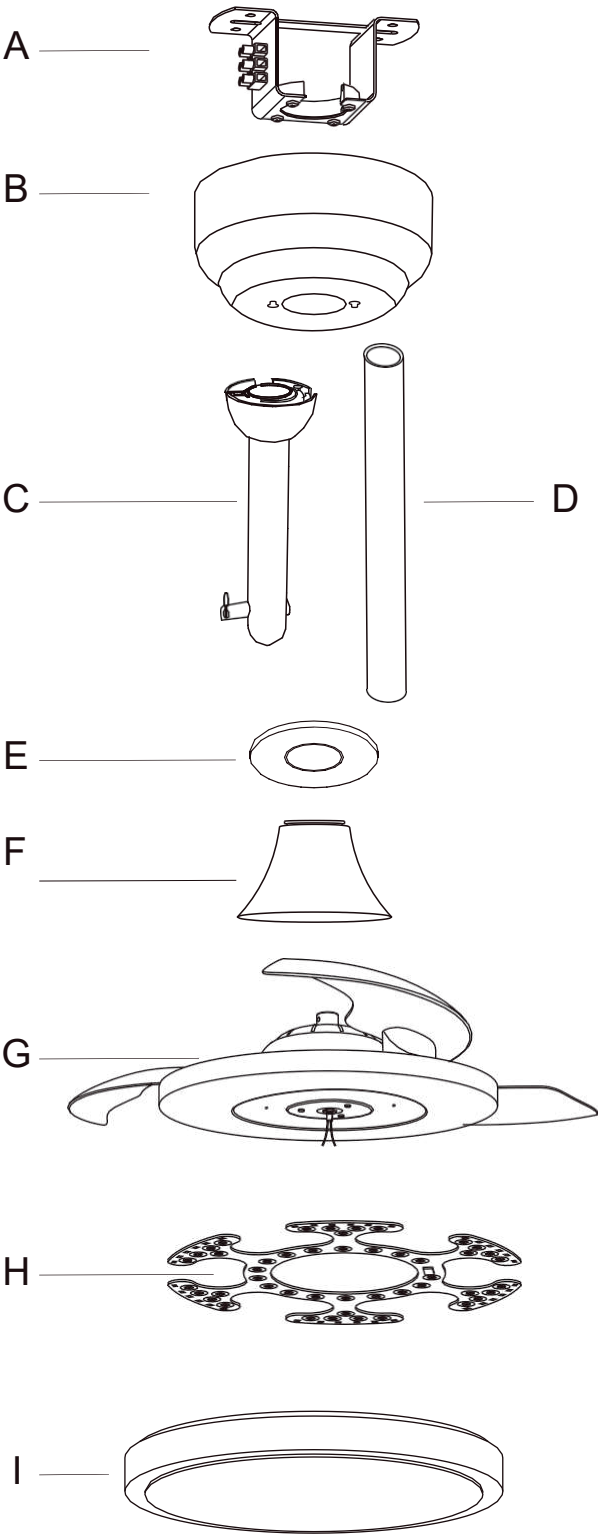

REMARQUE : le matériel n'est pas de taille réelle.

A	Support de montage	1
B	Capuchon de protection	1
C	Tige de 12,5 cm avec suspension à boule amovible (C2)	1
D	Tige 25CM (option à la place de la tige C)	1
E	Revêtement	1
F	capot	1
G	Ventilateur	1
H	Jeu de lumière LED	1
I	Lampe à incandescence	1
J	Télécommande	1
K	Pilote/Télécommande (récepteur)	1



J

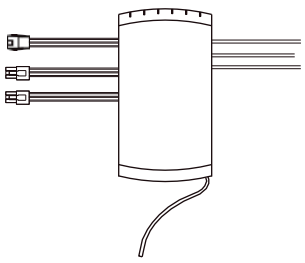

K

Installation du support de montage (partie suspension)

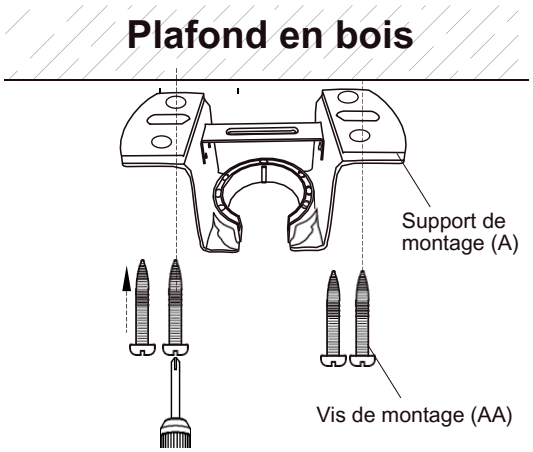

Pour les plafonds en bois, utilisez des vis à bois pour visser la poutre en bois afin de fixer le support de suspension (le choix est fait en fonction des exigences réelles du client).

ÉTAPE 1A-PLAFOND EN

COUPEZ L'ÉLECTRICITÉ AU NIVEAU DU DISJONCTEUR.
1) Utilisez le support de montage (A) comme modèle et marquez les emplacements où les 4 vis auto-montantes (AA) doivent aller.
2)Retirez le support de montage (A), pré-percez 4 trous de 3 mm de diamètre, montez le support de montage sur le plafond en bois avec les 4 vis auto-montantes (AA).

⚠ **IMPORTANT : LES VIS DOIVENT ÊTRE CORRECTEMENT SERRÉES.**

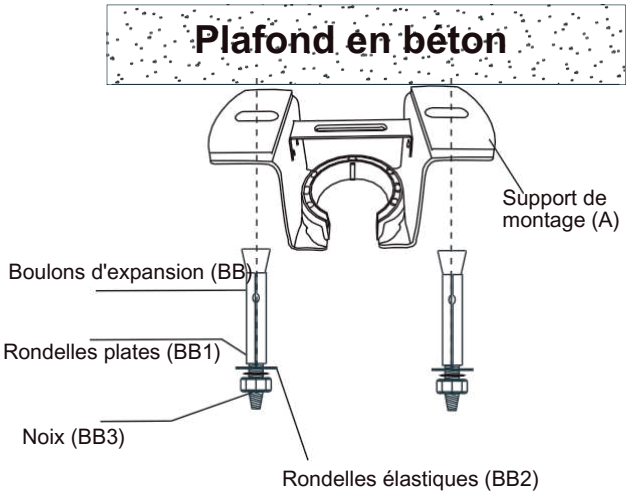

Pour les plafonds en béton, utilisez la perceuse à percussion de diamètre 8 mm pour percer des trous correspondant à la longueur des vis d'expansion. Utilisez ensuite les vis d'expansion fournies pour fixer le support de suspension au plafond (le choix est fait en fonction des exigences réelles du client).

ÉTAPE 2A – SOLS EN

COUPEZ L'ÉLECTRICITÉ AU NIVEAU DU DISJONCTEUR.
1) Utilisez le support de montage (A) comme gabarit et marquez les emplacements où les 2 boulons d'expansion (BB) doivent être percés.
2)Retirez le support de montage (A). Percez 2 trous d'un diamètre de 8 mm (profondeur du trou de perçage : du bas de l'écrou au bas du boulon d'expansion) et insérez 2 boulons d'expansion (BB) dans le plafond en béton, installez le support de montage et fixez-le avec des rondelles plates (BB1), des rondelles élastiques (BB2) et des écrous (BB3).

⚠ **IMPORTANT : LES VIS DOIVENT ÊTRE CORRECTEMENT SERRÉES.**

Installation - Préparation

1. Retirer la boule de suspension

- Retirez la boule de suspension (C2) de la tige (C) en dévissant la vis de réglage (C4) et retirez la goupille de verrouillage (en forme de R) et la goupille métallique (C1) et la goupille (C3) comme indiqué. Conservez les pièces.

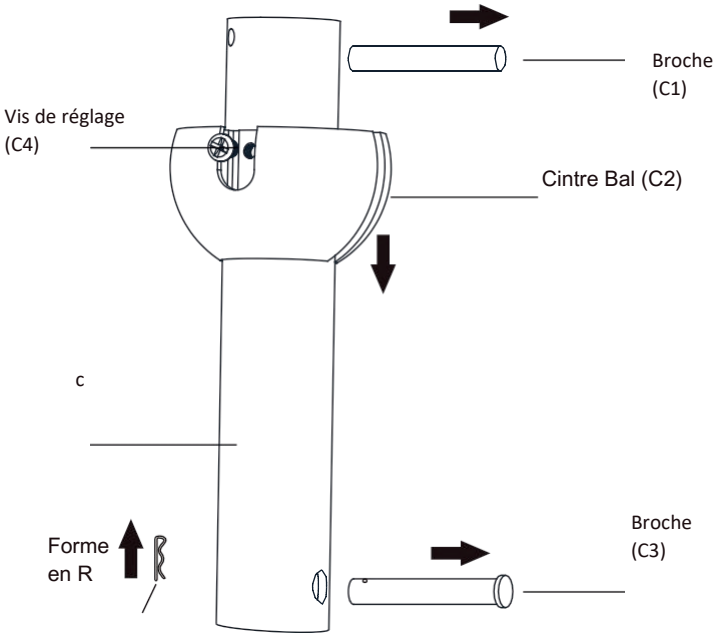

2. Montage du ventilateur

AVERTISSEMENT : Assurez-vous que la broche C3 est correctement installée dans le boîtier de pédalier

REMARQUE : Il existe 2 longueurs de tiges, choisissez celle qui convient à votre situation, en tenant compte de la hauteur des lames. Avec la tige C, les lames sont à 25 cm sous le plafond et avec la tige D 37,5 cm

- Tirez soigneusement tout le câblage du ventilateur (G) à travers la tige (C ou D), faites glisser le couvercle (F) vers le bas sur la tige.
- Insérez la tige (C ou D) dans le point de montage (PP) sur le ventilateur (G). Desserrez les vis de réglage, regardez dans la tige (C ou D) par le haut, puis insérez soigneusement la broche (C3) entre les câbles, fixez la broche (C3) avec une goupille de verrouillage (en forme de R), puis serrez fermement les vis de réglage.
- Placez la bague de protection (E) et le capuchon de protection (B) sur la tige (C ou D). Faites ensuite glisser la boule de suspension (C2) sur la tige (C ou D). Insérez la goupille (CC1) puis faites glisser la boule de suspension vers le haut, puis serrez fermement les vis de réglage.

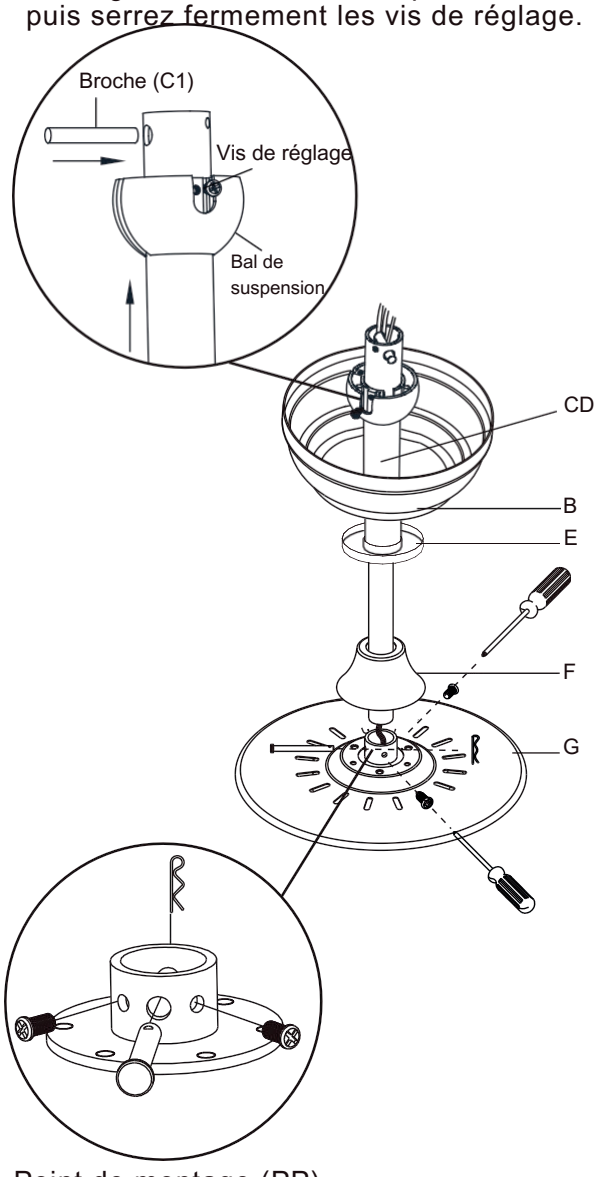

Point de montage (PP)

Installation - Suspendre le ventilateur

3. Accrocher le ventilateur

- La boule de suspension est munie d'une fente/clavette sur un côté. Cette rainure de clavette s'adapte sur la petite goupille de clavette (S) à l'intérieur du support de montage (A) et empêche le ventilateur de tourner dans le support de montage (A).

- Soulevez le ventilateur et placez la boule de montage au centre du support de montage (A) avec la goupille de verrouillage (S) dans la rainure de clavette de la boule. Tournez légèrement le ventilateur vers la gauche et la droite pour vous assurer que la boule de suspension est bien en place dans le support avec la goupille de clavette (S) dans la rainure de clavette de la boule de suspension.

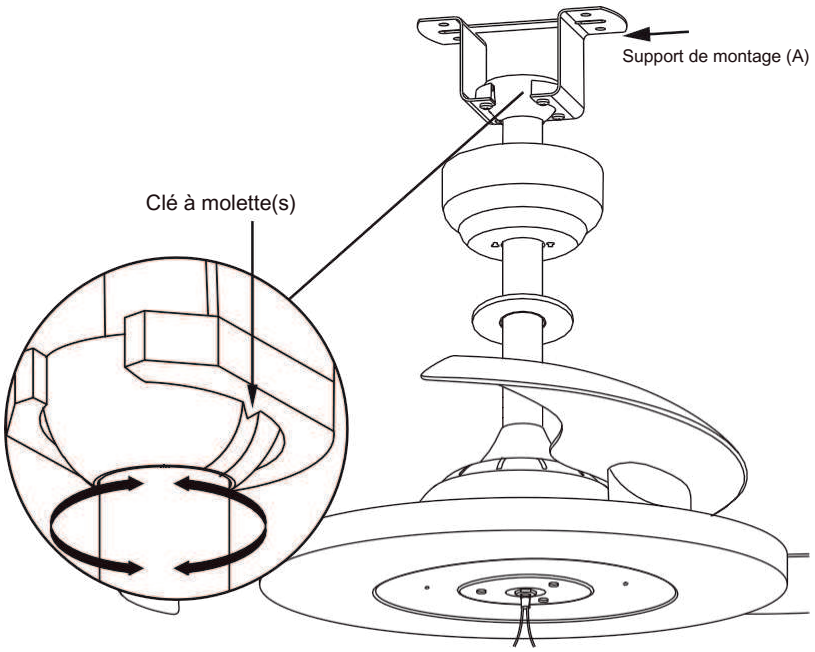

4. Connexion par fil

AVERTISSEMENT : Pour éviter tout risque d'électrocution, coupez l'électricité au niveau du boîtier à fusibles principal avant d'effectuer tout raccordement de câblage. Si vous pensez que vous n'avez pas suffisamment de connaissances ou d'expérience en matière de câblage électrique, veuillez contacter un électricien agréé.

- Connectez les fils du récepteur (K) aux fils du ventilateur à l'aide des fiches du câblage

- Utilisez un connecteur de câble pour connecter les 2 fils jaune/vert du récepteur (K) et du ventilateur au fil de terre (jaune/vert).

- Utilisez un connecteur de fil pour connecter le fil marron du récepteur (K) au fil d'alimentation marron (L).

- Utilisez un connecteur de fil pour connecter le fil bleu du récepteur (K) au fil d'alimentation bleu (N).

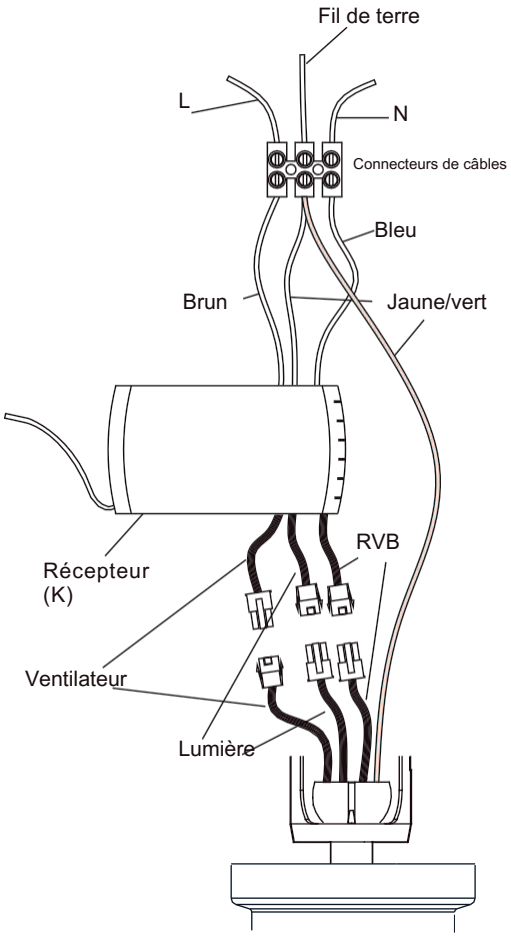

Installation - Suspension du ventilateur (suite)

5. Installation de la télécommande

REMARQUE : L'antenne doit être à l'extérieur du support (A) pour un bon signal de télécommande, mais à l'intérieur du blindage (B).

- Placez le récepteur (K) dans le support de montage (A), tirez soigneusement le câblage le long
- Faites glisser le couvercle (B) contre le bas du support de montage (A) et faites pivoter les trous coulissants sur les deux vis de réglage situées au bas du support de montage (A) et serrez. Faites attention à ne pas pincer le câblage.
- Faites glisser la bague de protection (E) contre le bas du bouclier (B), poussez les broches de la bague dans les trous du bouclier et tournez la bague de protection jusqu'à ce qu'elle soit bien fixée.

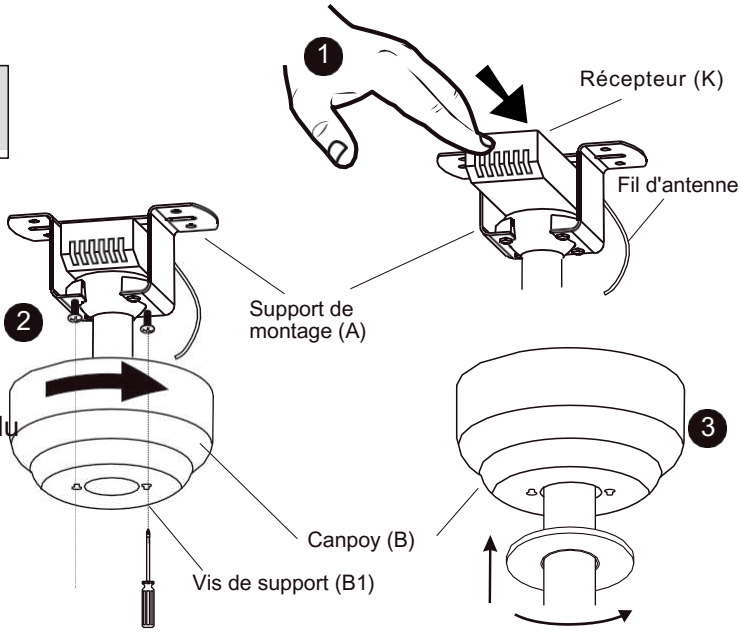

6. Connexion de l'éclairage

ATTENTION : Pour réduire le risque de choc électrique, coupez le circuit électrique du ventilateur avant d'installer le luminaire.

ATTENTION : Serrez l'écrou hexagonal si nécessaire, mais ne serrez pas trop pour éviter tout dommage

- Connectez les câbles entre le ventilateur et la source lumineuse avec une connexion par fiche
- Placez la source lumineuse magnétiquement au centre du bas du ventilateur

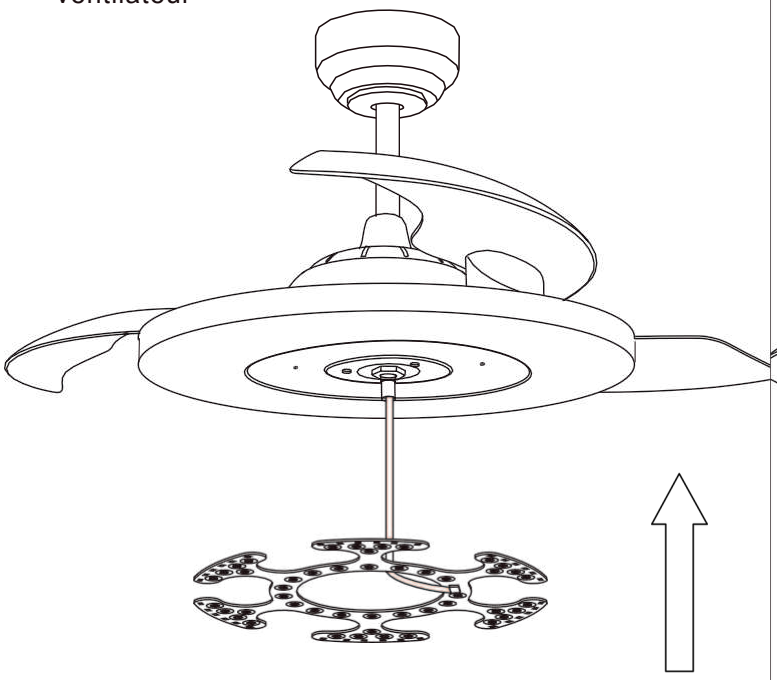

7. Installer l'abat-jour

AVERTISSEMENT : Laissez le couvercle de la lampe refroidir complètement avant de le retirer.

ATTENTION : Assurez-vous que l'alimentation est coupée avant de fixer ou de retirer le couvercle de la lampe.

- Installez le couvercle de la lampe (I) comme indiqué, en le vissant sur le ventilateur. Assurez-vous que toutes les broches sont dans le capot avant de commencer à tourner. Choisissez vous-même la hauteur de l'abat-jour.

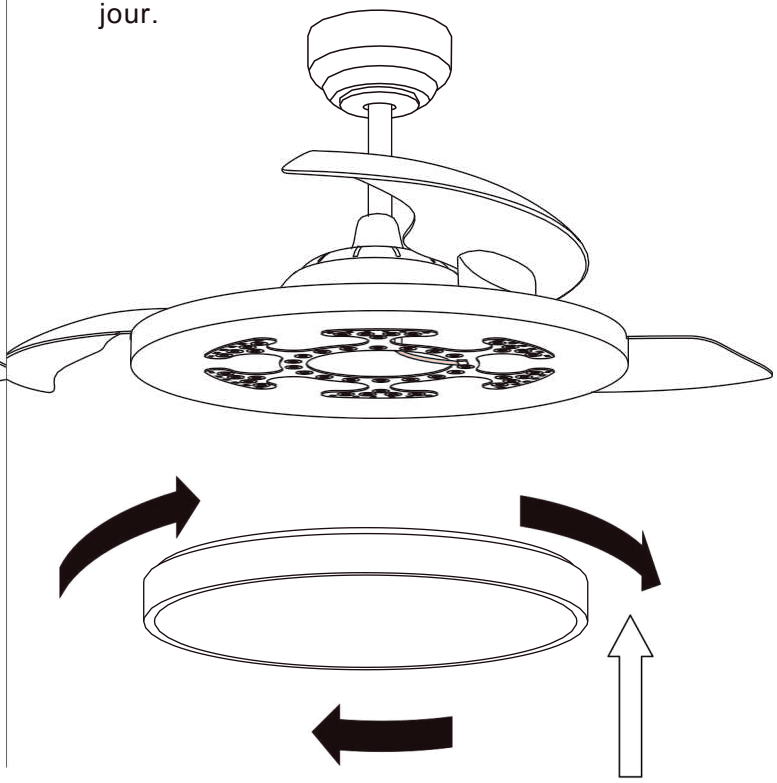

Utilisation de la télécommande

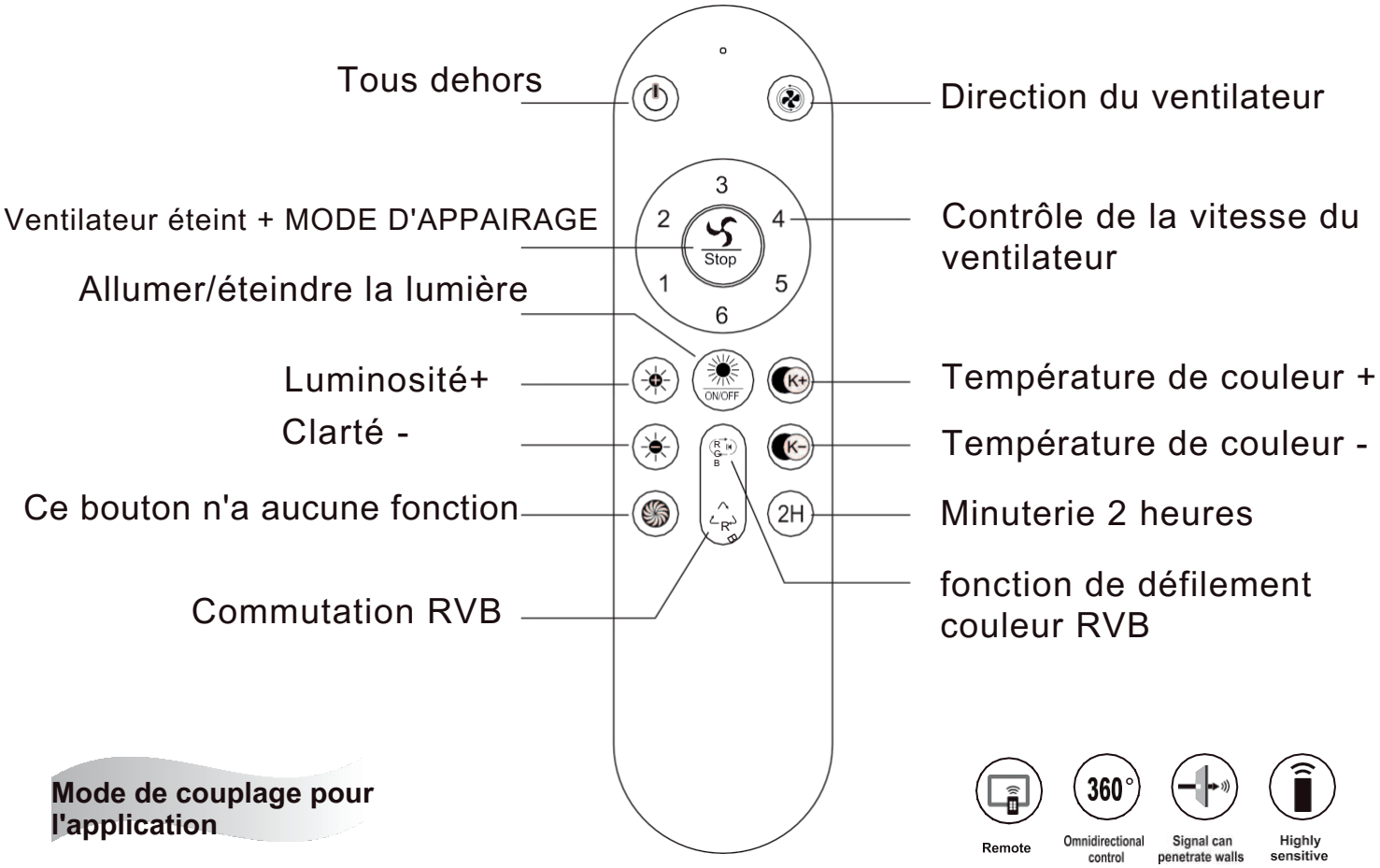

Mode de couplage pour l'application

Allumez l'appareil en maintenant le bouton “Ventilateur éteint + MODE D'APPAIRAGE ”enfoncé pendant 3 à 5 secondes. Appairage de la télécommande : “1H + 4H” enfoncé pendant 3 à 5 secondes. Appuyez sur n'importe quel bouton pour tester si cela fonctionne. Dans le cas contraire, coupez l’alimentation pendant une minute et répétez la procédure.

Conseils : La télécommande a suivi la procédure d'appairage d'apprentissage avant de quitter l'usine. Après l'installation, il peut être utilisé immédiatement, Si vous souhaitez ajouter ou remplacer une nouvelle télécommande, vous devrez la coupler à nouveau.

Poste été-hiver

FONCTIONNEMENT DE VOTRE VENTILATEUR

Allumez l’appareil et vérifiez le fonctionnement du ventilateur. La télécommande contrôle la vitesse du ventilateur et la lumière.

Les réglages de vitesse corrects pour le chaud ou le froid dépendent de facteurs tels que la taille de la pièce, la hauteur du plafond et le nombre de ventilateurs.

REMARQUE : Attendez que le ventilateur soit arrêté avant d'inverser les pales.

A.Temps chaud - (Vers l'avant) Un flux d'air vers le bas crée un effet de refroidissement.

B.Temps frais - (Inverse) Un courant ascendant éloigne l'air chaud du plafond.

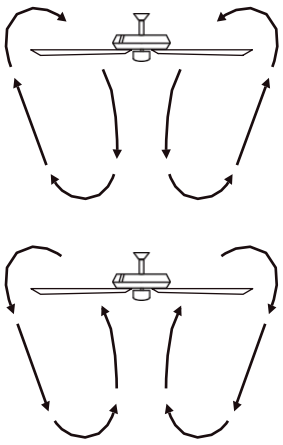

A. Temps chaud (été)

B. Météo fraîche (hiver)

Conseils : La télécommande a suivi la procédure d'appairage d'apprentissage avant de quitter l'usine. Après l'installation, il peut être utilisé immédiatement utilisé, si vous souhaitez ajouter ou remplacer une nouvelle télécommande, vous devrez la coupler à nouveau.

Entretien et nettoyage

AVERTISSEMENT : assurez-vous que l'alimentation est coupée avant de nettoyer le ventilateur.

0 En raison du mouvement naturel du ventilateur, certaines connexions peuvent se desserrer. Vérifiez les confirmations deux fois par an. Assurez-vous qu'ils sont correctement fixés. Il n'est pas nécessaire de retirer le ventilateur du plafond.

0 N'utilisez pas d'eau pour le nettoyage car cela pourrait endommager le moteur ou le bois ou éventuellement provoquer un choc électrique. Utilisez uniquement une brosse douce ou un chiffon non pelucheux pour éviter de rayer la finition

0 Vous n'avez pas besoin de huiler votre ventilateur. Le moteur est équipé de roulements à billes scellés lubrifiés en permanence.

Dépannage

Problème	Solution
Le ventilateur ne démarre pas.	☐ Vérifiez les fusibles ou les disjoncteurs du circuit principal et du circuit de dérivation. ☐ Vérifiez les connexions du câble d'induction au ventilateur et les connexions des fils de l'interrupteur dans le boîtier de l'interrupteur.
Le ventilateur fait du bruit	☐ Assurez-vous que toutes les vis du boîtier du moteur sont bien serrées. ☐ Assurez-vous que les vis qui fixent le support de la pale du ventilateur au moyeu du moteur sont bien serrées. ☐ Assurez-vous que les connexions des écrous de fil ne se heurtent pas entre elles ou contre la cloison du boîtier du commutateur. ☐ Veuillez prévoir une période de rodage de 24 heures. La plupart des bruits associés à un nouveau ventilateur disparaissent pendant cette période. ☐ Si vous utilisez le kit d'éclairage du ventilateur de plafond, vérifiez que les vis qui maintiennent l'assemblage en verre en place sont bien serrées. Vérifiez également si les ampoules être solidement fixé.
Le ventilateur vacille.	☐ Vérifiez que toutes les vis de la lame et du bras de la lame sont bien serrées.

EN-**Important note**, this product is working with 2,4 GHz wifi only, check the router settings related to this.

NL-**Belangrijke opmerking**, dit product werkt alleen met 2,4 GHz wifi, controleer de routerinstellingen die hiermee verband houden.

FR-**Remarque importante**, ce produit ne fonctionne qu'avec le wifi 2,4 GHz uniquement, vérifiez les paramètres du routeur liés à cela.

DE-**Wichtiger Hinweis**, dieses Produkt funktioniert nur mit 2,4-GHz-WLAN, überprüfen Sie die diesbezüglichen Routereinstellungen.

EN-The app is working in 60+ languages, the instruction below is in English, but the pictures shows all steps and possibilities.

NL-De app werkt in meer dan 60 talen, de onderstaande instructie is in het Engels, maar de foto's tonen alle stappen en mogelijkheden.

FR-L'application fonctionne dans plus de 60 langues, les instructions ci-dessous sont en anglais, mais les images montrent toutes les étapes et possibilités.

DE-Die App funktioniert in über 60 Sprachen, die Anleitung unten ist auf Englisch, aber die Bilder zeigen alle Schritte und Möglichkeiten.

Download app

Scan QR code or download "Tuya Smart"
in App Store / Google Play

Alternative: de lamp can also be operated with the "Smart Life" app

Tuya Smart App

EN-APP INSTRUCTIONS | NL-APP INSTRUCTIES
FR-INSTRUCTIONS APP | DE-APP ANWEISUNGEN

1 Tuya Smart App- start settings

Step 1: Open the APP

Step 2: Create an account (only first time)

Step 3: Set up account, as follows:

a. press right bottom corner at "Profile"
b. press on "Home-management"
c. create family and fill in name + place
d. choose the rooms where the products will be installed
(note: extra rooms can always added later)
e. press right top corner to save

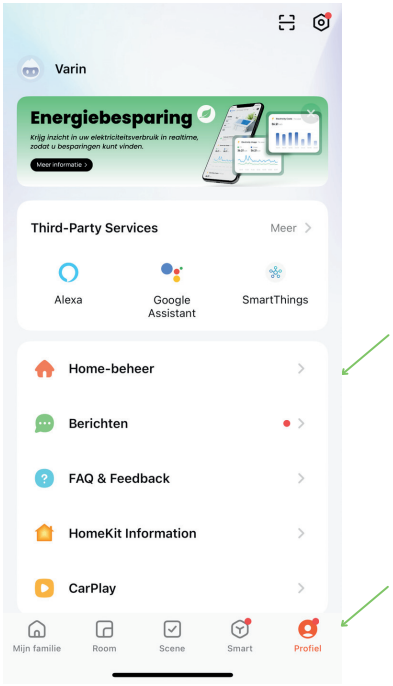

2 Tuya Smart App - add device

1. Add device by press the "+" at the top right corner
   > Add Device

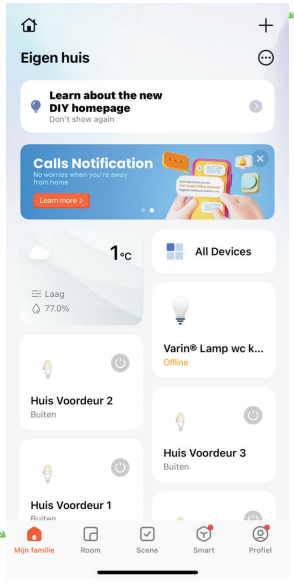

2. Click on "Lighting" left side
3. Select "Bulb (Wi-Fi)" right side

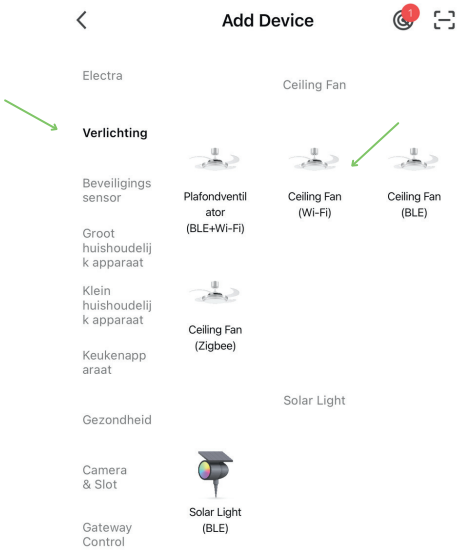

EN-APP INSTRUCTIONS | NL-APP INSTRUCTIES
FR-INSTRUCTIONS APP | DE-APP ANWEISUNGEN

3 Tuya Smart App - add device

4. Reset the product,
see app instructions

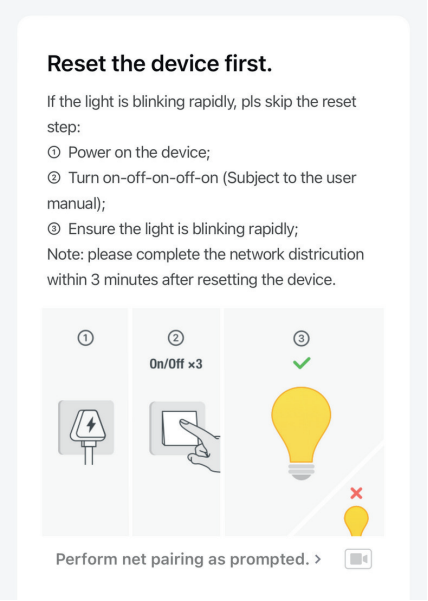

5. Connect with Wi-Fi network

Tip: check router for 2,4 Ghz settings when go to next step is not possible

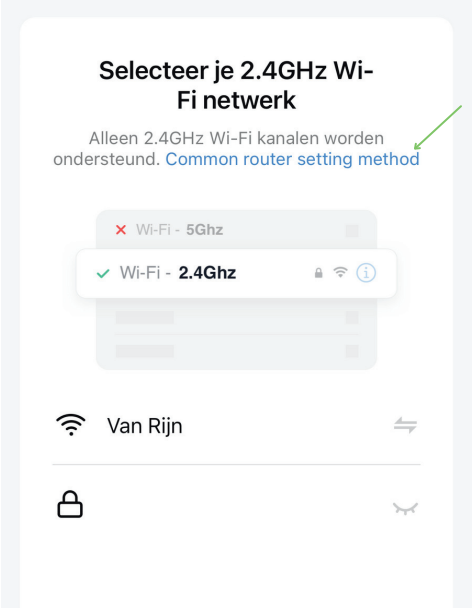

4 Tuya Smart App - add device

6. Product is paired with the app

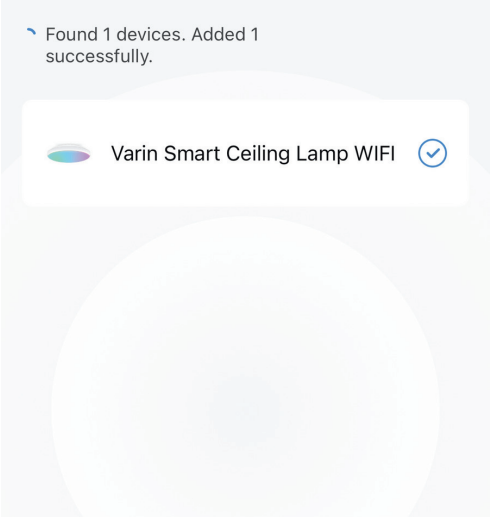

7. Product has been added and product name can be changed
8. Press right top corner to save



5 Tuya Smart App - product settings

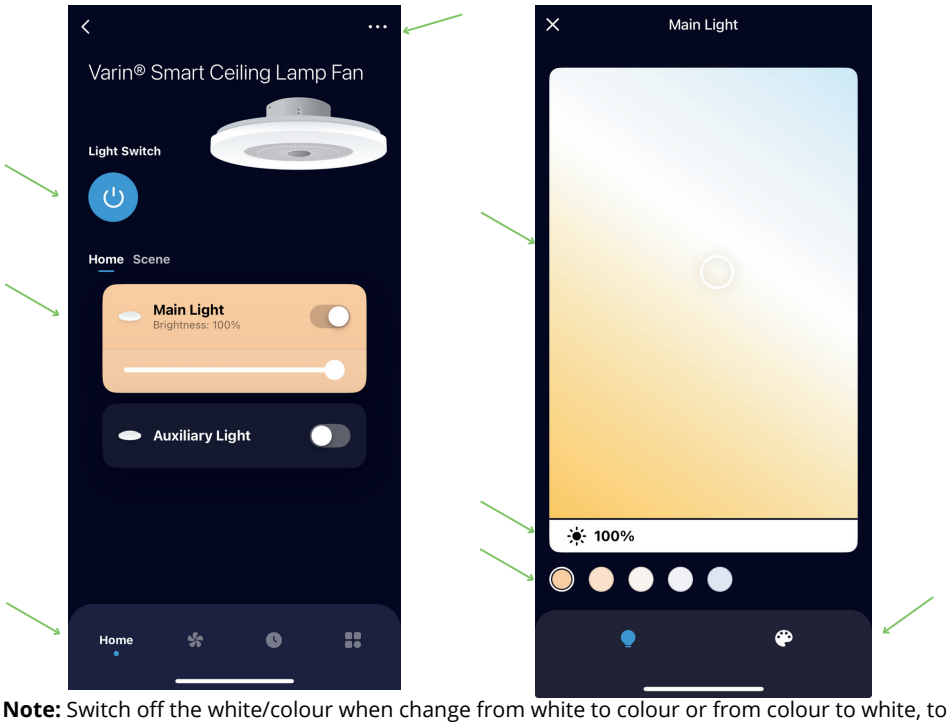

Note: Switch off the white/colour when change from white to colour or from colour to white, to prevent both the white and colour are on.

6 Tuya Smart App - product settings

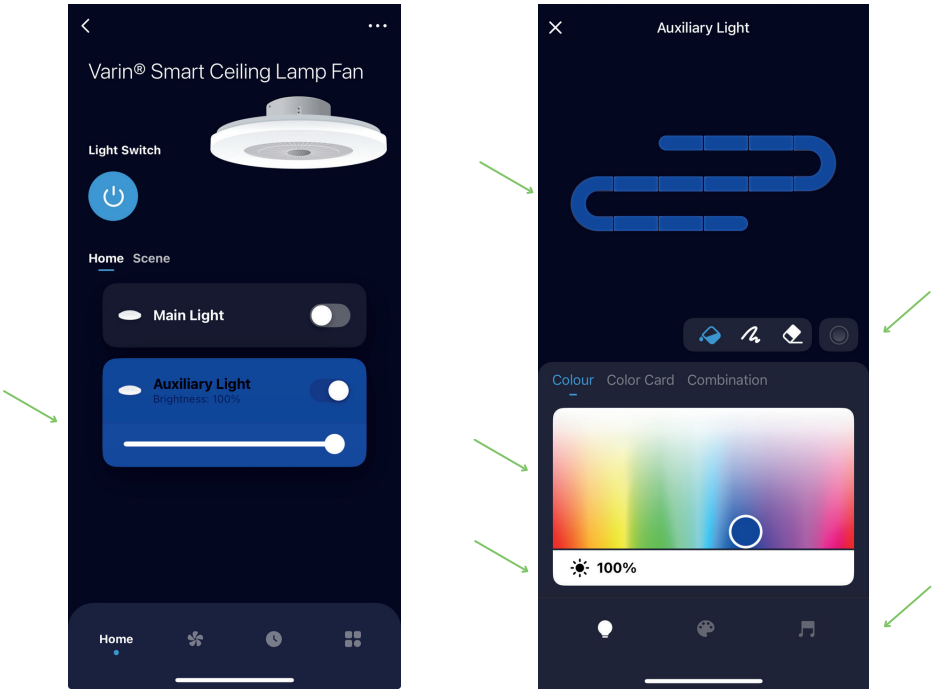

EN-APP INSTRUCTIONS | NL-APP INSTRUCTIES
FR-INSTRUCTIONS APP | DE-APP ANWEISUNGEN

7 Tuya Smart App - product settings

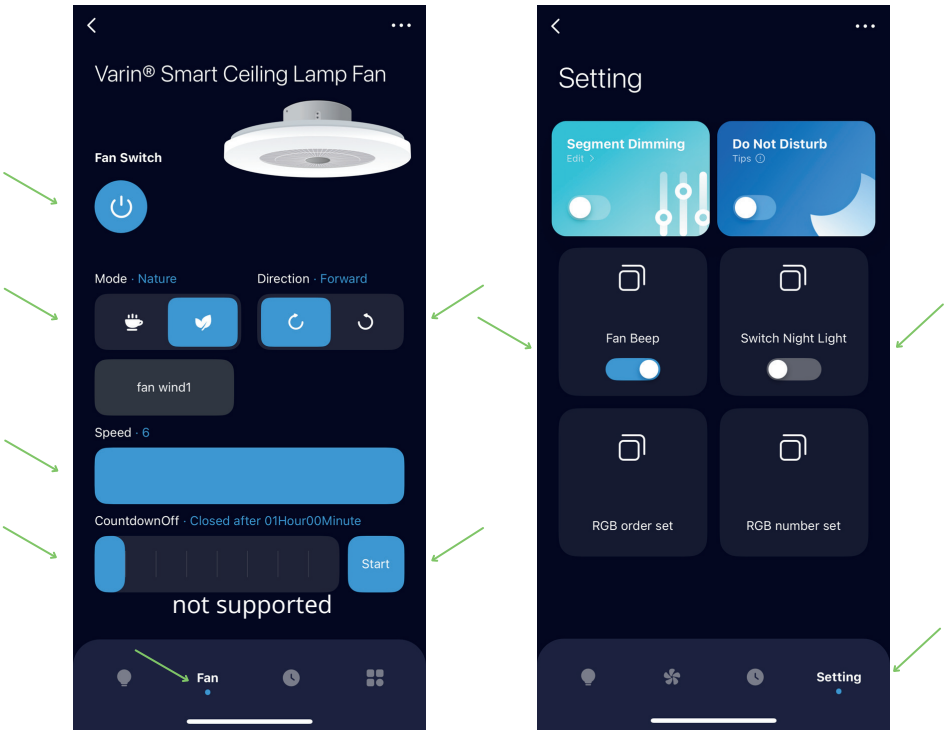

8 Tuya Smart App - product settings

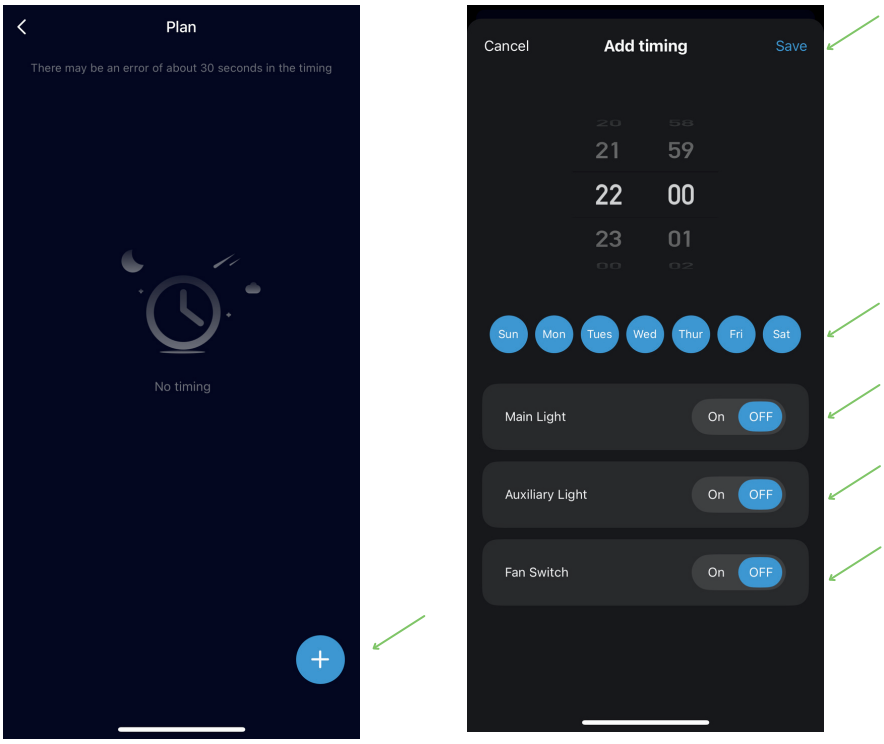

EN-APP INSTRUCTIONS | NL-APP INSTRUCTIES
FR-INSTRUCTIONS APP | DE-APP ANWEISUNGEN

9 Tuya Smart App- settings

Customize product name and create group(s)

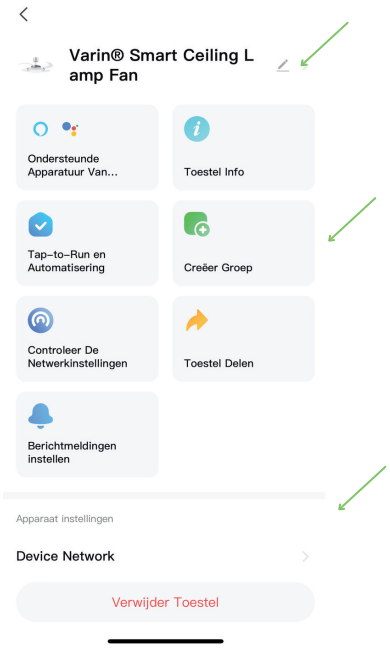

Pair with Alexa or Google Assistant

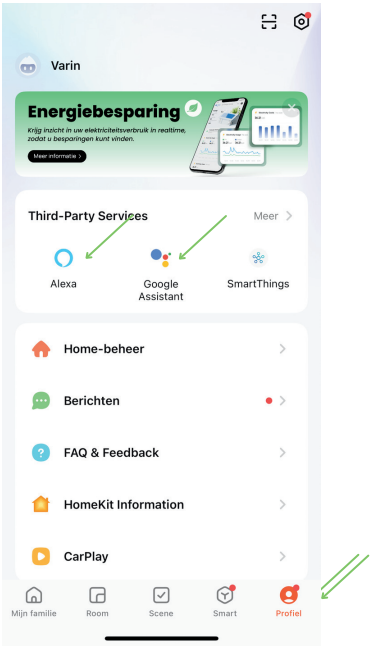

10 Tuya Smart App- smart scenes

Use the products in the most smart way with create of smart schemes

