
LEGO
BOOST
BUILD CODE PLAY


1
LEGO BOOST
2
1
3



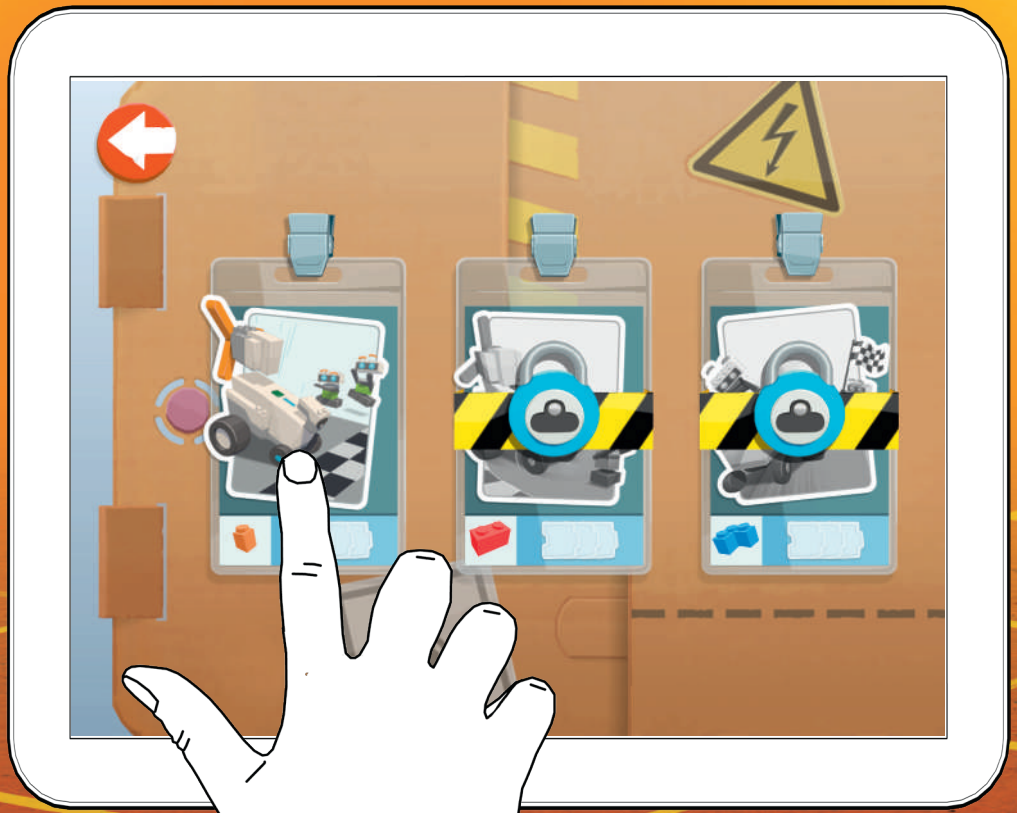

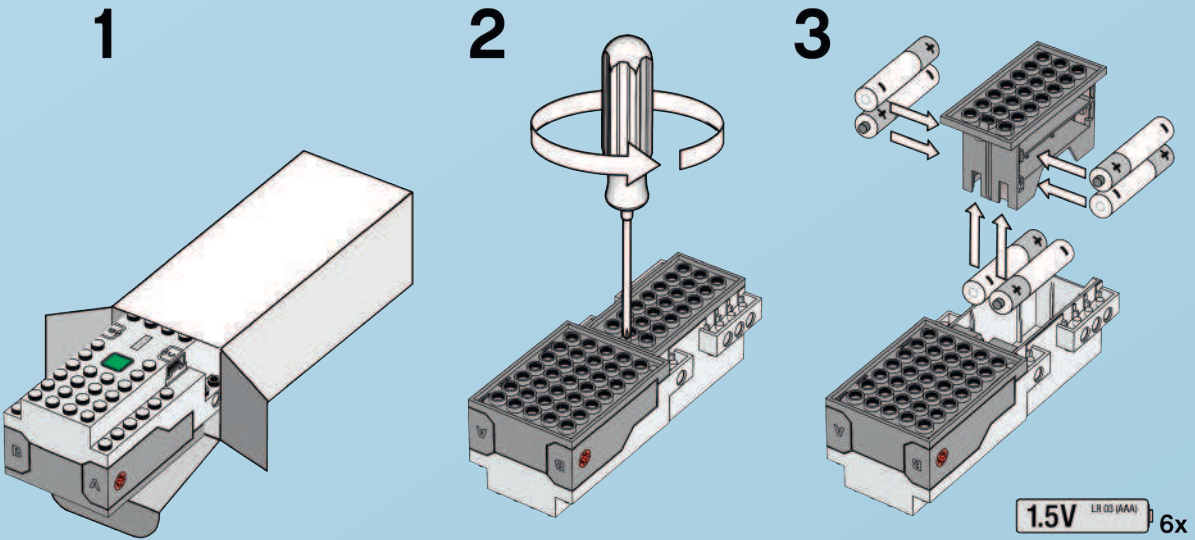
1
2
3
1.5V
LR 03 (AAA)
6x



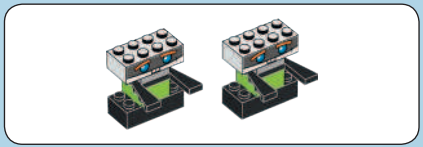

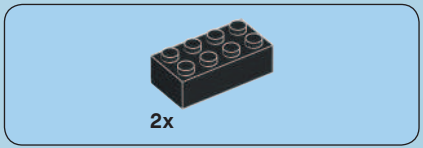

1

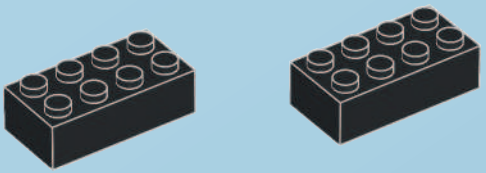



2x

2

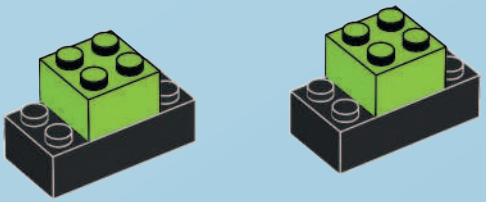

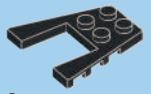

2x

3

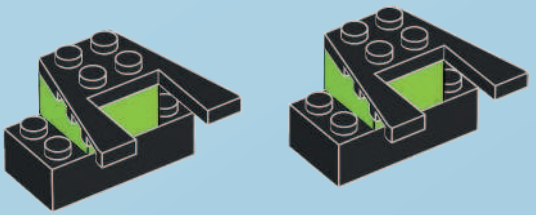



2x

4

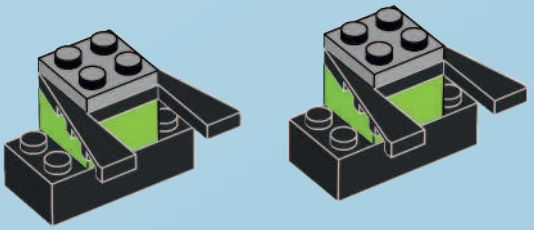

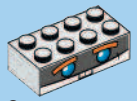

2x

5

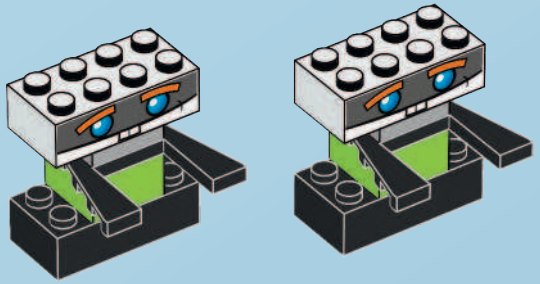

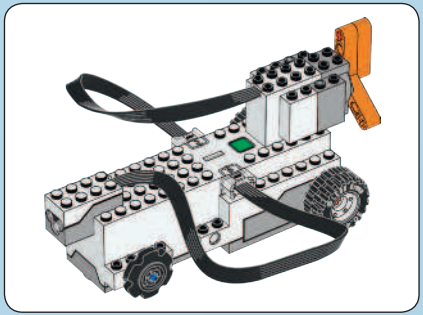

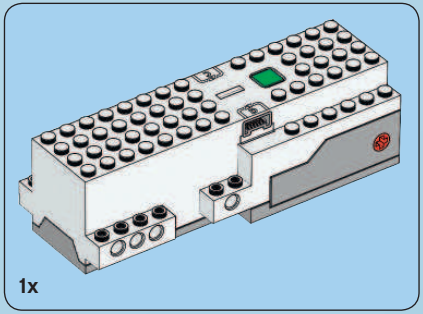

1

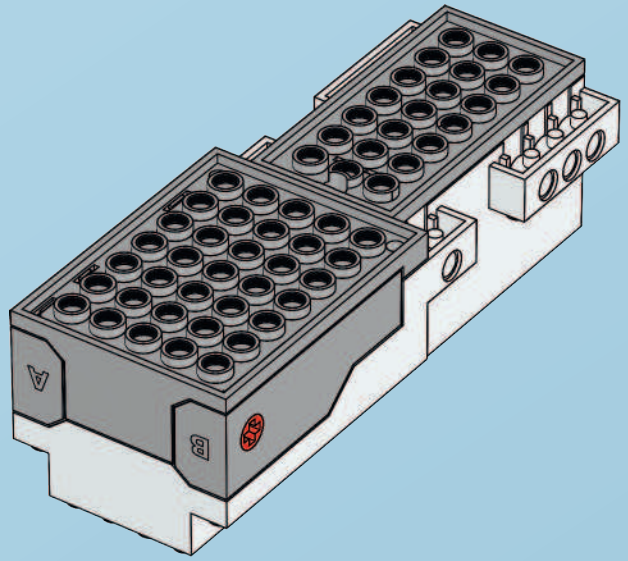

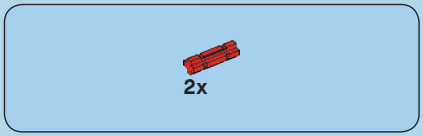

2

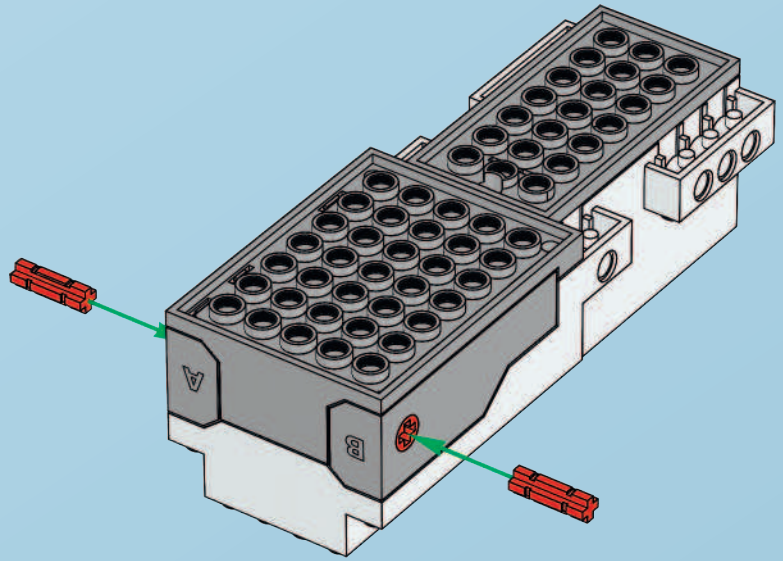

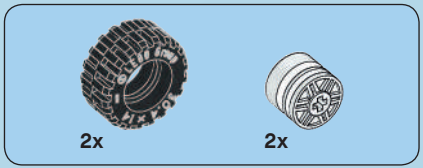

3

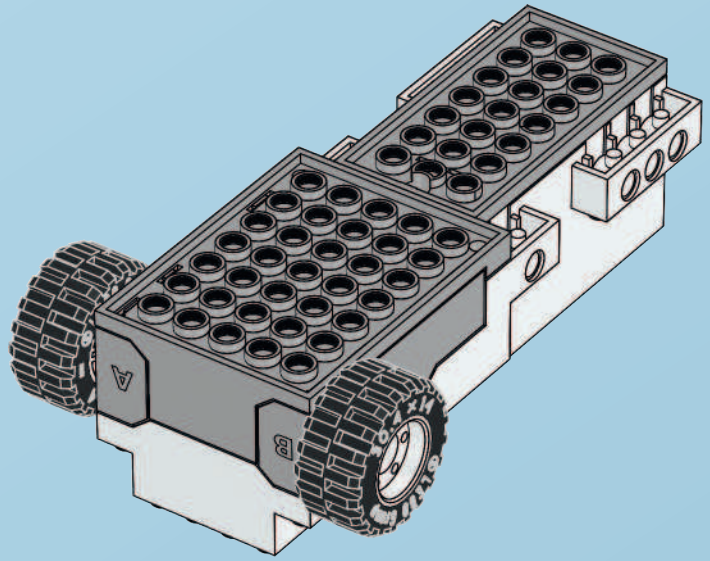

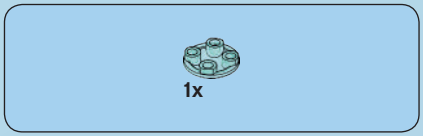



4

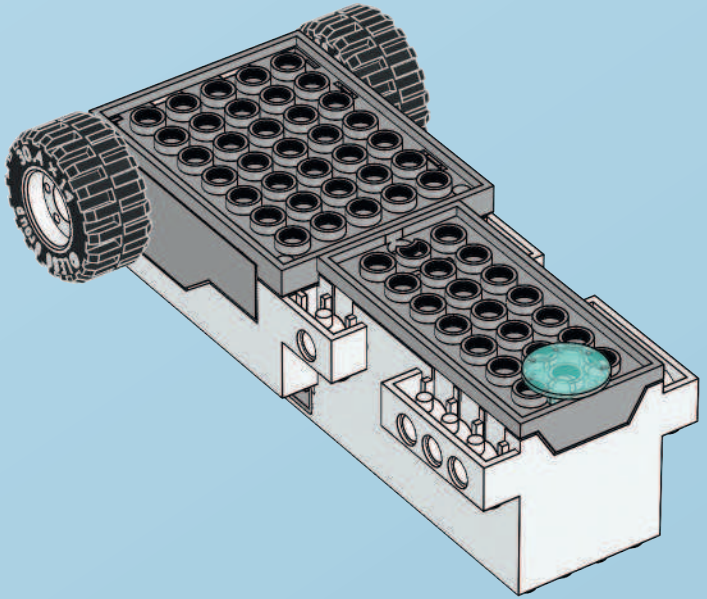

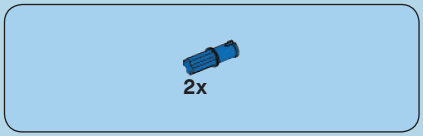

5

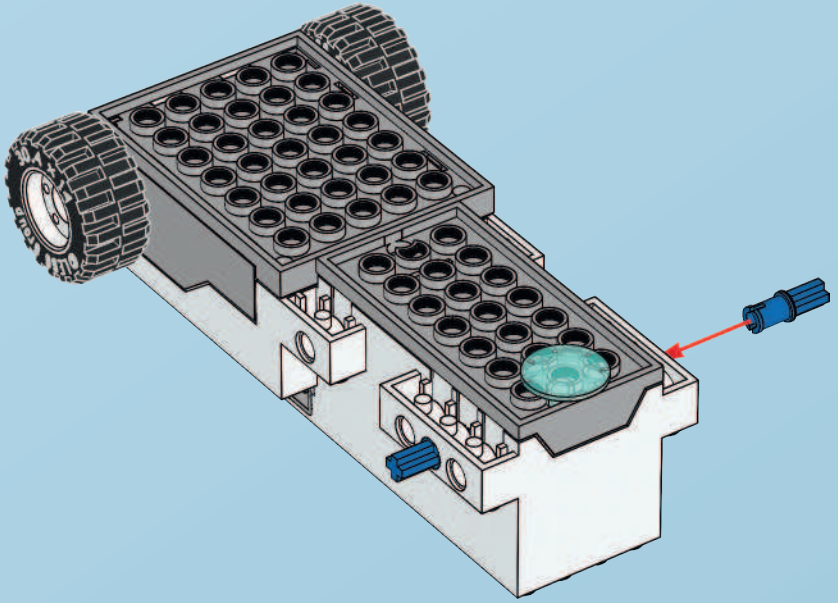



2x

6

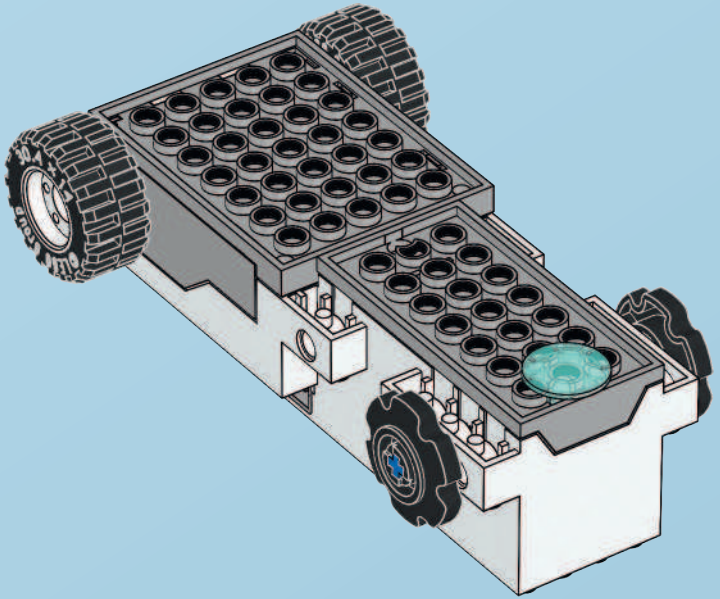

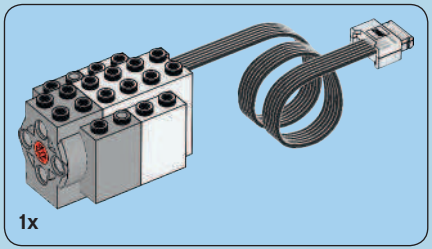

7

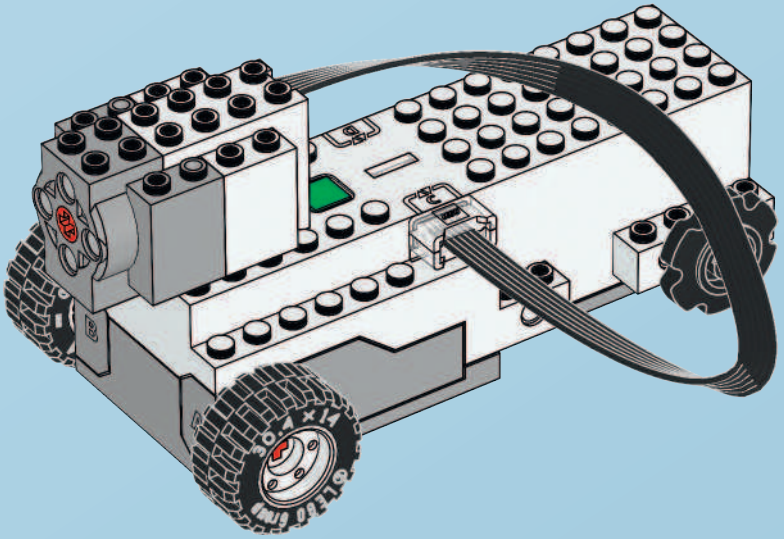





1x

8

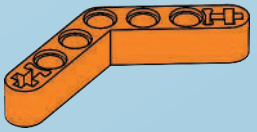



1x

9

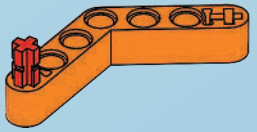

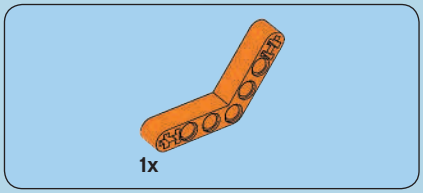

10

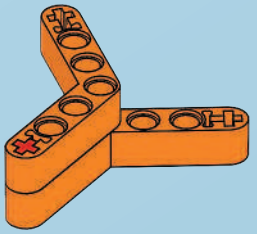



1x

11

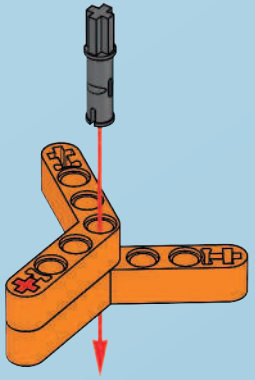

12

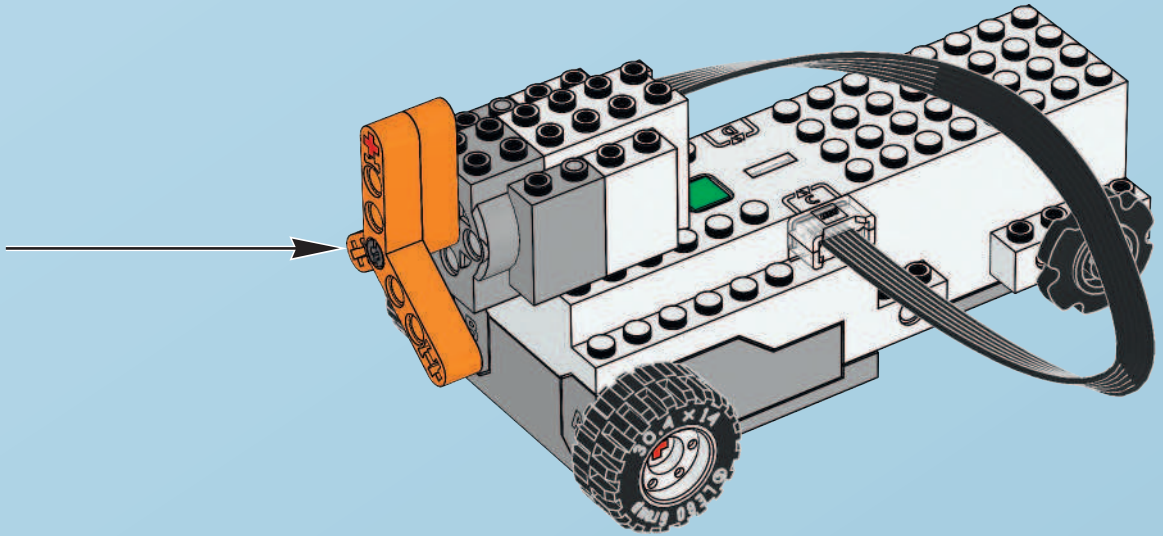

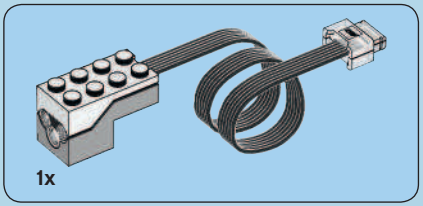

13

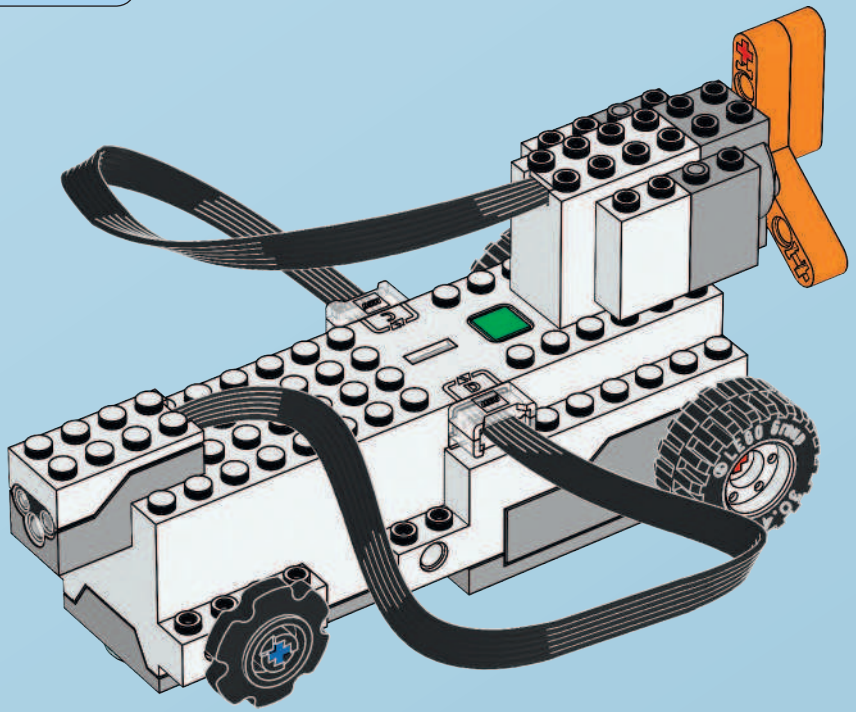

14

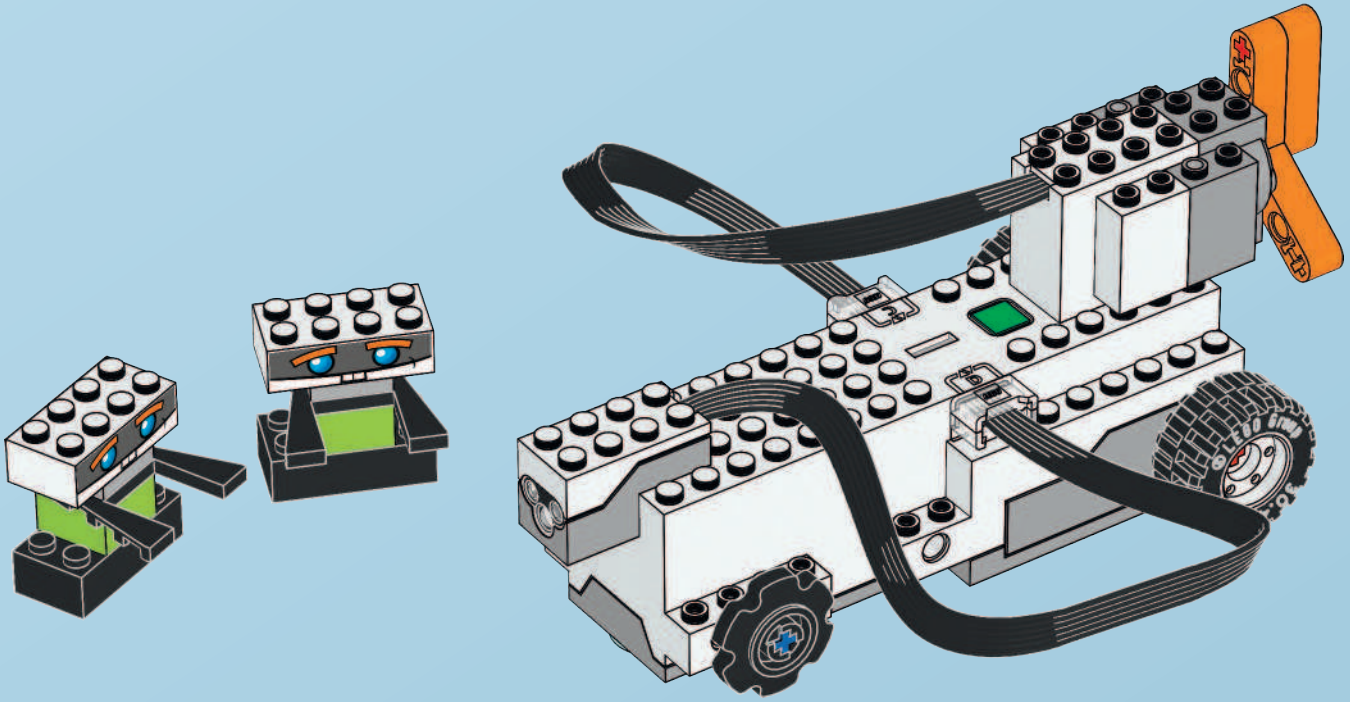

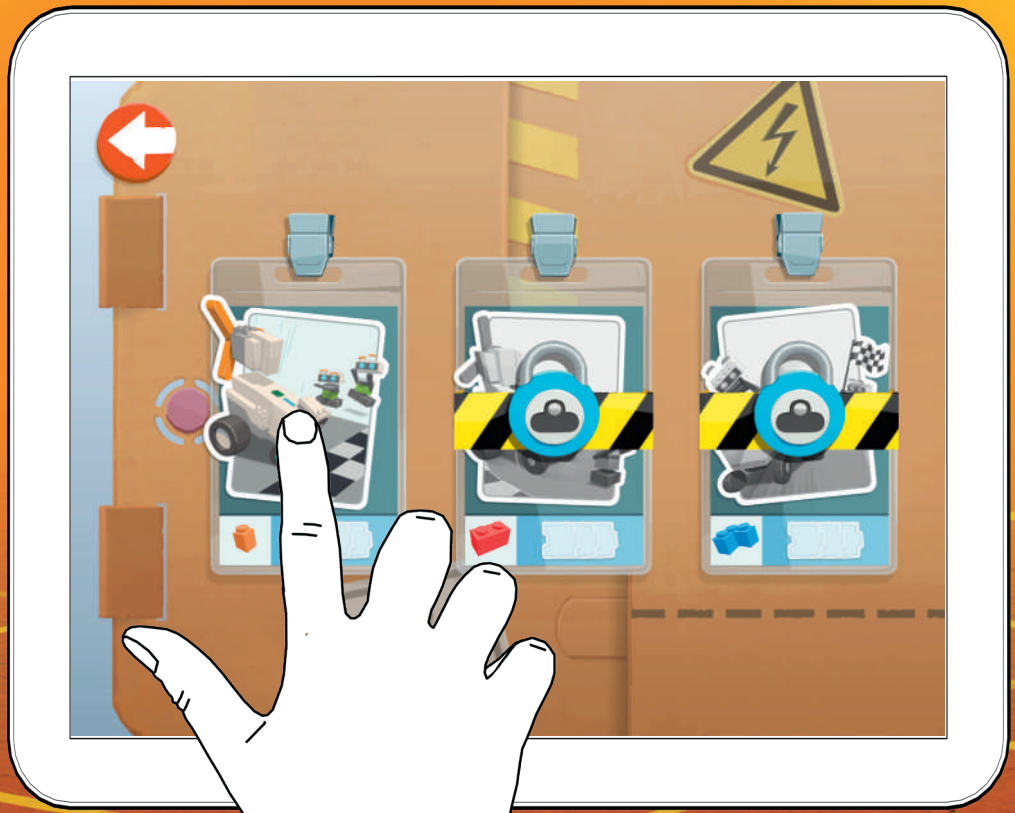

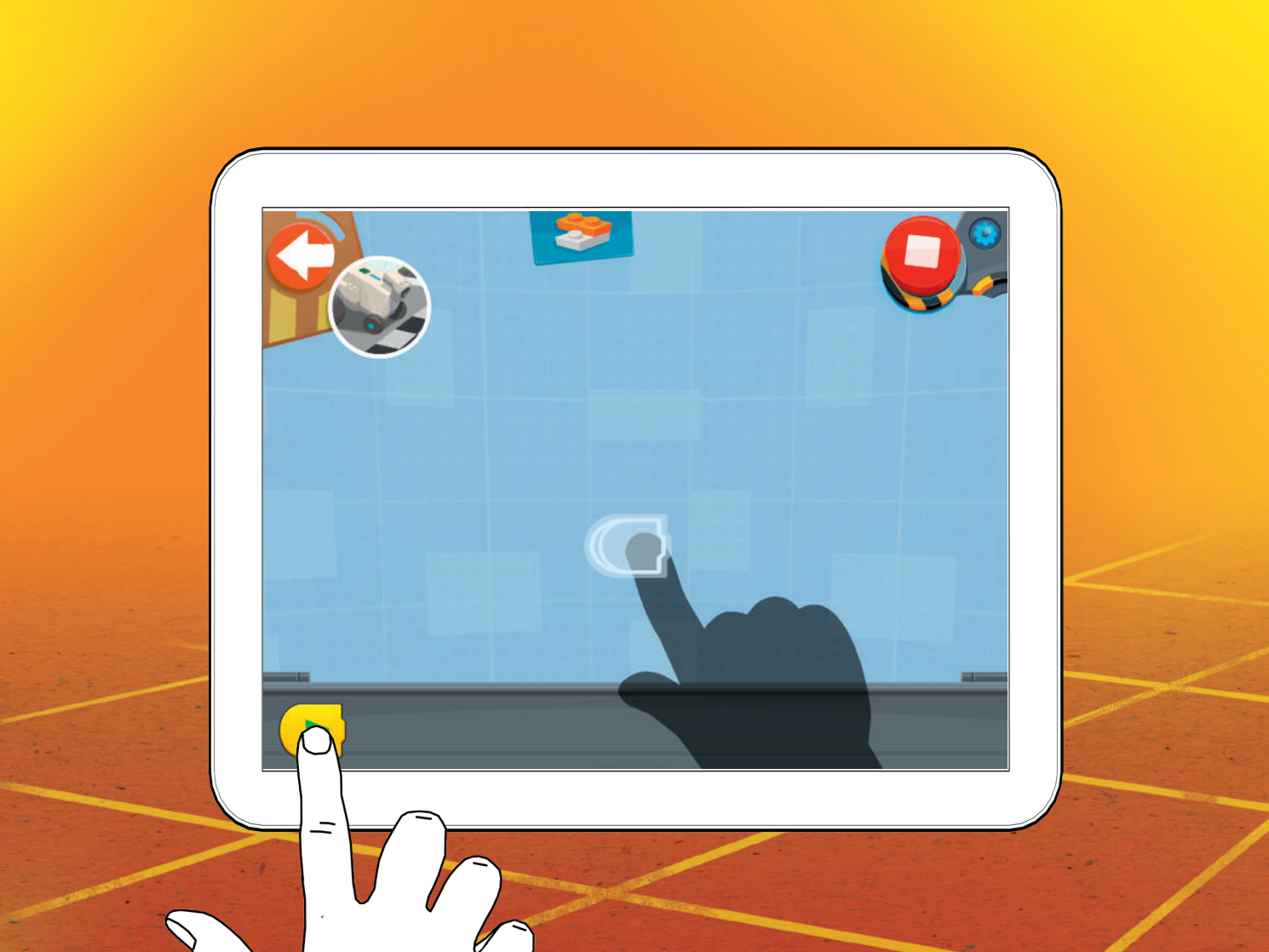











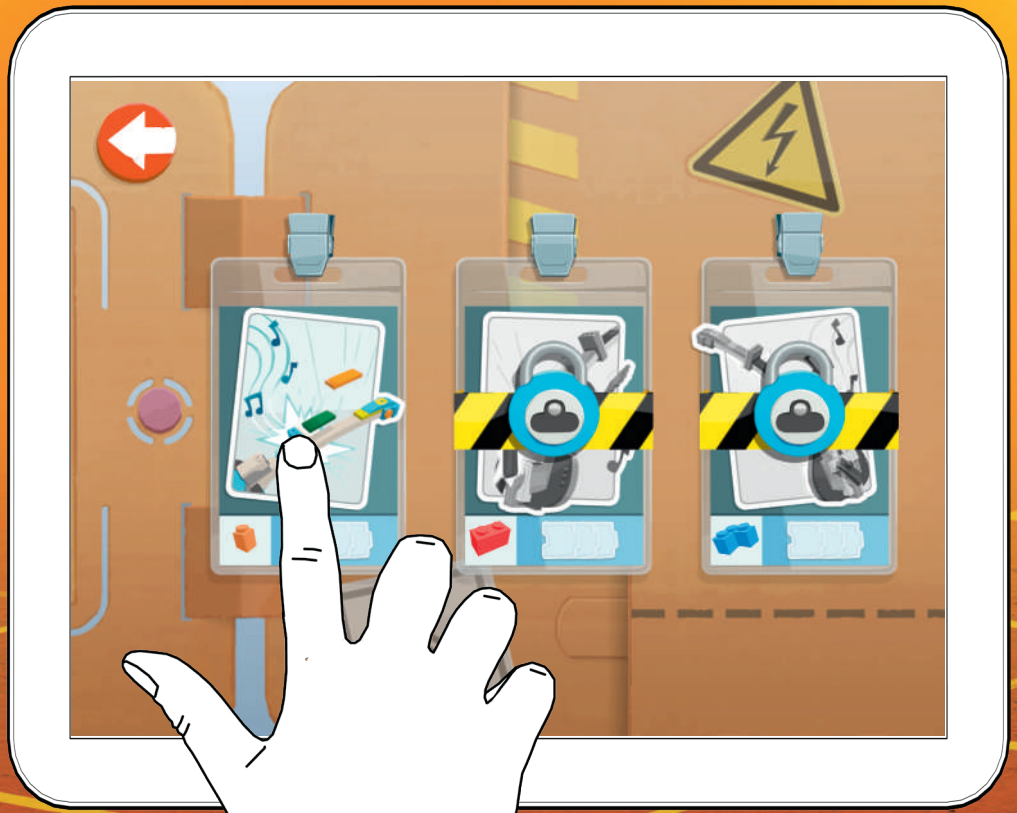

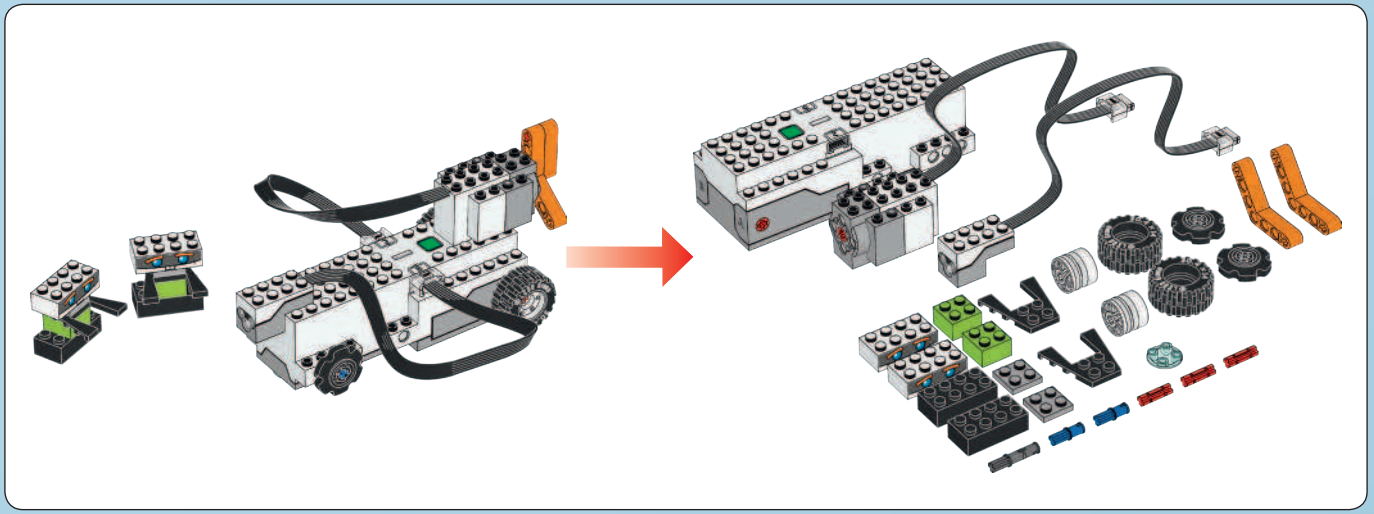

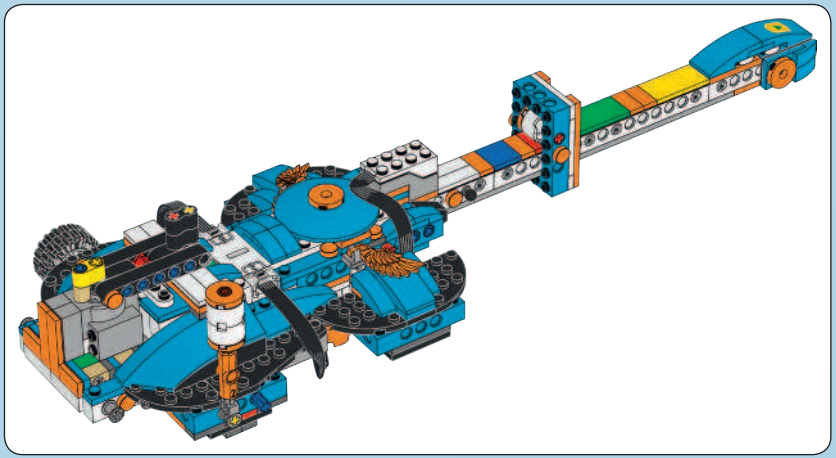

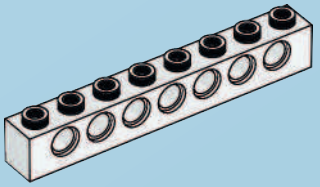

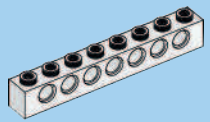

1x

1



2x

2

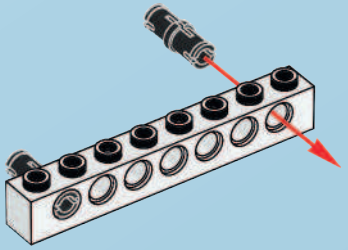

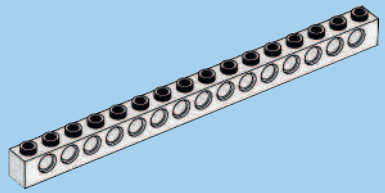

1x

3

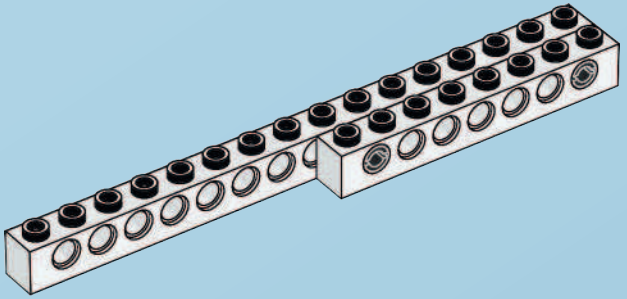



2x

4

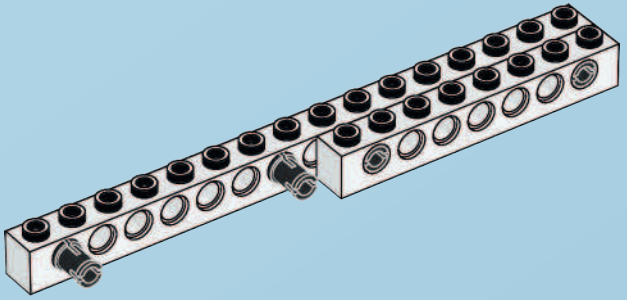

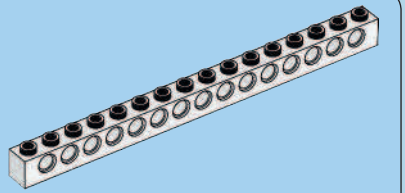

1x

5

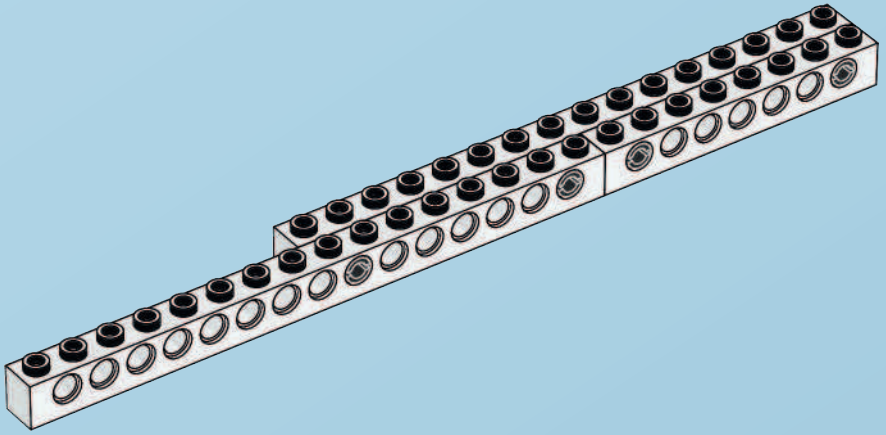



6

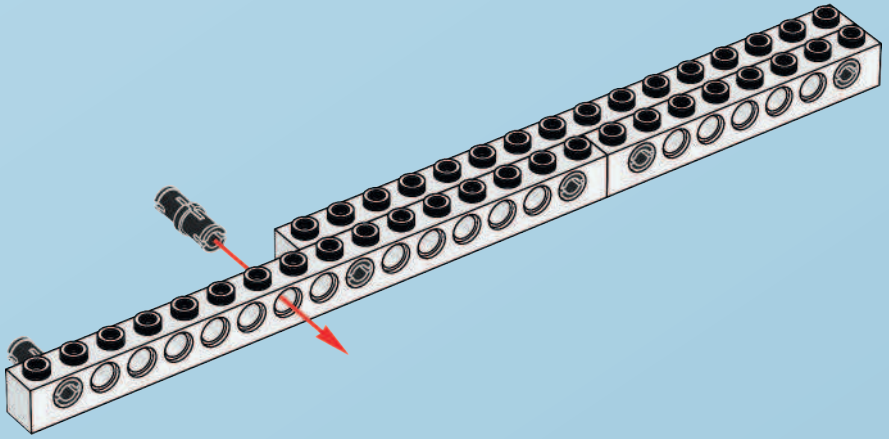

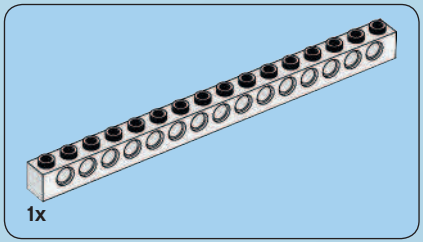

7

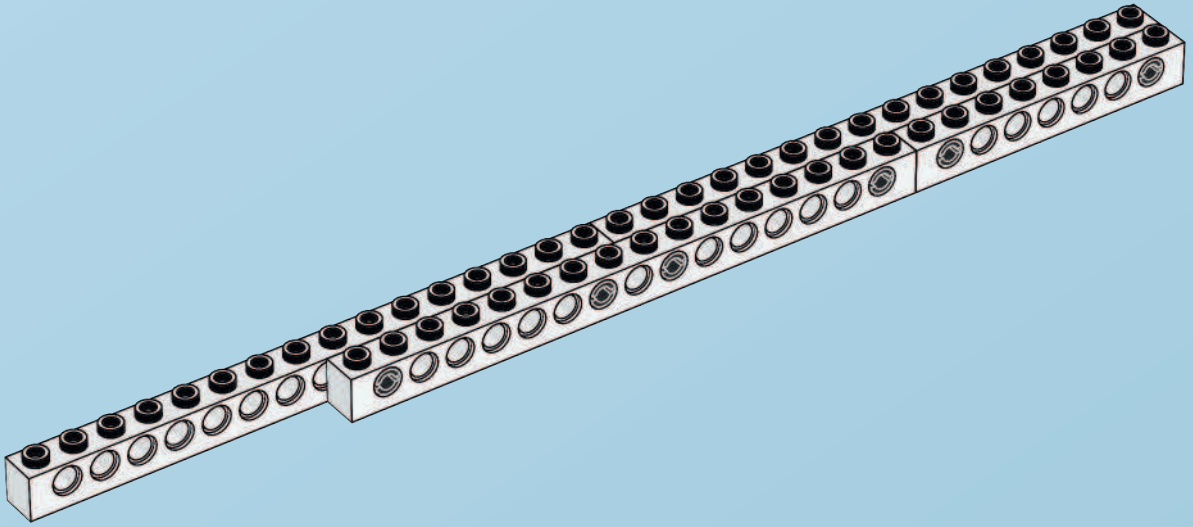



8

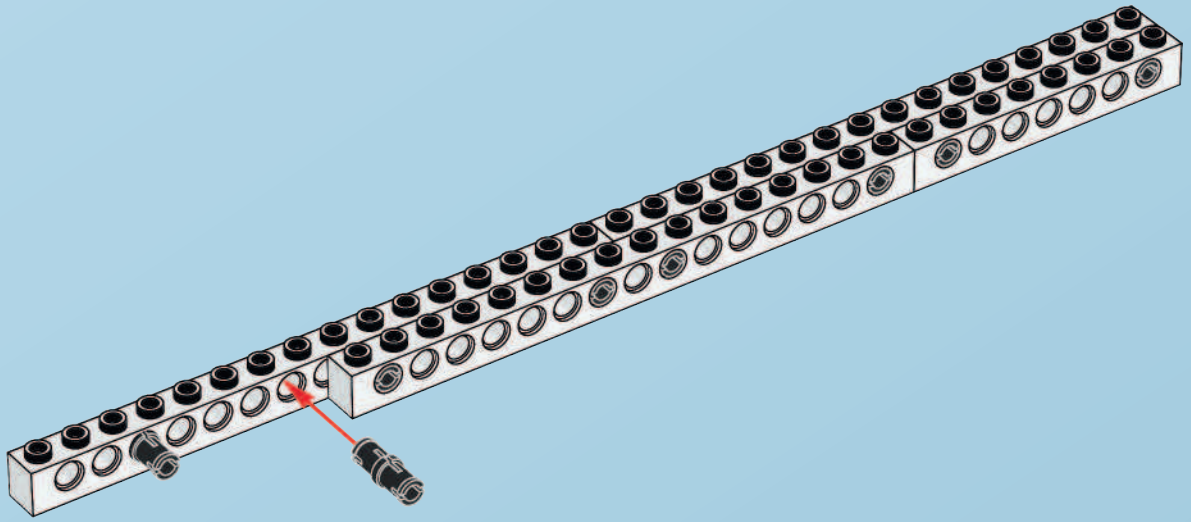

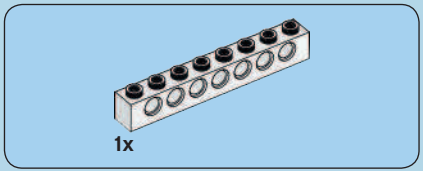

9

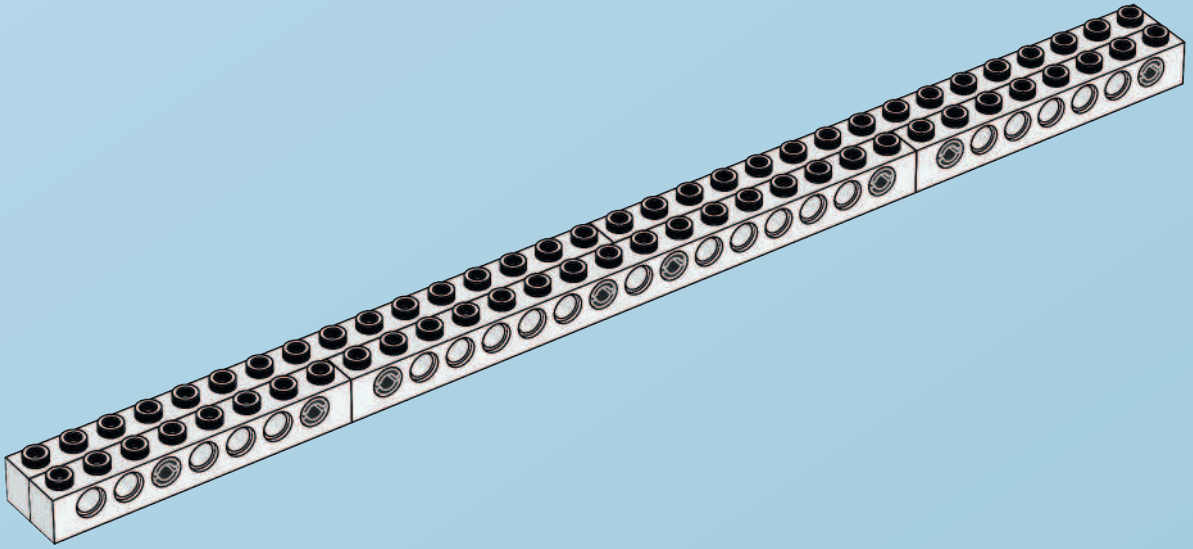

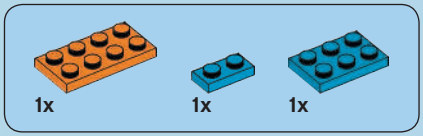

10

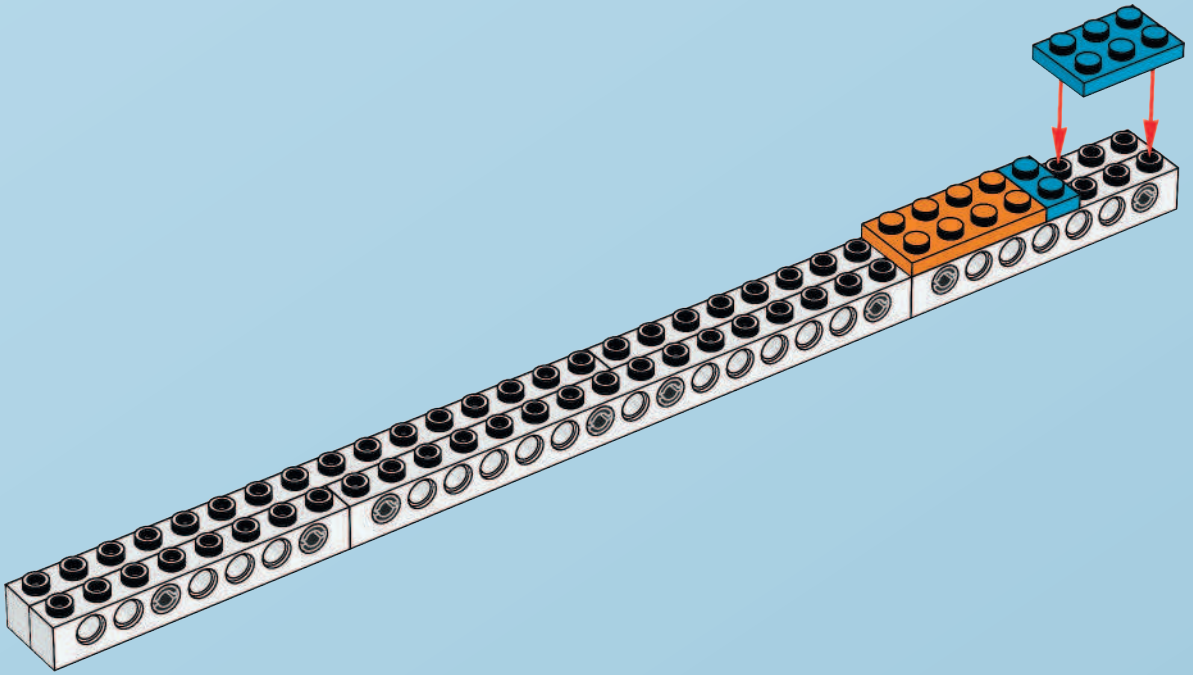

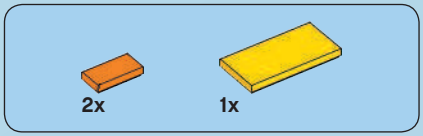

11

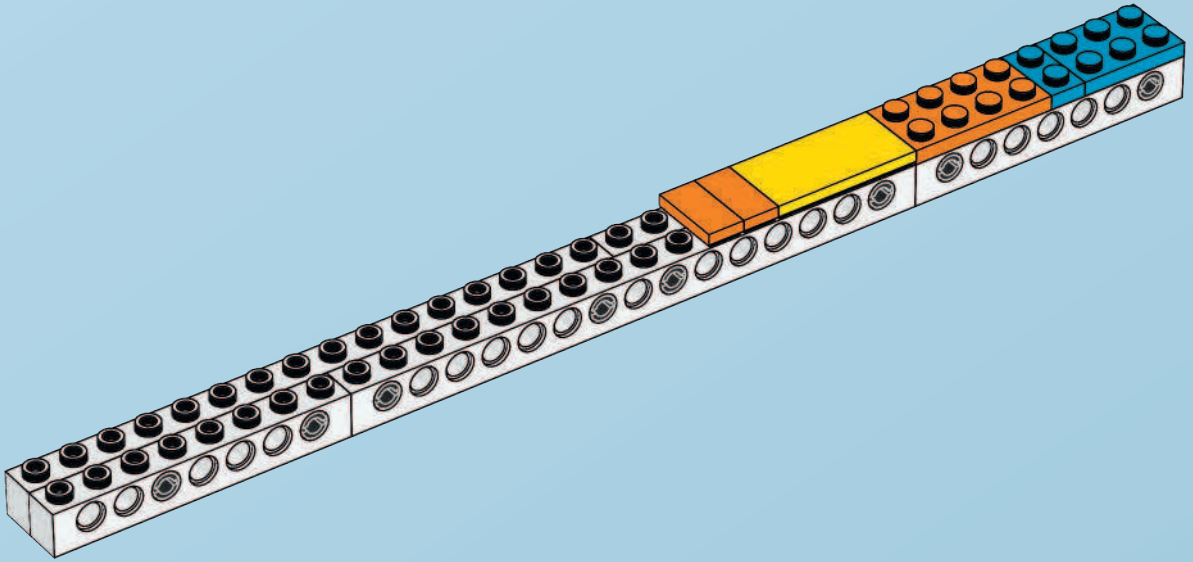

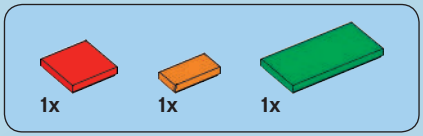

12

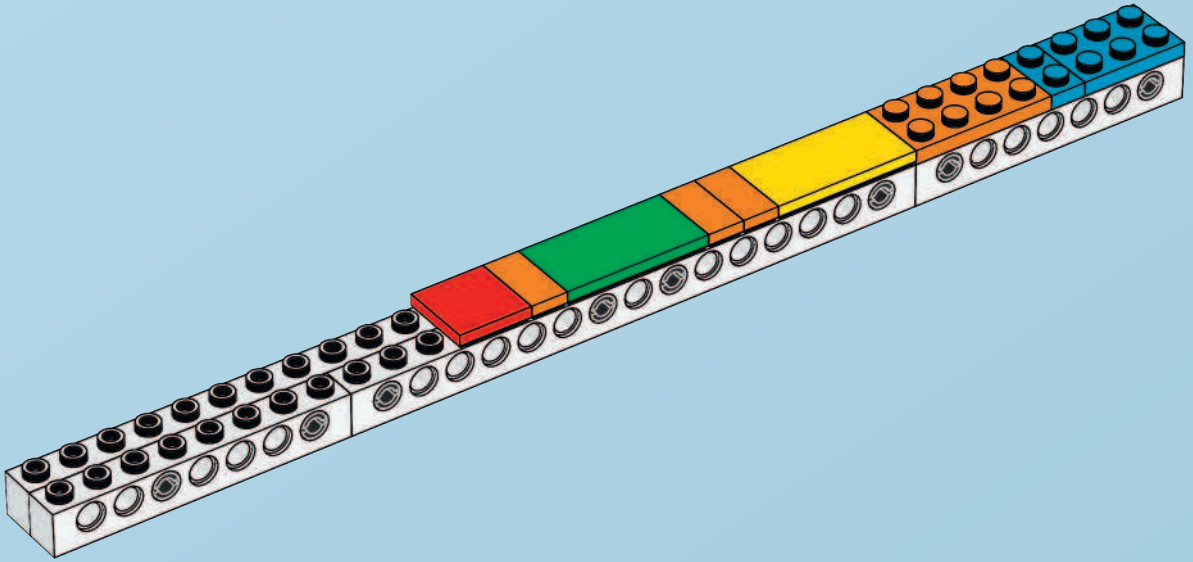

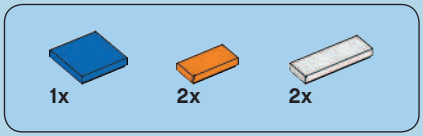

13

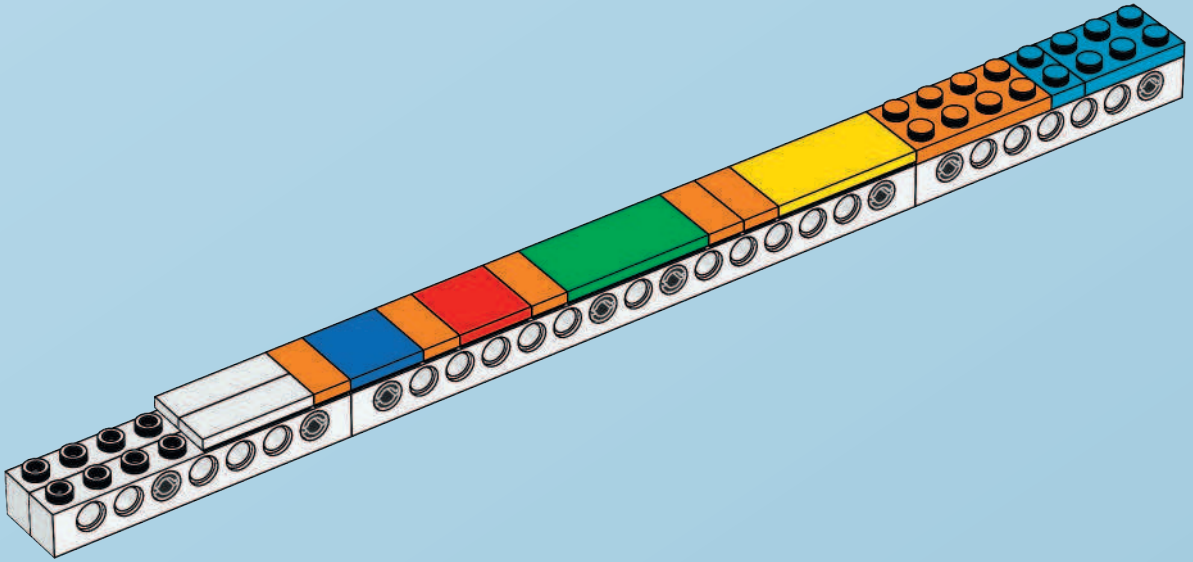





14

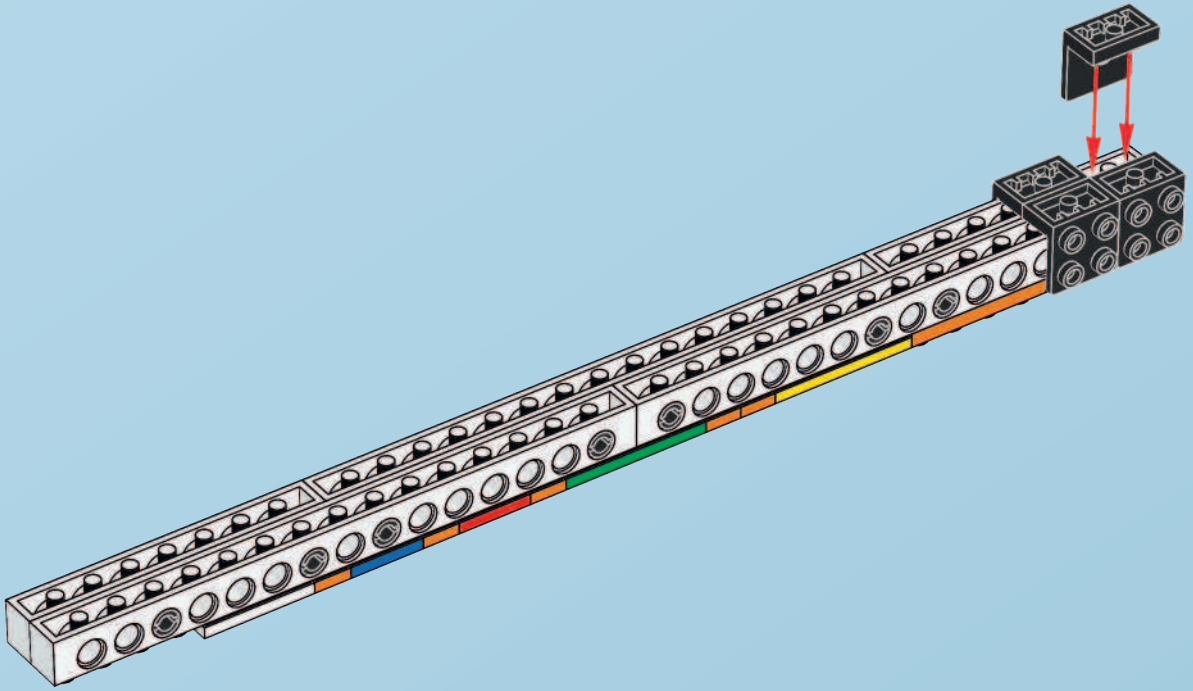

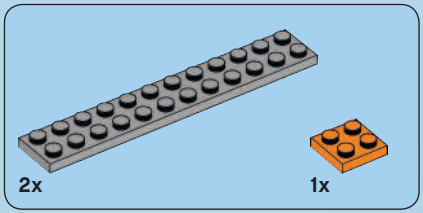

15

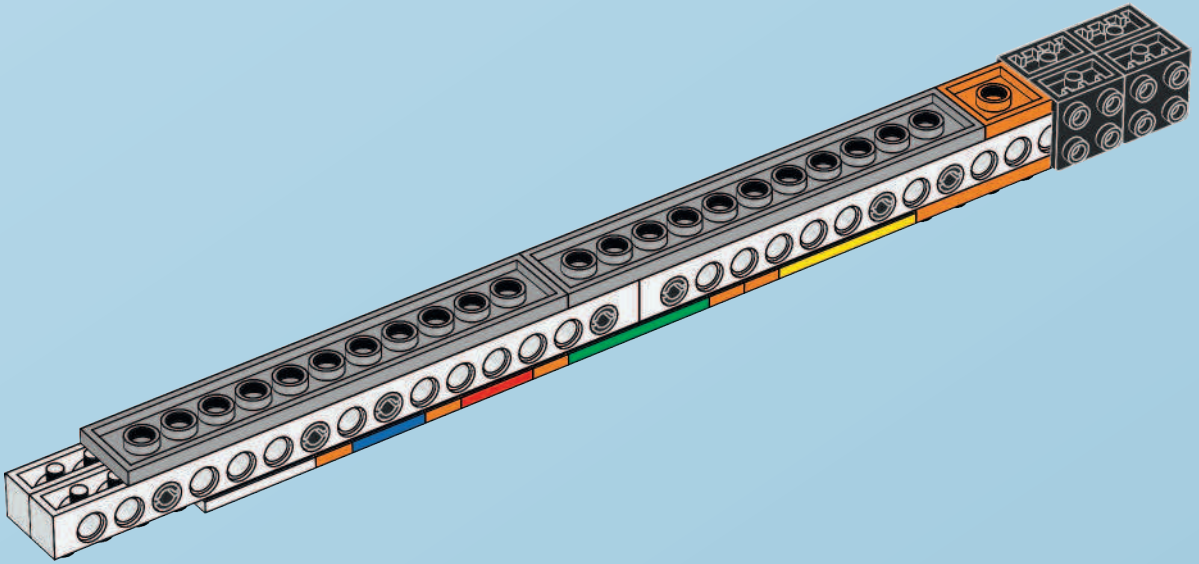



16

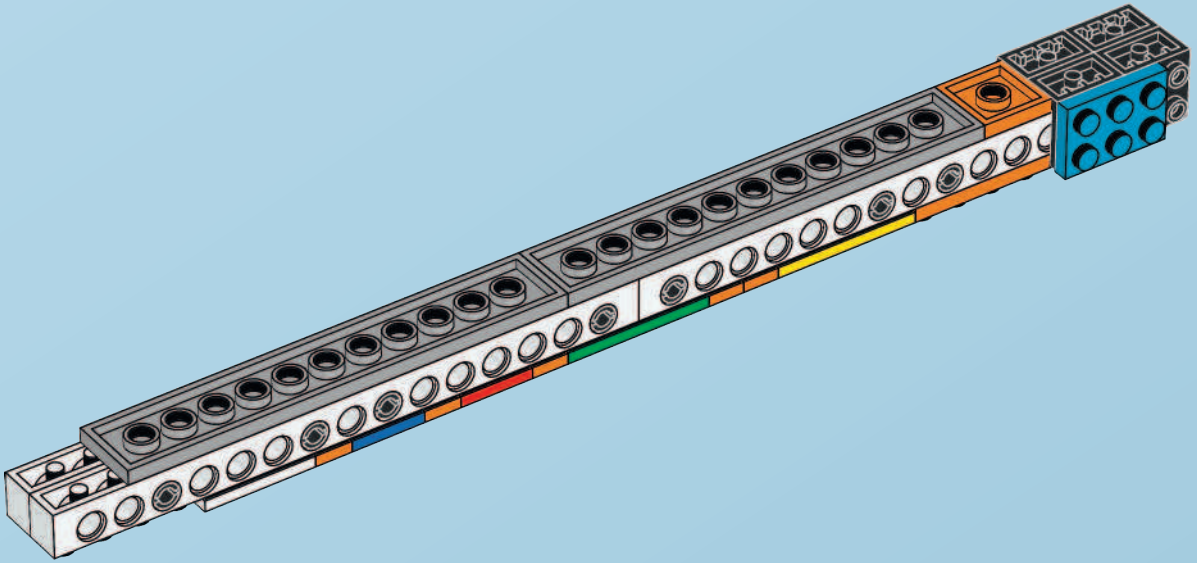



17

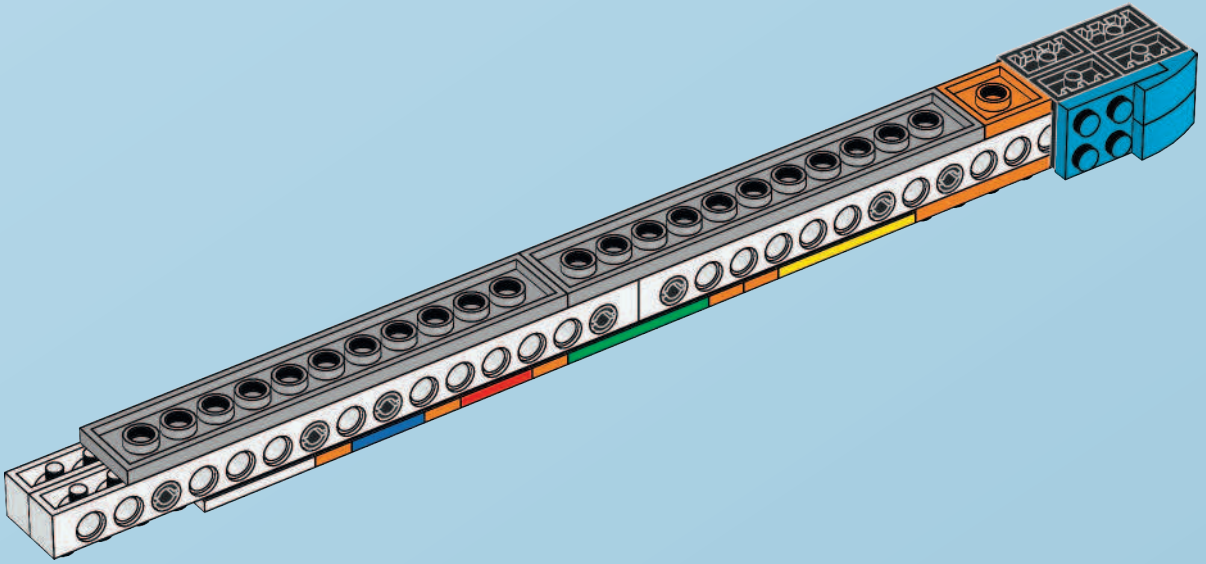

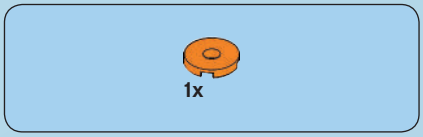

18

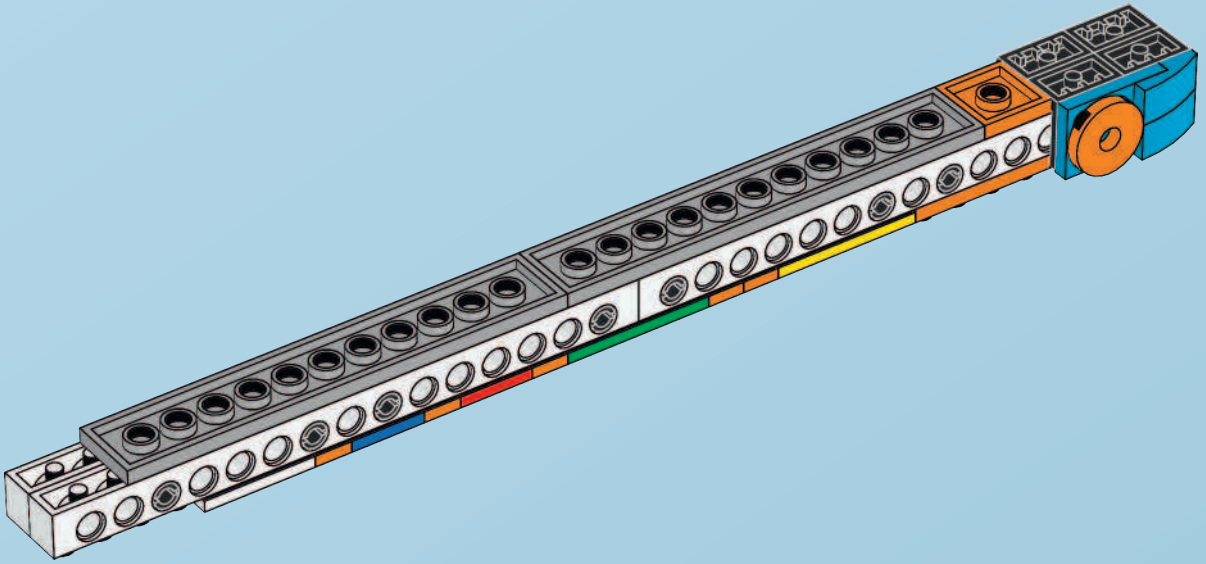

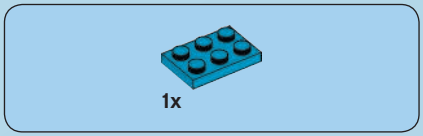



19

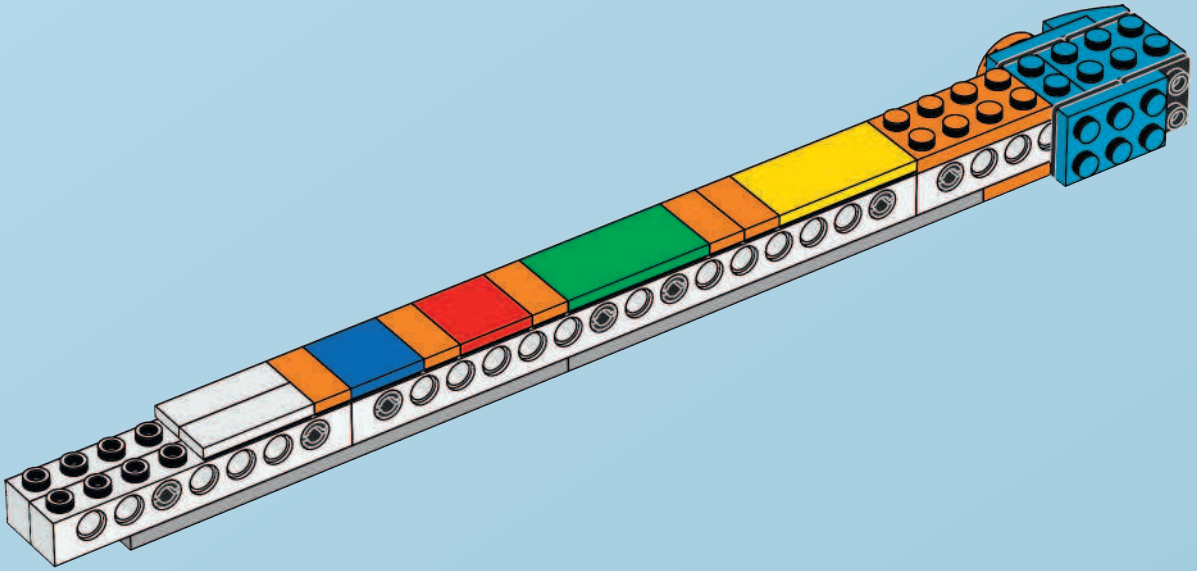



20

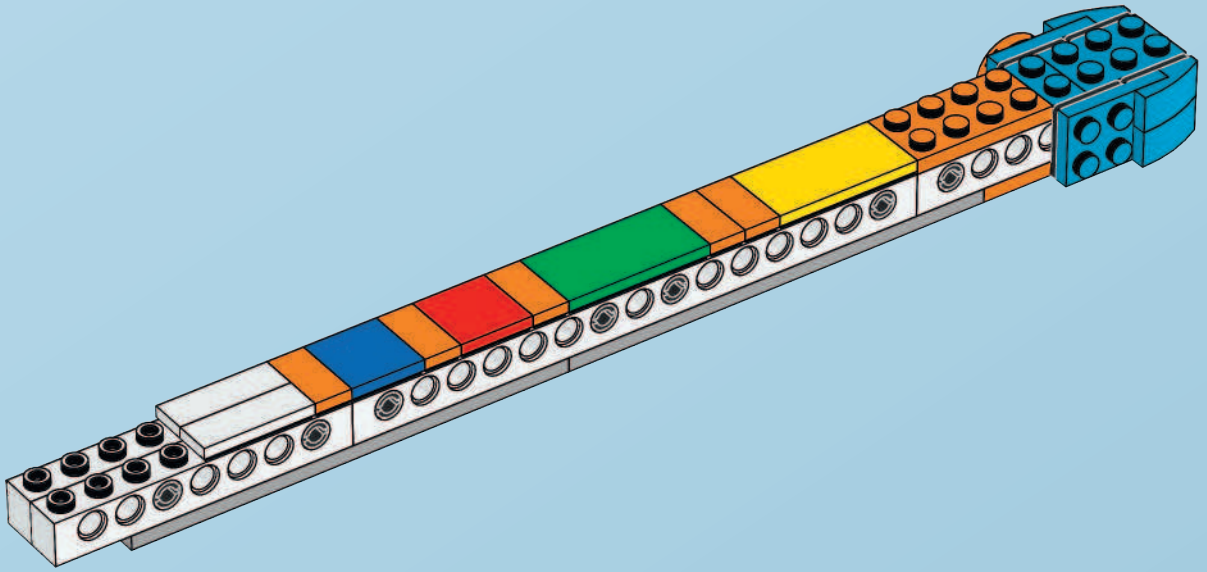

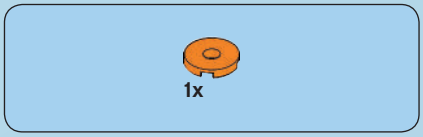

21

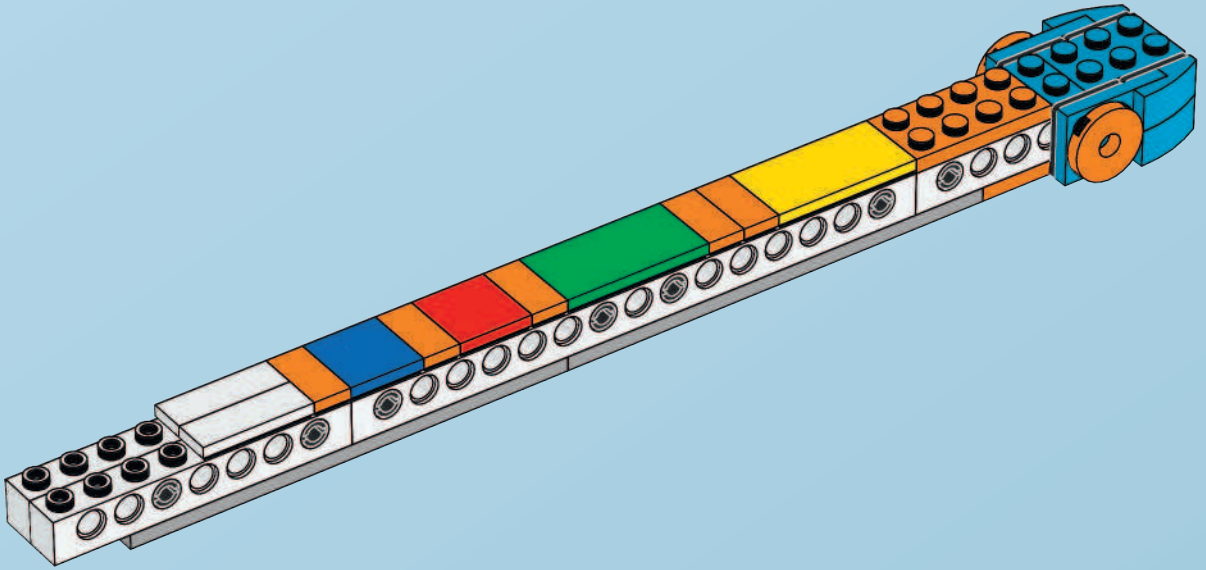



22

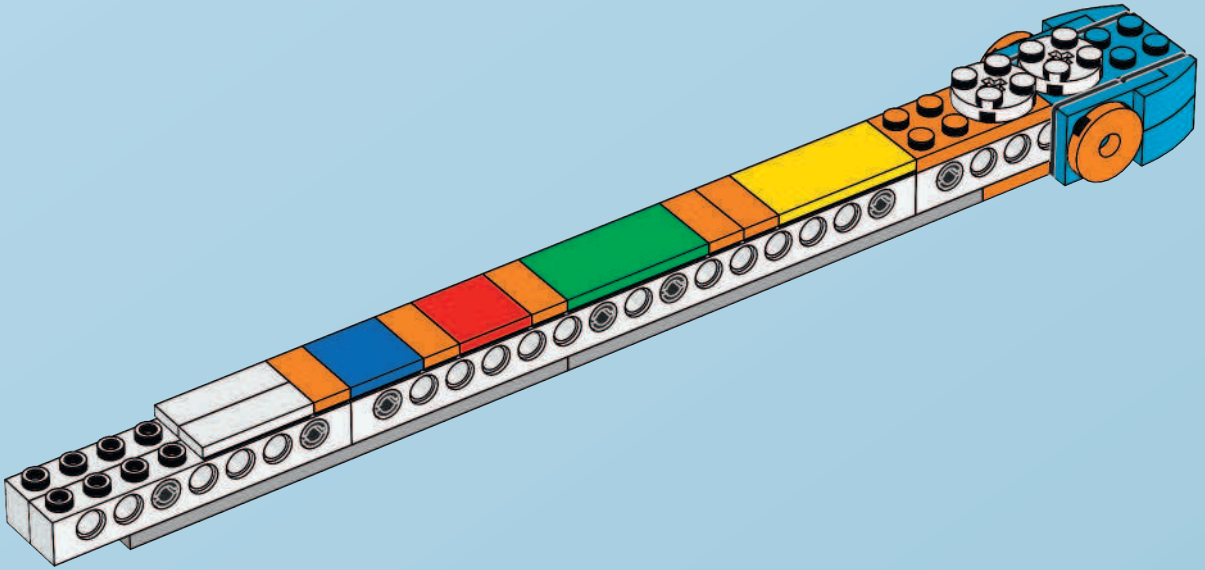



2x

23

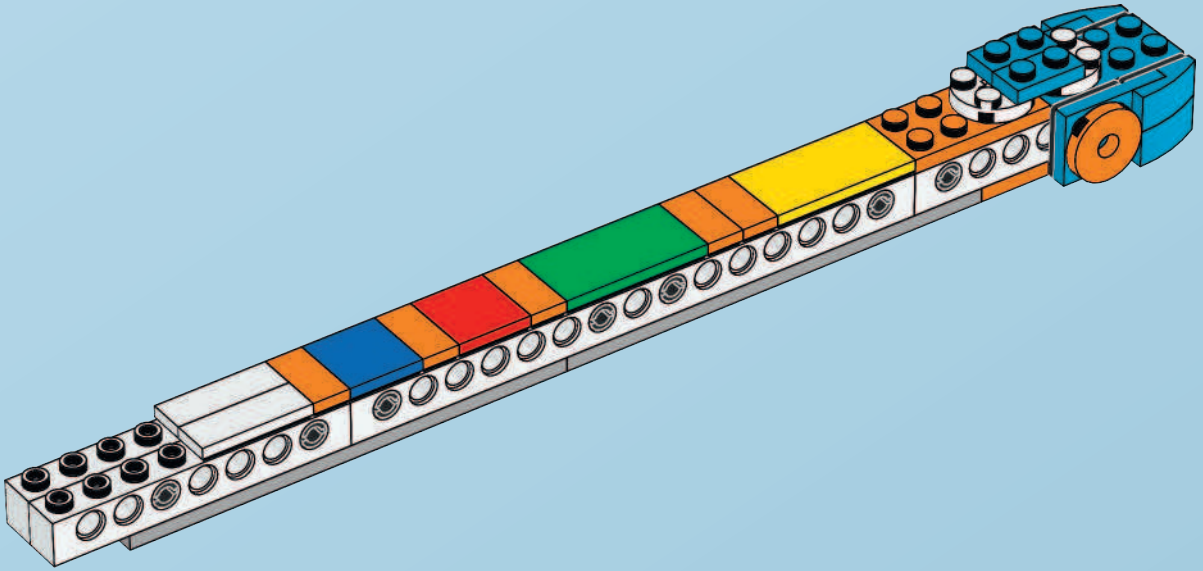

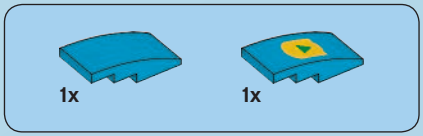

24

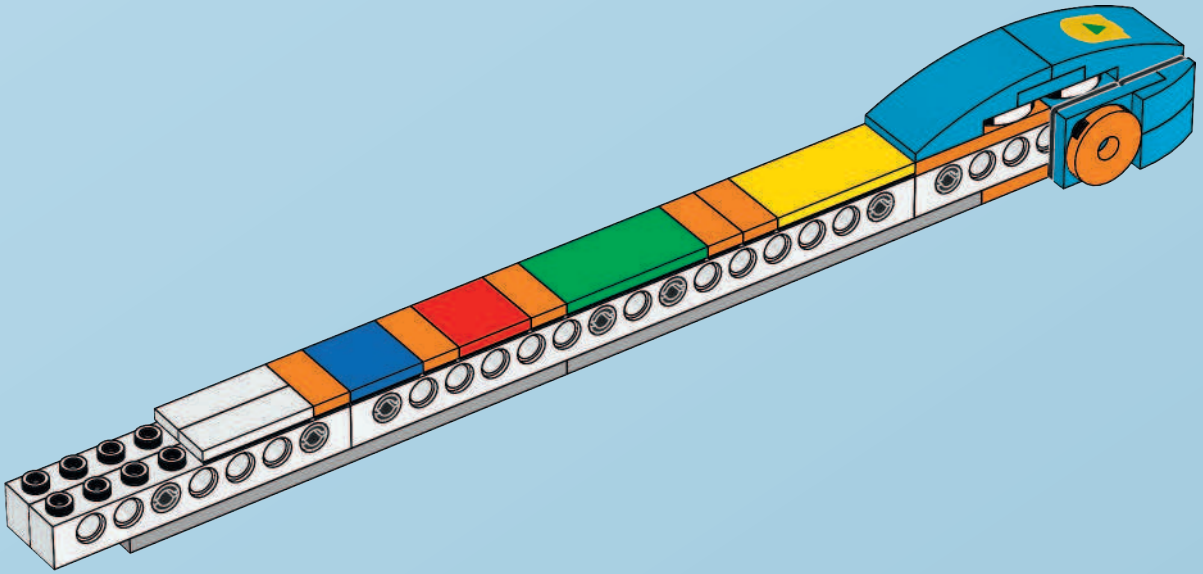



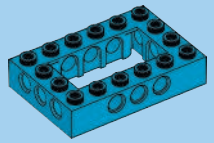

1x

25

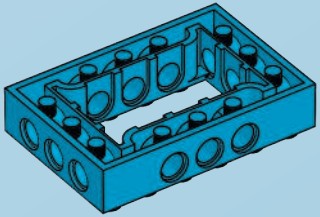



4x

26

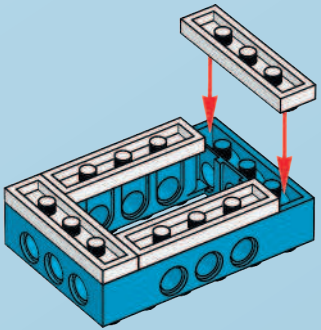



1x

27

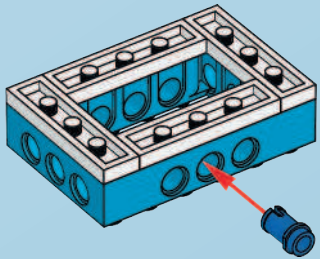



28

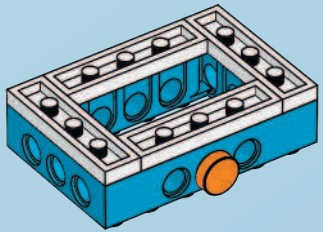



29

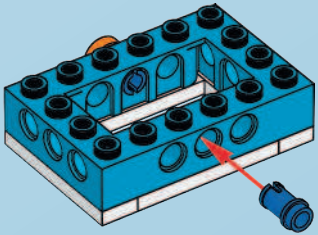



30

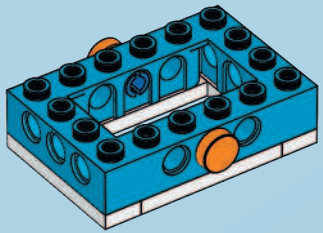



31

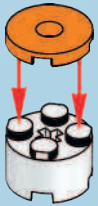

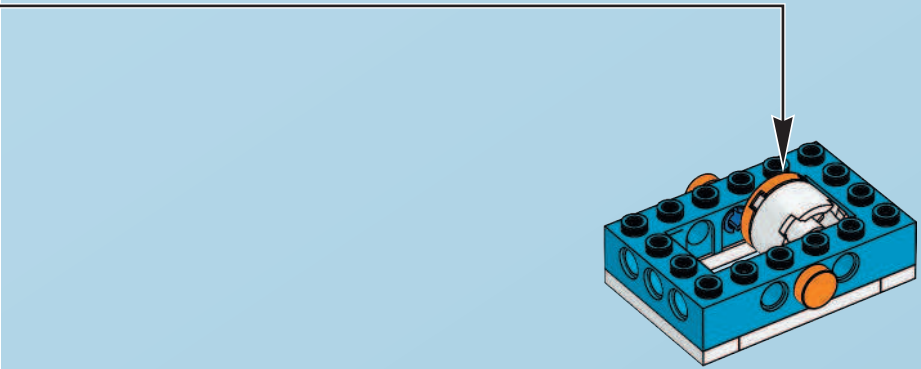

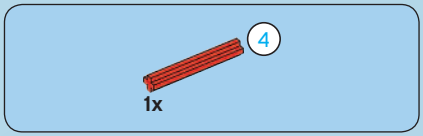

33

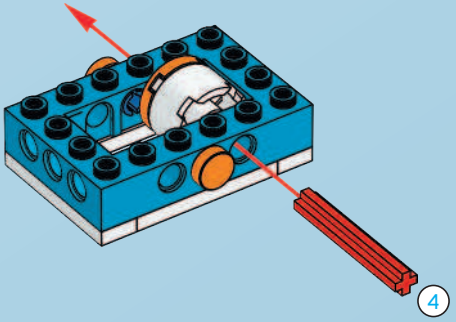

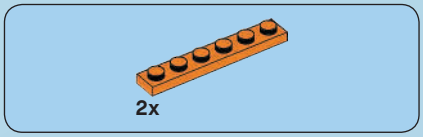



34

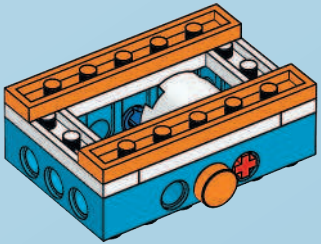

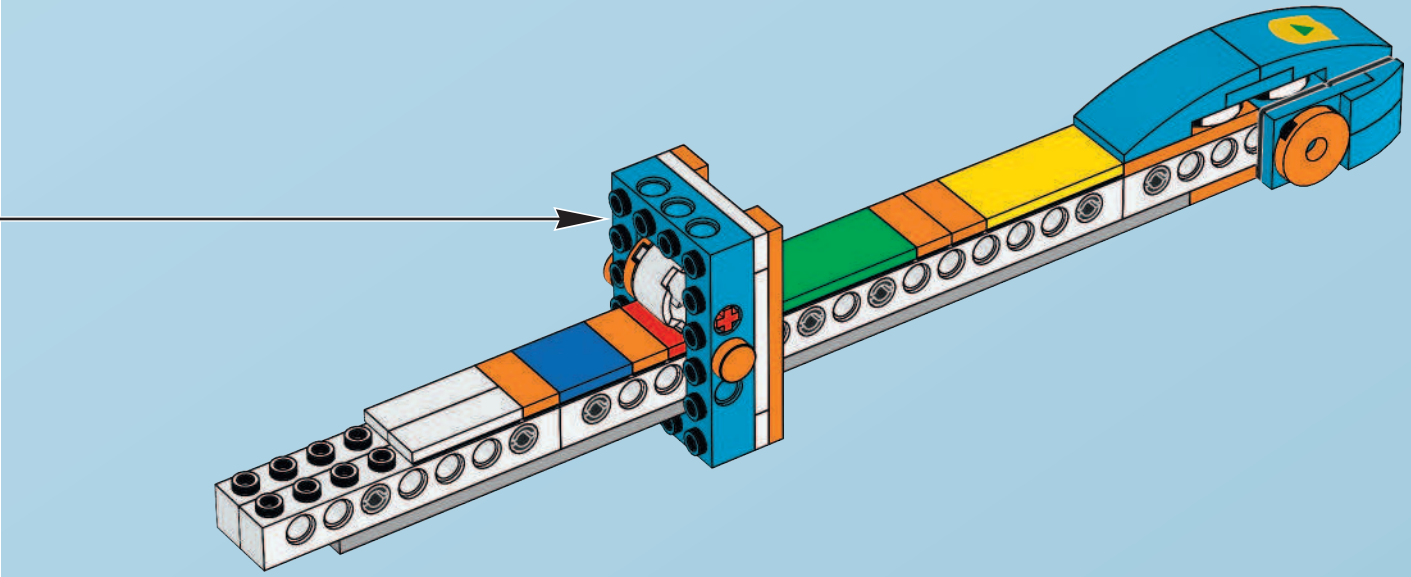

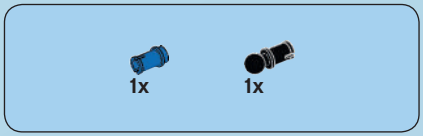

36

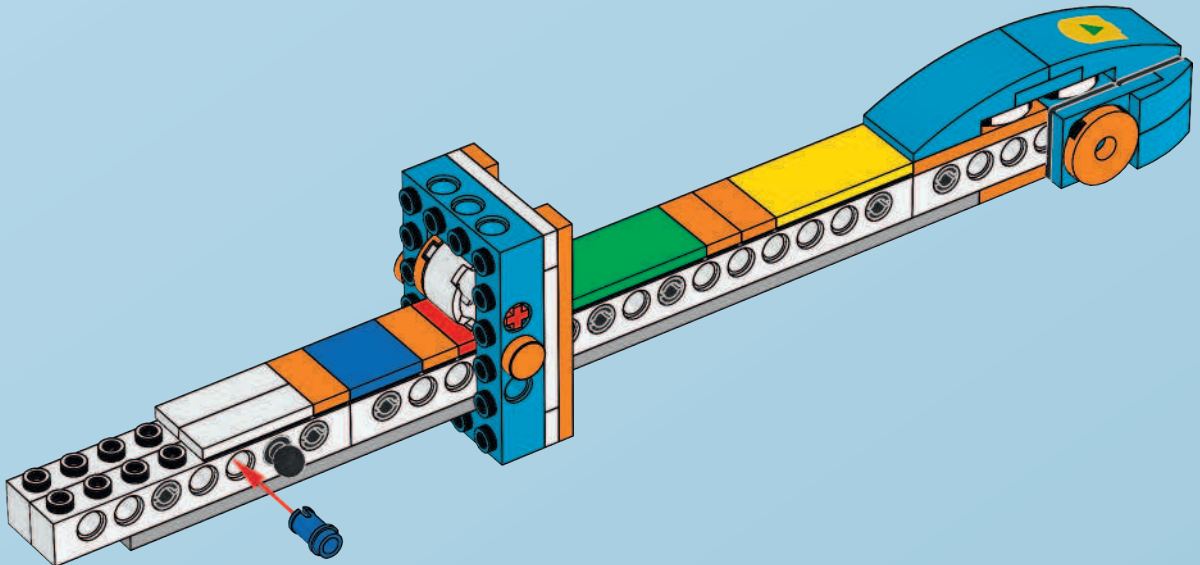



37

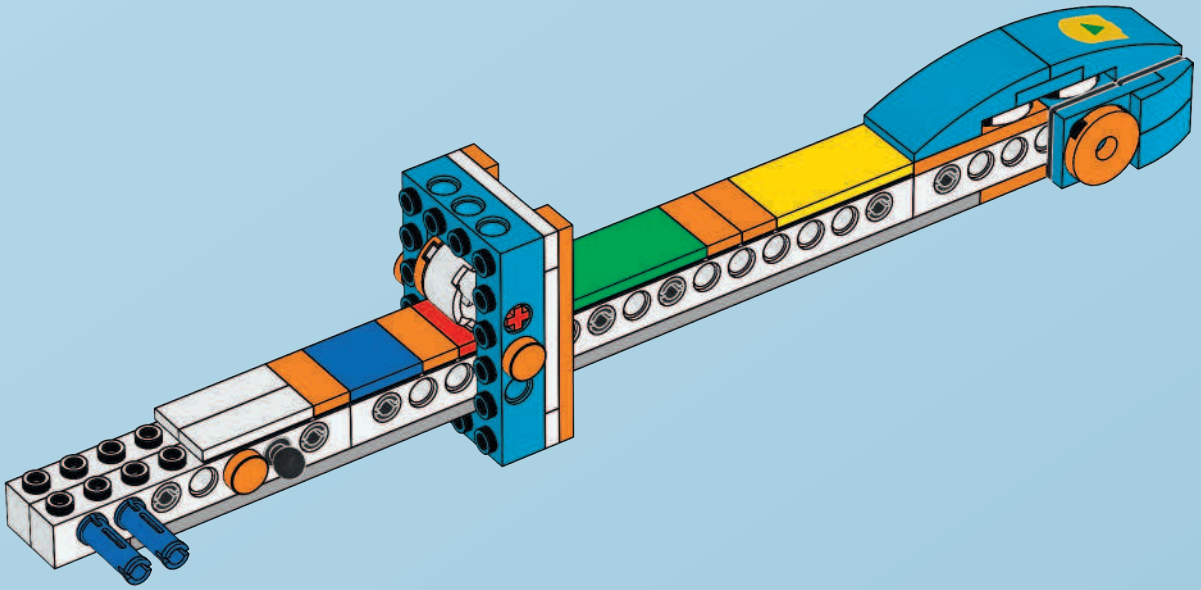

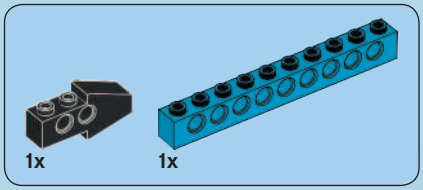

38

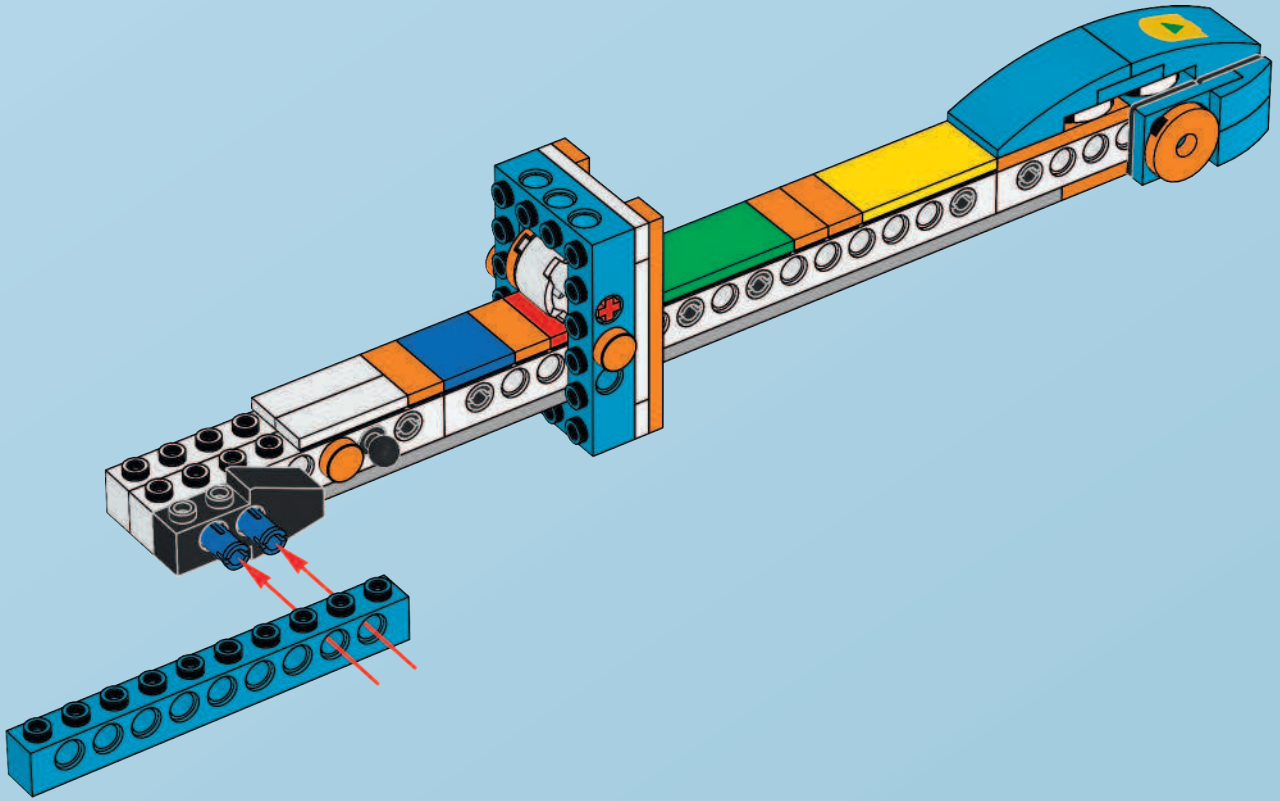

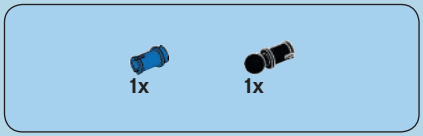

39

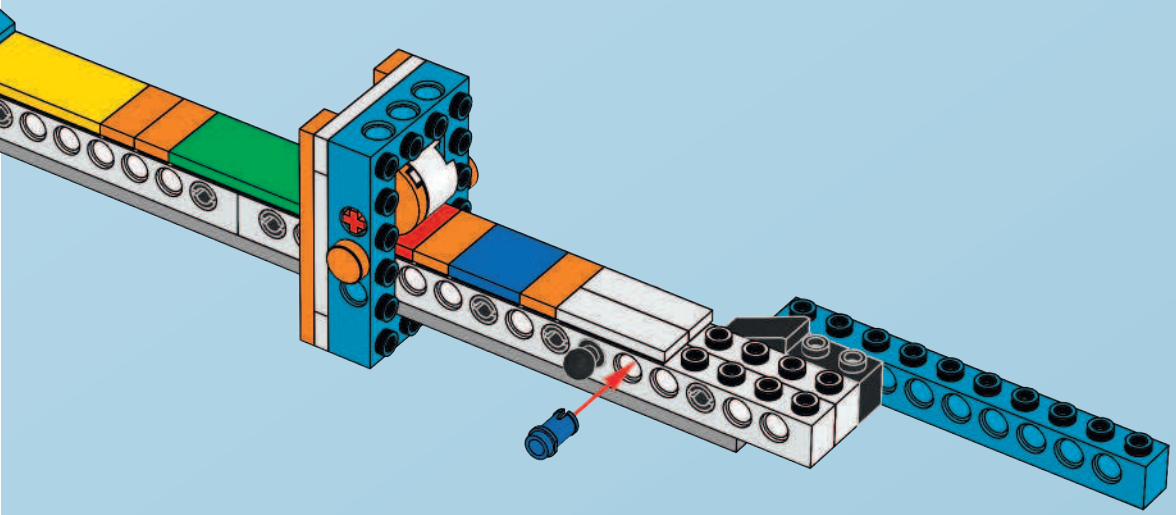



40

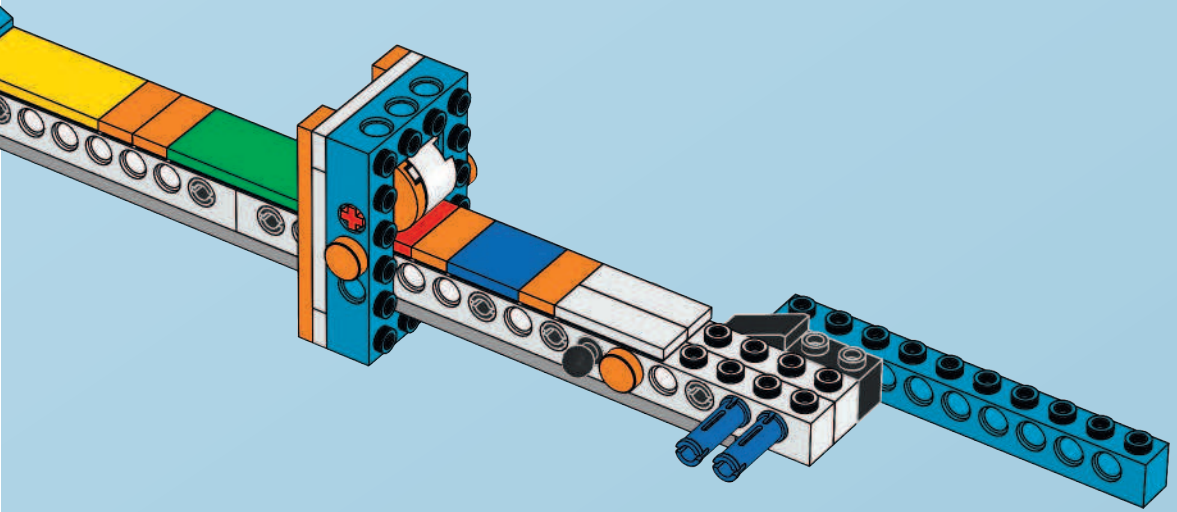

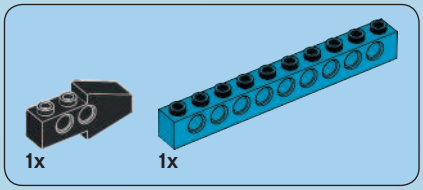

41

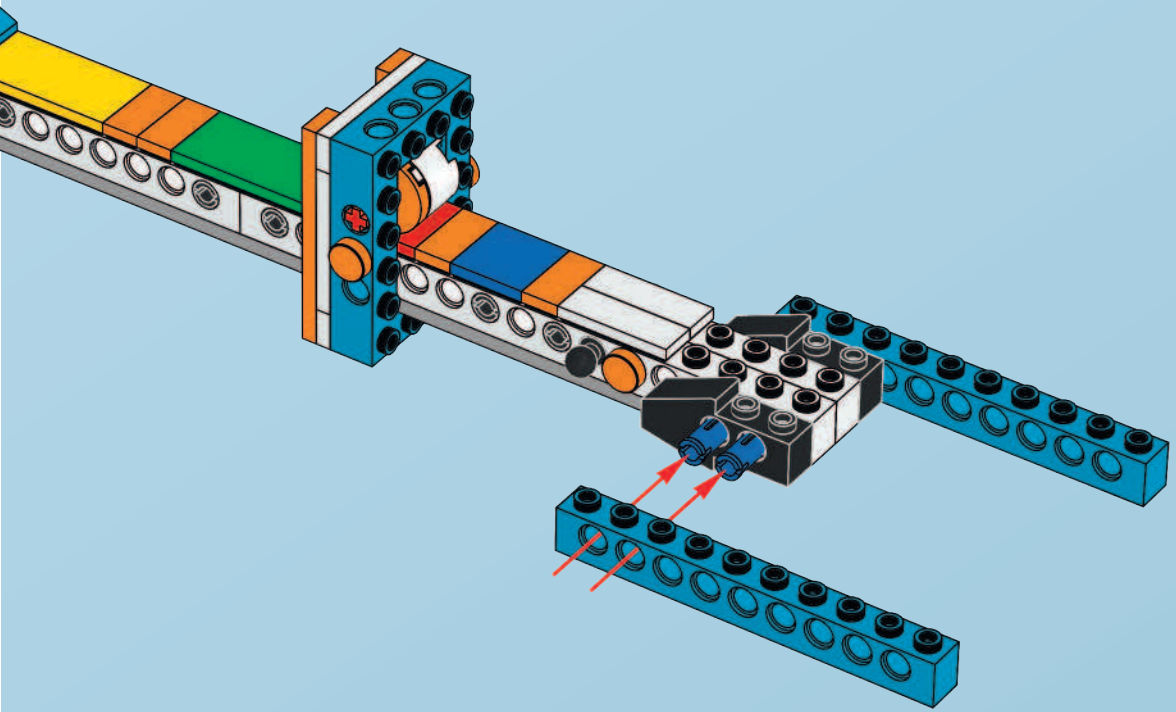

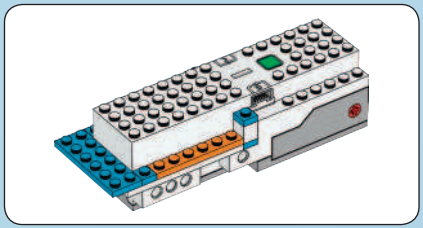

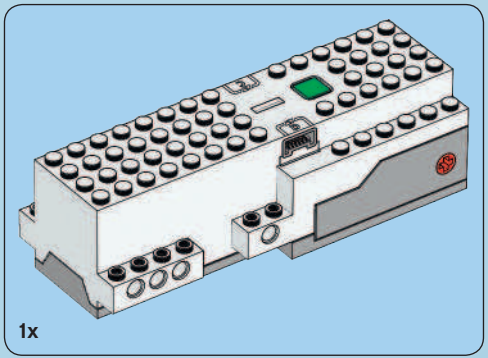

1x

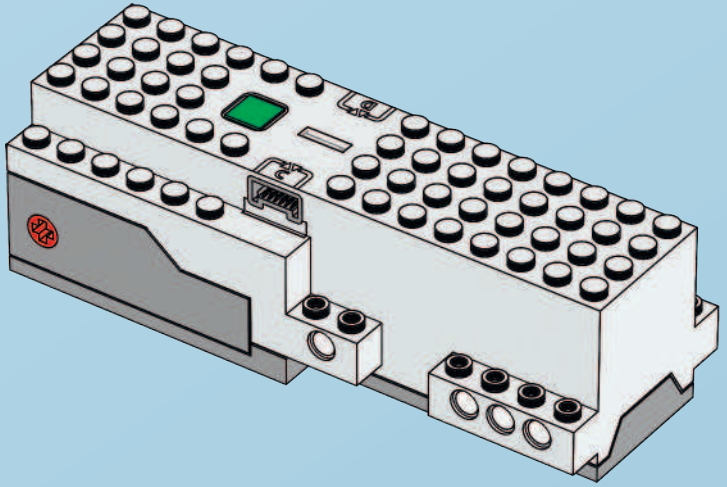

42

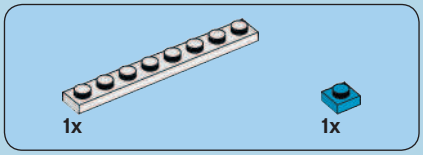

43

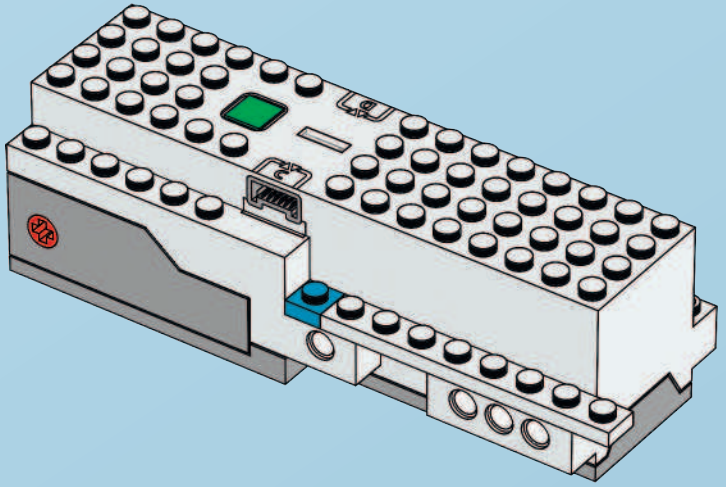

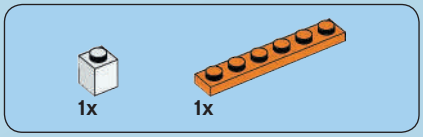

44

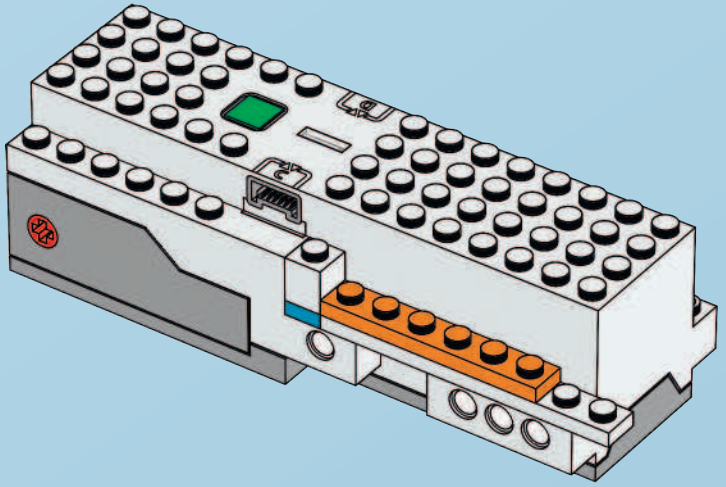



45

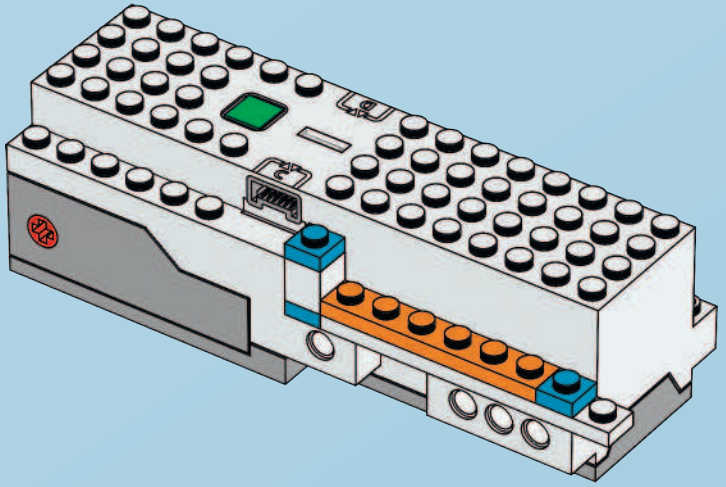

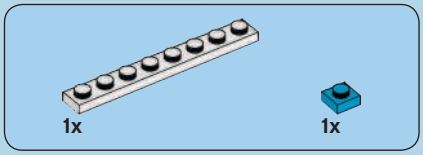

46

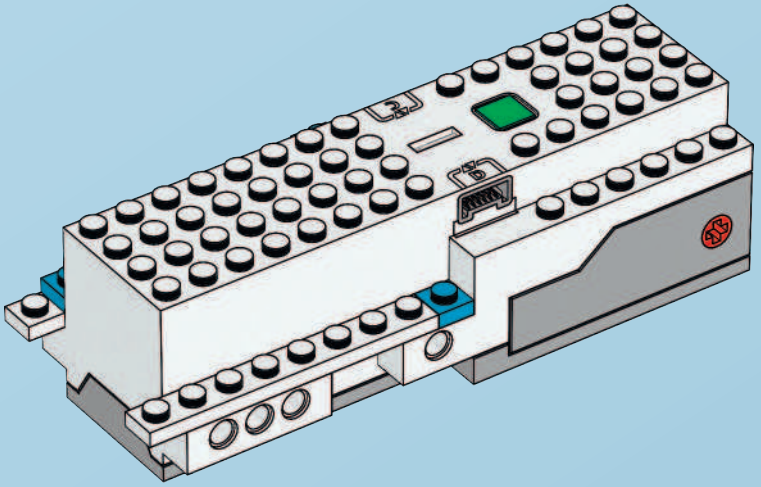

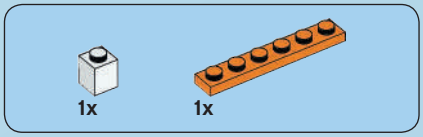

47

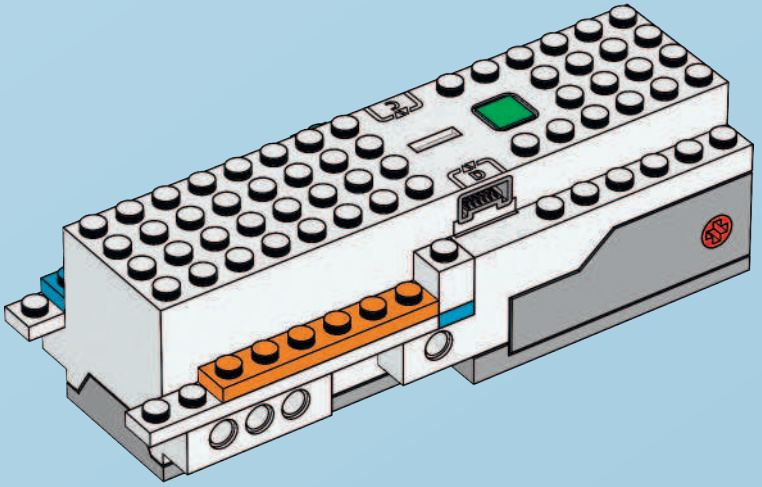



48

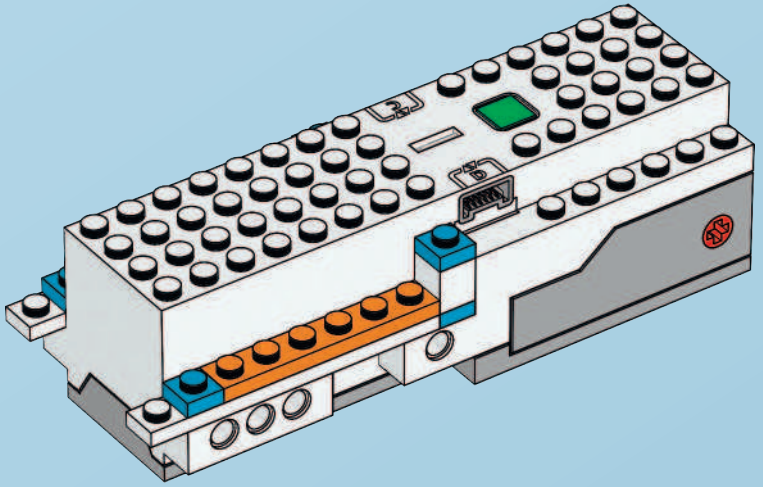

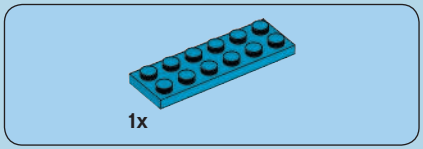

49

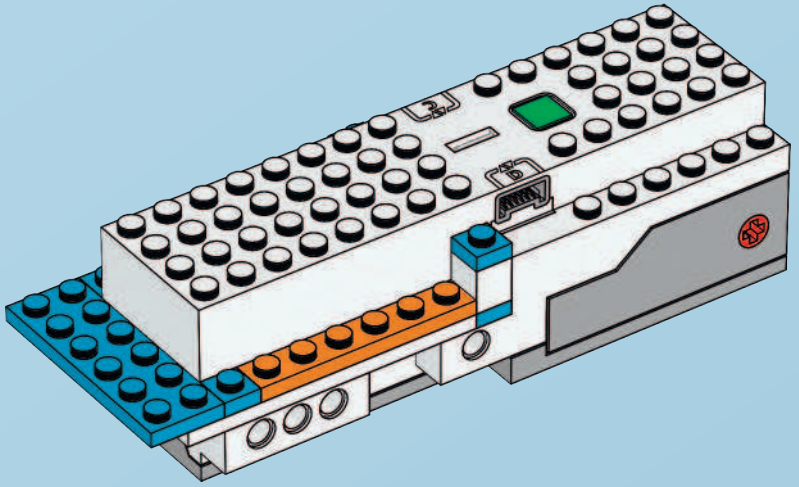

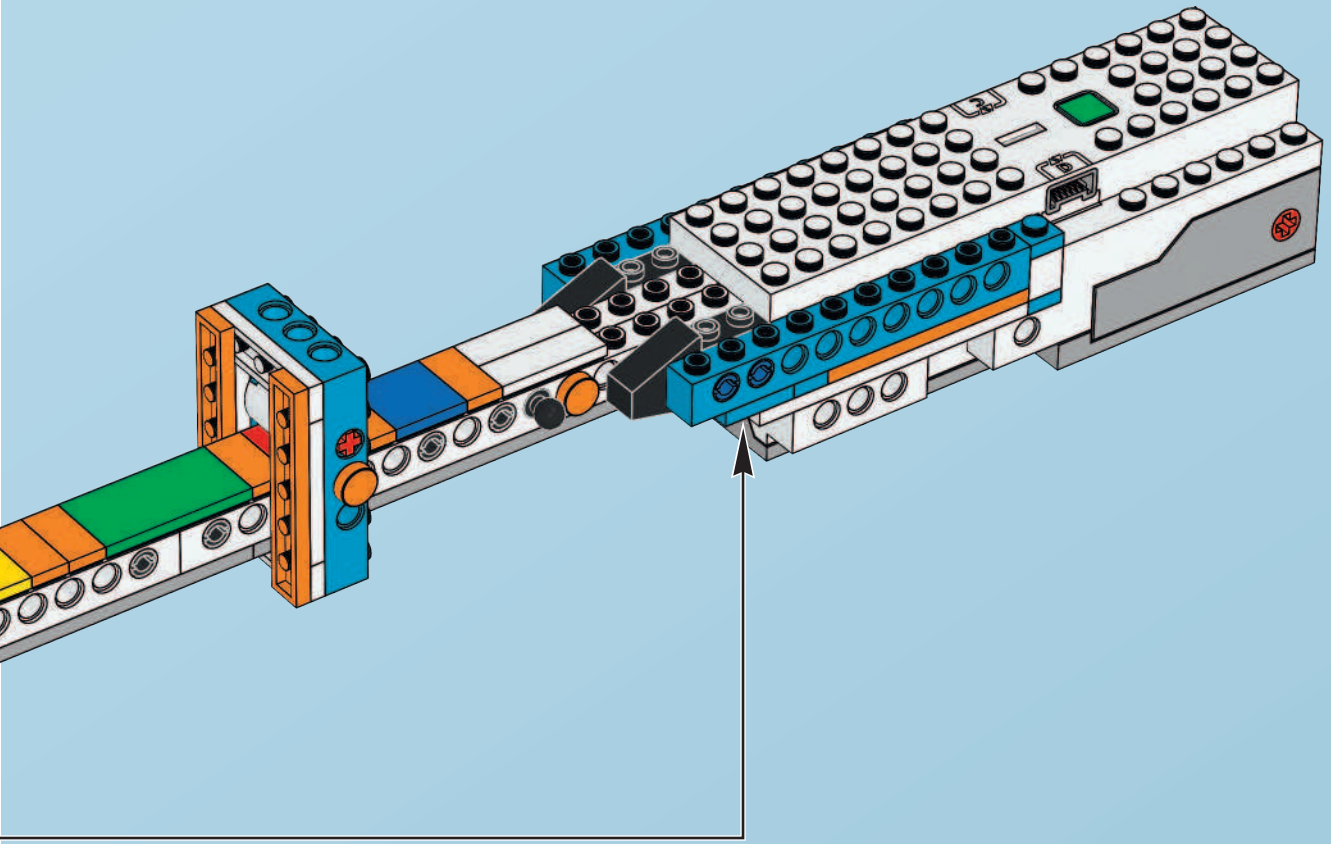

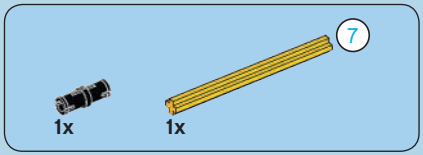

51

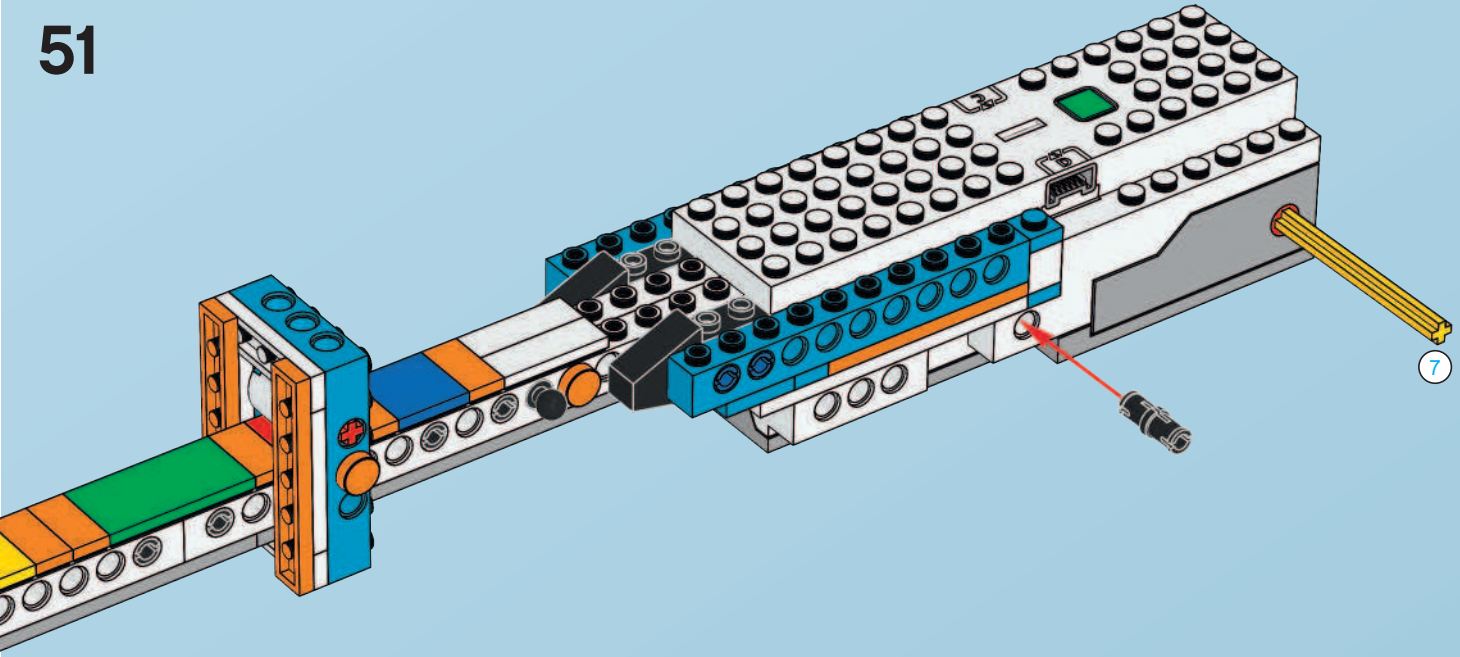

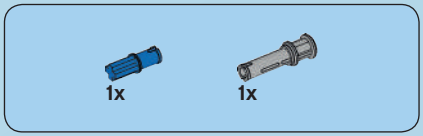

52

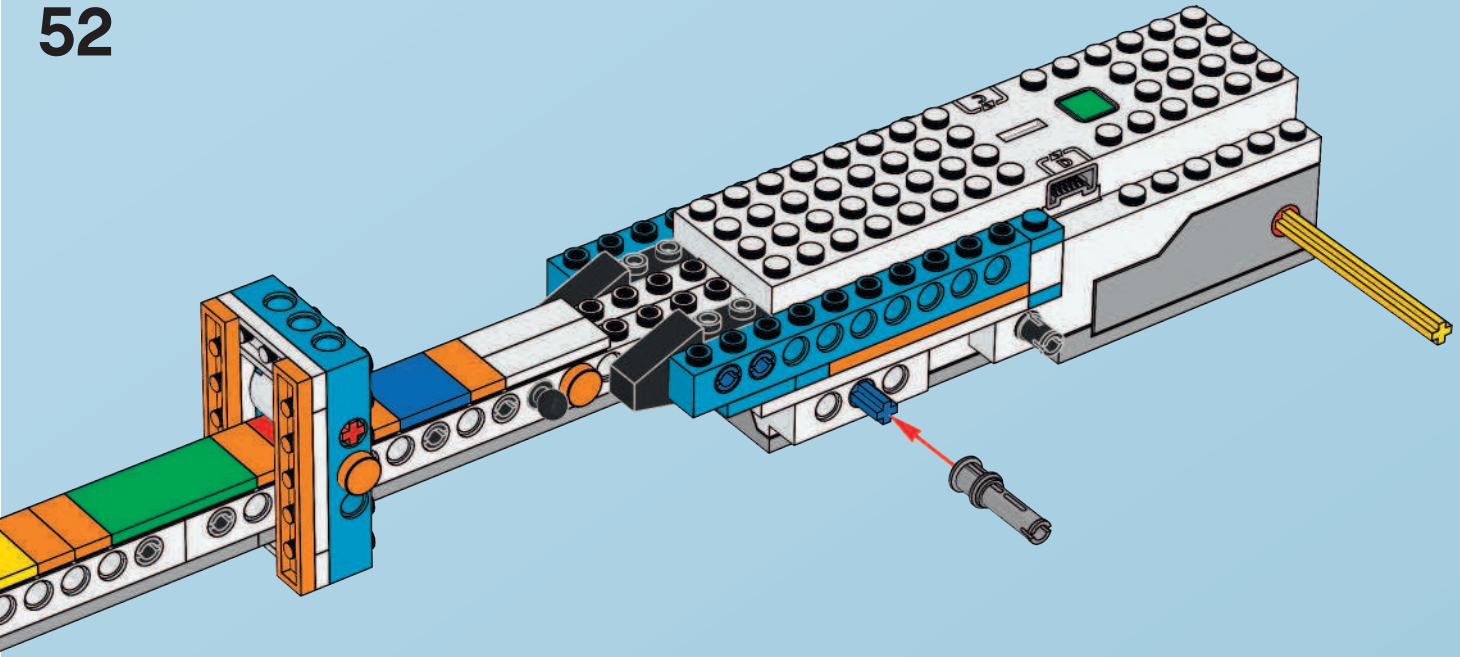





1x

53





54

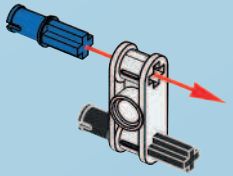

55

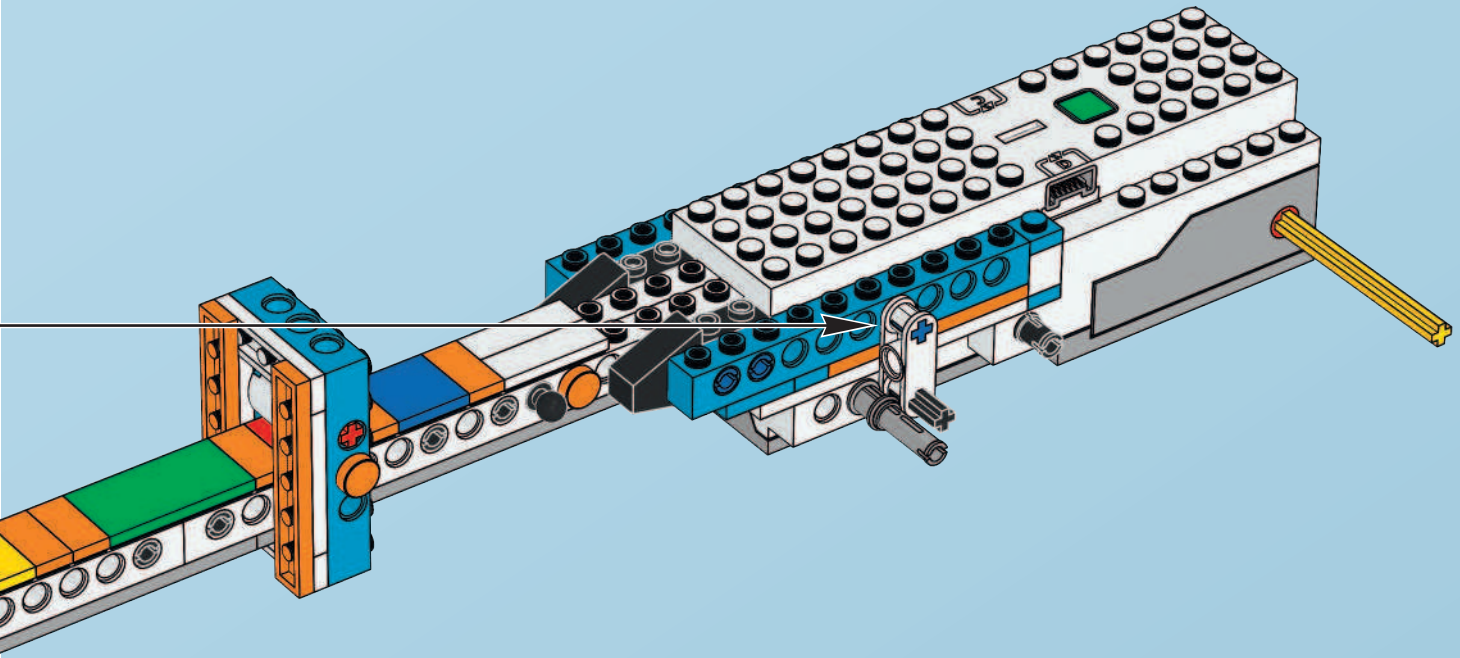


1x


1x

56

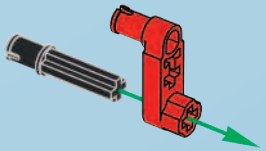

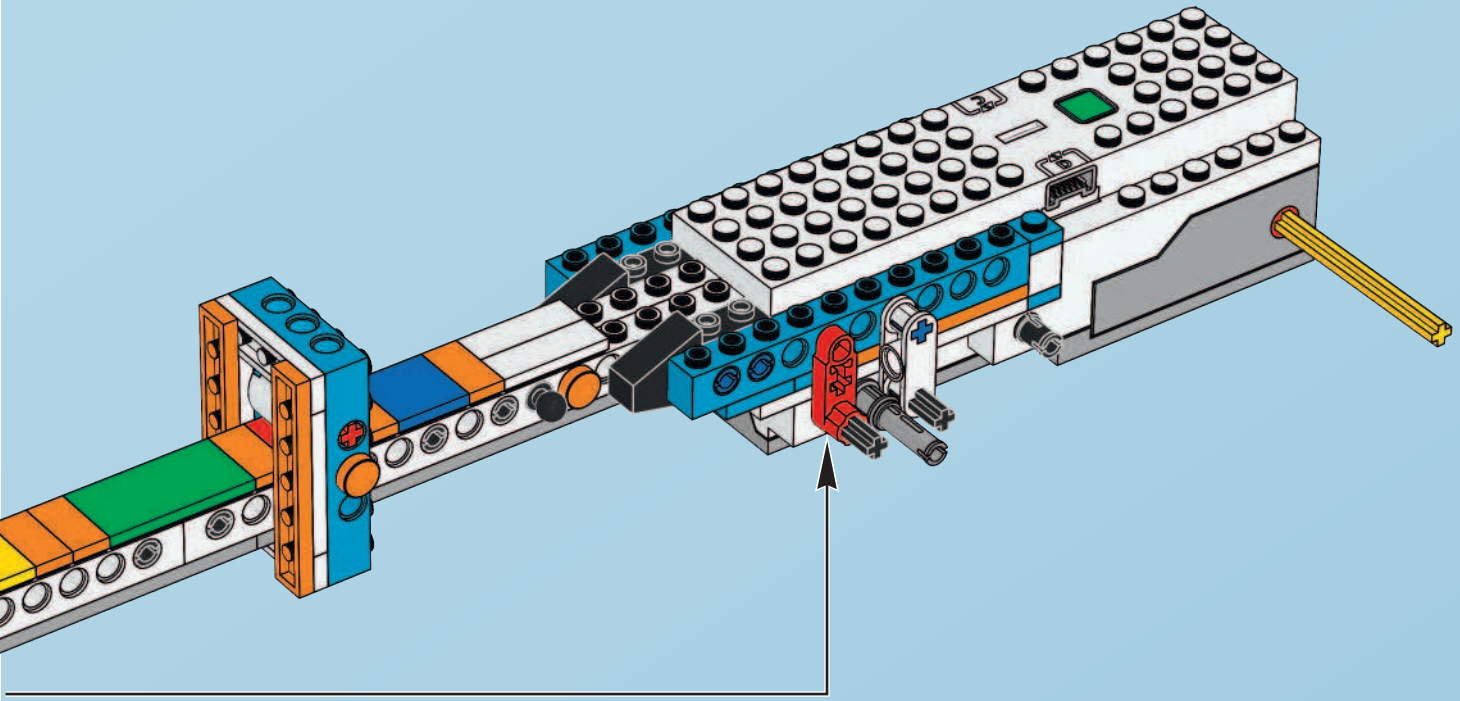

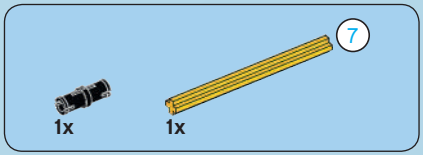

58

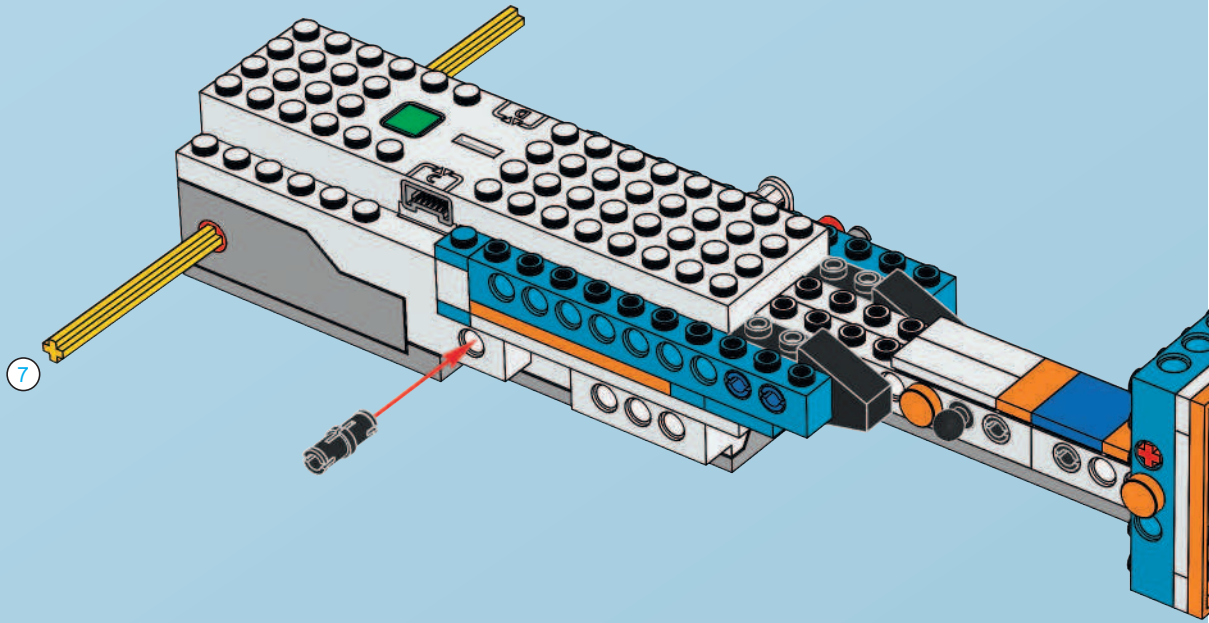

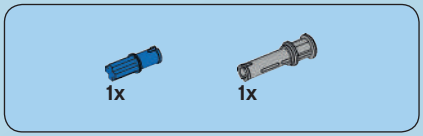

59

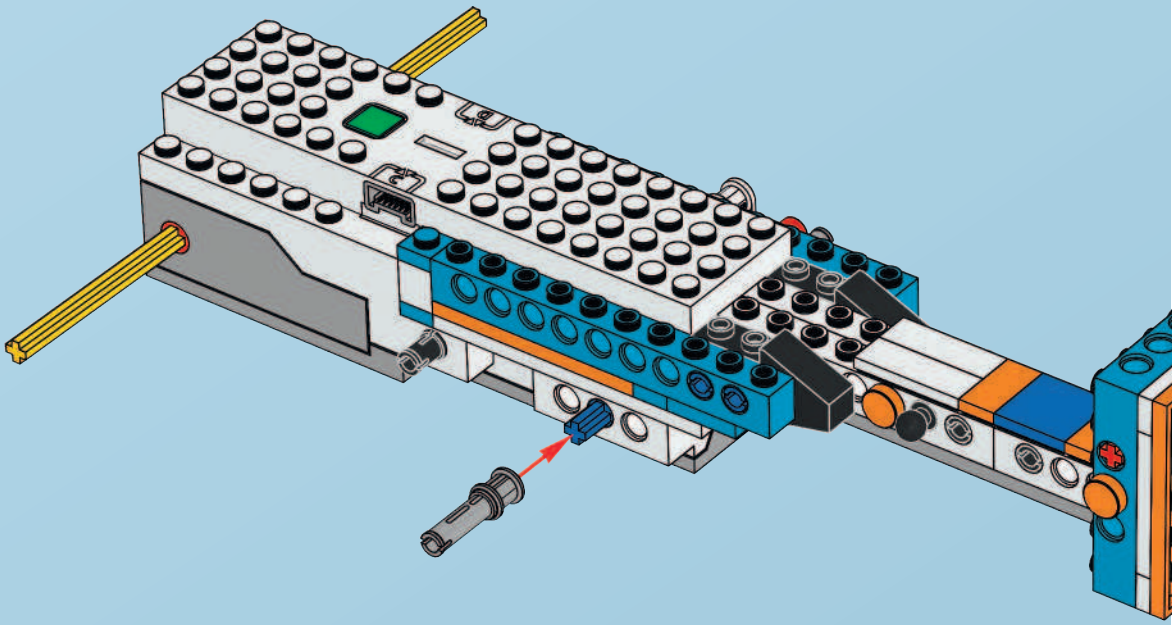





1x

60





61

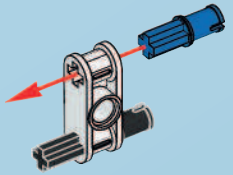

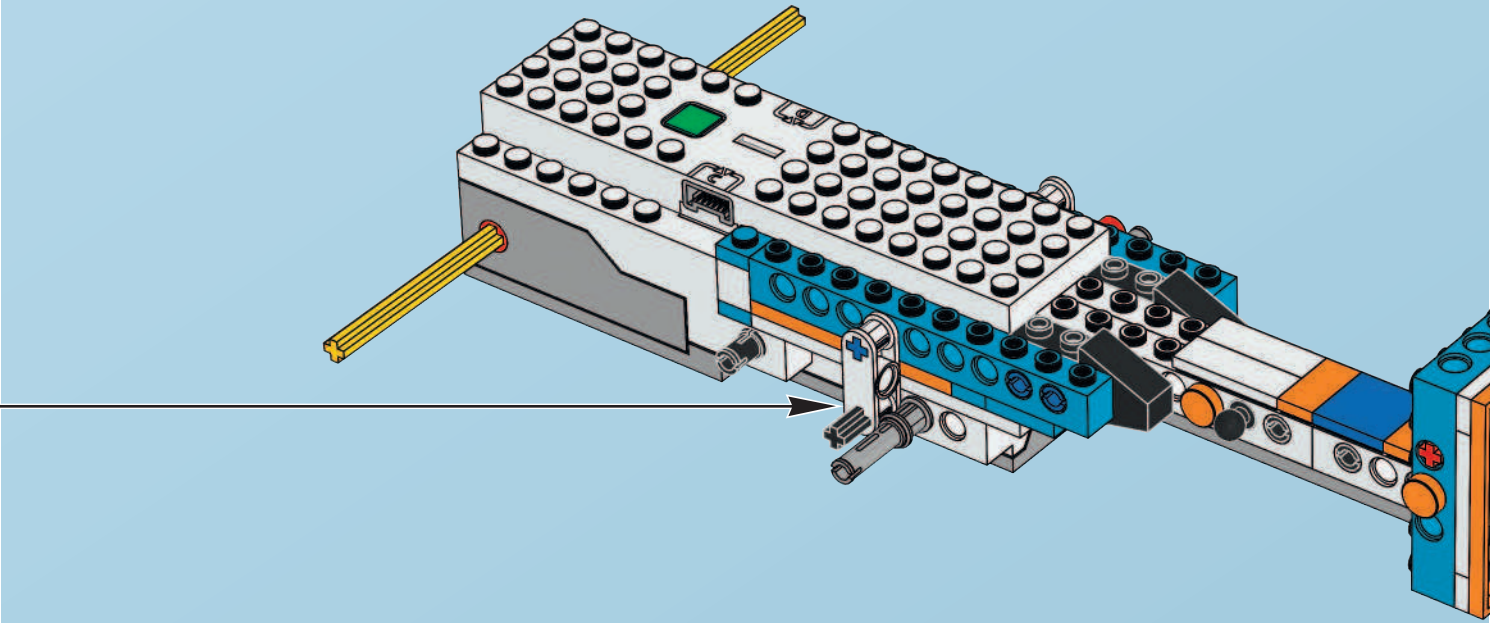


1x


1x

63

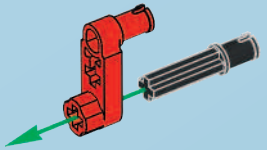

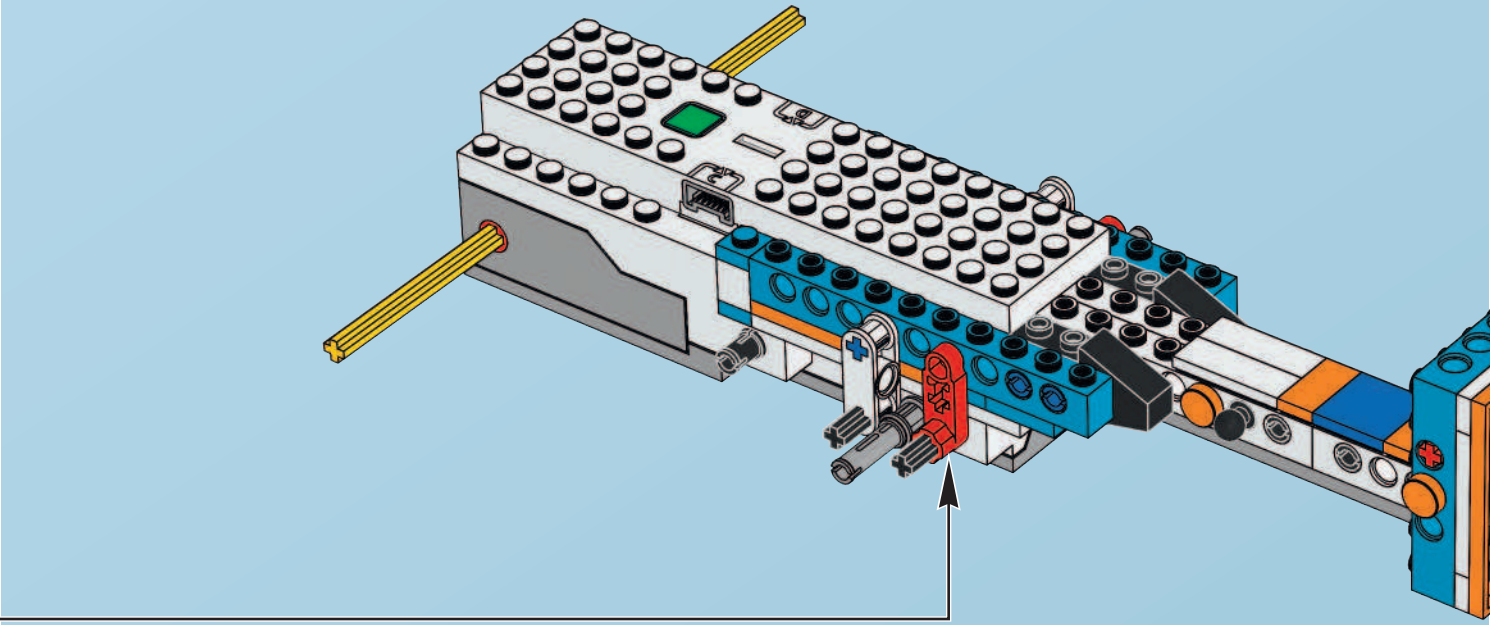

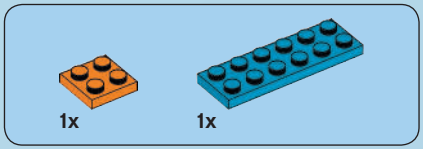

65

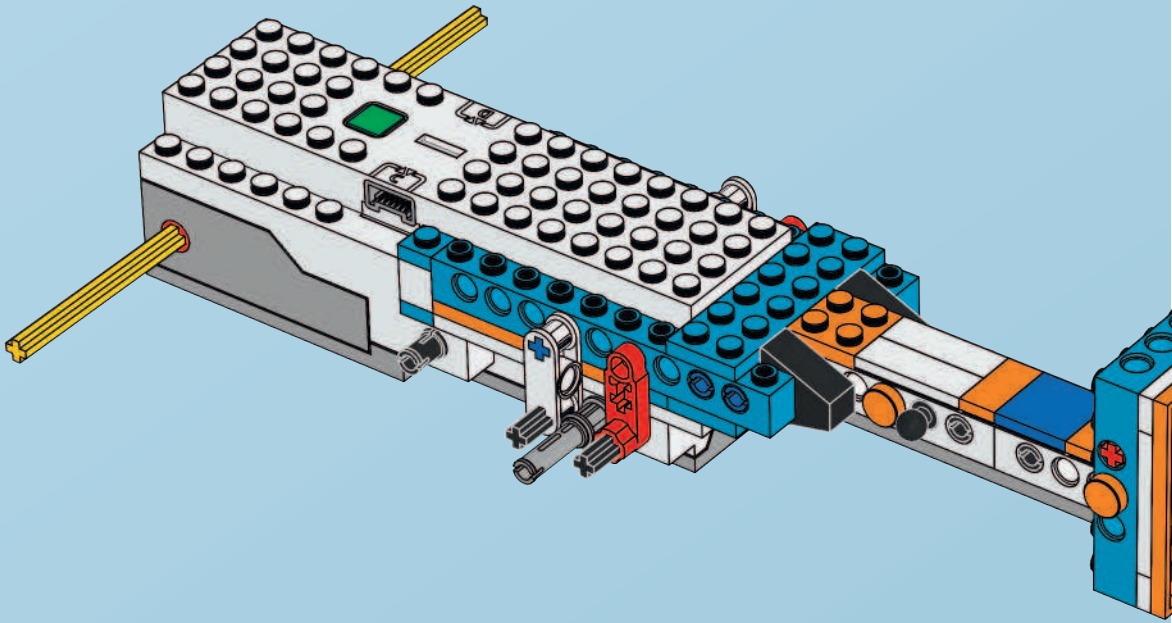

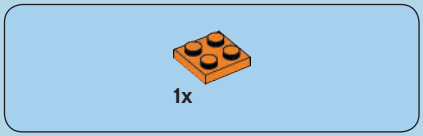

66

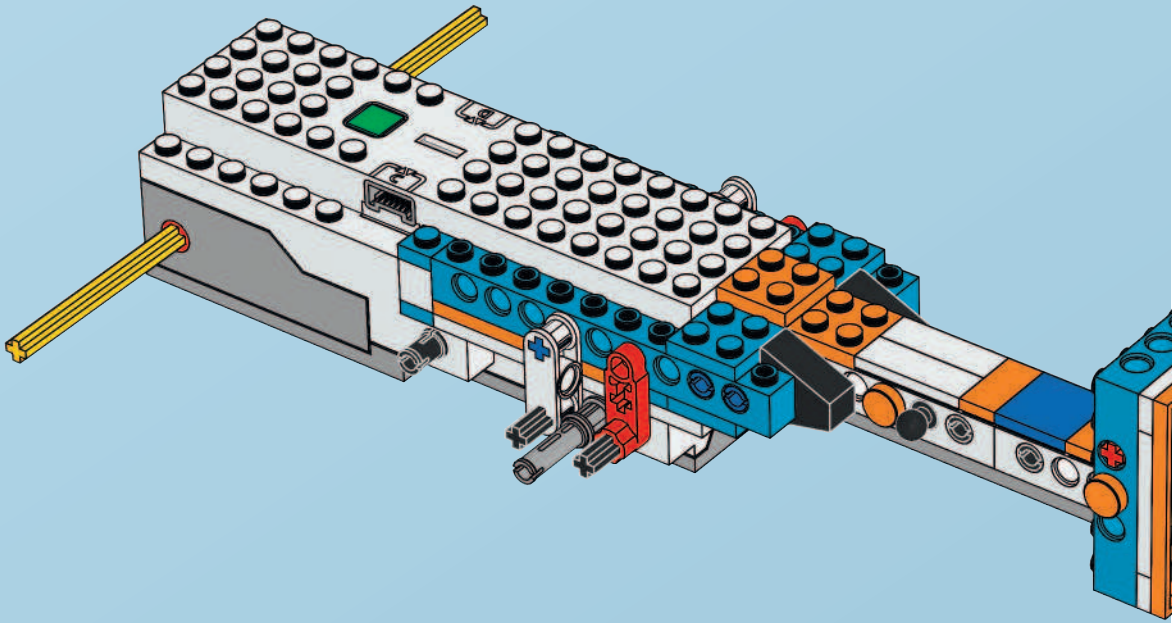

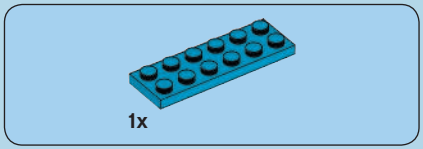

67

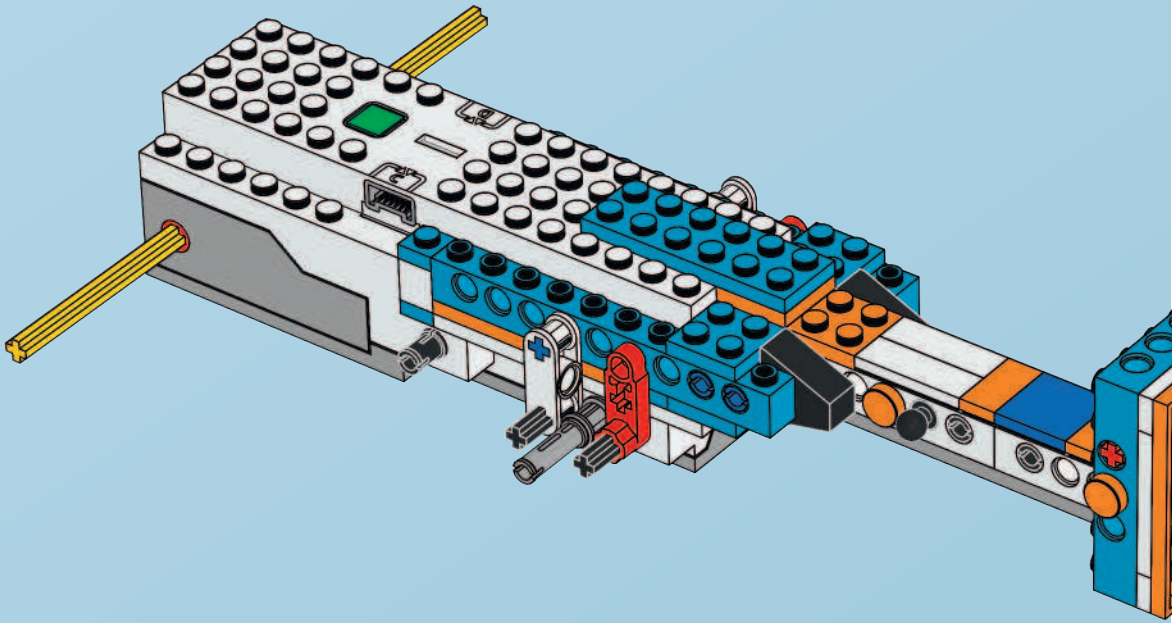

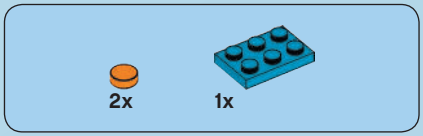

68

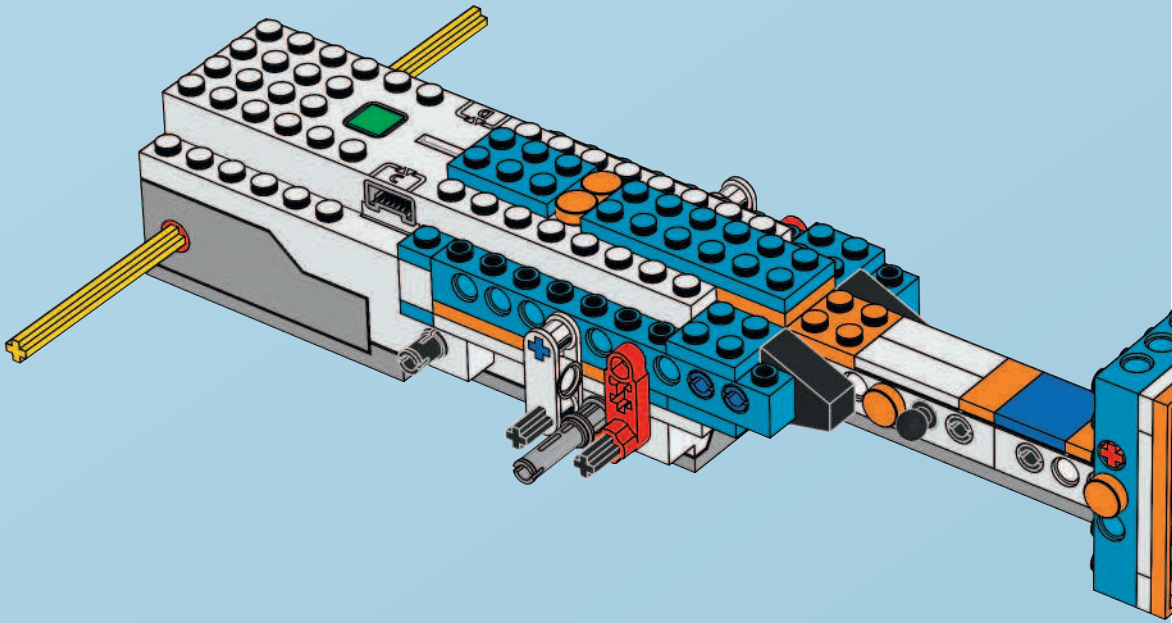

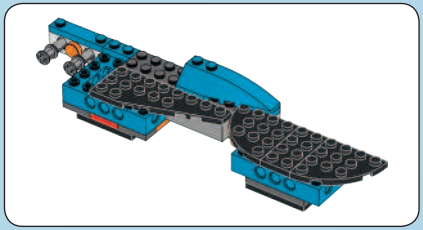

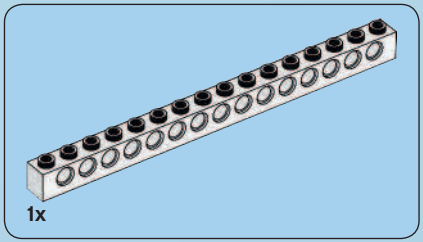

69

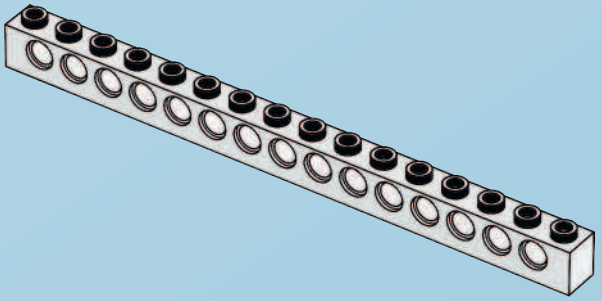

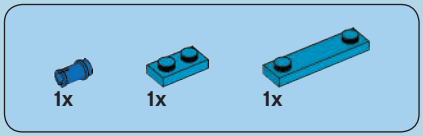

70

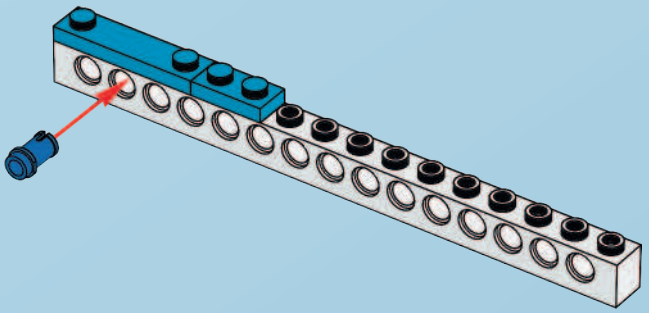



71

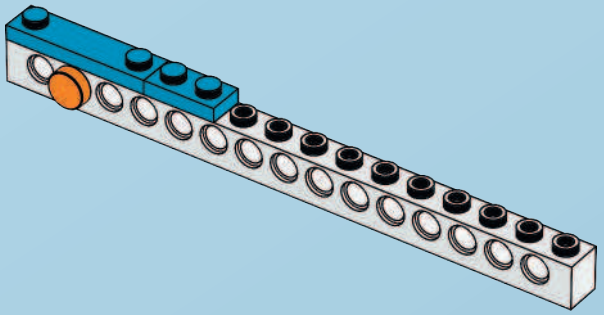



72

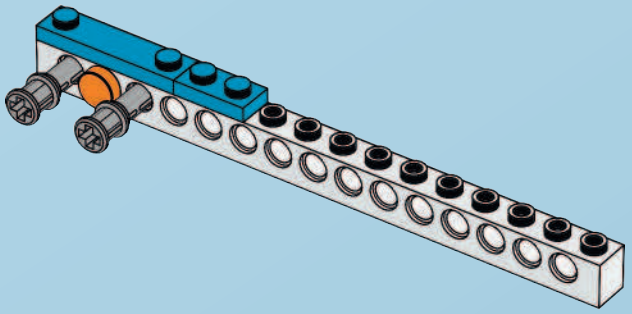



1x

73

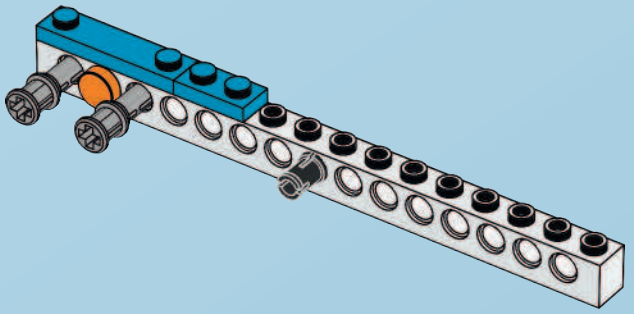

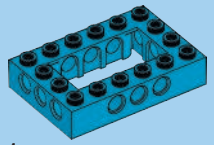

1x

74

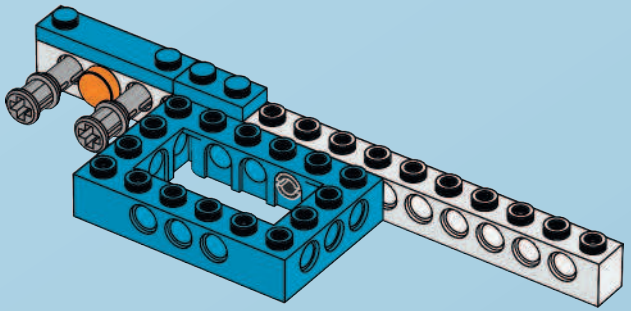

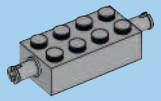

1x

75

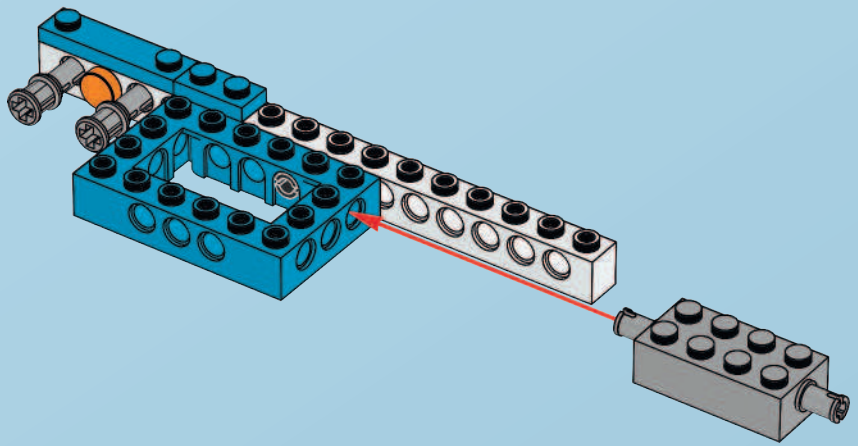

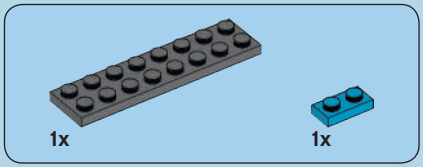

76

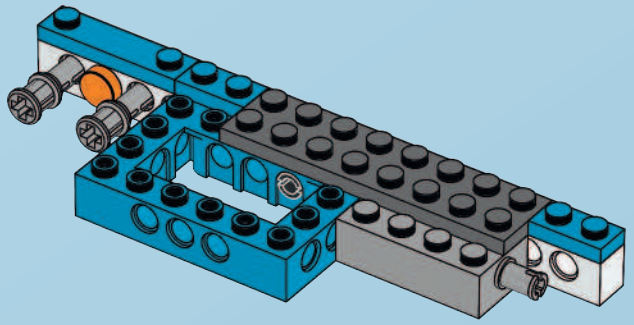



1x

77

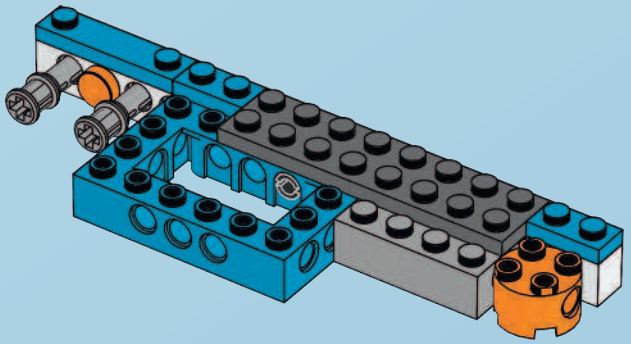



78

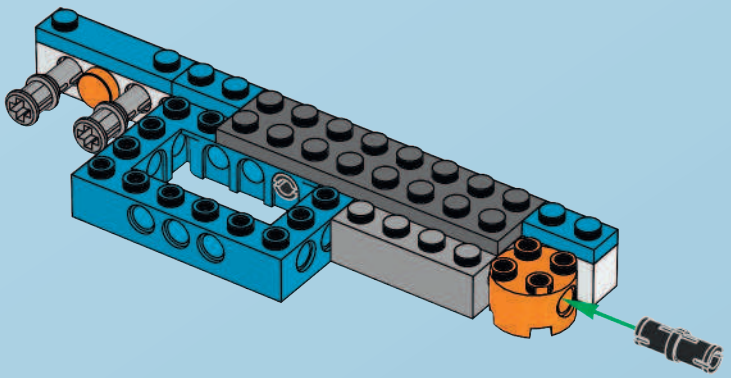

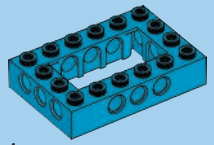

1x

79

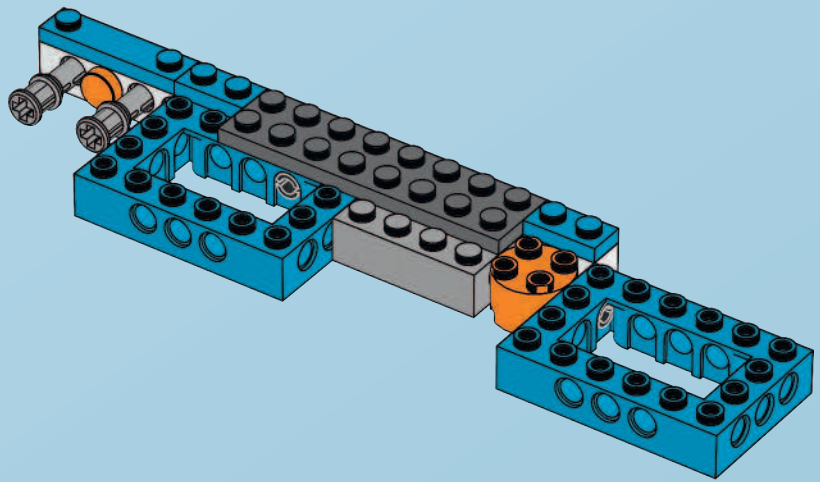

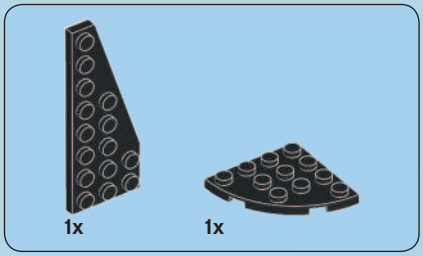

80

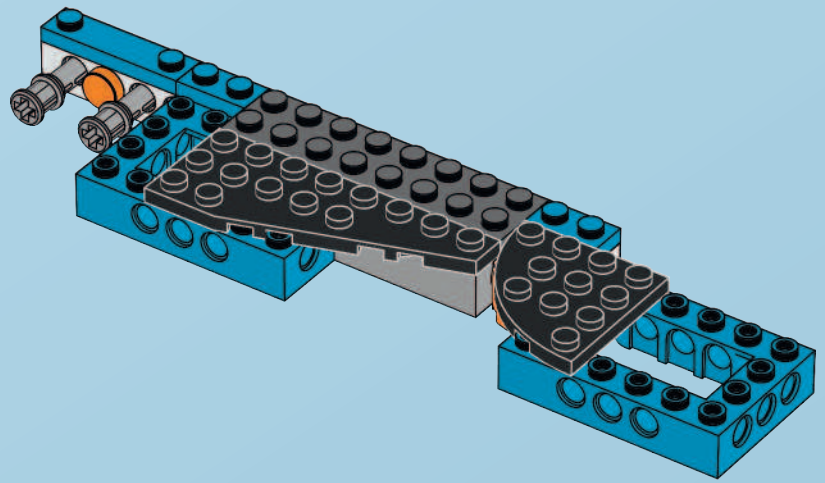

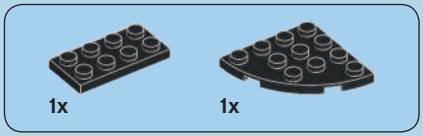

81

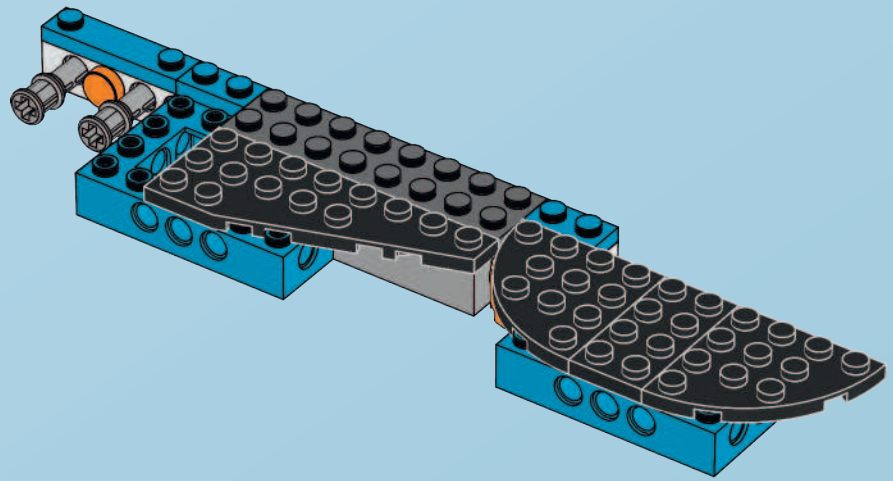

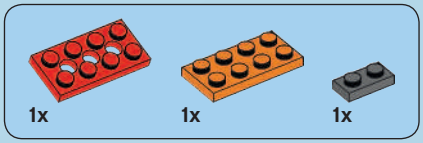

82

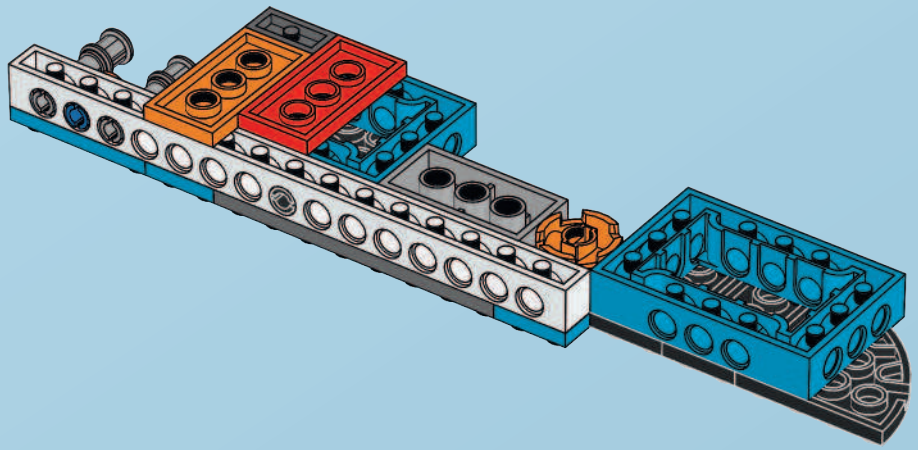

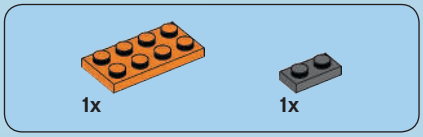

83

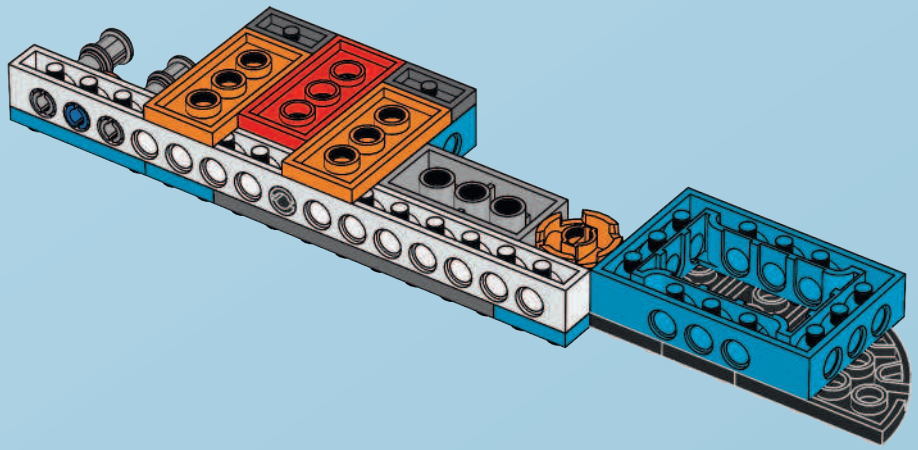

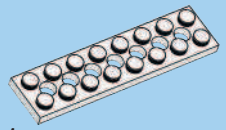

84

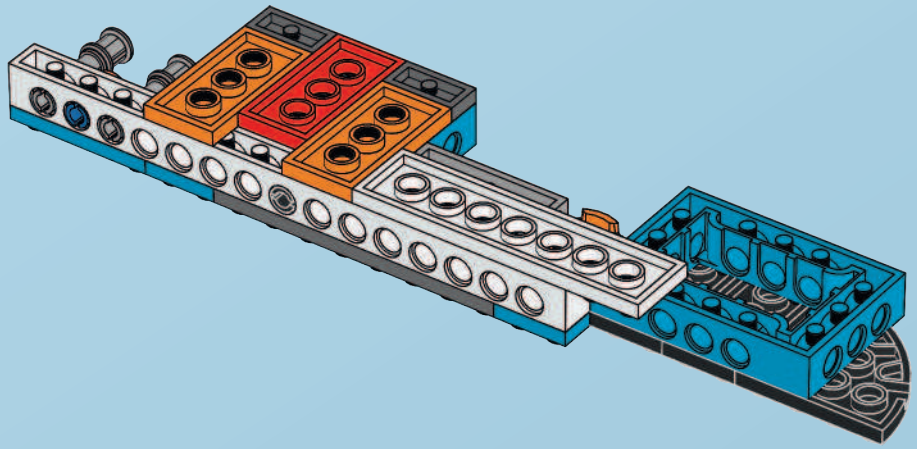

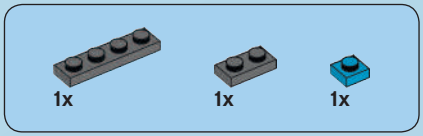

85

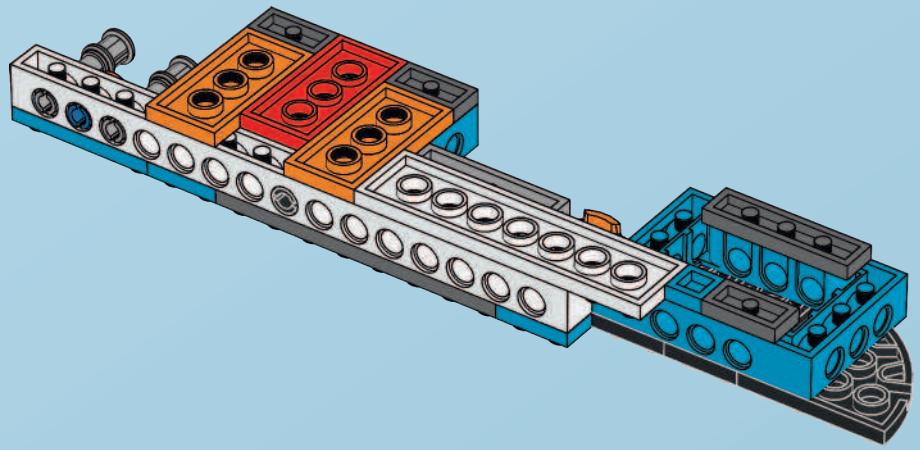

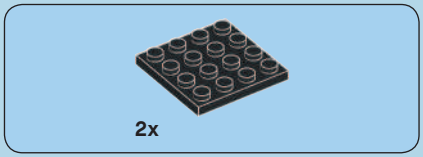

86

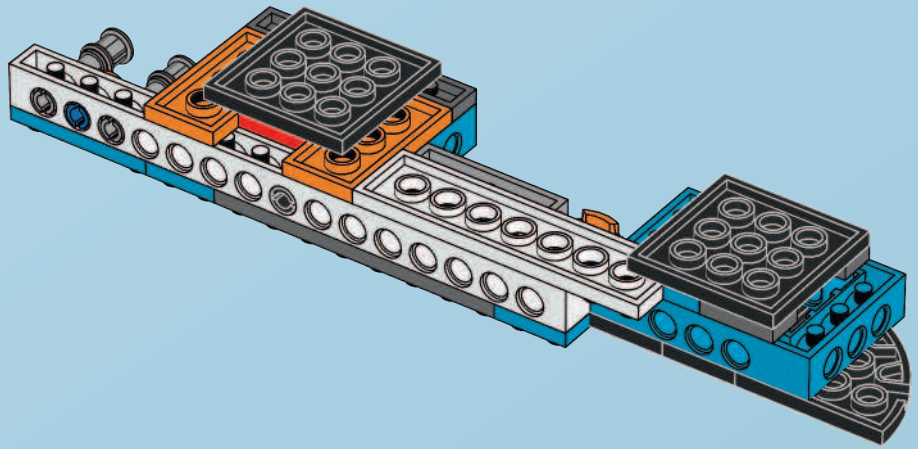

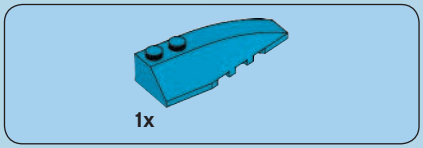

87

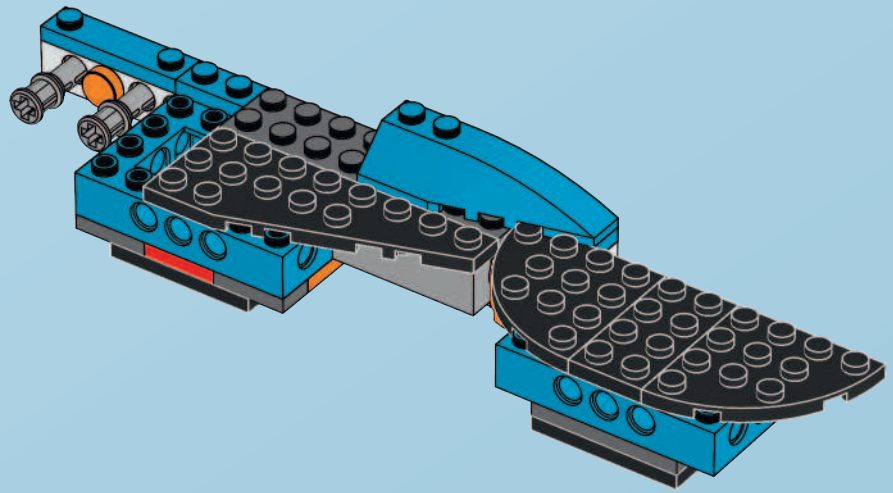

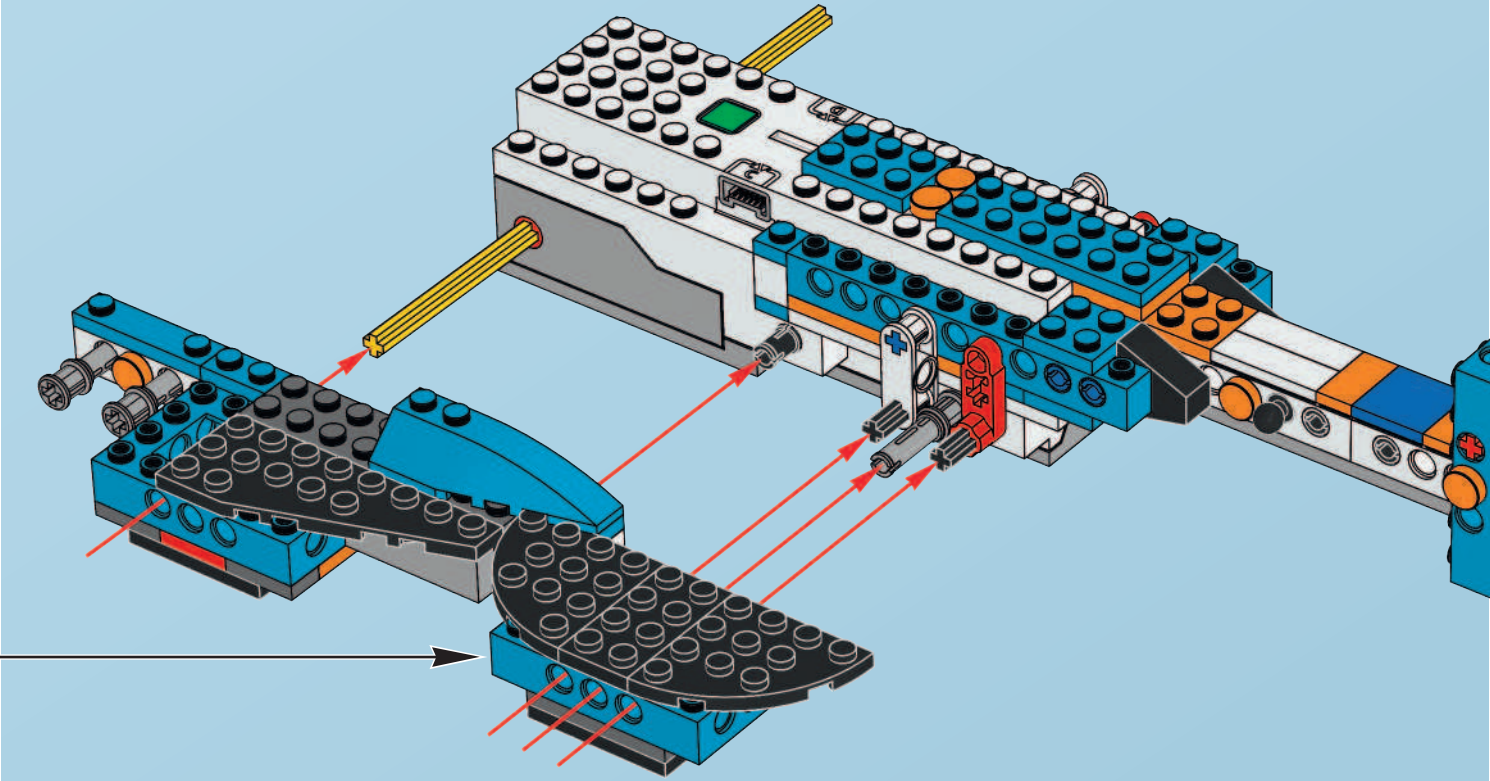

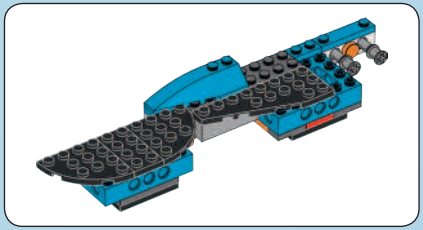

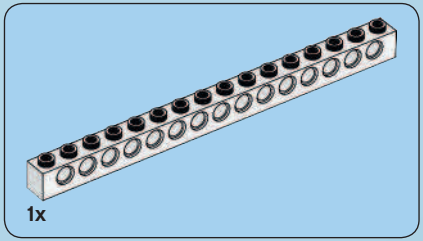

89

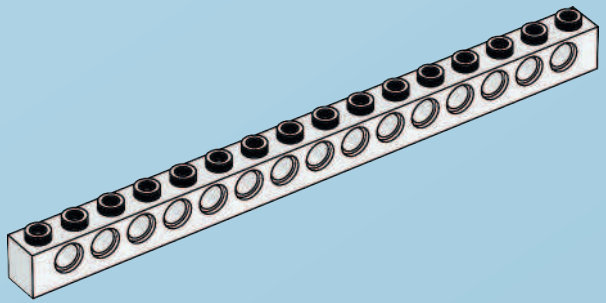

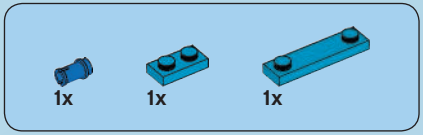

90

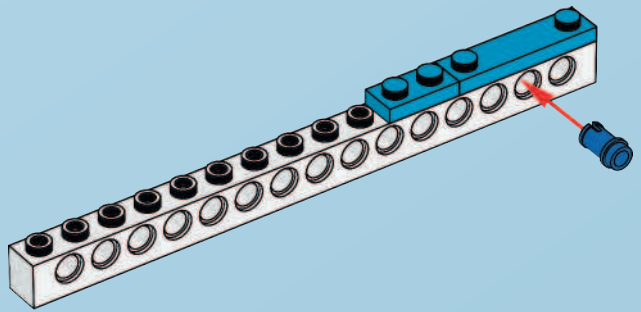



91

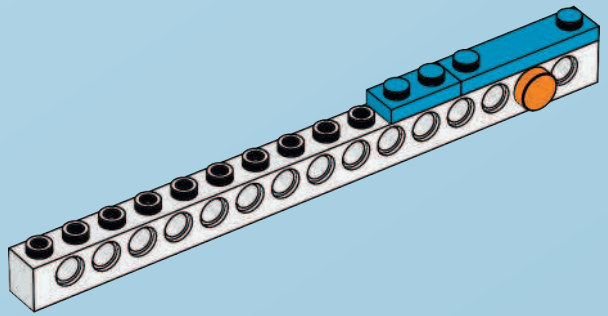



92

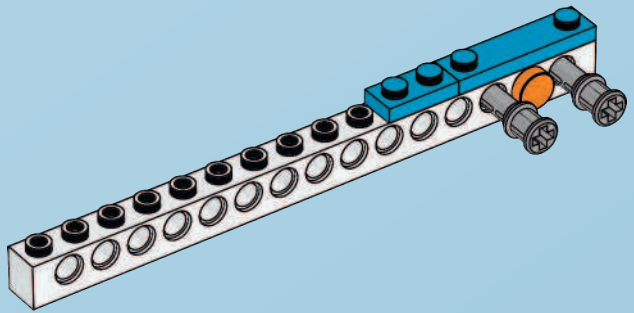



1x

93

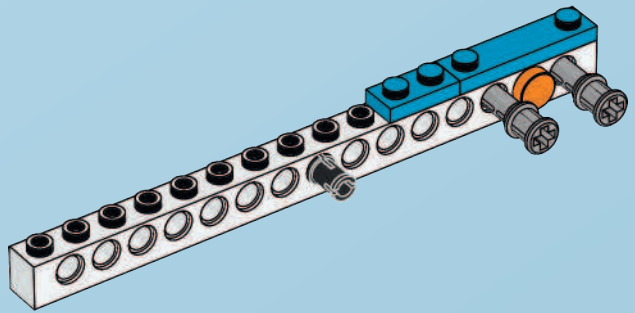

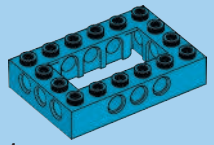

1x

94

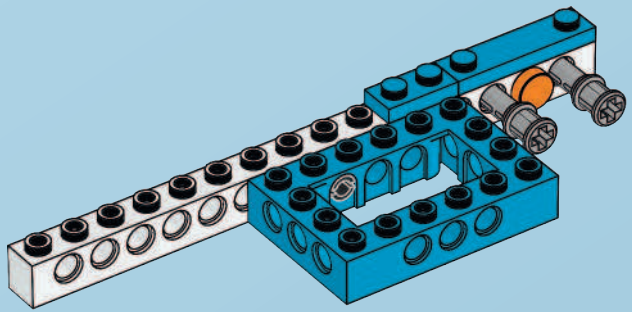

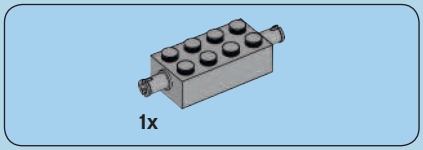

95

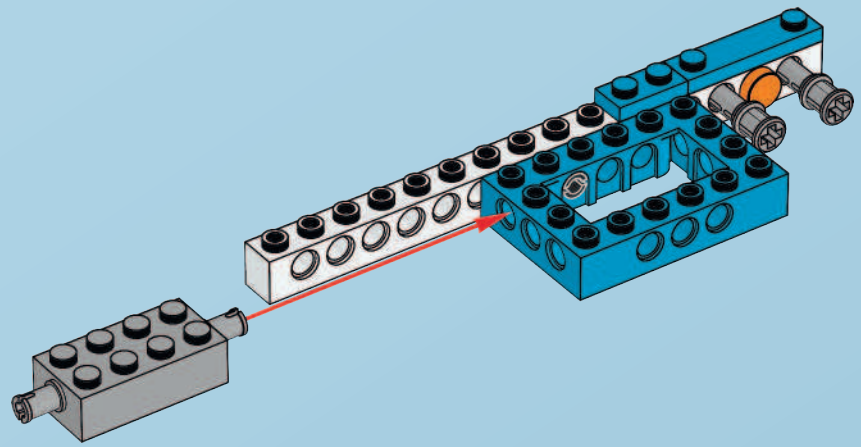

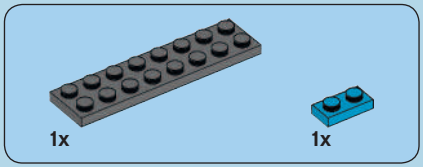

96

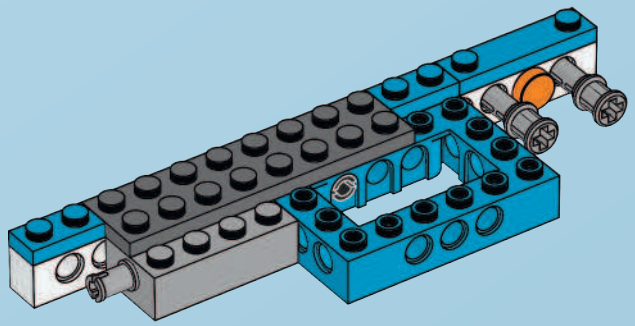



1x

97

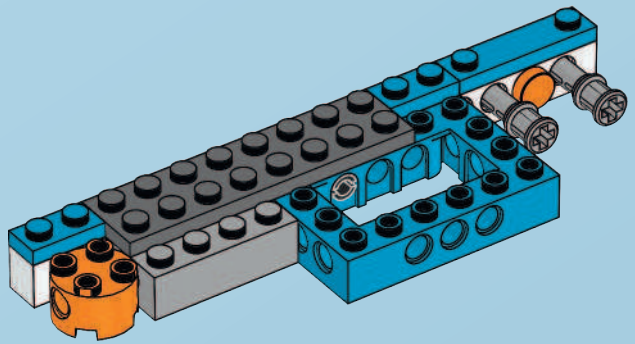



1x

98

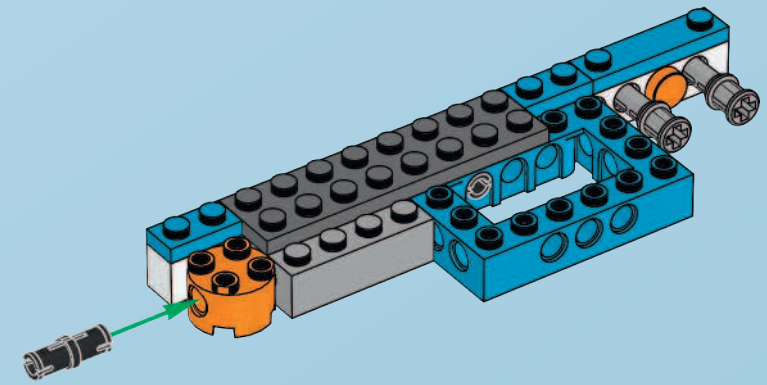

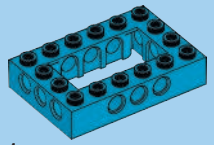

1x

99

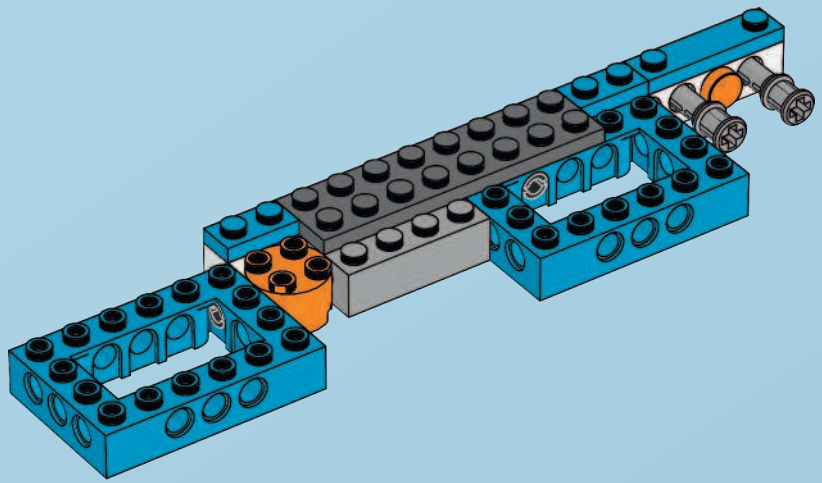

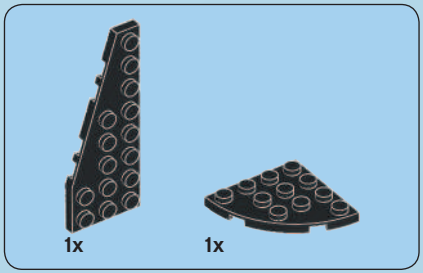

100

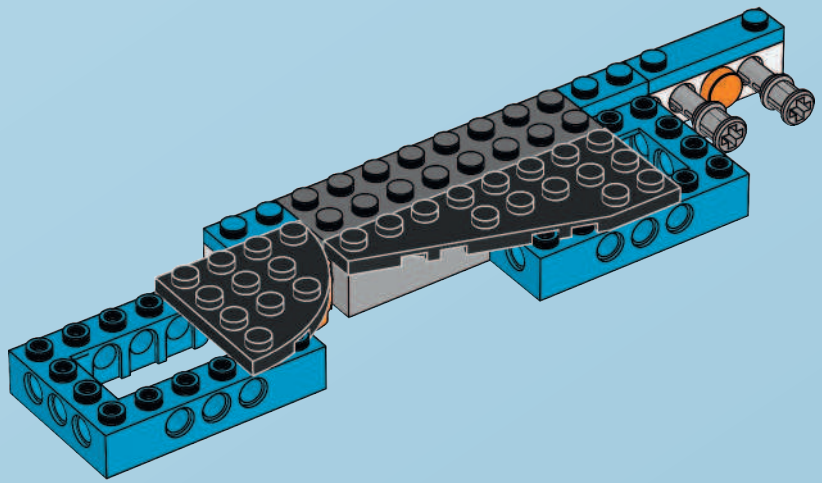



101

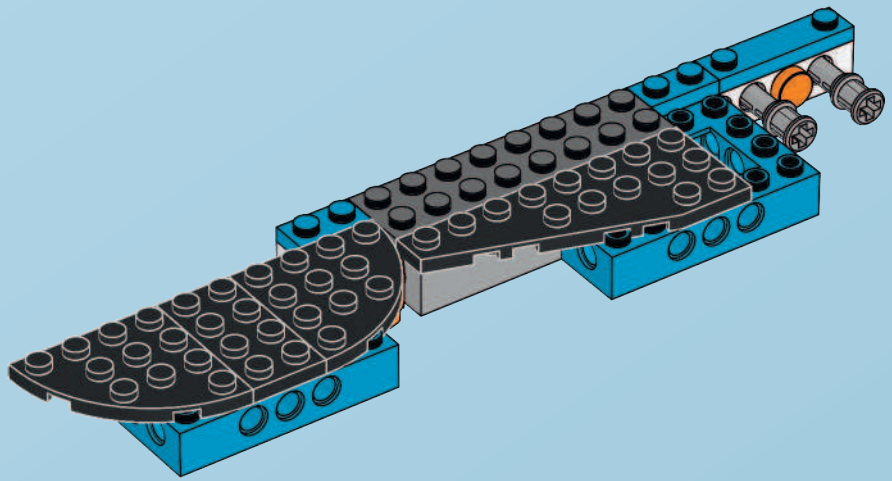

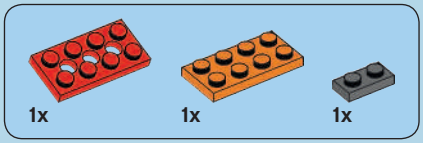



102

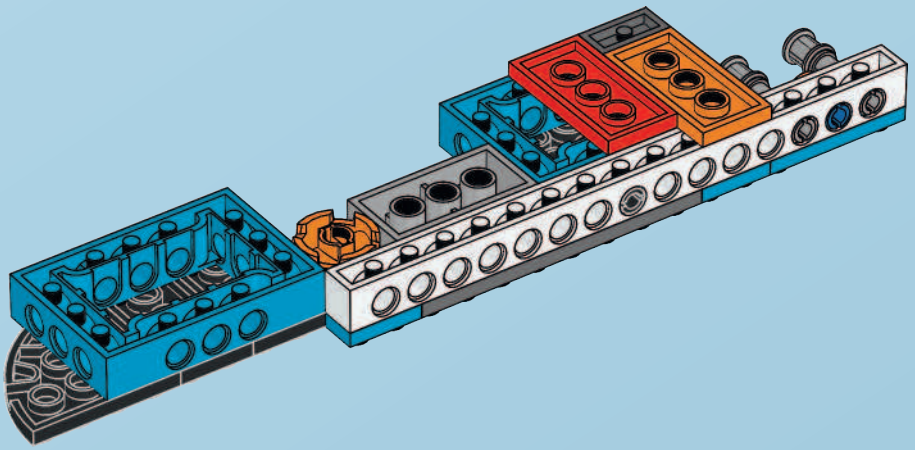

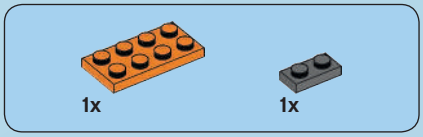

103

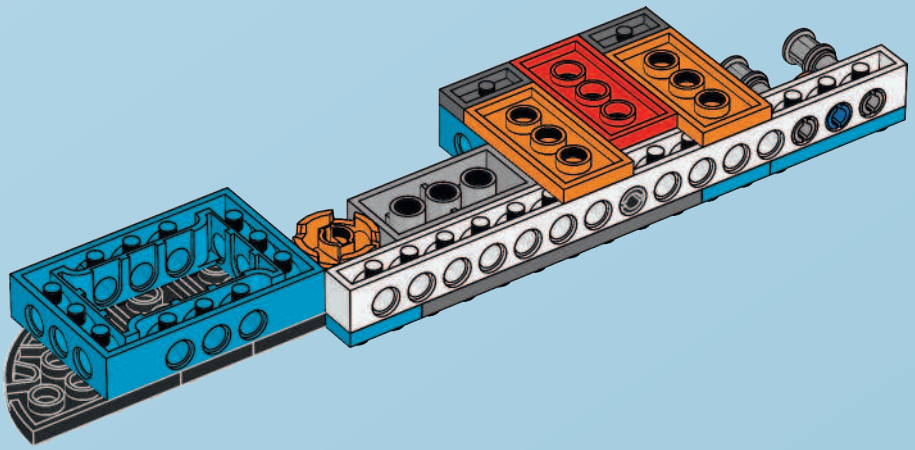

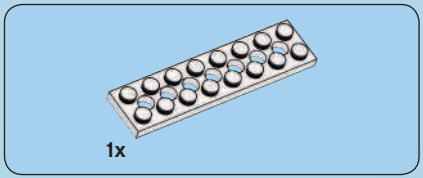

104

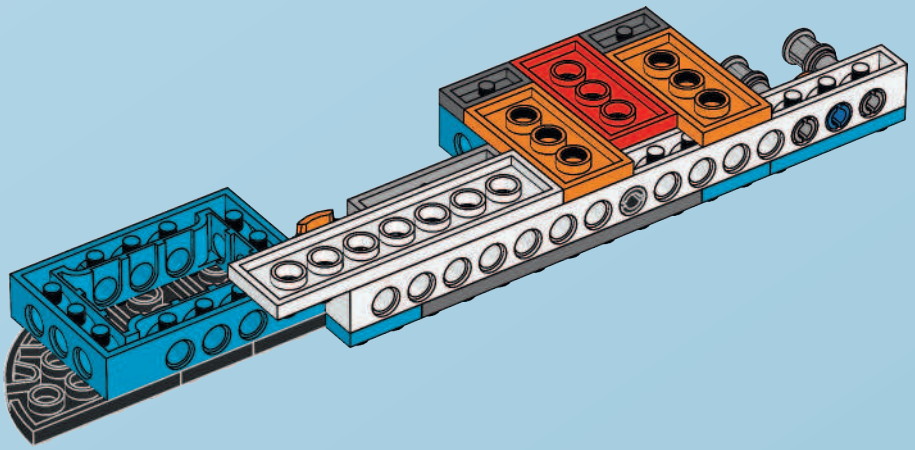



105

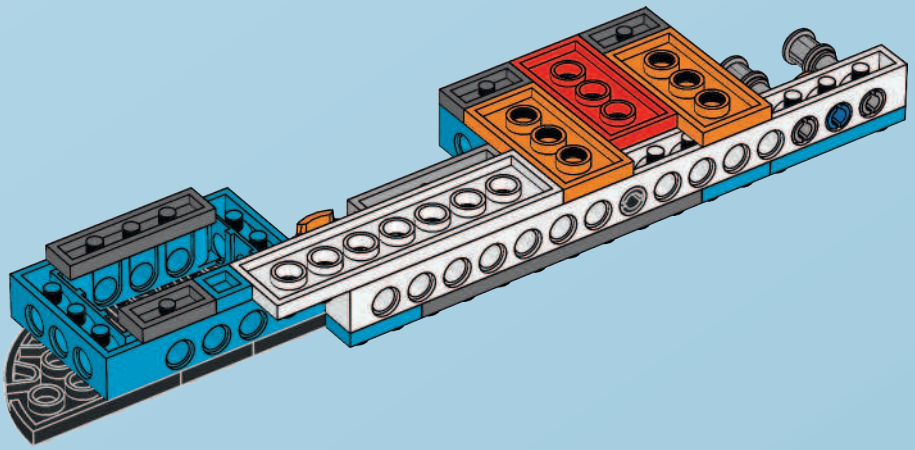

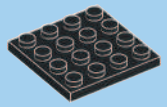

2x

106

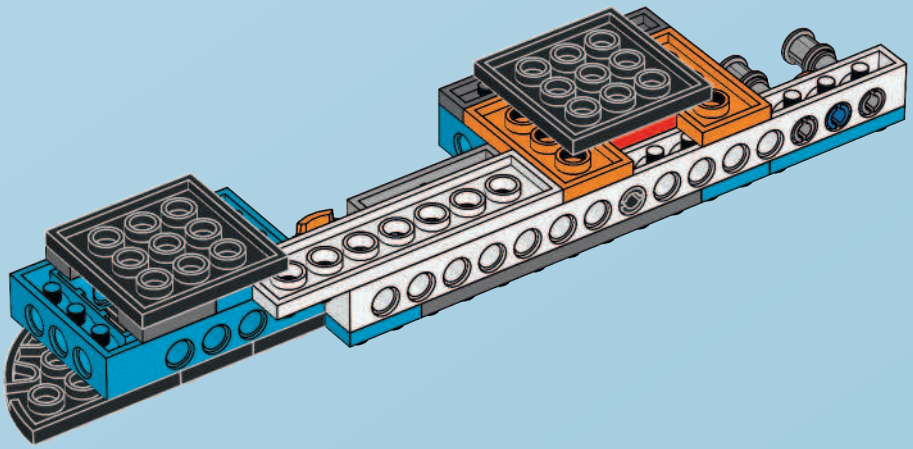

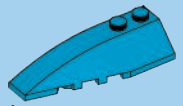

107

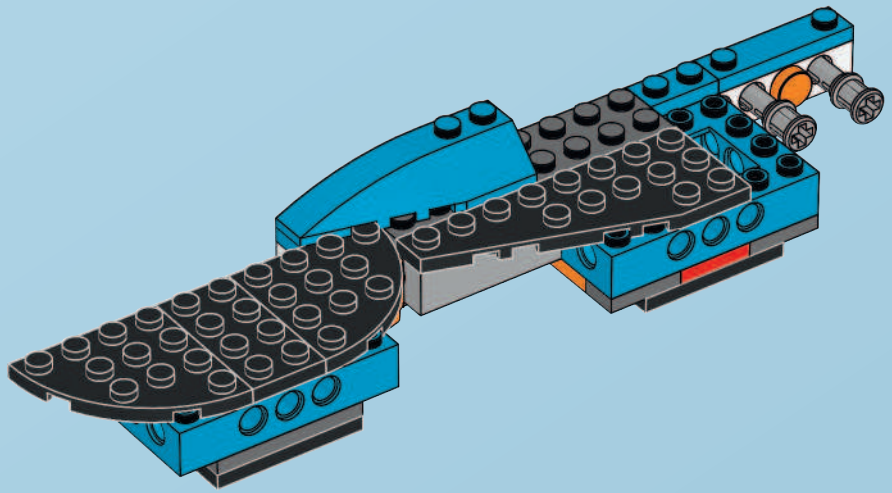

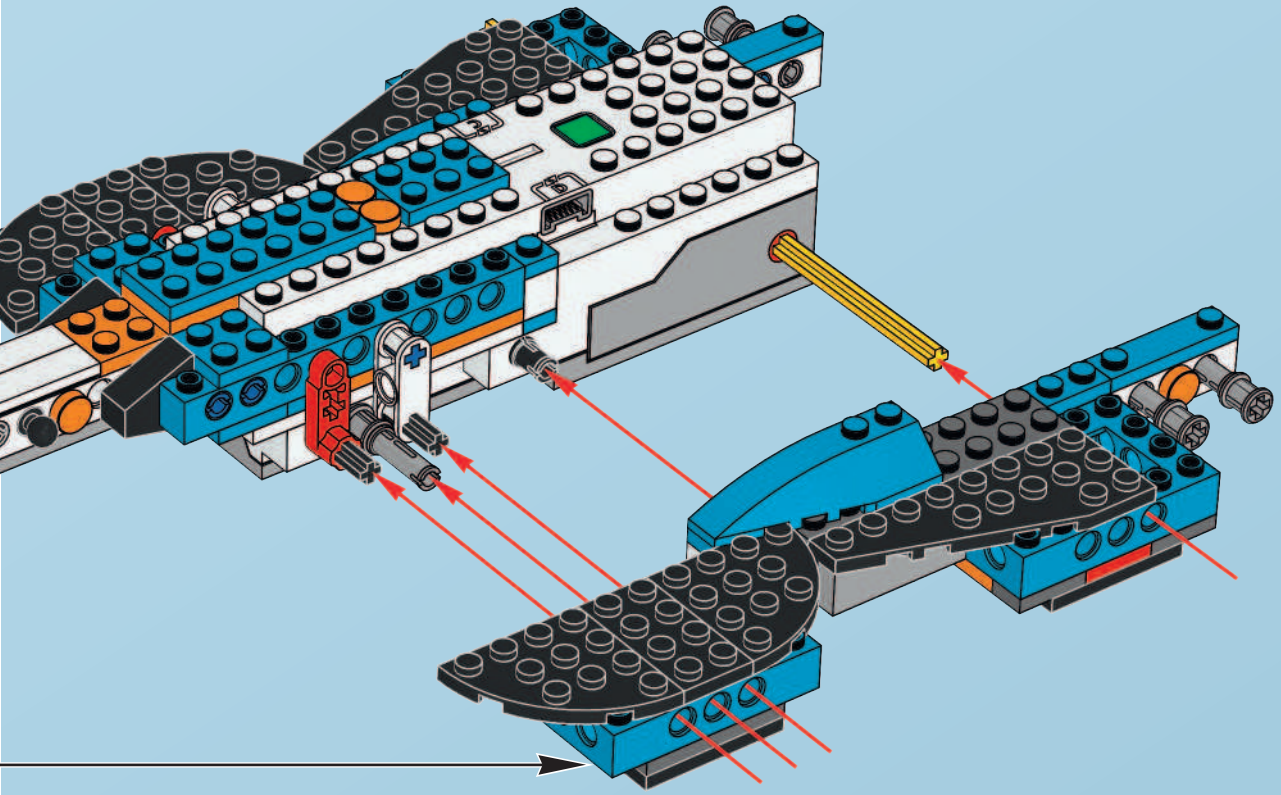

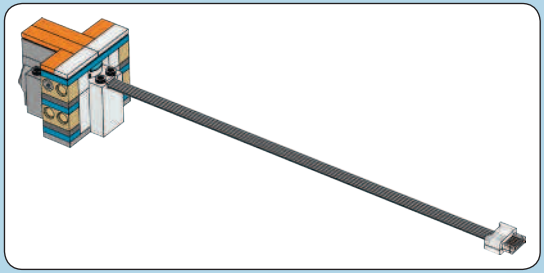

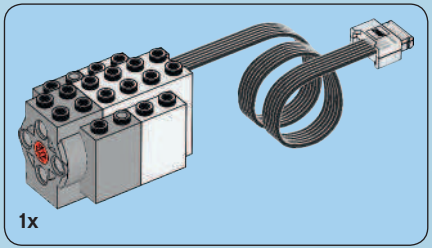

109



2x

110

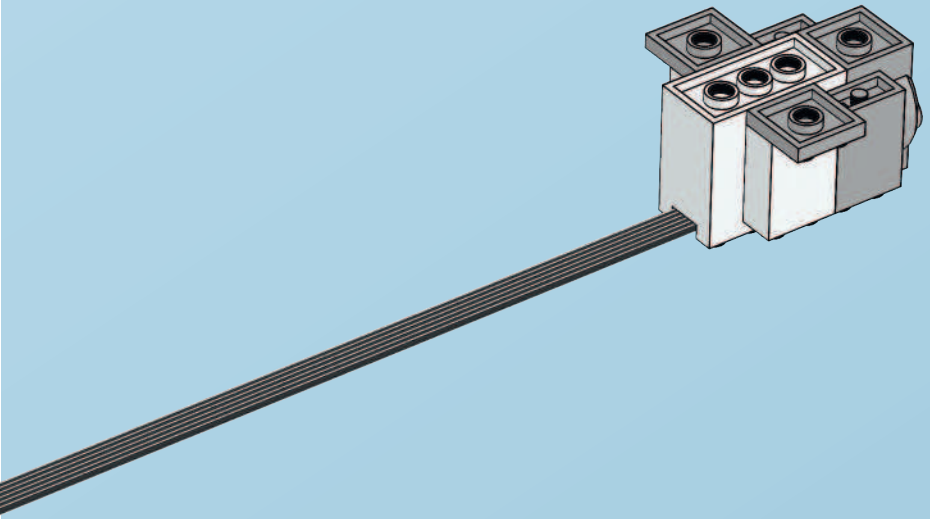





1x

111

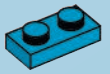



1x

112

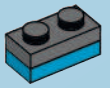



1x

113

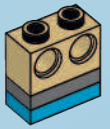



1x

114

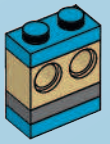



1x

115



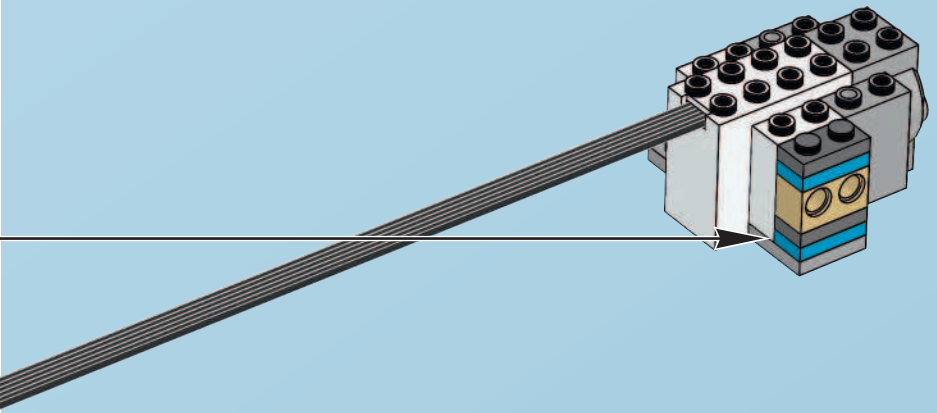





1x

117

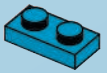



1x

118

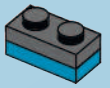



1x

119

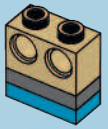



120

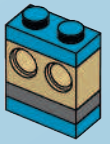



1x

121



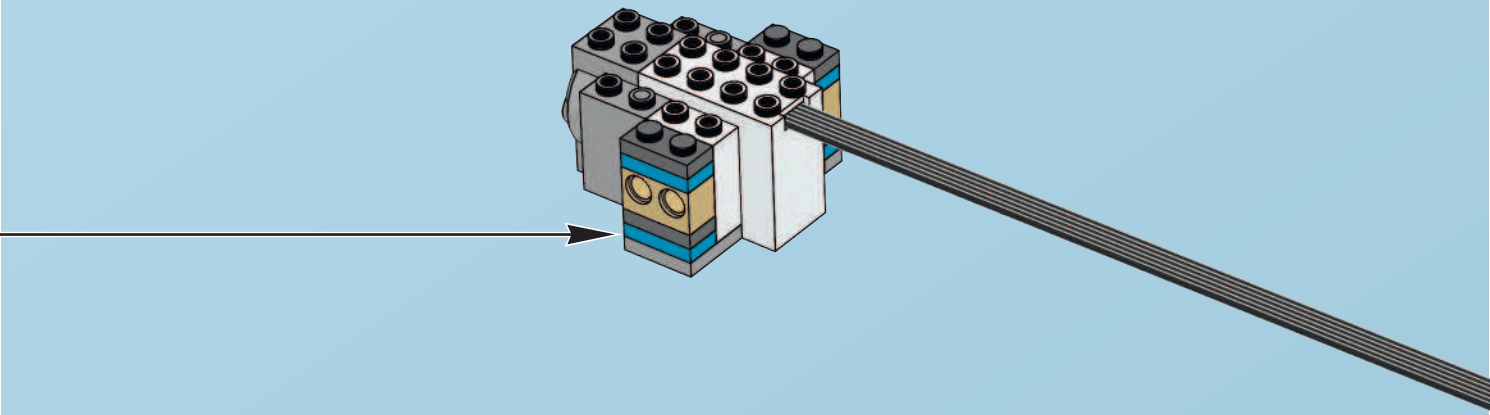

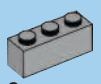

123

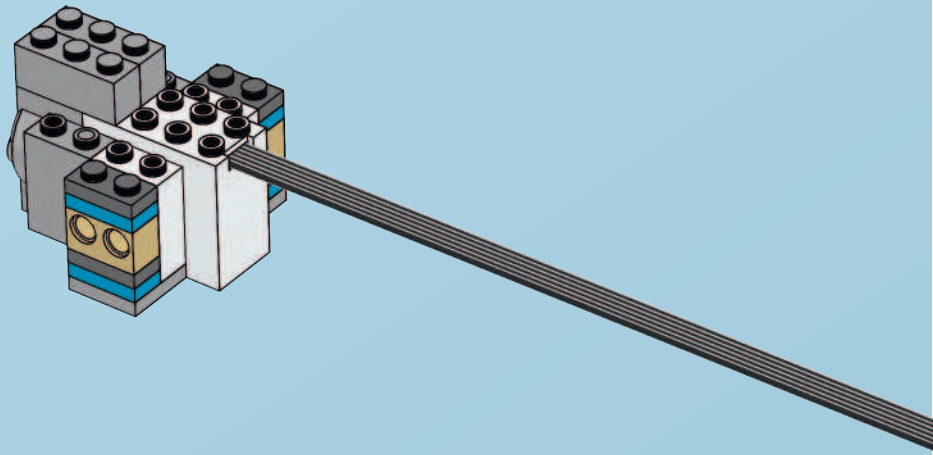

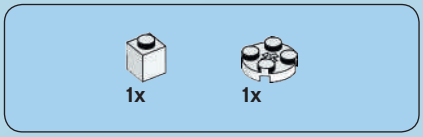

124

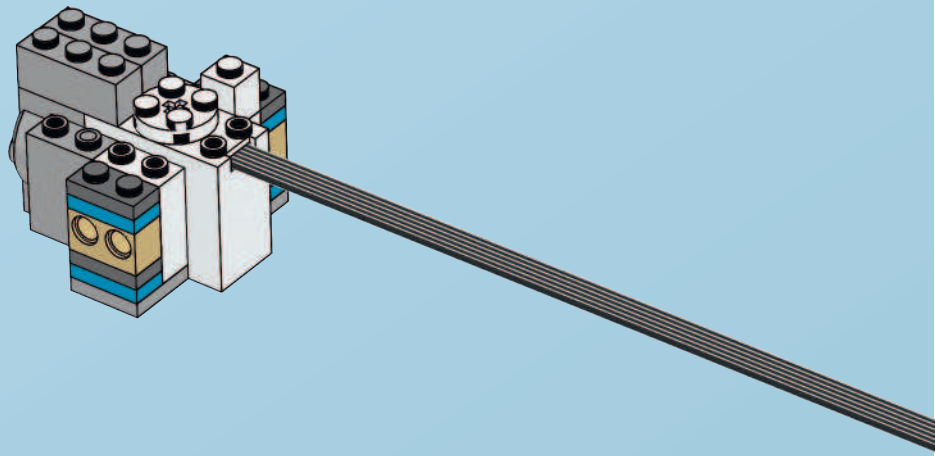

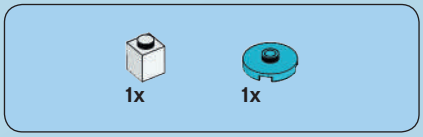

125

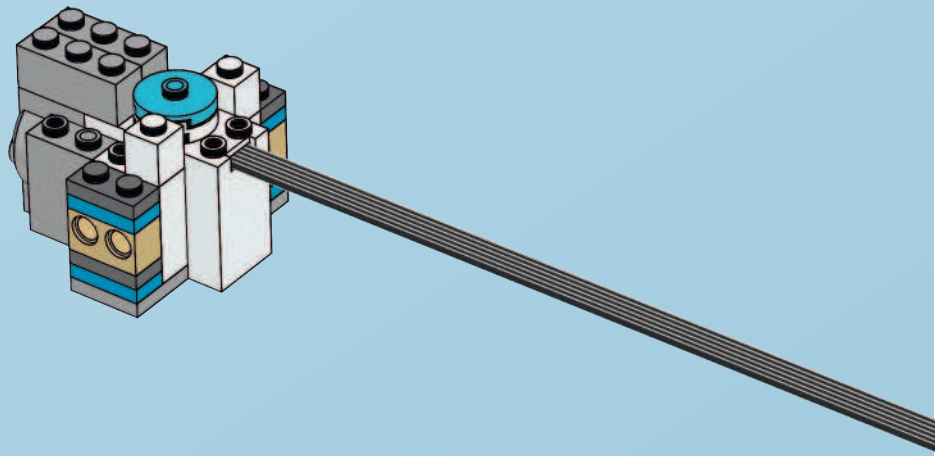




1x


1x

126

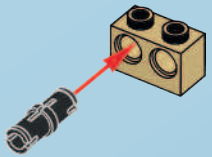



1x

127

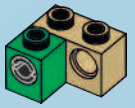

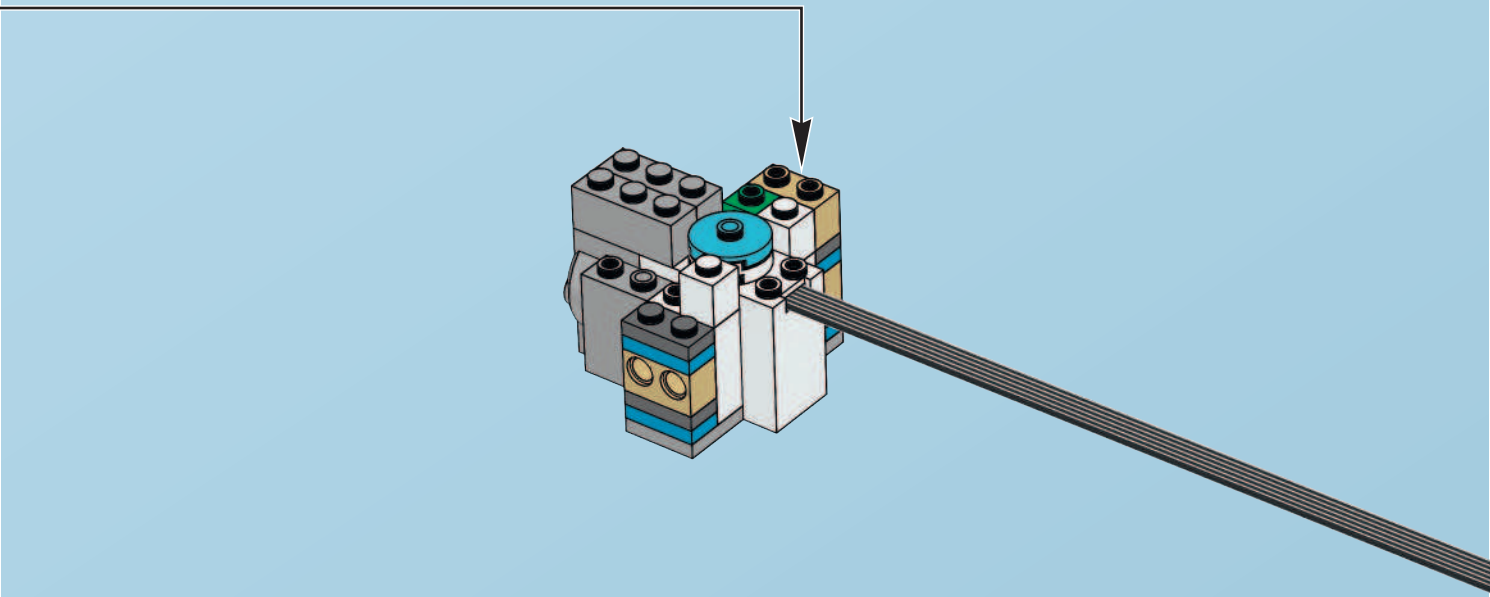




1x


1x

129

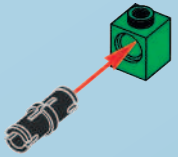



1x

130

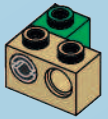

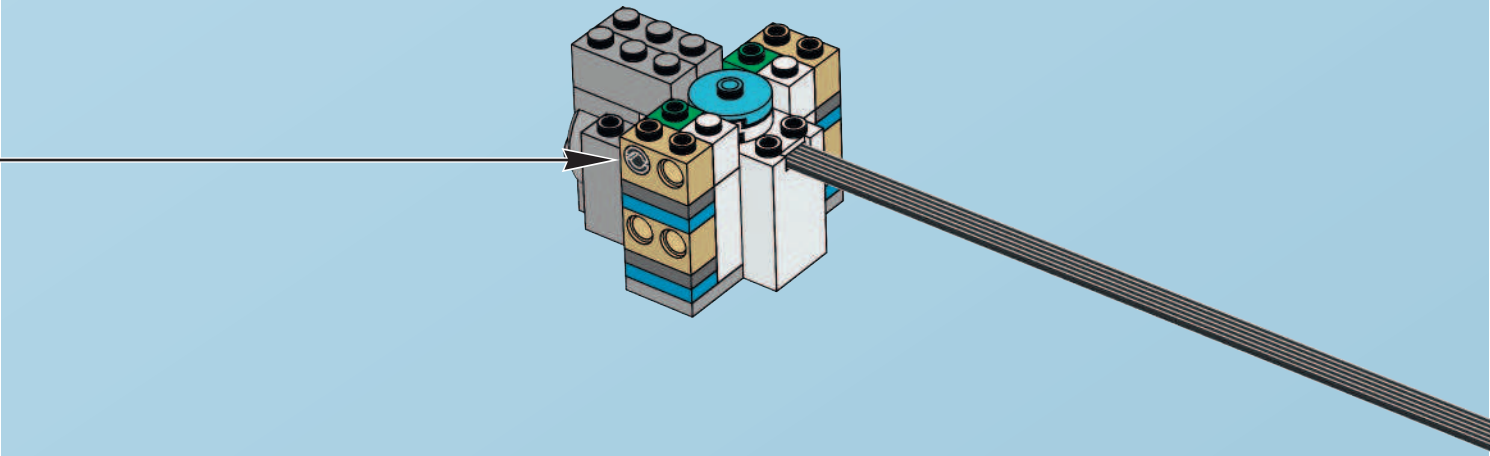

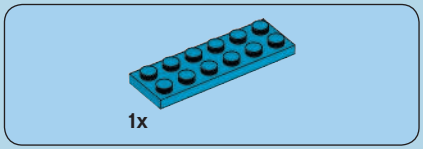

132

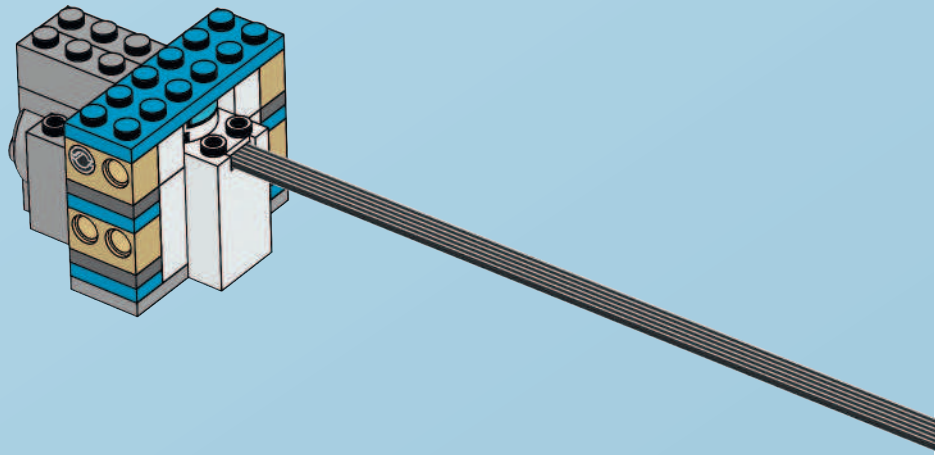



133

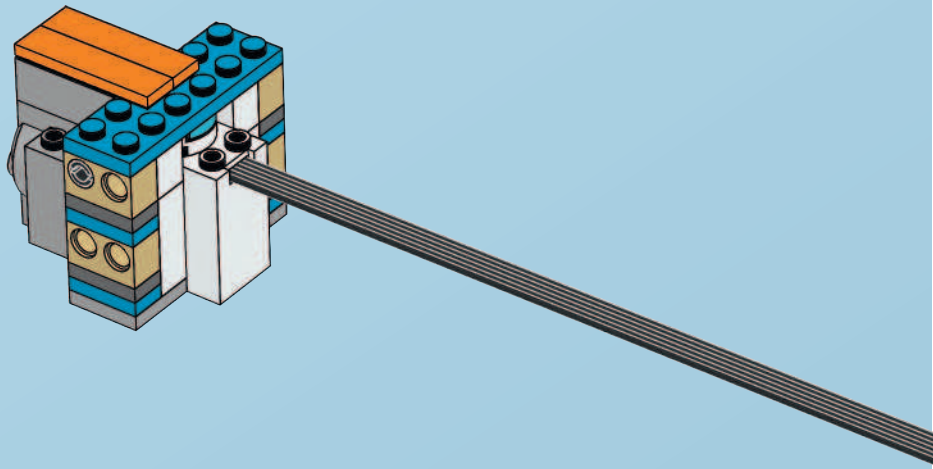

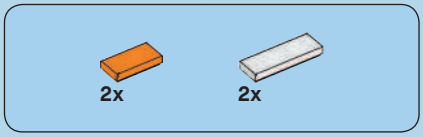

134

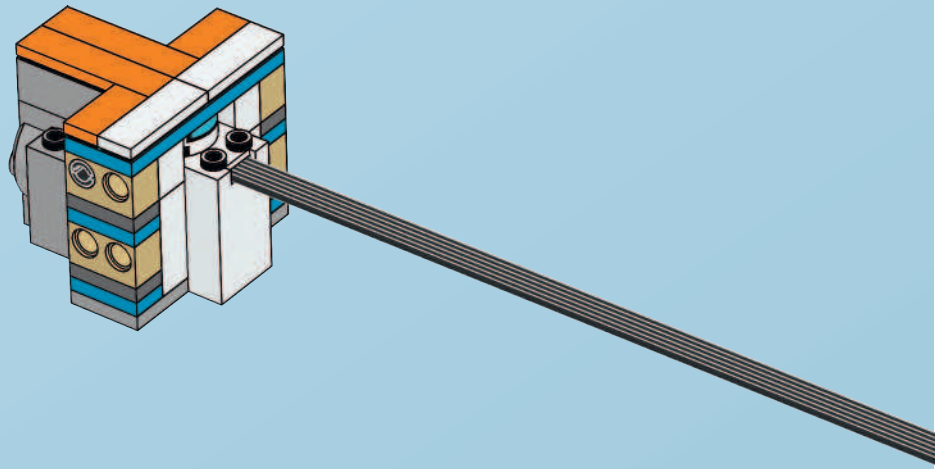

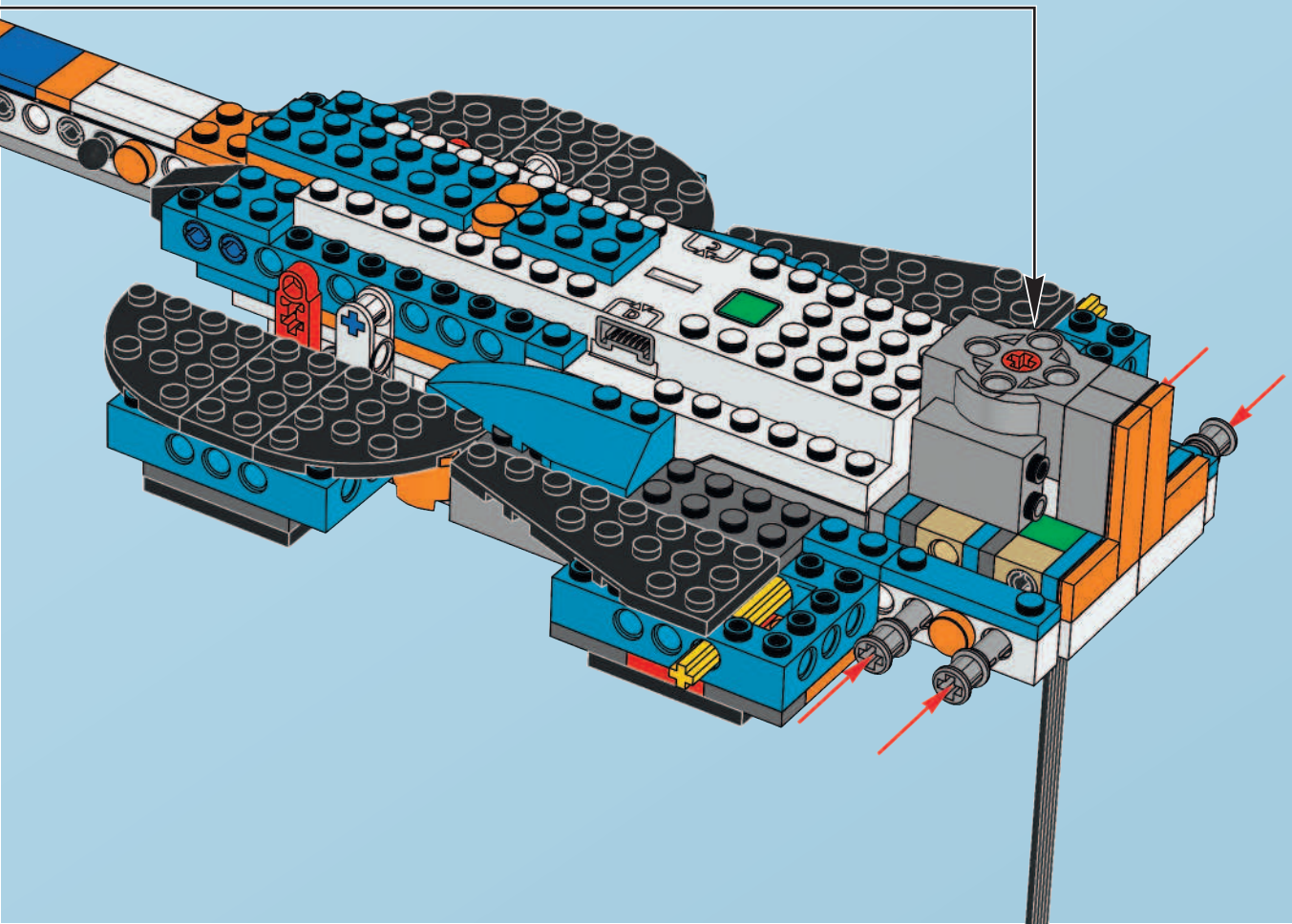

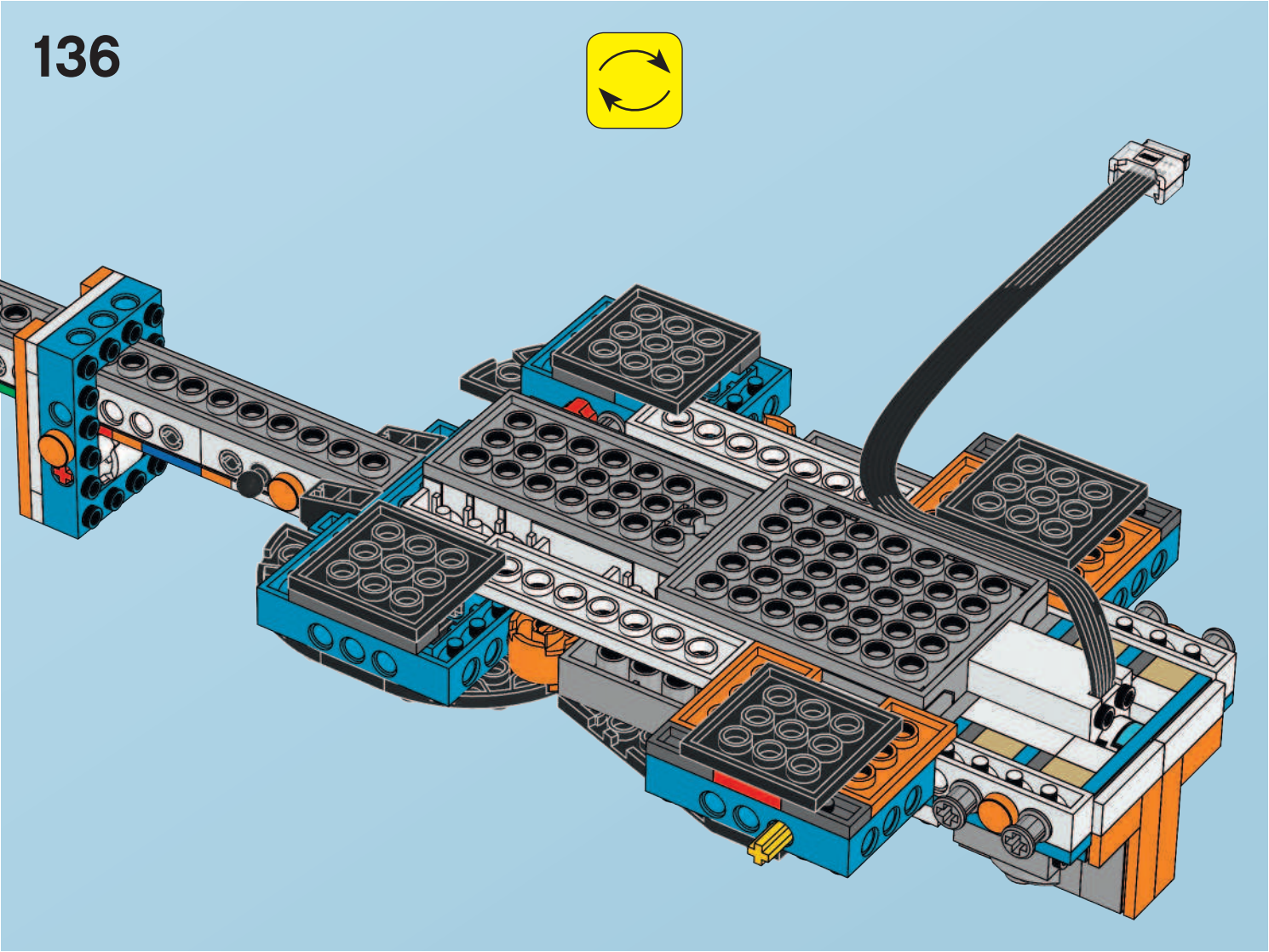

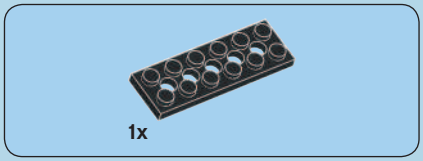

137

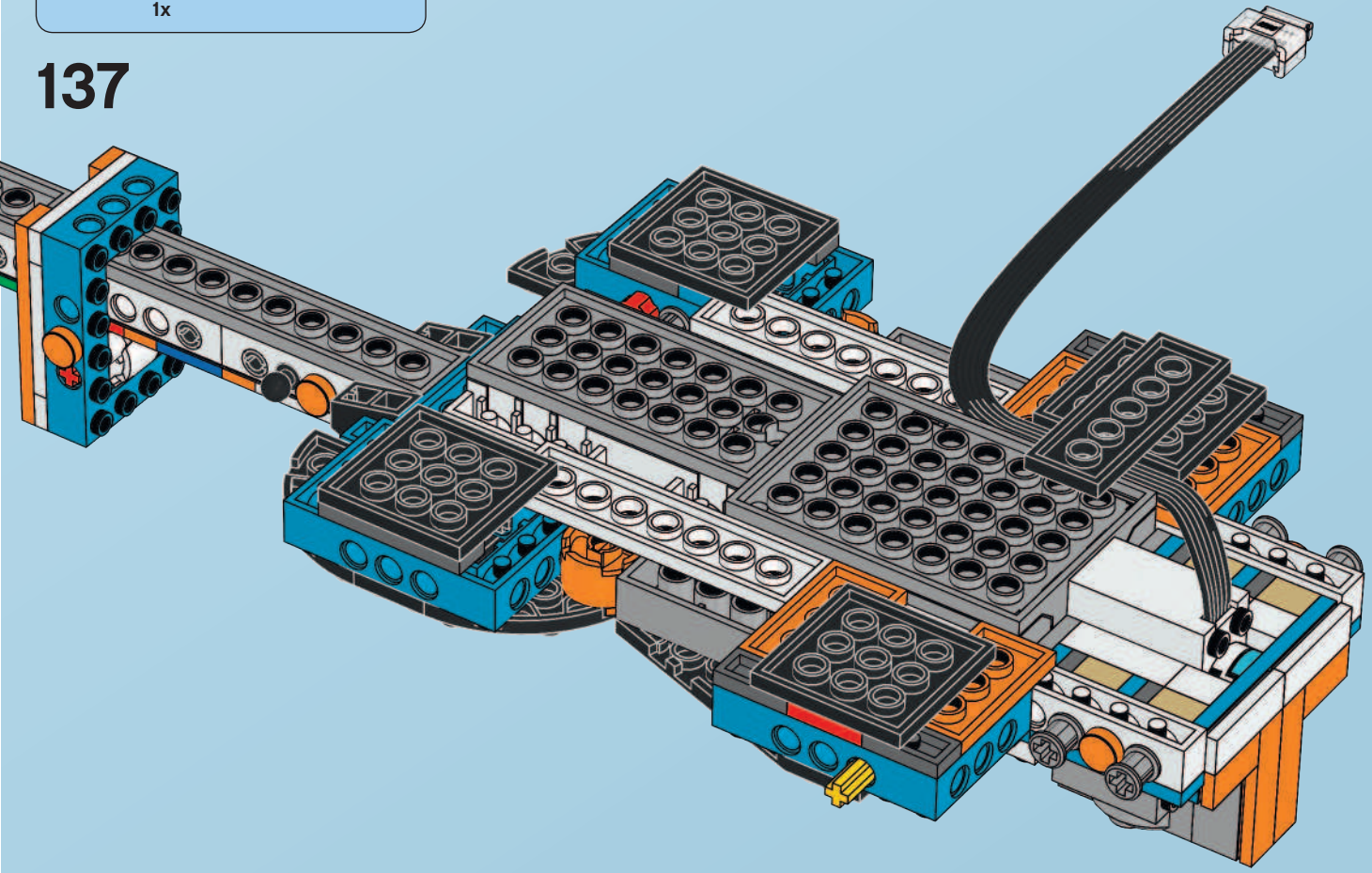

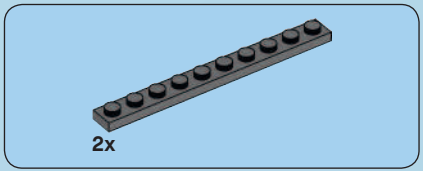

138

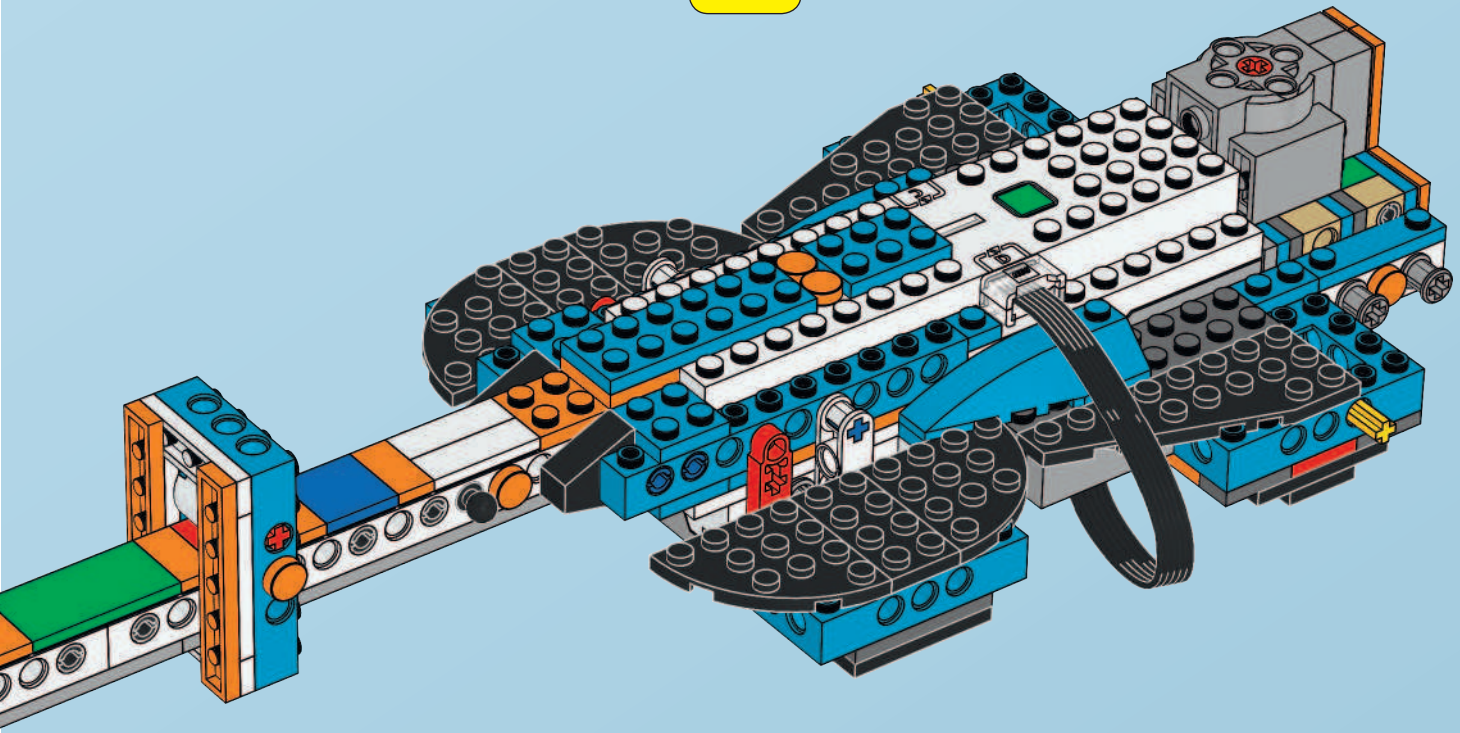

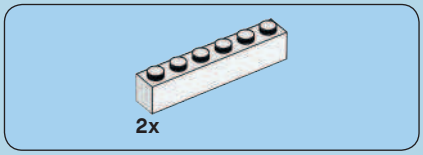

140

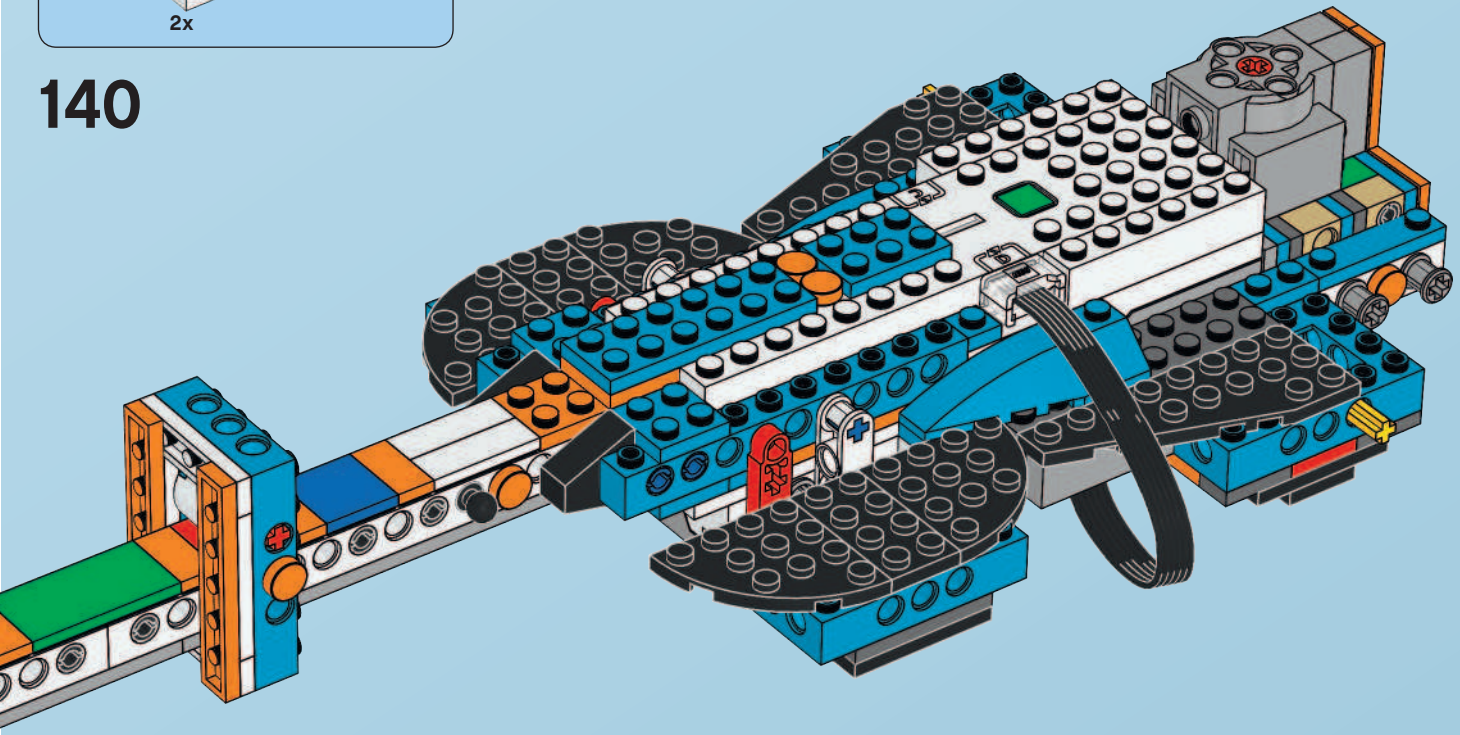



141

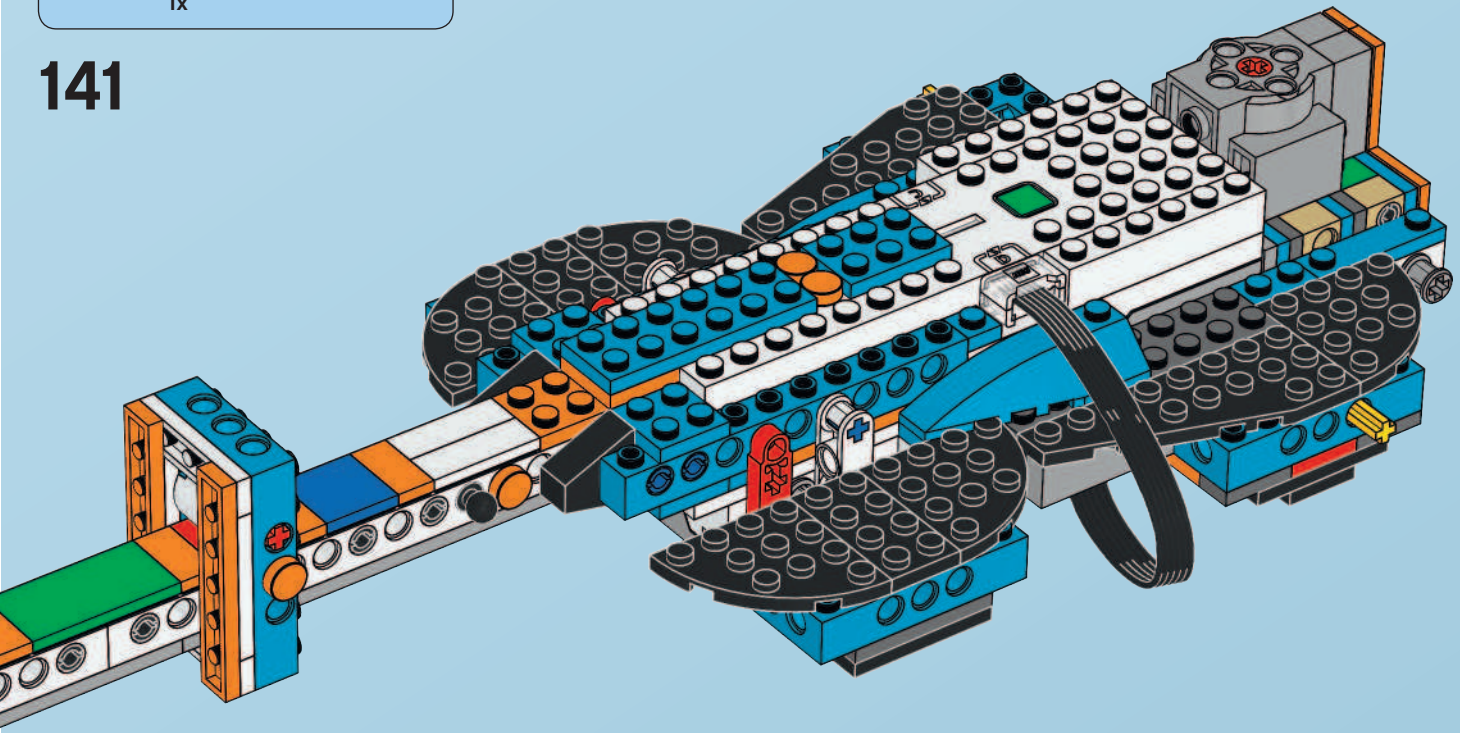

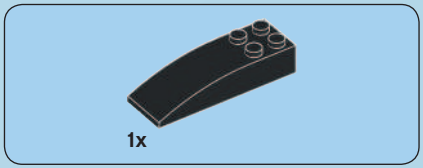

142

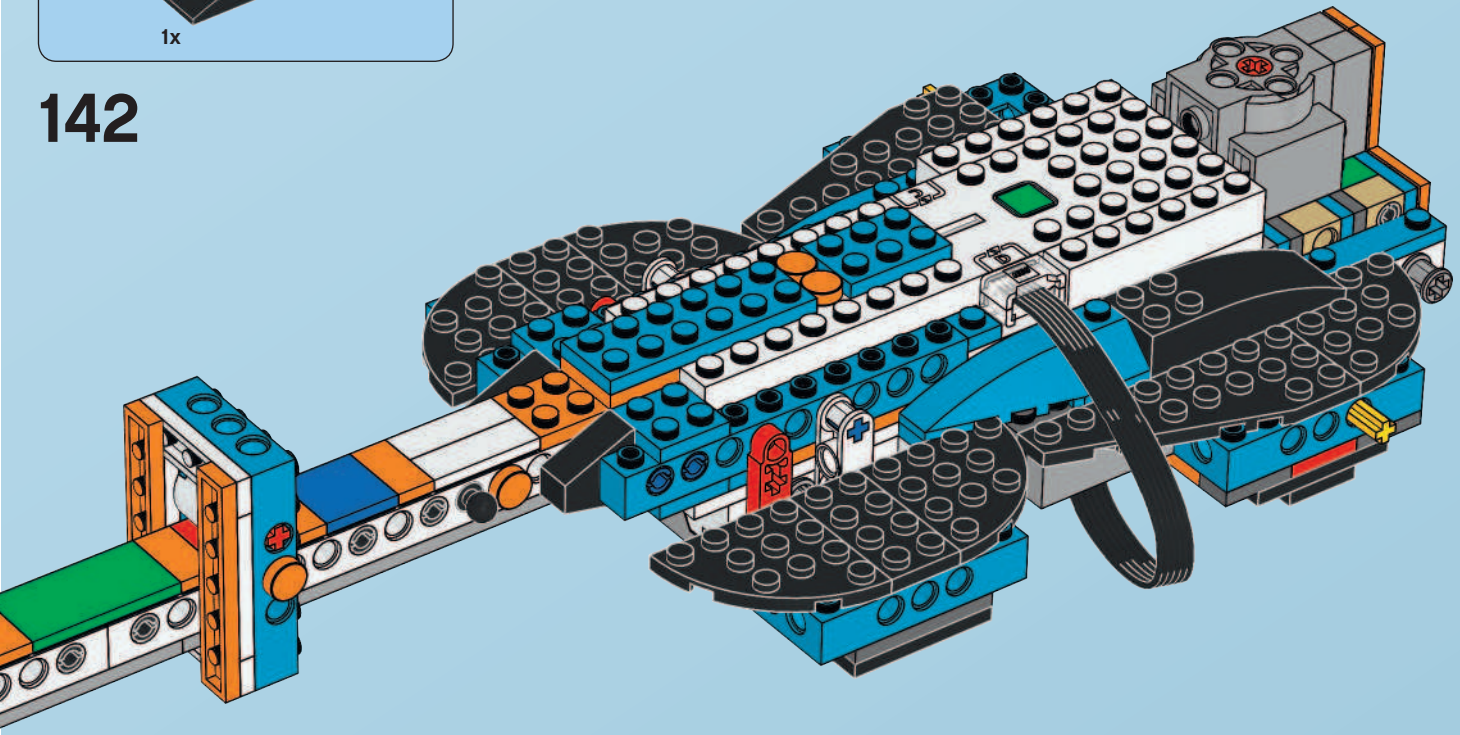

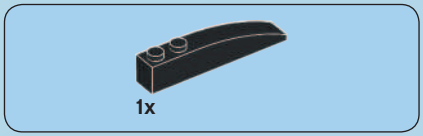

143

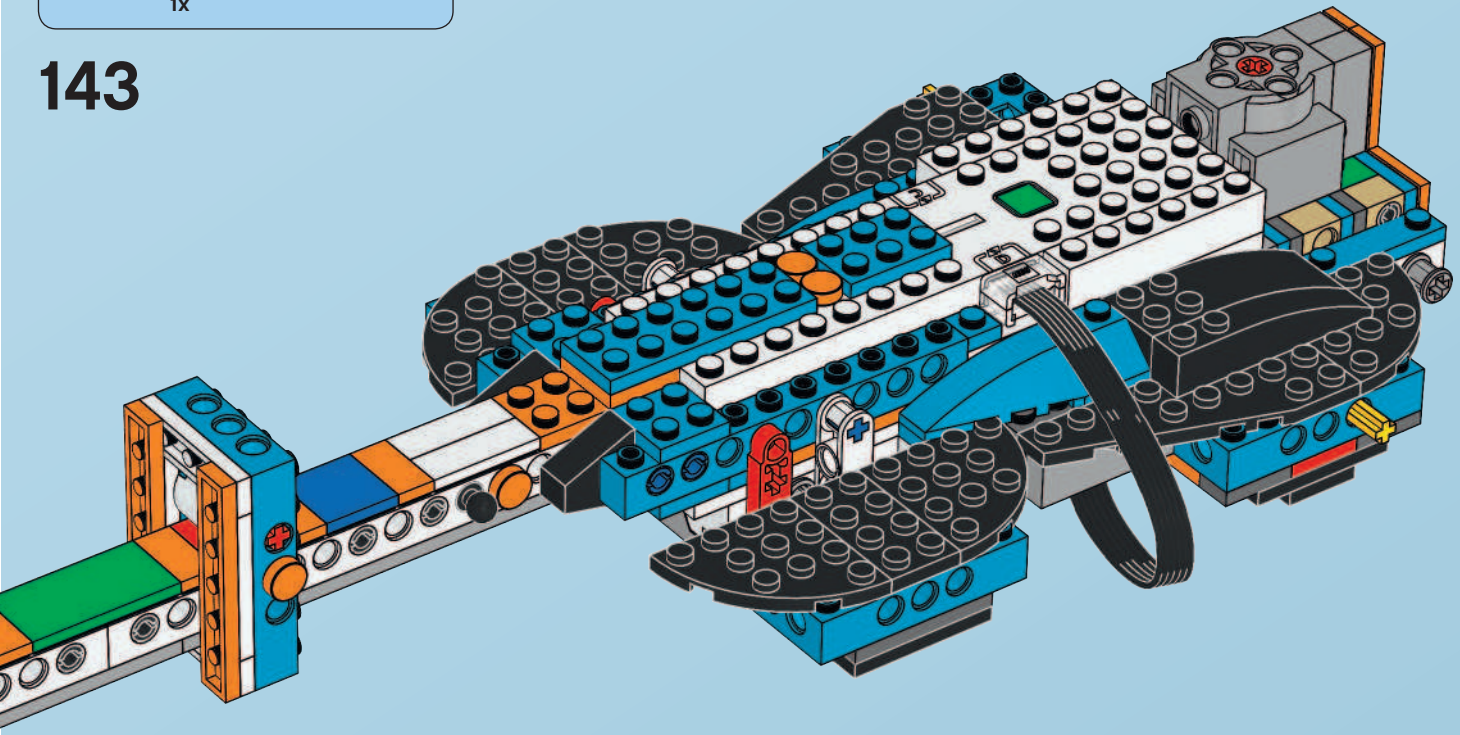

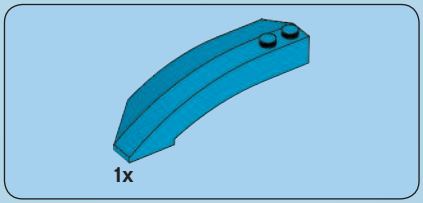

144

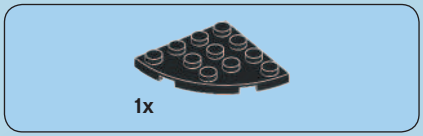



145

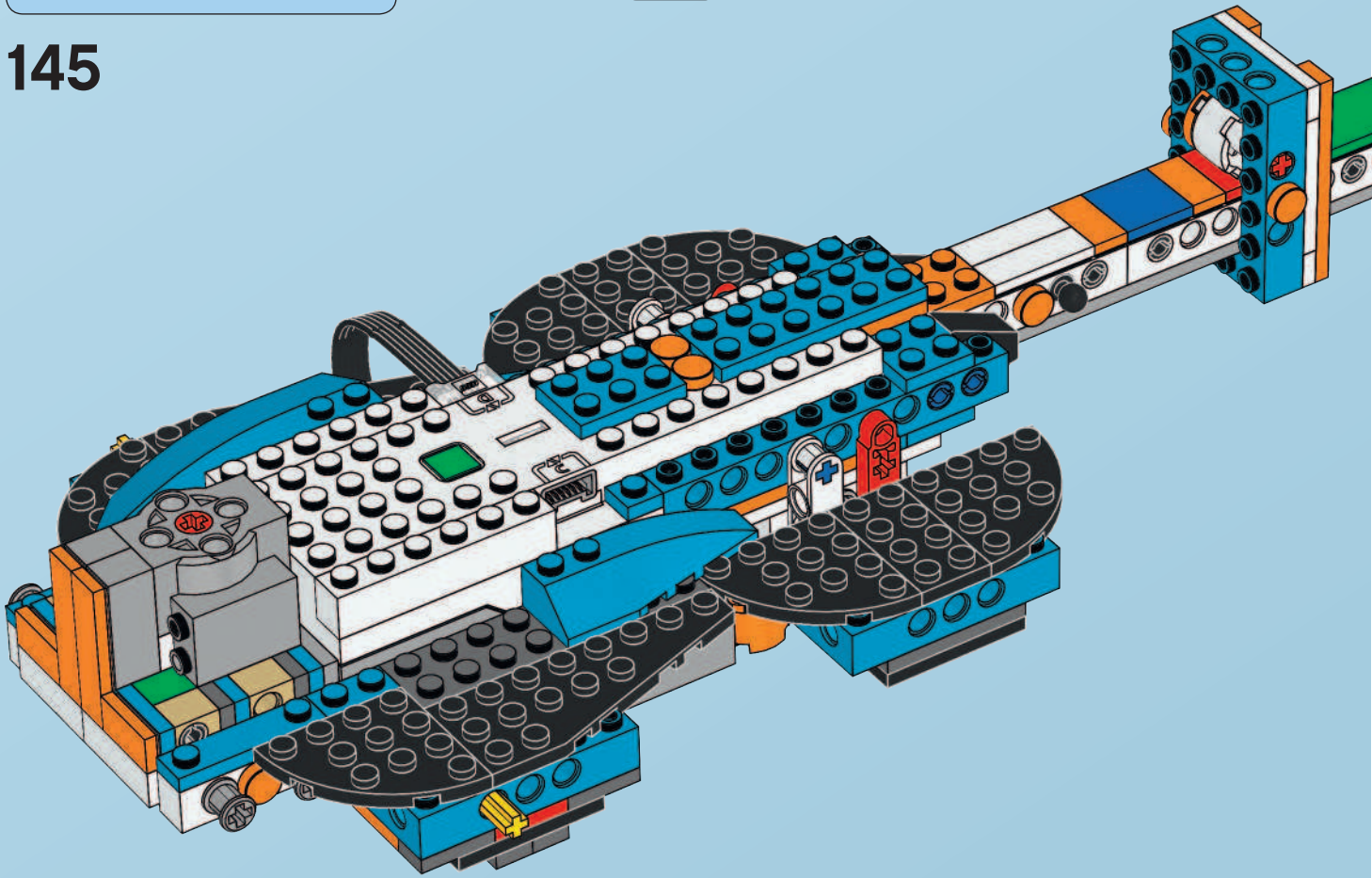

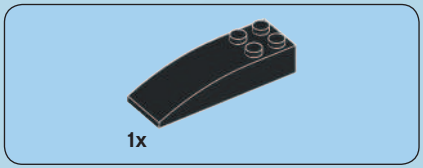

146

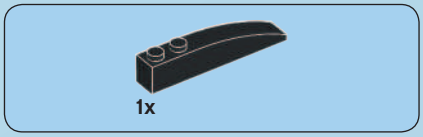

147

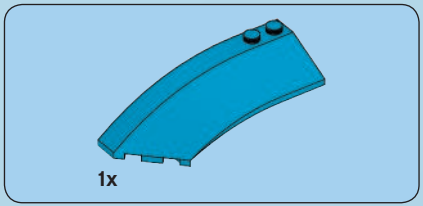

148

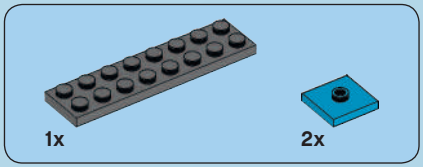

149

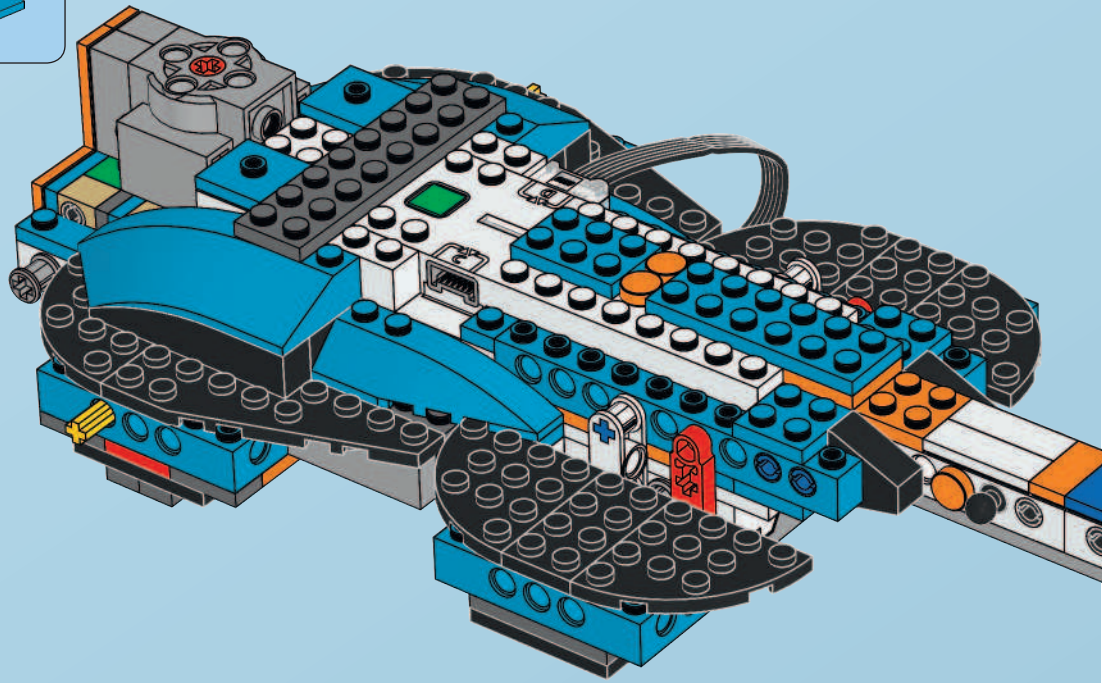



150

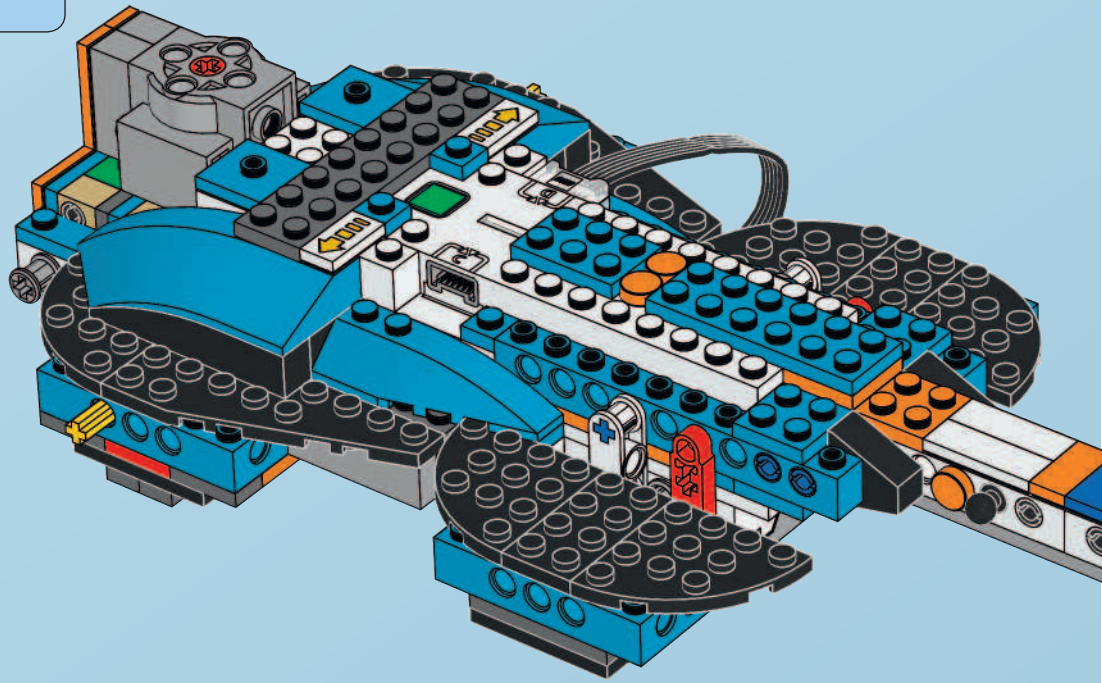

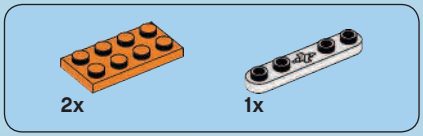

151

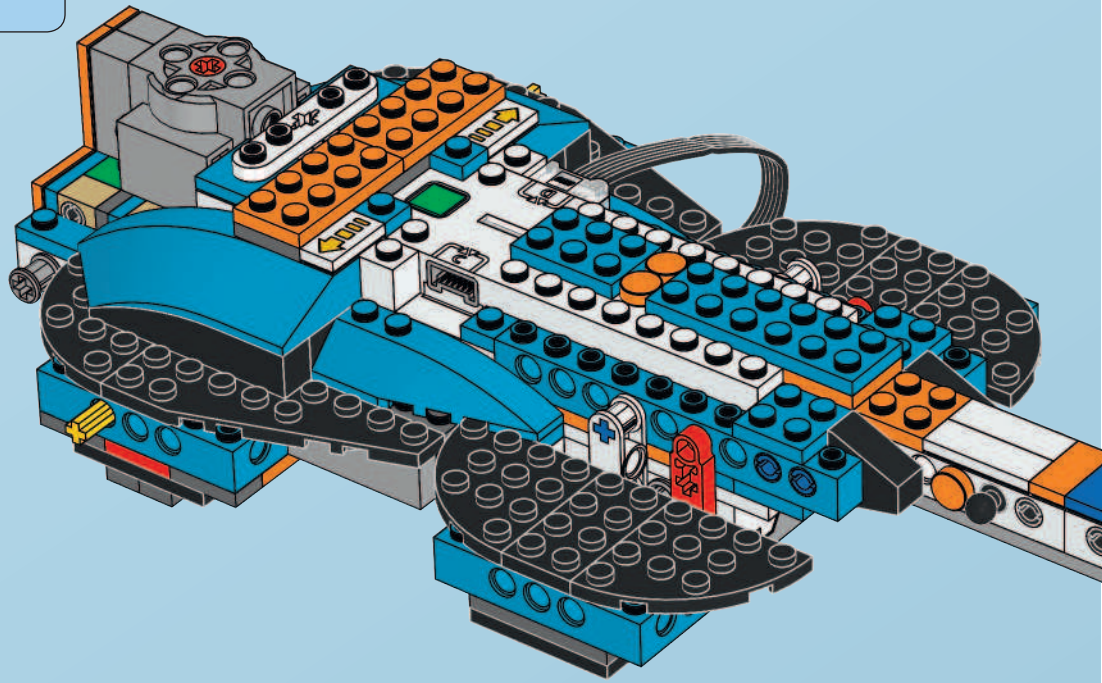

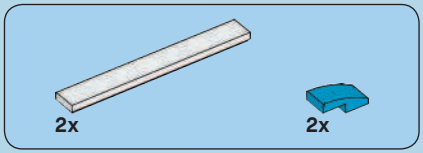

152

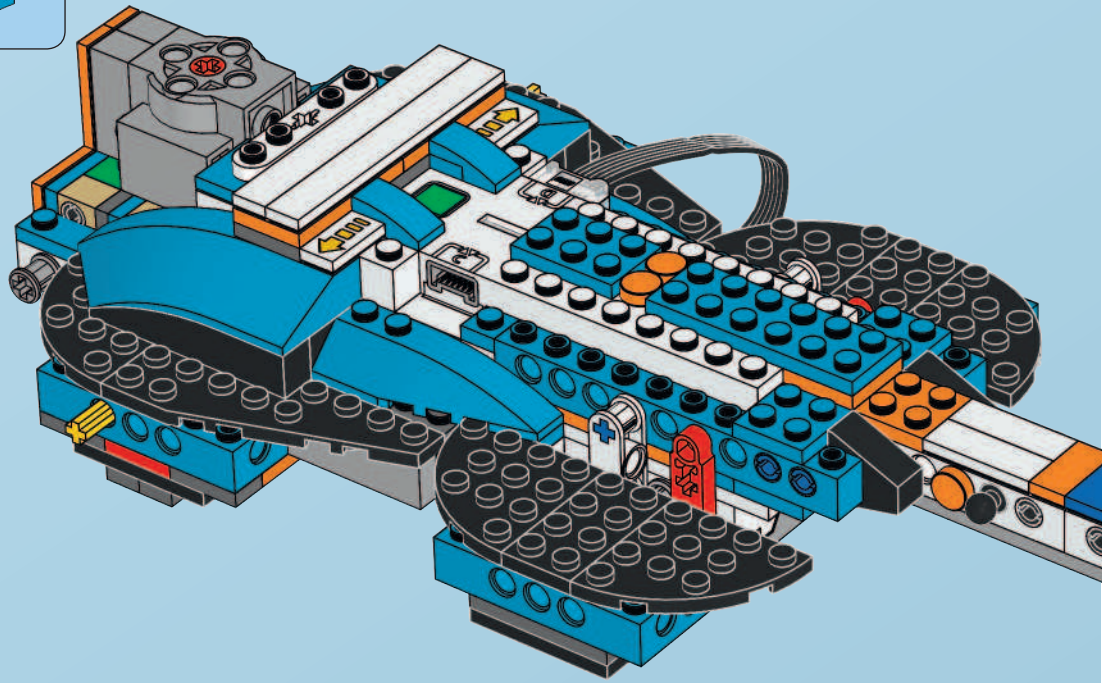

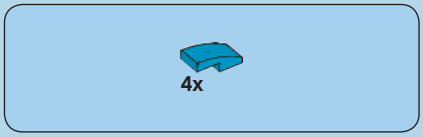

153

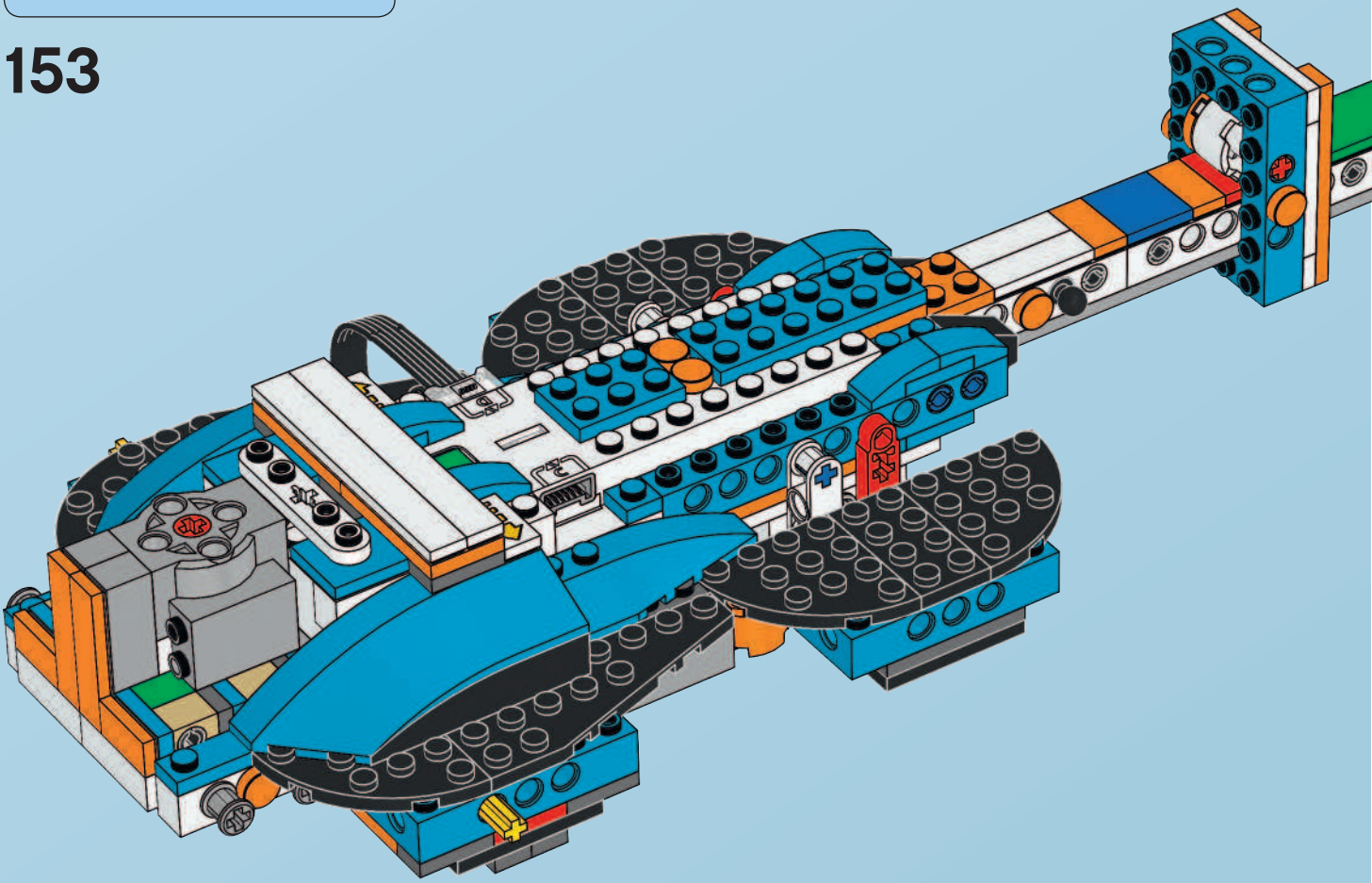

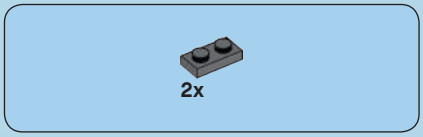

154

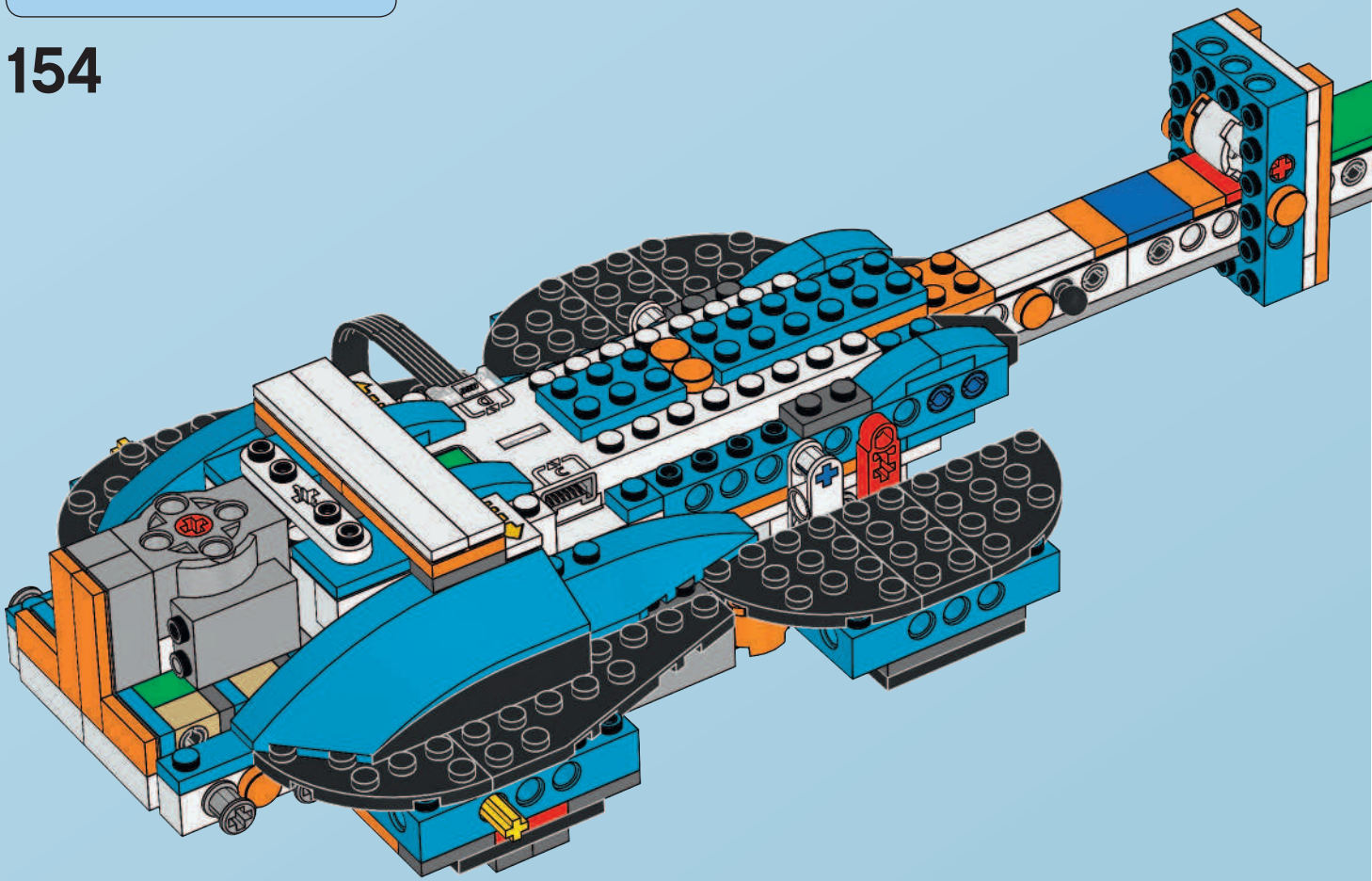

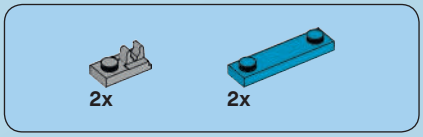

155

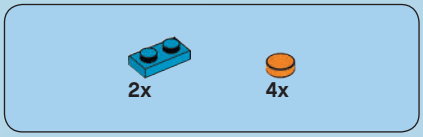

156

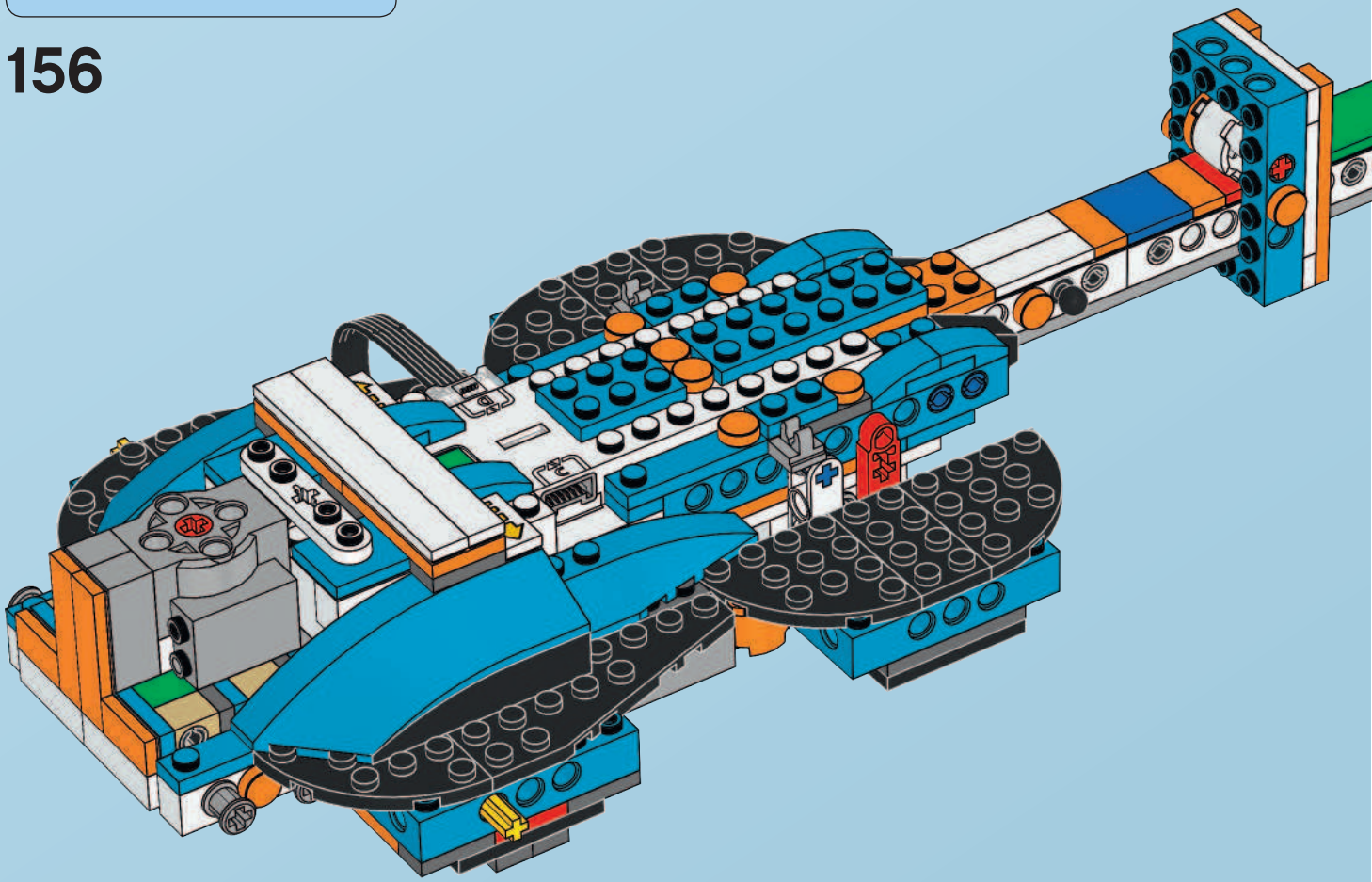

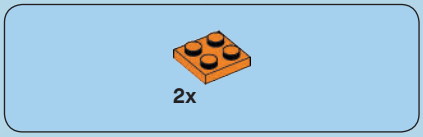

157

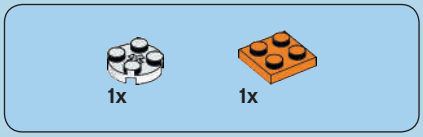

158

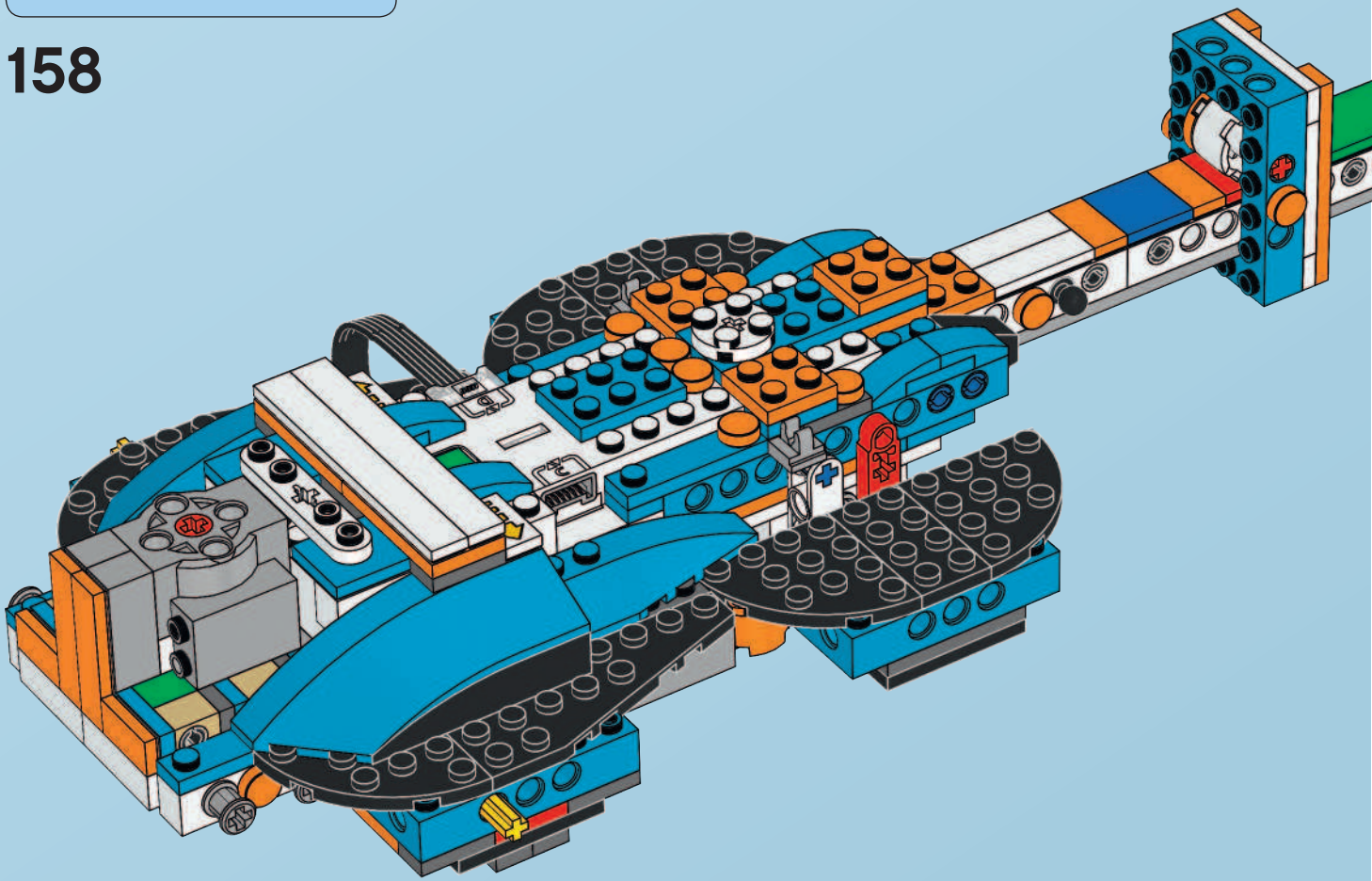

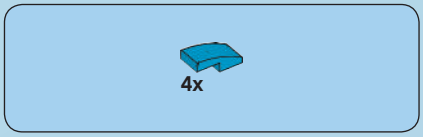

159

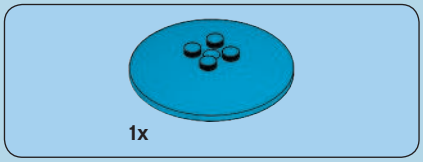

160

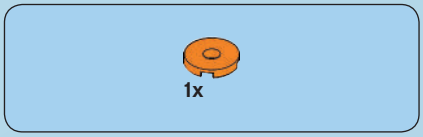

161

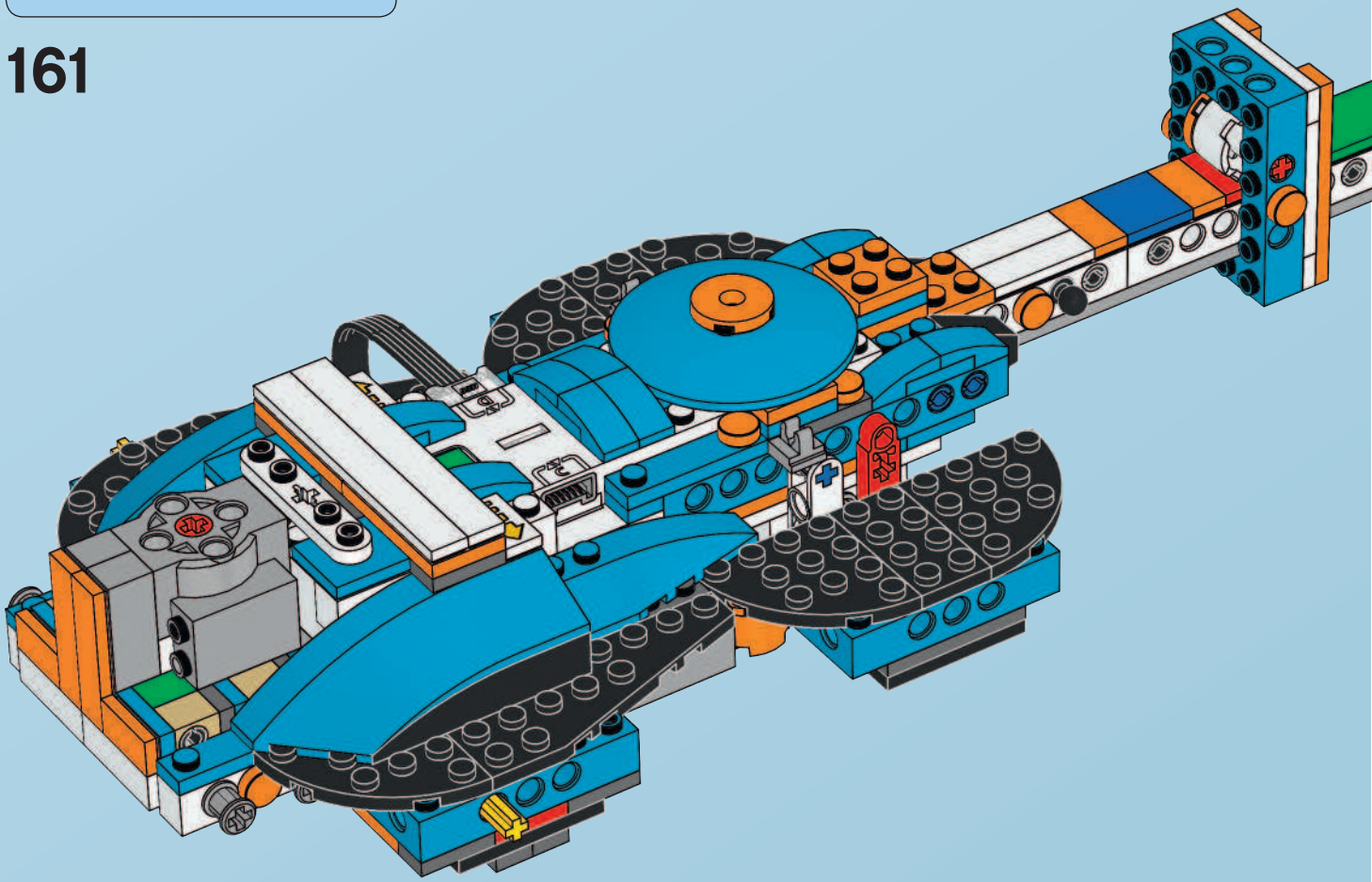

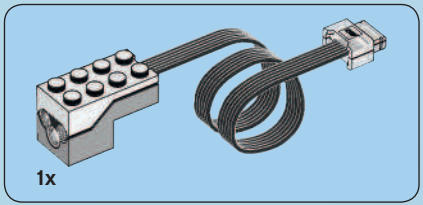

162

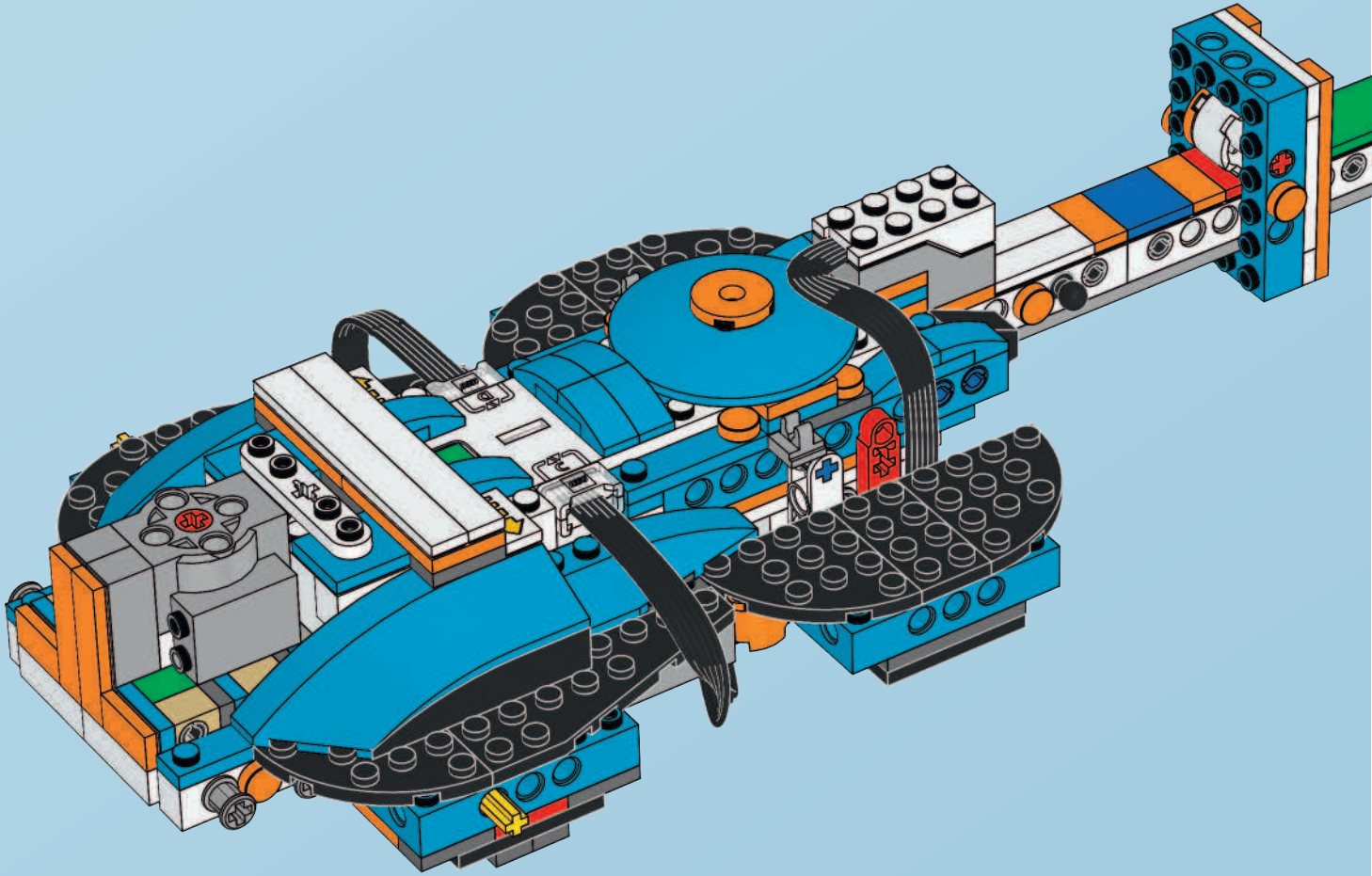

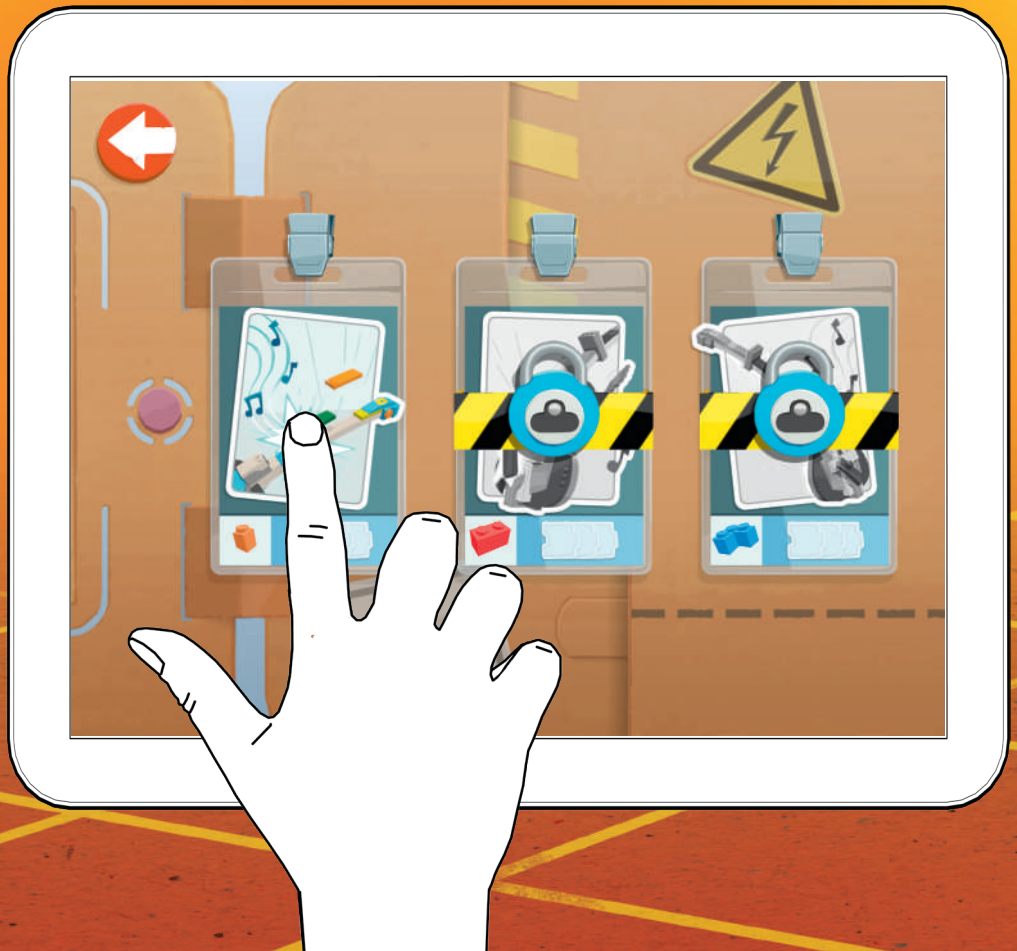

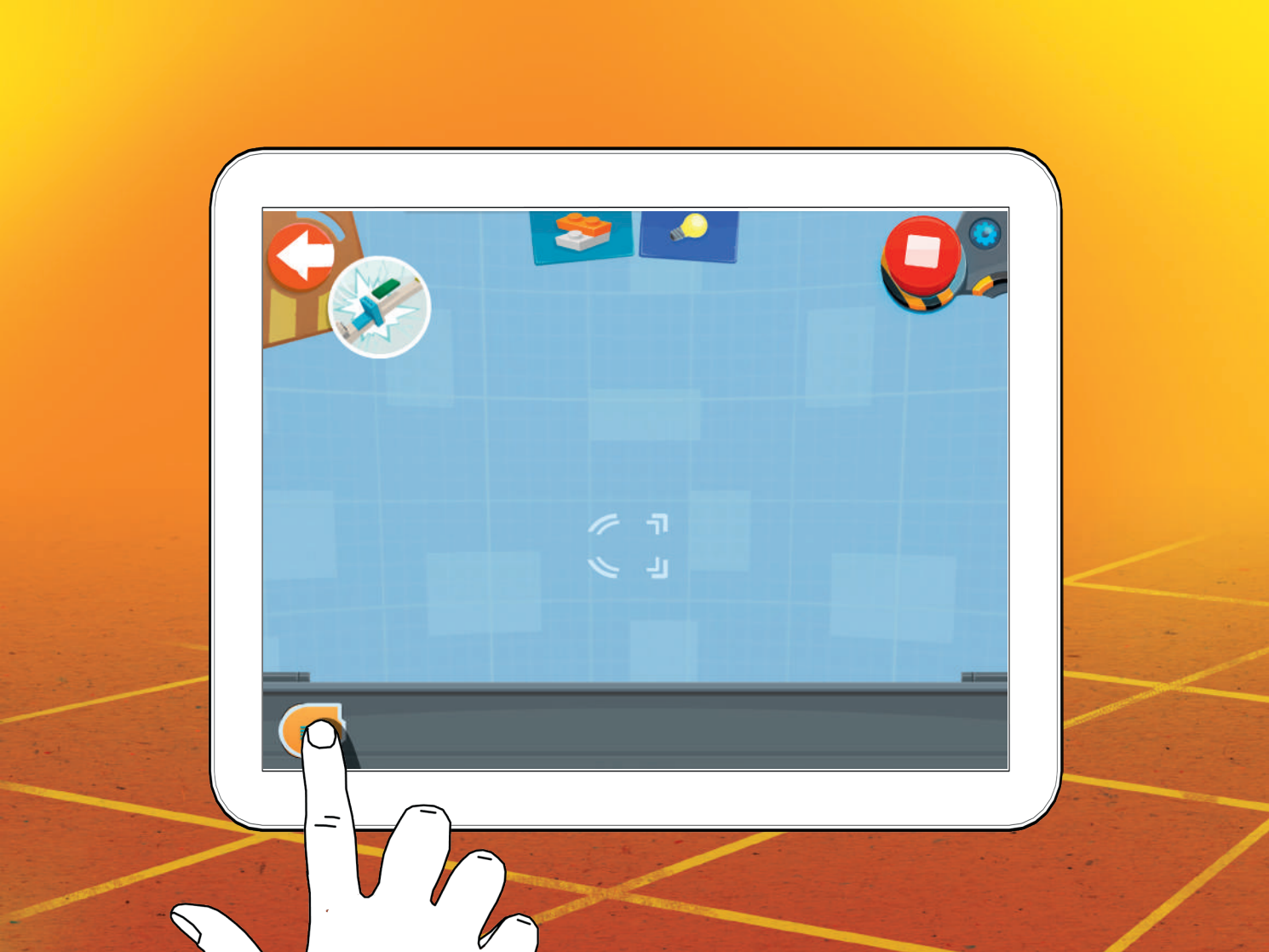



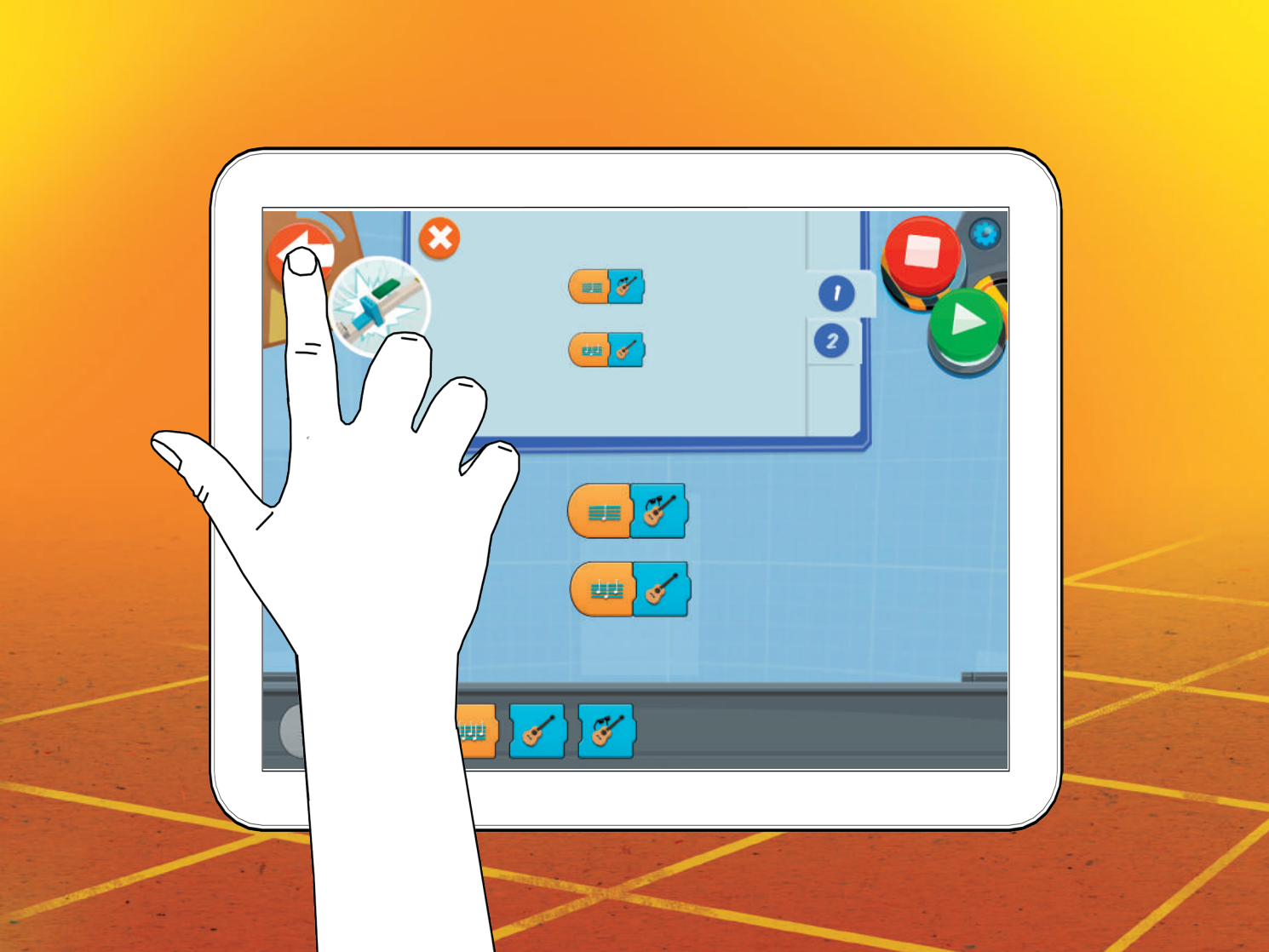

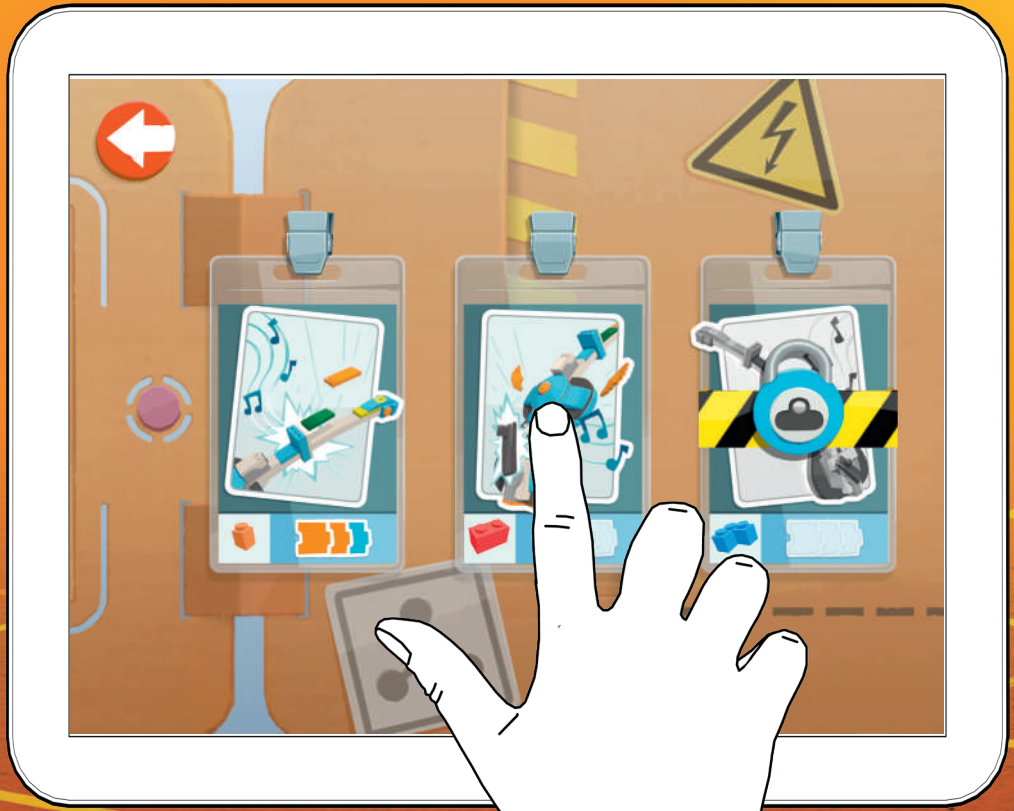

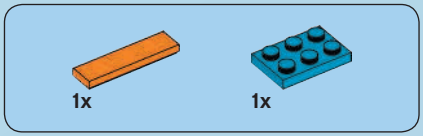

1



2

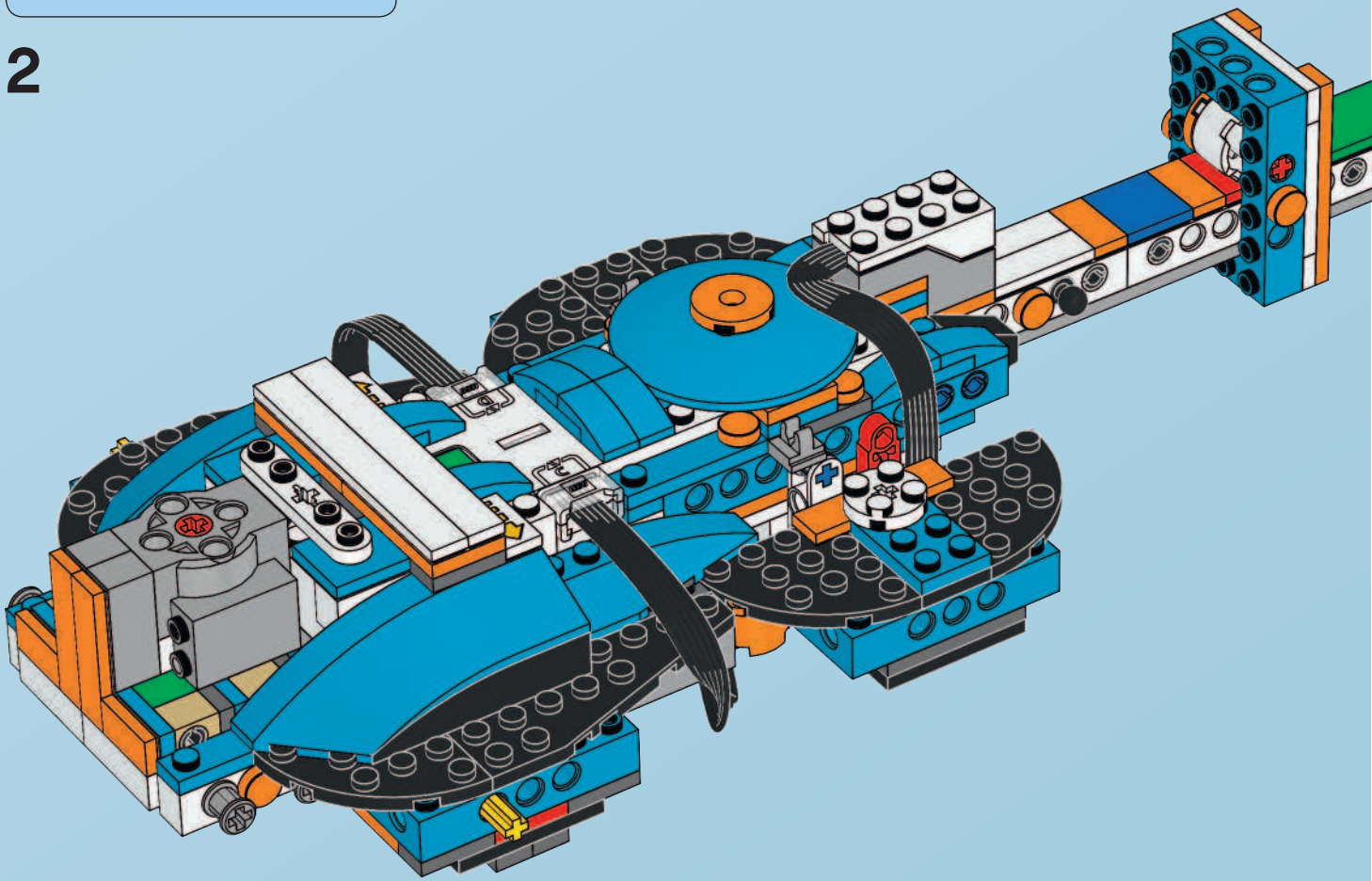

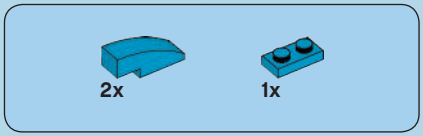

3

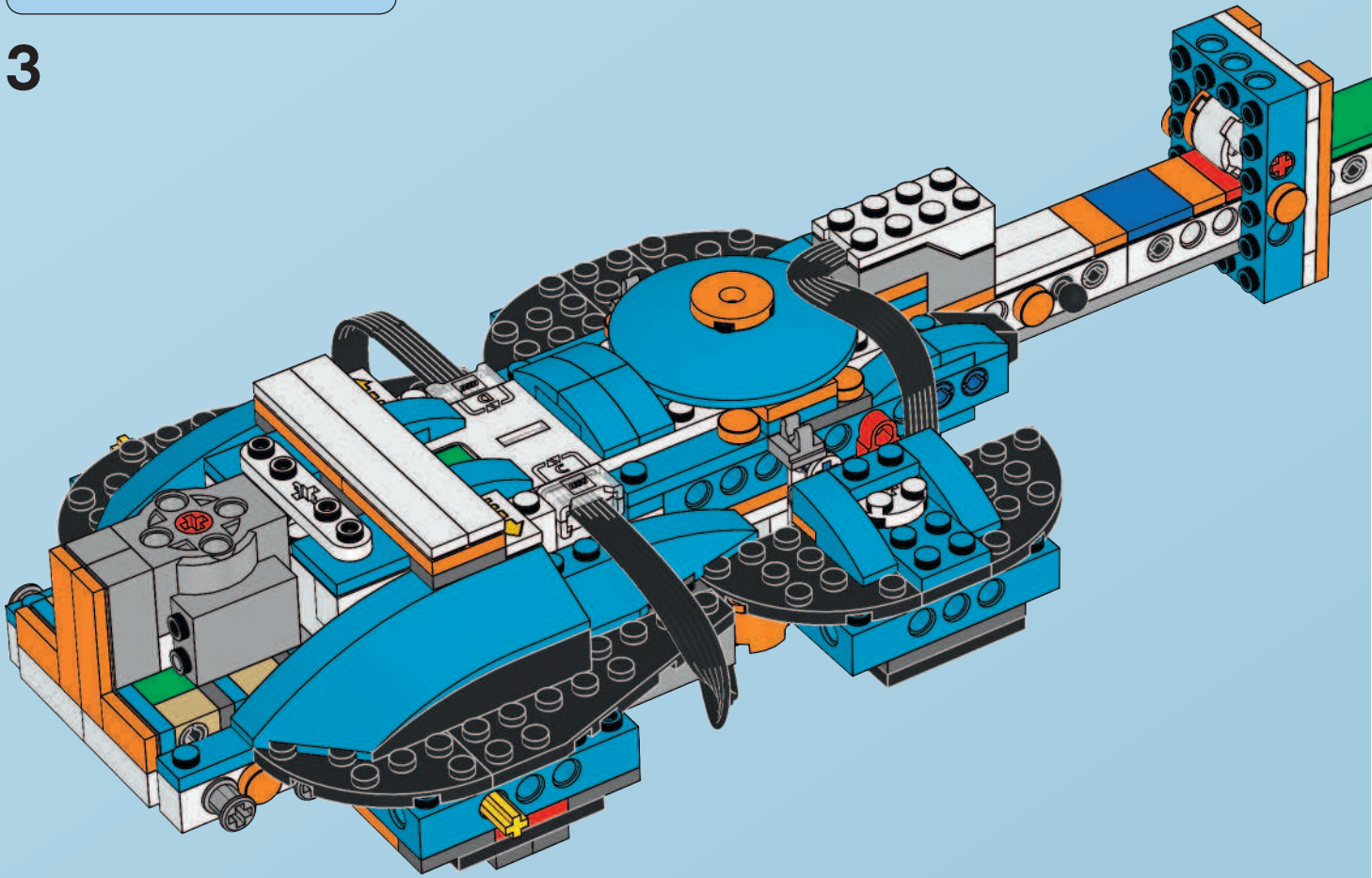

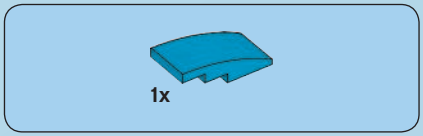

4

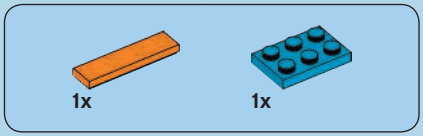

5



6

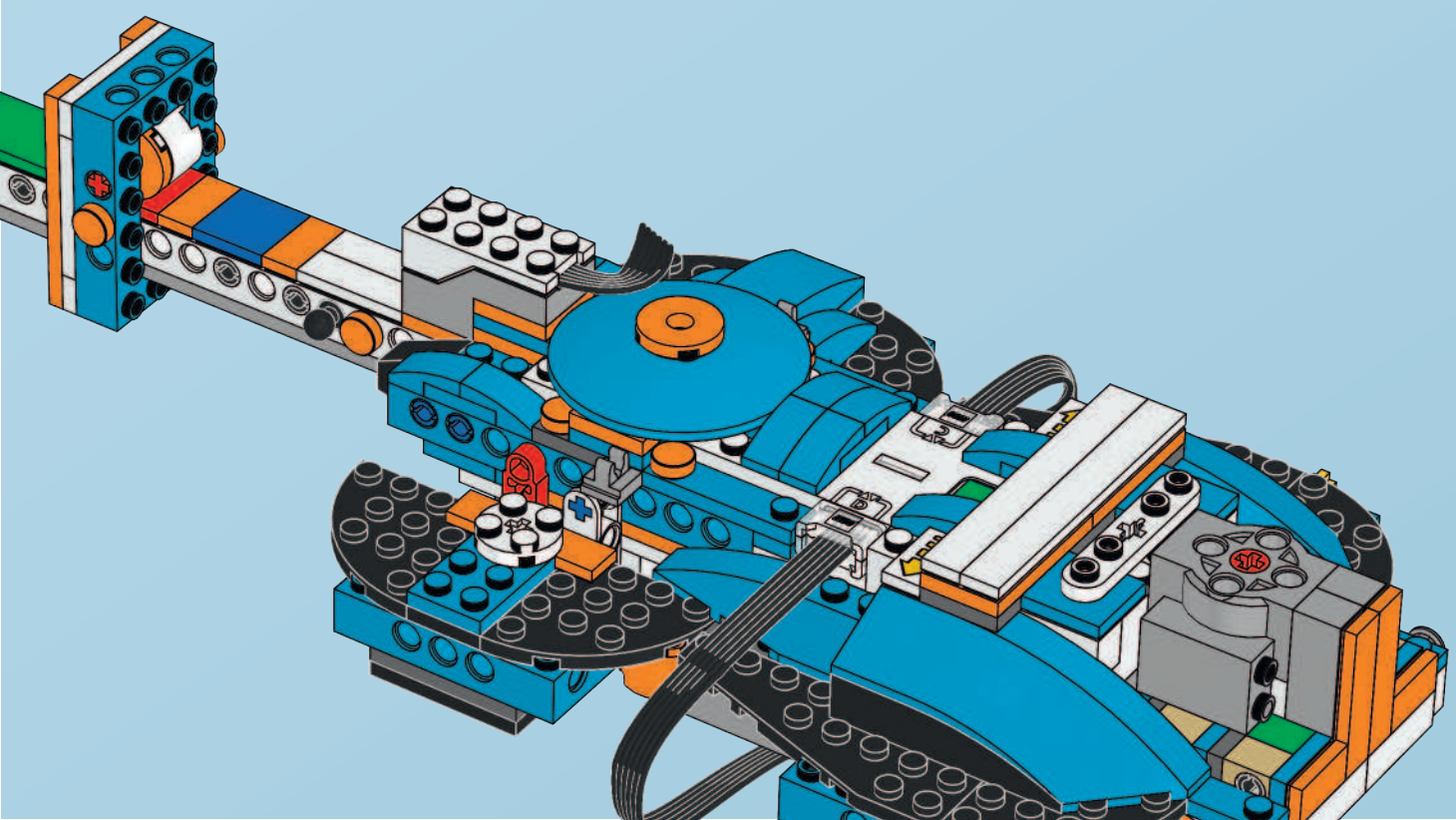

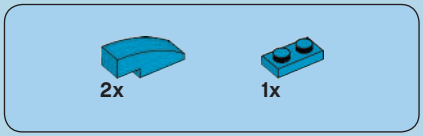

7

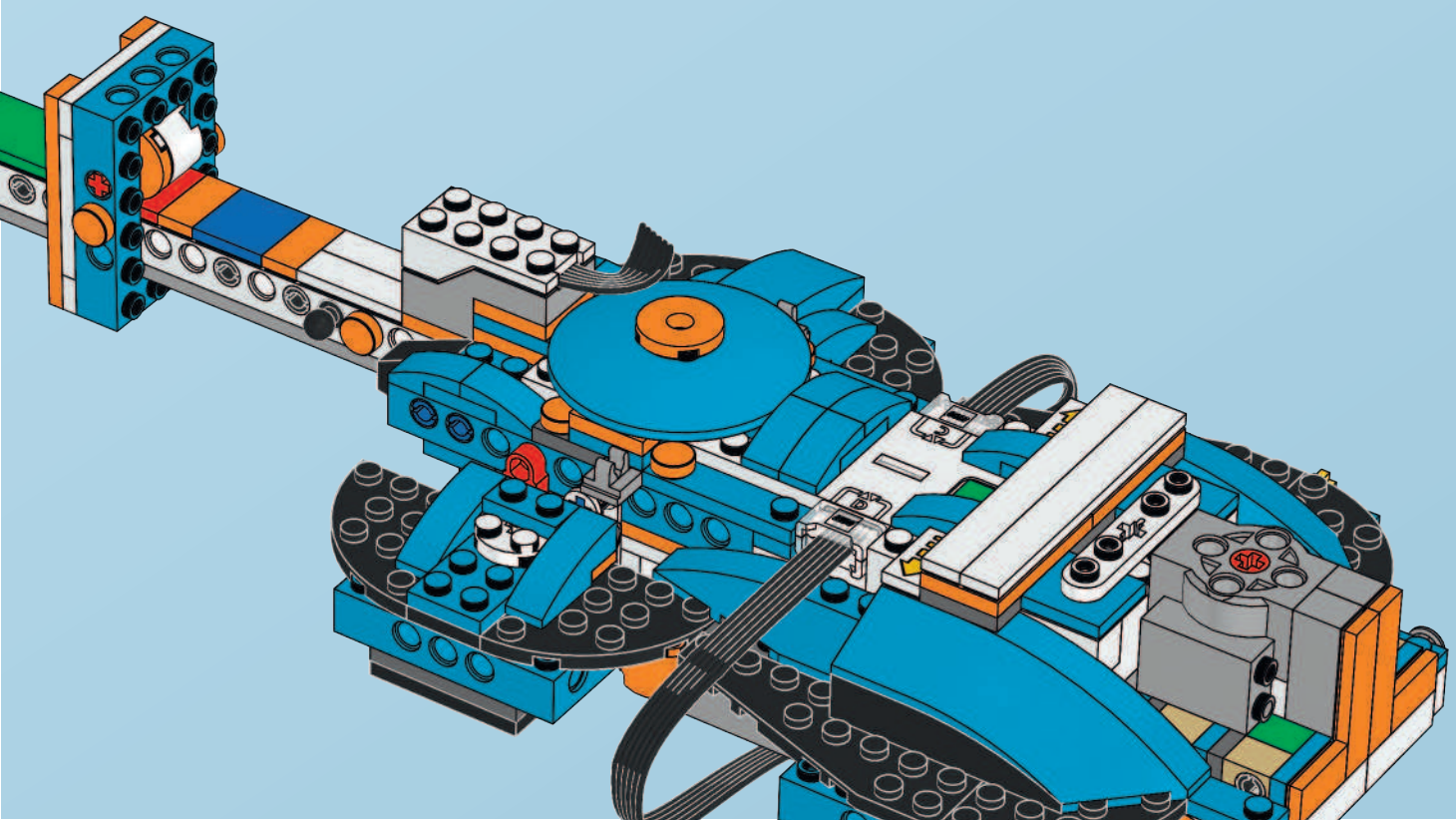



8

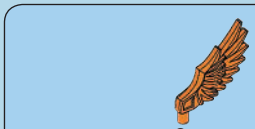

9

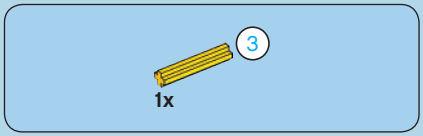

10

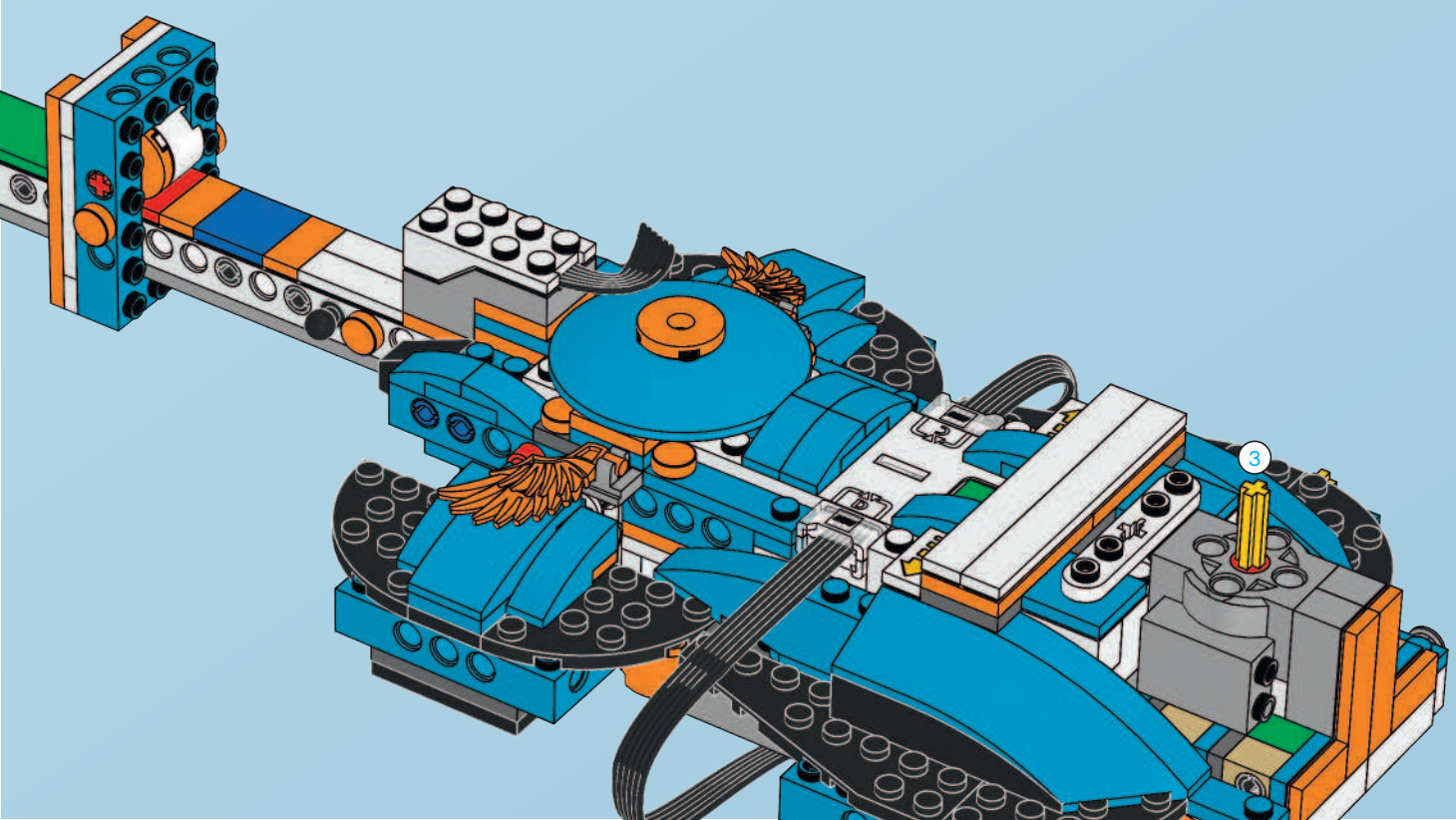



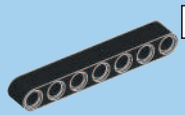

1x

11

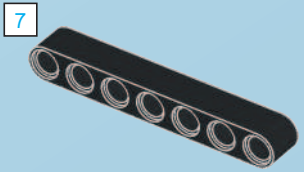



12

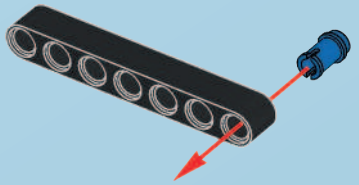



13

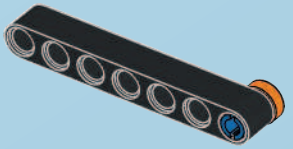



1x

14

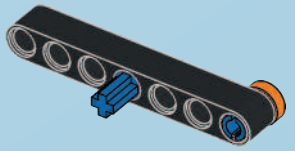



1x

15

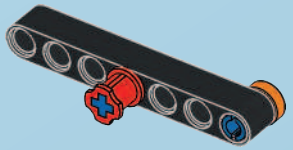



16

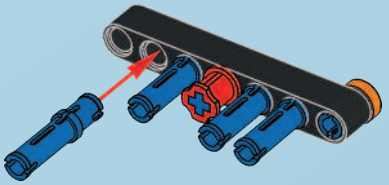



2x

17

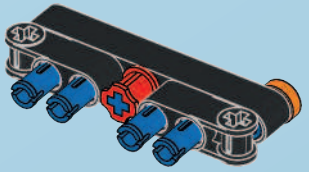

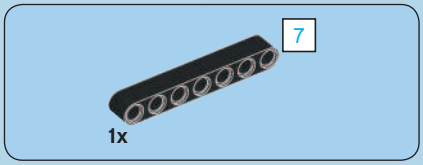

18





1x

19

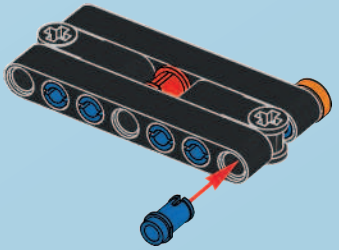



20

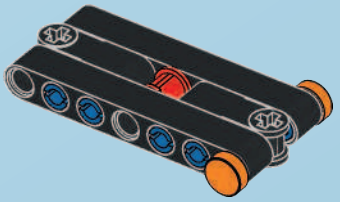

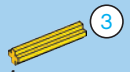

1x

21

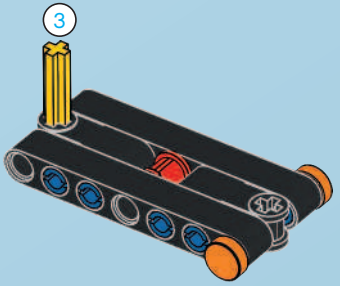



1x

22

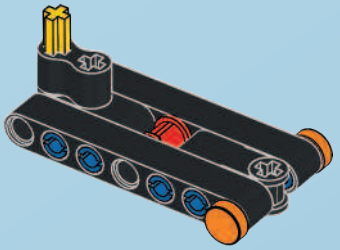



1x

23

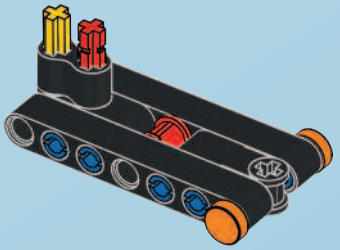



1x

24

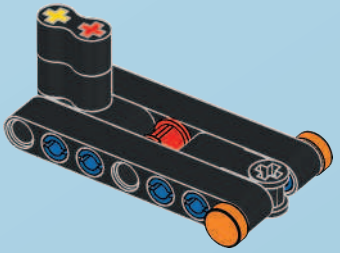

25

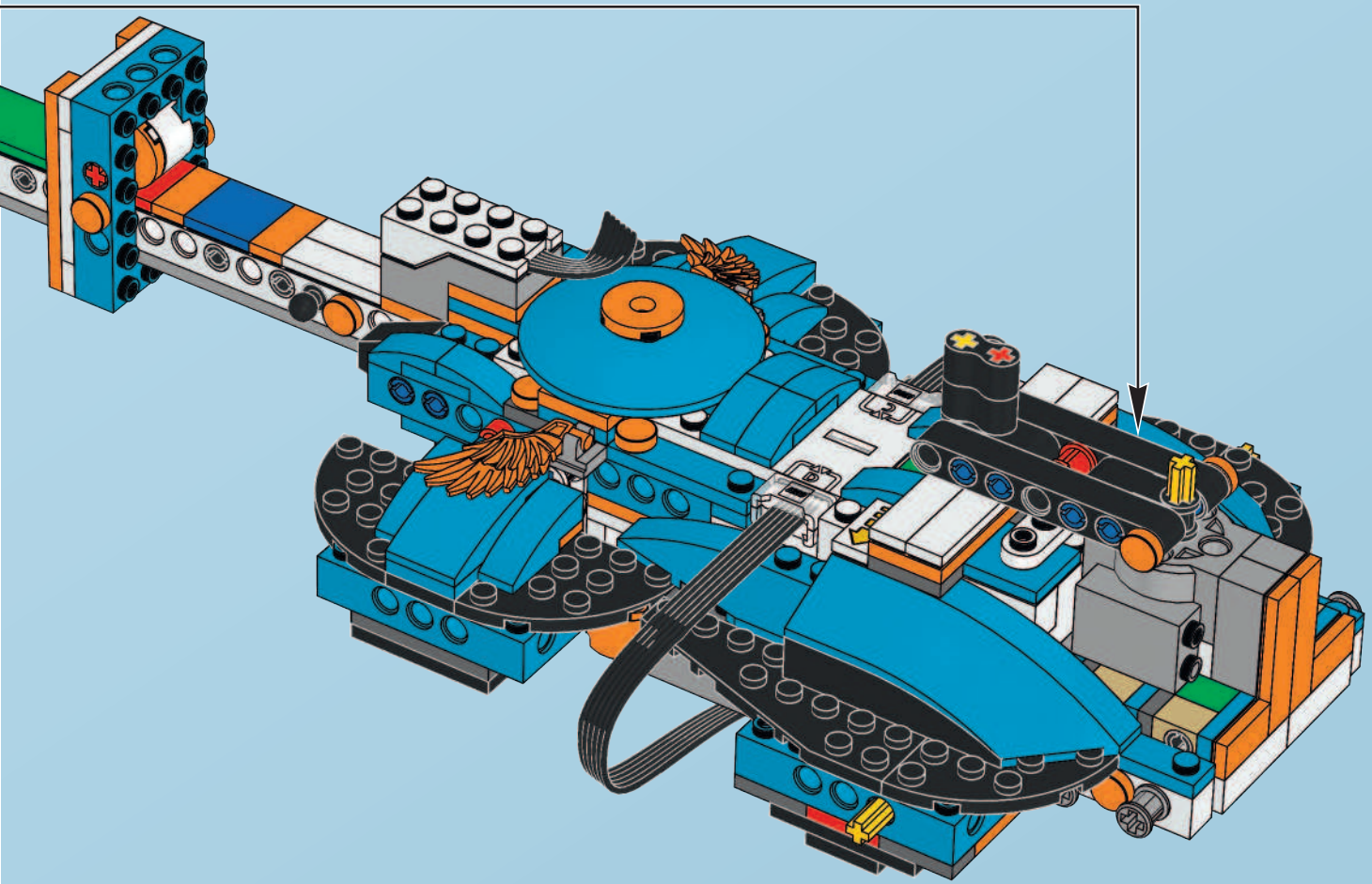




1x


1x

26

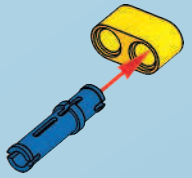



1x

27



28

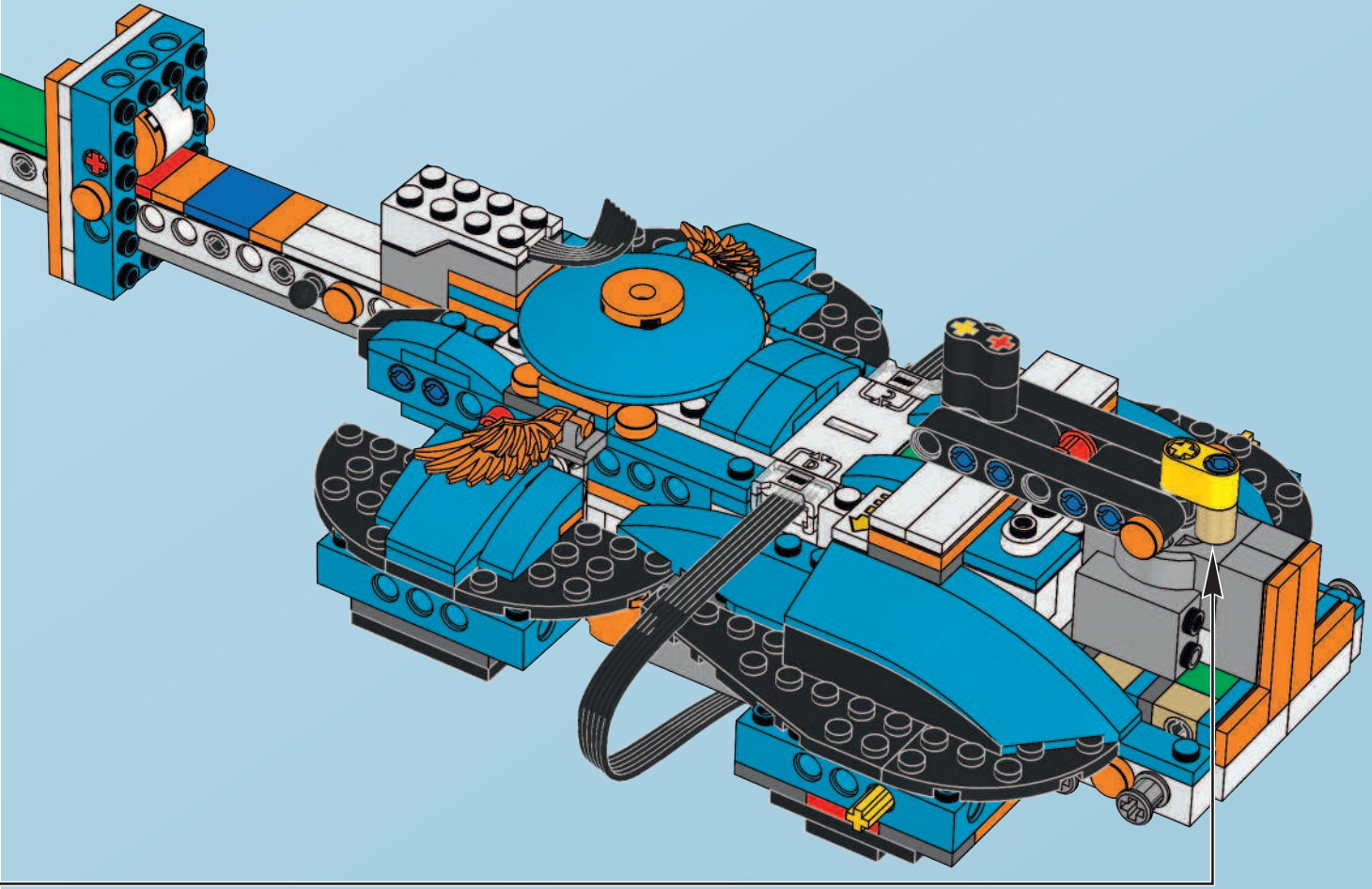

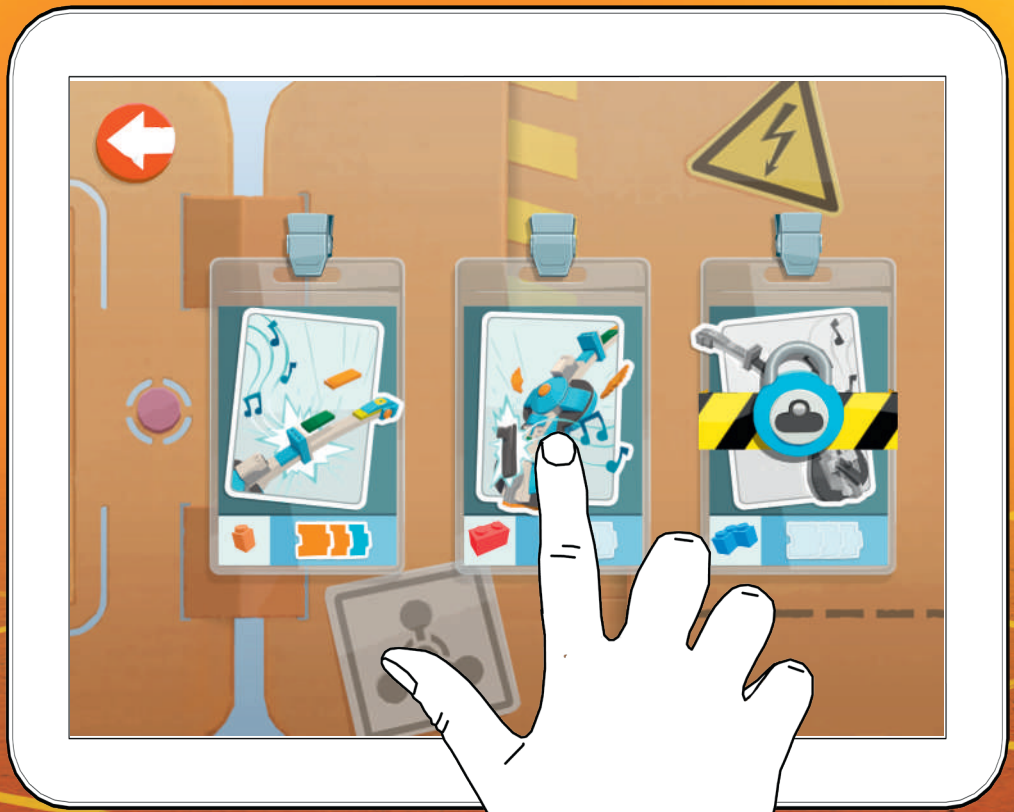






1
2
3





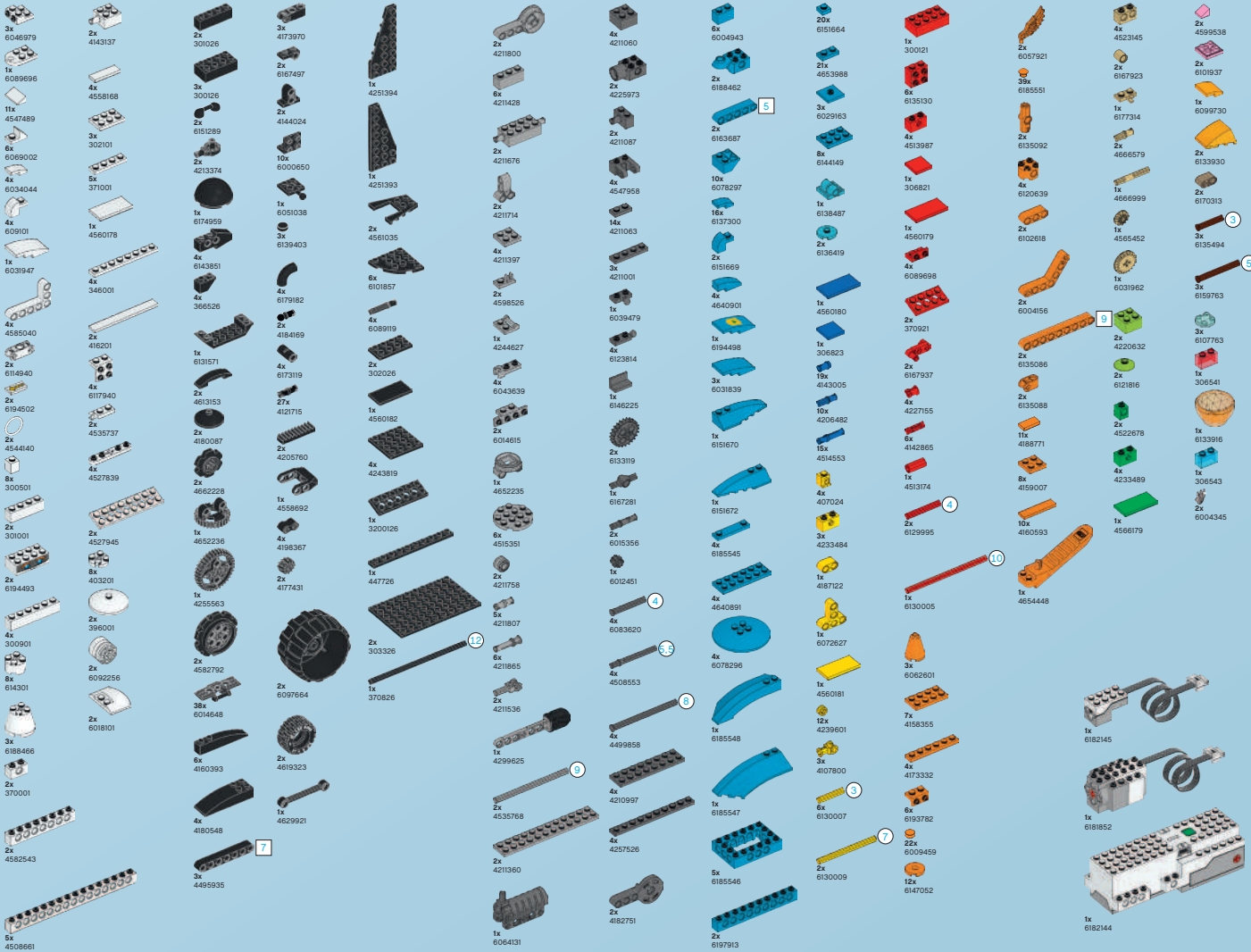
3x 6046979
1x 6089696
11x 4547489
6x 6069002
4x 6034044
4x 609101
1x 6031947
4x 4585040
2x 6114940
2x 6194502
2x 4544140
8x 300501
2x 301001
2x 6194493
4x 300901
8x 614301
3x 6188466
2x 370001
2x 4582543
5x 4508661
2x 4143137
4x 4558168
3x 302101
5x 371001
1x 4560178
4x 346001
2x 416201
4x 6117940
2x 4535737
4x 4527839
2x 4527945
8x 403201
2x 396001
2x 6092256
2x 6018101
2x 301026
3x 300126
2x 6151289
2x 4213374
1x 6174959
4x 6143851
4x 366526
1x 6131571
2x 4613153
2x 4180087
2x 4662228
1x 4652236
1x 4255563
2x 4582792
38x 6014648
6x 4160393
4x 4180548
3x 4495935 7
3x 4173970
2x 6167497
2x 4144024
10x 6000650
1x 6051038
3x 6139403
4x 6179182
2x 4184169
4x 6173119
27x 4121715
2x 4205760
1x 4558692
4x 4198367
2x 4177431
2x 6097664
2x 4619323
1x 4629921
1x 4251394
1x 4251393
2x 4561035
6x 6101857
4x 6089119
2x 302026
1x 4560182
4x 4243819
1x 3200126
1x 447726
2x 303326 12
1x 370826
2x 4211800
6x 4211428
2x 4211676
2x 4211714
4x 4211397
2x 4598526
1x 4244627
4x 6043639
2x 6014615
1x 4652235
6x 4515351
2x 4211758
5x 4211807
6x 4211865
2x 4211536
1x 4299625
2x 4535768 9
2x 4211360
1x 6064131
4x 4211060
2x 4225973
2x 4211087
4x 4547958
14x 4211063
3x 4211001
1x 6039479
4x 6123814
1x 6146225
2x 6133119
1x 6167281
2x 6015356
1x 6012451
4x 6083620 4
4x 4508553 5,5
4x 4499858 8
4x 4210997
4x 4257526
2x 4182751
6x 6004943
2x 6188462
2x 6163687 5
10x 6078297
16x 6137300
2x 6151669
4x 4640901
1x 6194498
3x 6031839
1x 6151670
1x 6151672
4x 6185545
4x 4640891
4x 6078296
1x 6185548
1x 6185547
5x 6185546
2x 6197913
20x 6151664
21x 4653988
3x 6029163
8x 6144149
1x 6138487
2x 6136419
1x 4560180
1x 306823
19x 4143005
10x 4206482
15x 4514553
4x 407024
3x 4233484
1x 4187122
1x 6072627
1x 4560181
12x 4239601
3x 4107800
6x 6130007 3
2x 6130009 7
1x 300121
6x 6135130
4x 4513987
1x 306821
1x 4560179
4x 6089698
2x 370921
2x 6167937
4x 4227155
6x 4142865
1x 4513174
2x 6129995 4
1x 6130005 10
3x 6062601
7x 4158355
4x 4173332
6x 6193782
2x 6009459
12x 6147052
2x 6057921
39x 6185551
2x 6135092
4x 6120639
2x 6102618
2x 6004156
2x 6135086
2x 6135088
11x 4188771
8x 4159007
10x 4160593
1x 4654448
4x 4523145
2x 6167923
1x 6177314
2x 4666579
1x 4666999
1x 4565452
1x 6031962
2x 4220632
2x 6121816
2x 4522678
4x 4233489
1x 4566179
2x 4599538
2x 6101937
1x 6099730
2x 6133930
2x 6170313
3x 6135494 3
3x 6159763 5
3x 6107763
1x 306541
1x 6133916
1x 306543
2x 6004345
1x 6182145
1x 6181852
1x 6182144