vtech®

Handleiding

Super Trike 4 in 1



9 maanden tot 6 jaar

91-003399-006 NL

INLEIDING

Gefeliciteerd met uw aankoop van de **Super Trike 4 in 1** van **VTech**®. Wij van **VTech**® doen ons uiterste best goede producten te maken die leuk en leerzaam zijn voor uw kind. Mocht u nog vragen of opmerkingen hebben, neemt u dan a.u.b. contact op met onze klantenservice, telefoonnummer: (0031) (0)495-459123 / e-mail: klantenservice@vtechnl.com

1. LED-SCHERM
2. LINKS/RECHTS LED
3. MUZIEK-TOETS
4. KARAKTER-TOETSEN
5. LIEDJES-TOETS
6. SLEUTEL
7. VOLUME-TOETS
8. STOP-TOETS
9. VERSNELLINGSPOOK
10. AAN/UIT-TOETS
11. LOCATIE-TOETSEN
12. TOETER
13. ACTIVITEITENSCHAKELAAR

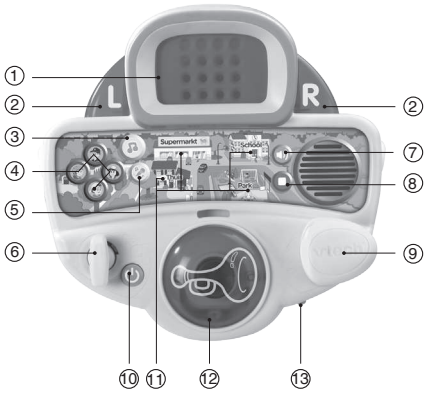



VEILIGHEIDSVOORSCHRIFTEN

WAARSCHUWING:

Alle verpakkingsmaterialen, zoals plakband, plastic, demolabel, verpakkingsslotjes, tie-wraps, schroeven enz., maken geen deel uit van het product en dienen voor de veiligheid van uw kind te worden verwijderd.

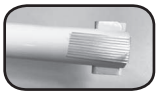

Plakband en karton zijn geen onderdeel van het speelgoed en dienen voor gebruik te worden verwijderd.

WAARSCHUWING:

- **Dit speelgoed dient gebruikt te worden in een veilige omgeving, bijv. in de tuin, op een stabiele, vlakke ondergrond en niet in de buurt van een risicovolle omgeving, zoals bij een trap, bij water of in de buurt van auto's.**
- **Dit speelgoed is niet geschikt voor gebruik in het verkeer.**
- **Toezicht door een volwassene aanbevolen.**
- **Zorg ervoor dat uw kind op de juiste manier in het zitje zit.**
- **Ga zorgvuldig om met dit speelgoed om mogelijke schade of letsel te voorkomen.**
- **Het dragen van beschermende kleding wordt aanbevolen.**
- **Het maximale draaggewicht is 25,4 kg.**
- **Draag bij voorkeur een fietshelm, handschoenen, knie- en elleboogbeschermers (niet ingesloten).**
- **Het maximale draaggewicht van het opbergvak is 3kg. Overschrijding van het gewicht kan gevaarlijke of onstabiele situaties veroorzaken.**
- **Let op dat er geen kind op de trike zit bij het op en af gaan van traptreden.**

LET OP:

Controleer de trike regelmatig op tekenen van slijtage bij de gordel. Indien de gordel of de sloten van de gordel beschadigd zijn, mogen deze niet gebruikt worden totdat deze zijn gerepareerd of vervangen. Gebruik het speelgoed alleen onder direct toezicht van een volwassene.

WAARSCHUWING:

Montage door een volwassene vereist. Het speelgoed bevat kleine onderdelen voorafgaand aan de montage waardoor er verstikkingsgevaar is voor kinderen jonger dan 3 jaar.
Houd dit product uit de buurt van vuur.

DRIFT STAND: NEEM VOORZICHTIGHEID IN ACHT

Wanneer de Super Trike 4 in 1 gebruikt wordt in de drift stand, dient de bestuurder van de trike en degene die toezicht houdt, de trike te gebruiken met gezond verstand en op eigen risico. Het is mogelijk dat de bestuurder de controle verliest, van de trike valt en/of in onveilige situaties terechtkomt.

Let goed op obstakels en situaties die de bestuurder dwingen om onverwachte zwenkingen te maken of de controle te verliezen. Houd de handvatten ten alle tijden vast. Lift onder geen enkele omstandigheden mee met een ander voertuig. Rijd niet over oneven of onveilige oppervlakken. We raden aan om over stabiele, solide, vlakke oppervlakken te rijden. Gebruik de drift stand niet binnenshuis.

De aanbevolen leeftijd van 4-6 jaar voor de drift stand, is een advies. Een gebruiker die niet comfortabel op de trike zit in de drift stand, dient niet te proberen erop te fietsen. Ouders / Toezichthouders dienen de beslissing te nemen of het kind voldoende vaardigheden en capaciteiten bezit om op de trike te kunnen fietsen.

Ouders / Toezichthouders: Lees a.u.b. deze handleiding aandachtig door en zorg ervoor dat alle kinderen die gebruik maken van deze trike de waarschuwingen en veiligheidsvoorschriften begrijpen om de Super Trike 4 in 1 veilig te gebruiken.

STARTEN

HOE PLAATS JE DE BATTERIJEN?

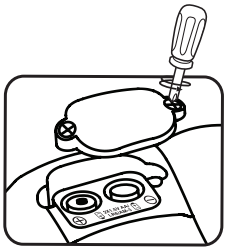

1. Zet het speelgoed UIT.
2. Open het batterijklepje aan de onderkant van het elektronisch activiteitenpaneel met behulp van een schroevendraaier.
3. Plaats 2 nieuwe 'AA' (LR6) batterijen volgens de afbeelding in het batterijenvak. Voor optimale prestaties bevelen wij alkaline batterijen aan.
4. Plaats het klepje terug en maak het goed vast.
5. Nu is het speelgoed klaar voor gebruik.

Attentie

- Voor optimale prestaties bevelen wij alkaline batterijen aan.
- Gebruik alleen het type en de soort batterijen die in deze handleiding staan vermeld.
- Gebruik slechts één type batterijen tegelijk.
- Gebruik nooit nieuwe en oude batterijen samen.
- Gebruik nooit beschadigde batterijen.
- Plaats de batterijen volgens de polen (+,-) om lekkage te voorkomen.
- De contactklemmen van de voeding mogen niet kortgesloten worden.
- Verwijder lege of zwakke batterijen uit het speelgoed.
- Indien het speelgoed langere tijd niet zal worden gebruikt, is het aan te bevelen de batterijen te verwijderen.
- Gooi batterijen niet weg in vuur of in de natuur.
- Probeer nooit gewone (niet oplaadbare) batterijen te herladen.
- Haal oplaadbare batterijen eerst uit het speelgoed en laad ze daarna buiten het speelgoed op.
- Het opladen of verwijderen van batterijen dient altijd onder toezicht van een volwassene te gebeuren.

Milieu

Verwijdering van batterijen en product



Het symbool van een doorgekruiste container geeft aan dat het product en de batterijen niet met het normale huisafval mogen worden weggegooid omdat deze stoffen bevatten die schadelijk kunnen zijn voor het milieu en de gezondheid. Lever het product en/of de batterijen aan het eind van hun levenscyclus in bij een officieel aangewezen inzamelpunt.

Win advies in bij de plaatselijke autoriteiten voor informatie over speciale plaatsen voor Klein Chemisch Afval (K.C.A.), waar u gebruikte batterijen en/of producten kunt inleveren.

De chemische symbolen Hg, Cd of Pb geven aan dat het kwik- (Hg), cadmium- (Cd) of loodgehalte (Pb) in de batterij hoger is dan de referentieniveaus in de Richtlijn 2006/66/EC.



De balk geeft aan dat het product na 13 augustus 2005 op de markt werd gebracht.

Help het milieu door uw product en/of batterijen op een verantwoordelijke manier weg te gooien.

Kijk voor meer informatie op:
www.stibat.nl

INHOUD VAN DE DOOS

- Eén **VTech® Super Trike 4 in 1**
- Eén handleiding

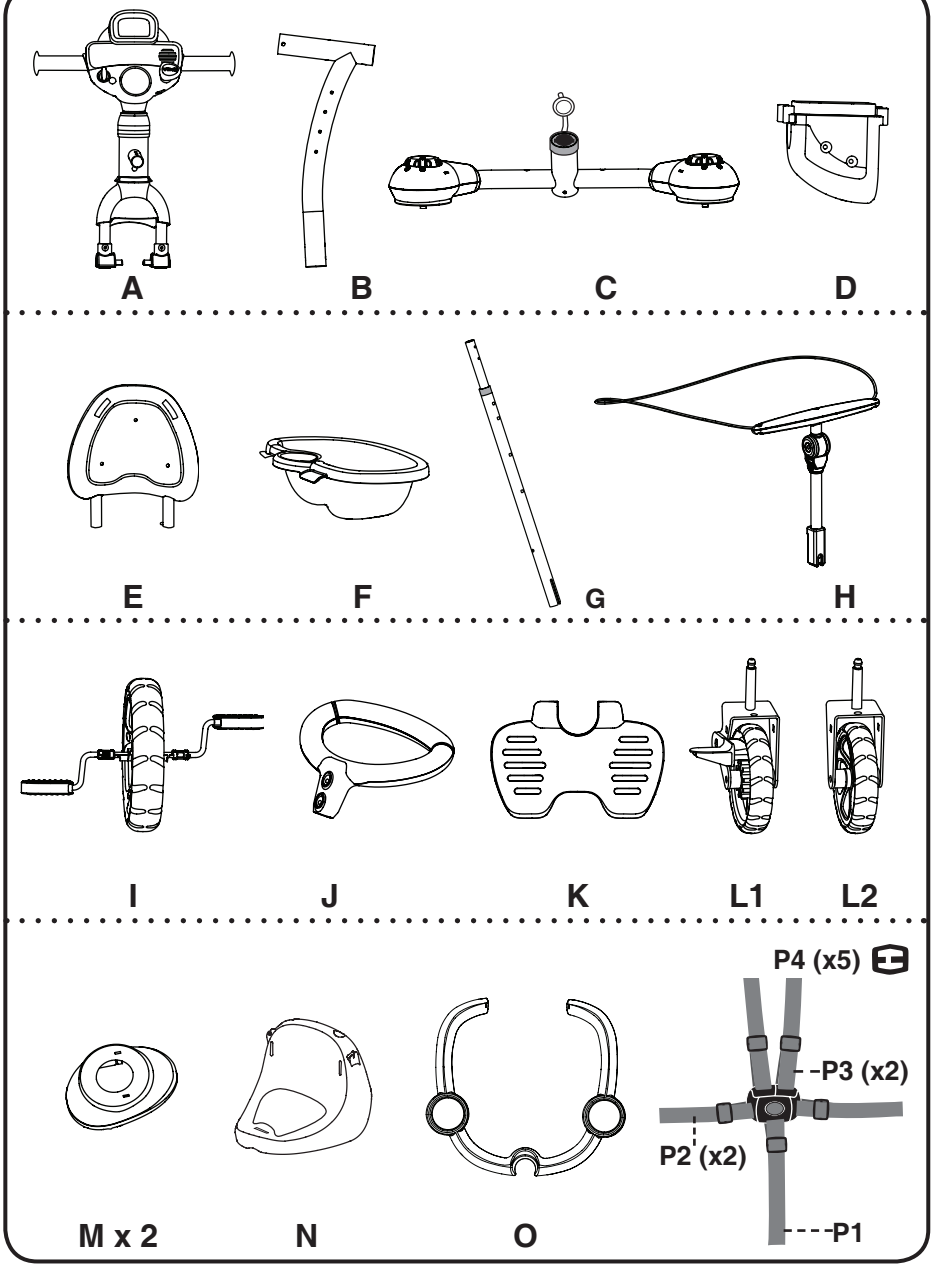

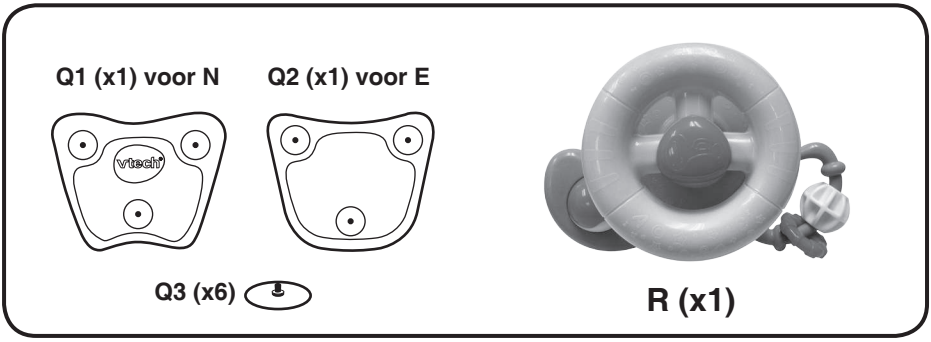

MONTAGE INSTRUCTIES

Kijk voor meer informatie op onze website: **www.vtechnl.com**

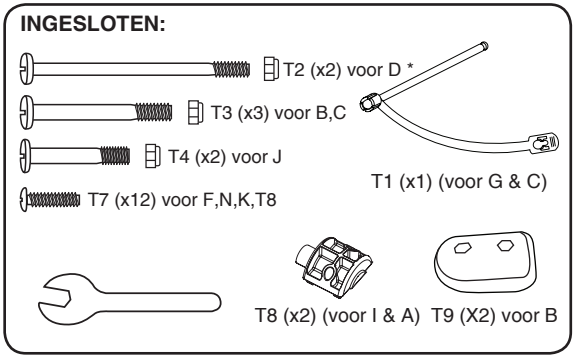



* Let op: De T2 moeren zijn iets kleiner van formaat.

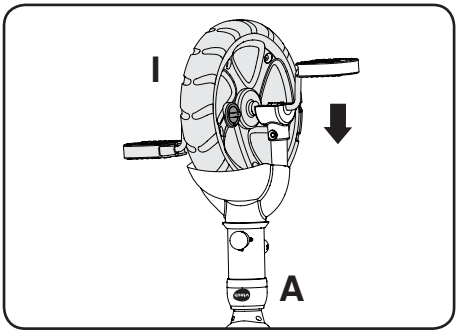

1. Zorg ervoor dat het voorwiel (I) overeenkomt met de opening op het frame (A). Het pedaalslot dient aan de rechterkant van het voorwiel van de trike te zitten, zoals hierboven afgebeeld.

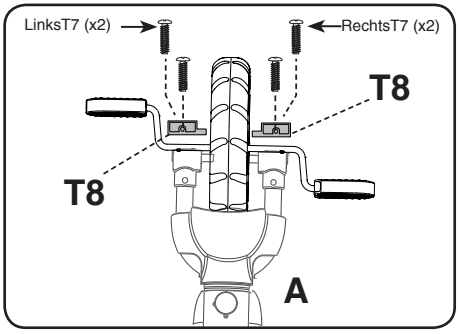

2. Plaats de kapjes (T8) over het frame (A) en schroef deze vast met behulp van 4 T7 schroeven. Zet dit onderdeel vervolgens even opzij.

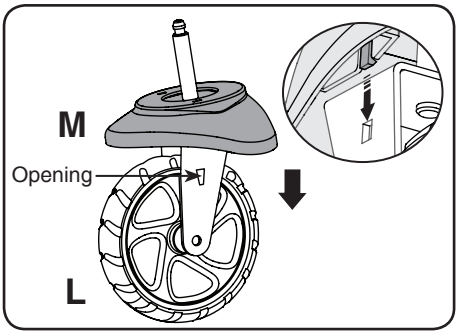

3. Plaats het blauwe kapje (M) op het achterwiel (L) en druk het omlaag totdat het vastklikt in de opening. Herhaal deze handeling voor het andere achterwiel.

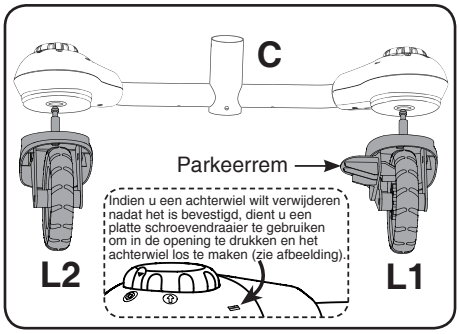

4. Duw het rechterwiel (L1) en het linkerwiel (L2) in de openingen van (C). De wielen zullen vastklikken en zijn dan vergrendeld. (Alleen het rechterwiel (L1) heeft een parkeerrem).

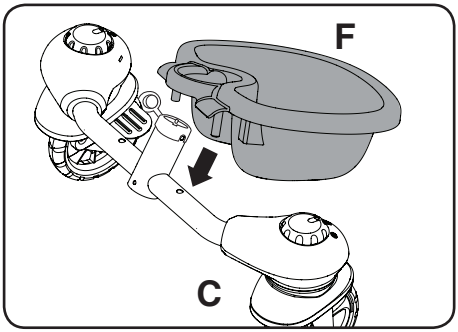

5. Plaats en druk het opbergbakje (F) over en op het frame (C) totdat deze goed vastzit.

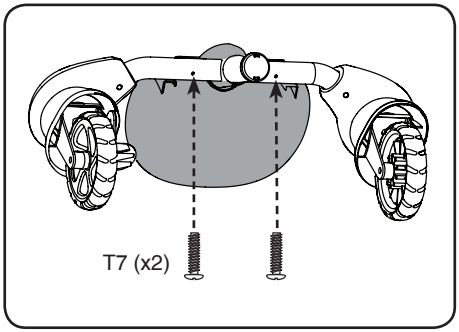

6. Bevestig het opbergbakje aan het frame met behulp van de 2 T7 schroeven. Zet dit onderdeel vervolgens even opzij.

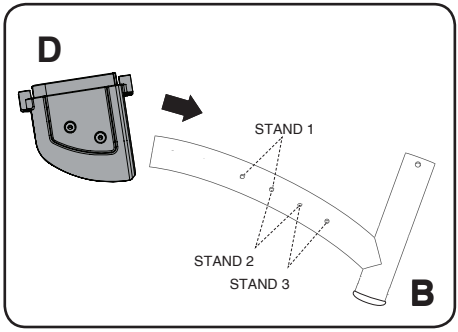

7. Schuif onderdeel (D) op de juiste manier over het frame (B) naar stand 1, zoals hierboven is afgebeeld.

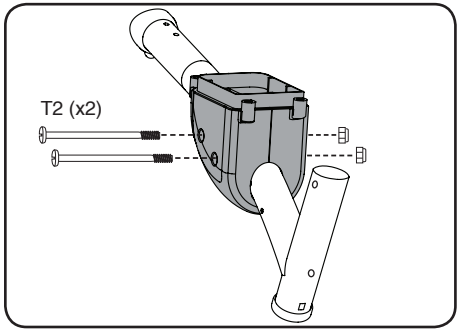

8. Plaats de moeren in de daarvoor bestemde openingen en schroef de T2 bouten vast.

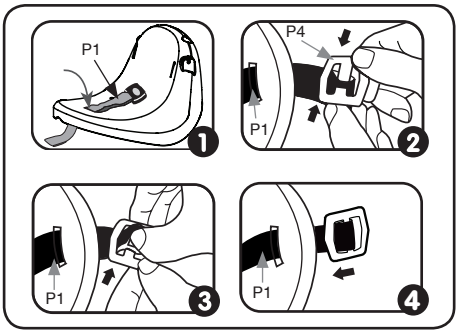

9. Pak de gordel (P1) en klik het geheel los. Bevestig de gordel (P1) aan het zitje (N), zoals hierboven is afgebeeld.

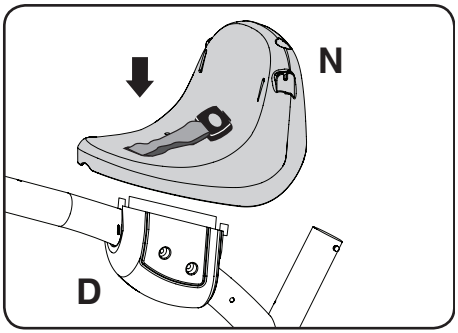

10. Plaats het zitje (N) op het onderdeel (D).

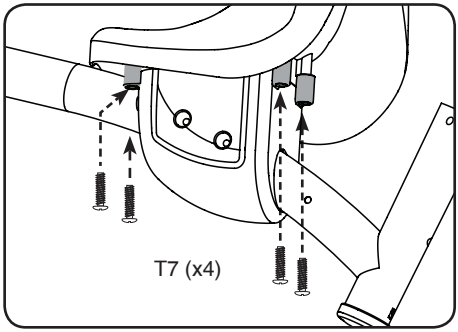

11. Bevestig het zitje vervolgens met behulp van 4 T7 schroeven.

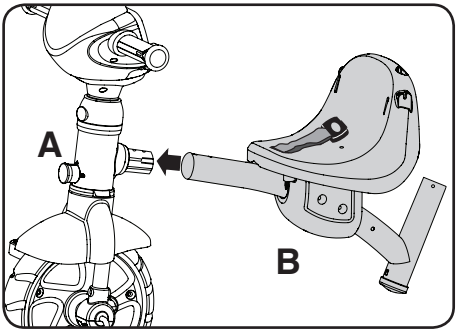

12. Verbind frame (B) zoals hierboven is afgebeeld met frame (A).

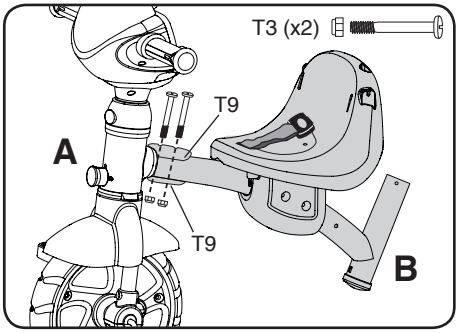

13. Bevestig vervolgens onderdeel T9 op frame (B) met behulp van 2 T3 bouten en moeren om frame (A) en frame (B) aan elkaar te bevestigen.

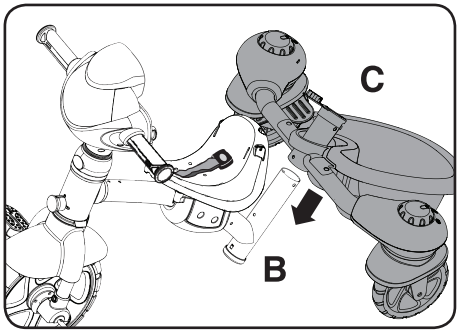

14. Plaats frame (C) over frame (B), zoals hierboven is afgebeeld.

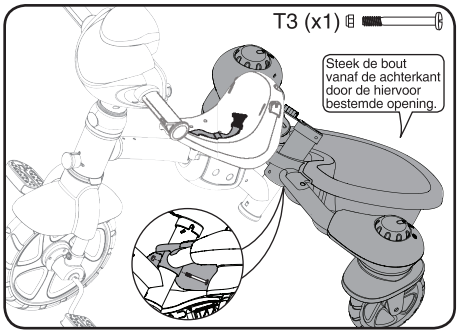

15. Gebruik vervolgens de T3 bout en moer om de onderdelen aan elkaar te bevestigen.

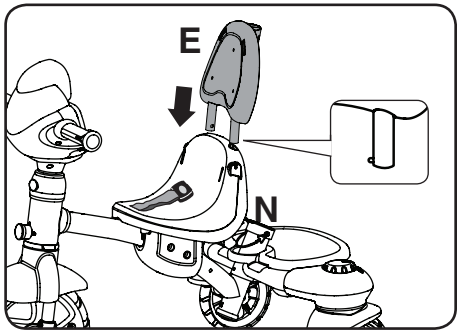

16. Druk de knop van de hoofdsteun (E) in en druk de hoofdsteun in het zitje (N).

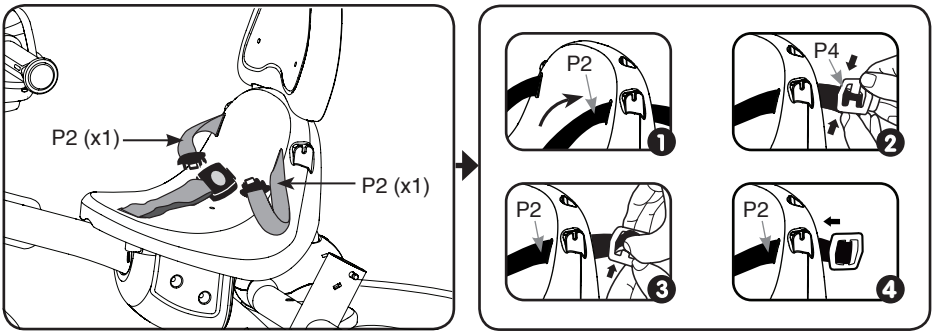

17. Bevestig de gordels (P2) aan het zitje, zoals hierboven is weergegeven.

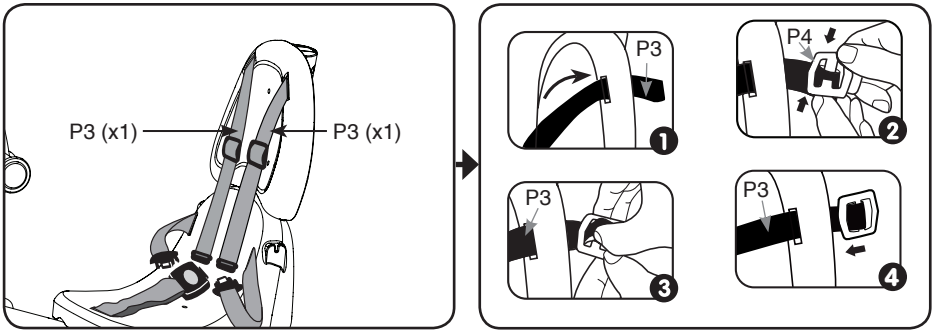

18. Bevestig de gordels (P3) aan de hoofdsteun, zoals hierboven is weergegeven.

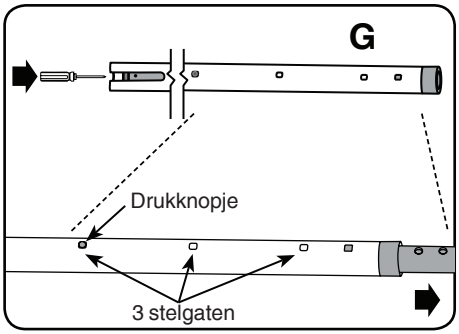

19. Gebruik een schroevendraaier om de grijze buis (met blauw uiteinde) uit de witte buis (G) naar buiten te duwen. Het drukknopje zal dan overeenkomen met de stelgaten.

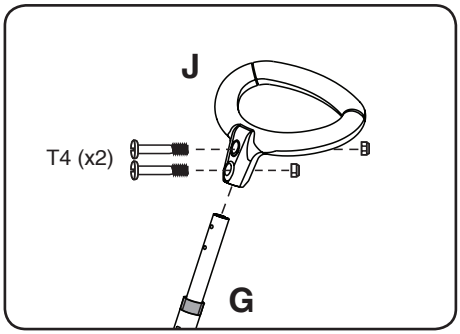

20. Plaats het handvat (J) over de buis (G) en bevestig de onderdelen aan elkaar met behulp van 2 T4 bouten en moeren.

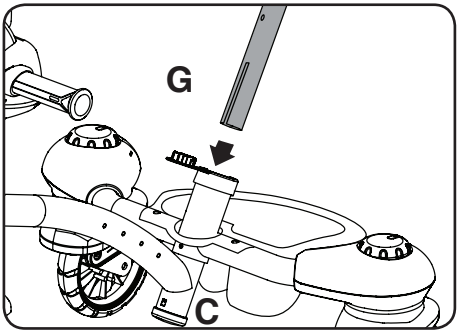

21. Plaats de duwstang (G) in frame (C).

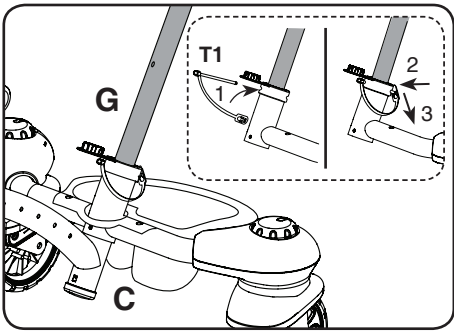

22. Bevestig de duwstang (G) en het frame (C) met behulp van (T1).

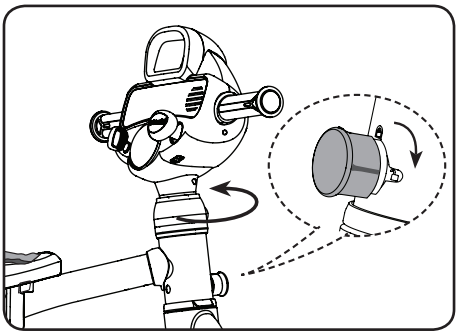

23. Om de voetensteun aan de trike te bevestigen, dient het stuurslot open te staan en het stuur naar links gedraaid te zijn.

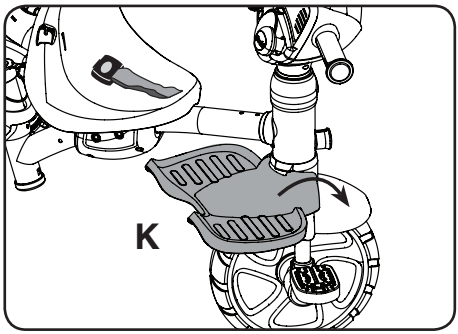

24. Plaats vervolgens de voetensteun (K) op het frame. Zorg ervoor dat de voetensteun goed aansluit op het frame.

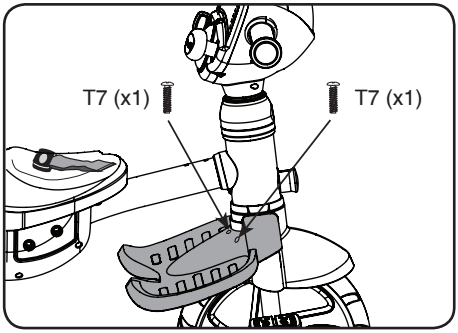

25. Draai het stuur vervolgens zodat het naar voren wijst. Bevestig de voetensteun nu met behulp van 2 T7 schroeven.

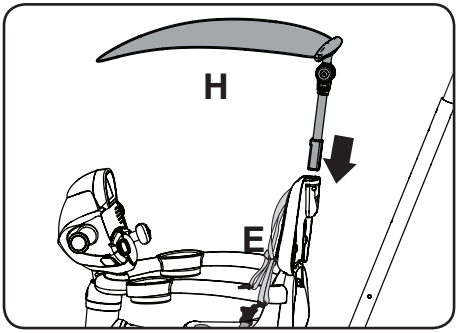

26. Gebruik de drukknop om het zonnescherm (H) in de hoofdsteun (E) te plaatsen.

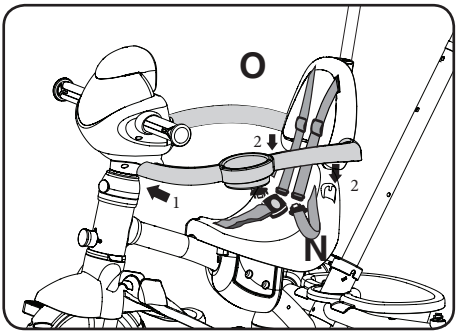

27. Wanneer het zitje in de kleinste stand is geplaatst (stand 1, zie blz. 12) kan de veiligheidsbeugel worden bevestigd. Bevestig de veiligheidsbeugel (O) door deze vast te klikken aan de voorkant van de trike (1) onder het elektronisch activiteitenpaneel en in de openingen (2) van het zitje (N).

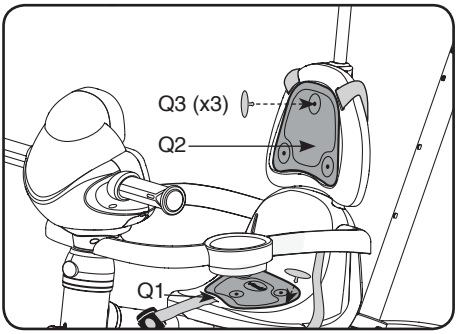

28. Bevestig de onderdelen Q1 en Q2 aan het zitje (N) met behulp van de afsluitdopjes (Q3), zoals hierboven is afgebeeld.

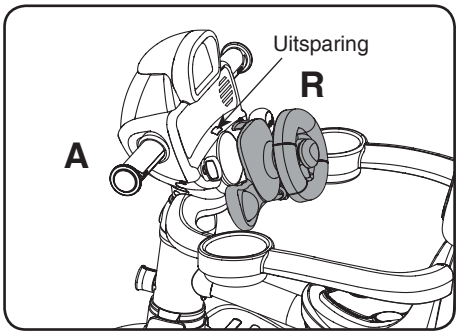

29. Bevestig het verwijderbare stuurtje aan het elektronisch activiteitenpaneel door het in de uitsparing te haken en vast te drukken.

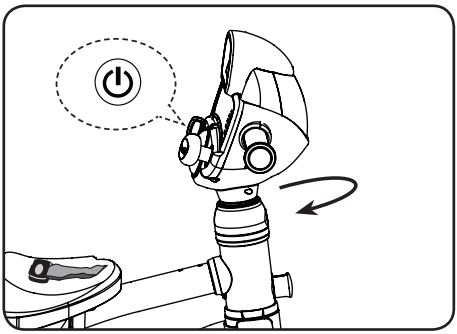

30. Druk op de Aan/Uit-toets om het elektronisch activiteitenpaneel aan te zetten. De Super Trike 4 in 1 is nu klaar voor gebruik!

STAND 1 - Samen wandelen

Let op:
Het handvat van de duwstang is het stuurmechanisme voor de achterwielen. Kies eerst een richting voordat u de trike vooruit duwt.

9+ maanden



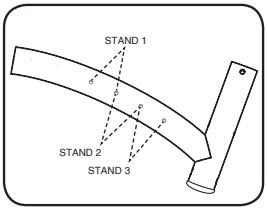

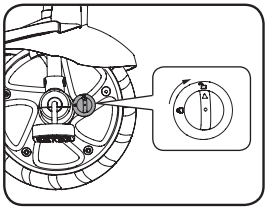

1. Draai het pedaalslot met de klok mee om de pedalen buiten werking te stellen. Deze zullen vrij kunnen bewegen zonder het voorwiel mee te laten draaien.

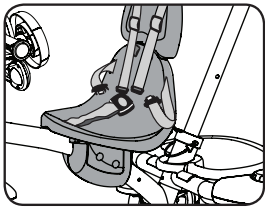

2. Verplaats het zitje naar stand 1. Draai hiervoor eerst de bouten los, verwijder ze, verschuif het zitje, plaats de bouten en moeren in de juiste openingen en draai deze vervolgens weer vast.

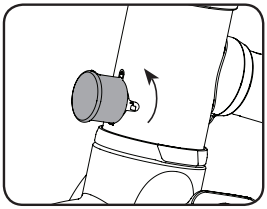

3. Draai het stuurslot aan de voorkant tegen de klok in om het stuur vast te zetten.

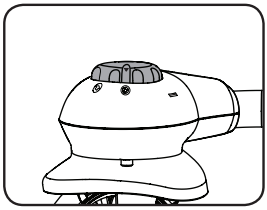

4. Draai de wielsloten naar ((⟲)) om de twee achterwielen 360° vrij te laten bewegen.

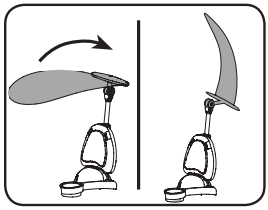

5. Verstel het dakje naar de gewenste positie en bevestig de veiligheidsbeugels (indien gewenst).

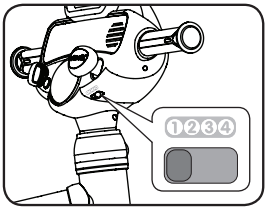

6. Verschuif de activiteitenschakelaar naar 1.

STAND 2 - Leren fietsen

12+ maanden

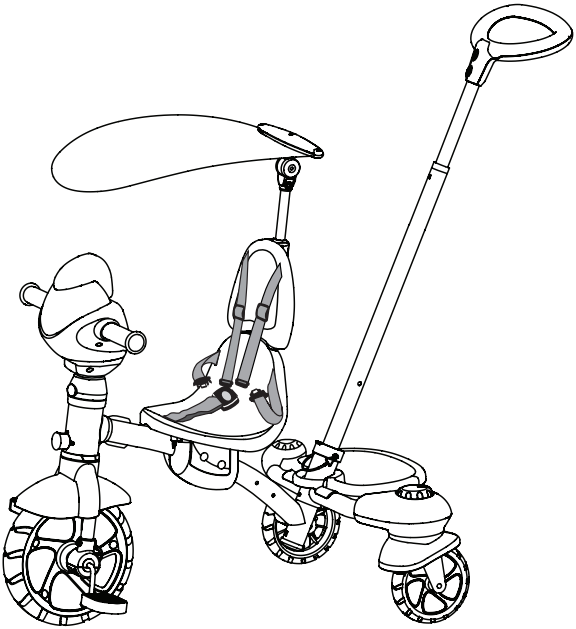

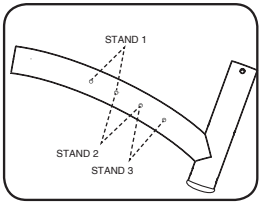

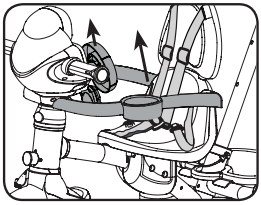

1. Verwijder de veiligheidsbeugels en het afneembaar stuurtje.

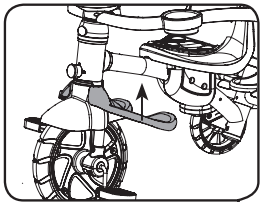

2. Verwijder de voetensteun.

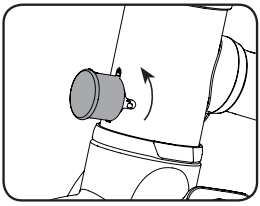

3. Zorg ervoor dat het stuurslot tegen de klok in is gedraaid om het stuur vast te zetten.

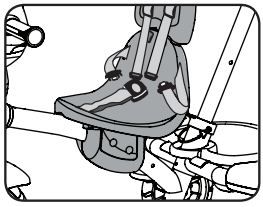

4. Verplaats het zitje naar stand 1. Draai hiervoor eerst de bouten los, verwijder ze, verschuif het zitje, plaats de bouten en moeren in de juiste openingen en draai deze vervolgens weer vast.

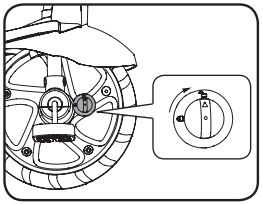

5. Draai het pedaalslot met de klok mee om de pedalen buiten werking te stellen. Deze zullen vrij kunnen bewegen zonder het voorwiel mee te laten draaien.

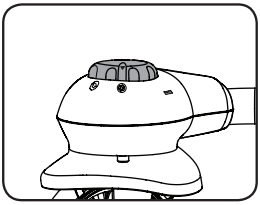

6. Draai de wielsloten naar (⟲) om de twee achterwielen 360° vrij te laten bewegen.

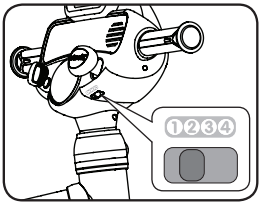

7. Verschuif de activiteitenschakelaar naar 2.

STAND 3 - Driewieler

2-4 jaar

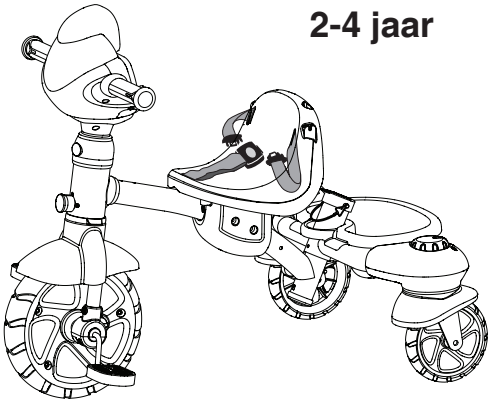

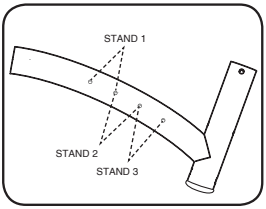

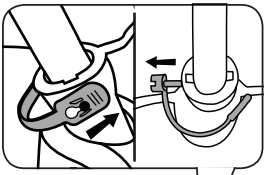

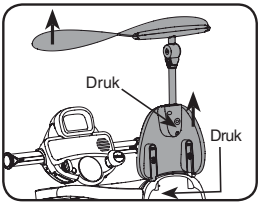

1. Verwijder het zonnescherm en de hoofdsteun.

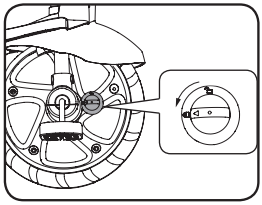

2. Draai het pedaalslot tegen de klok in om de pedalen in werking te stellen. Deze zullen nu het voorwiel mee laten draaien.

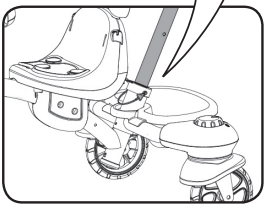

3. Verwijder de duwstang.

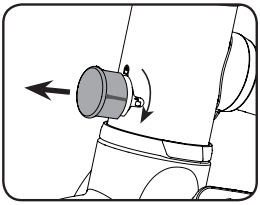

4. Trek het stuurslot naar buiten en draai het met de klok mee om het stuur te kunnen gebruiken.

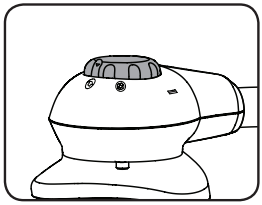

5. Draai de wielsloten naar (⇧) om de twee achterwielen vast te zetten.

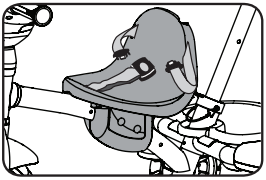

6. Verplaats het zitje naar stand 2. Draai hiervoor eerst de bouten los, verwijder ze, verschuif het zitje, plaats de bouten en moeren in de juiste openingen en draai deze vervolgens weer vast.

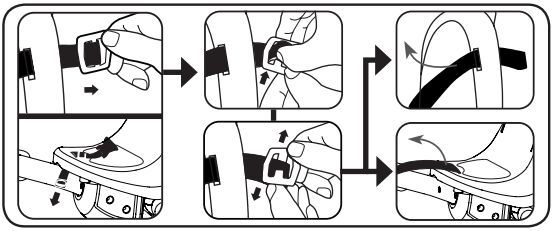

7. Verwijder de gordel indien wenselijk, zoals hierboven afgebeeld.

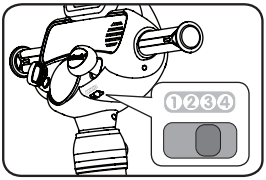

8. Verschuif de activiteitenschakelaar naar 3.

STAND 4 - Driften

4-6 jaar

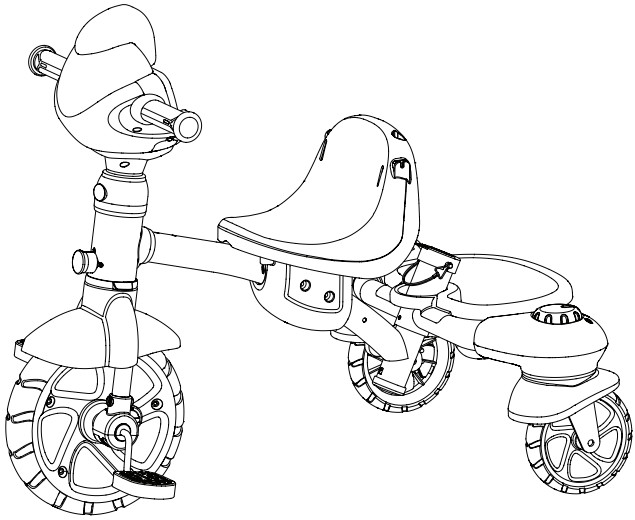

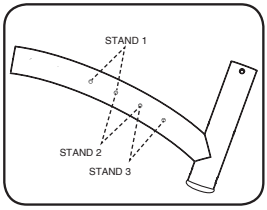

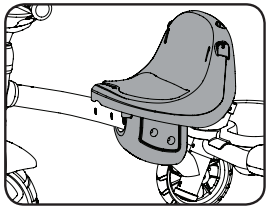

1. Verplaats het zitje naar stand 3. Draai hiervoor eerst de bouten los, verwijder ze, verschuif het zitje, plaats de bouten en moeren in de juiste openingen en draai deze vervolgens weer vast.

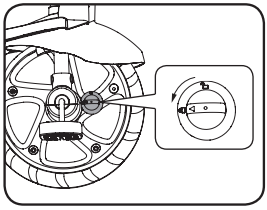

2. Draai het pedaalslot tegen de klok in om de pedalen in werking te stellen. Deze zullen nu het voorwiel mee laten draaien.

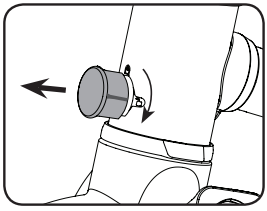

3. Trek het stuurslot naar buiten en draai het met de klok mee om het stuur te kunnen gebruiken.

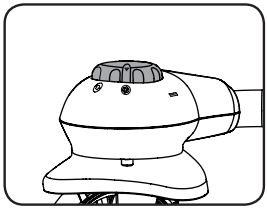

4. Draai de wielsloten naar (🔓) om de twee achterwielen 360° vrij te laten bewegen.

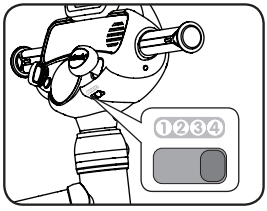

5. Verschuif de activiteitenschakelaar naar 4.

Elektronisch activiteitenpaneel



Met vrolijke animaties op het scherm,
grappige geluidseffecten en 4 activiteiten!

FUNCTIES



1. **Aan/Uit-toets**
   Druk op de Aan/Uit-toets om de **Super Trike 4 in 1** AAN te zetten. Druk nog een keer op de toets om het speelgoed UIT te zetten.

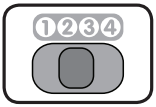

2. **Activiteitenschakelaar**
   Verschuif de **activiteitenschakelaar** naar de gewenste activiteit. Tijdens de 4 activiteiten ontdek je verschillende karakters en locaties door middel van vrolijke zinnetjes die het spelen van rollenspellen stimuleren.



3. **Toeter**
   Druk op de **toeter** om het lichtje te zien knipperen en luister naar de grappige geluidseffecten.



4. **Versnellingspook**
   Beweeg de **versnellingspook** omhoog en omlaag om grappige geluiden te horen.



5. **Sleutel**
   Draai de **sleutel** om een grappig geluid te horen.



6. **Vier karakter-toetsen**
   Druk op de **karakter-toetsen** om vrolijke zinnetjes te horen van vier verschillende karakters. De karakters moedigen het spelen van rollenspellen aan door middel van uitnodigende vragen en zinnetjes.



7. **Locatie-toetsen**
   Druk op de **locatie-toetsen** om de supermarkt, de school, het park en thuis te ontdekken.



8. **Muziek-toets**
   Druk op de **muziek-toets** om naar vrolijke melodietjes te luisteren. Beweeg de pedalen tijdens stand 2, 3 en 4 om het tempo van het melodietje te versnellen of te vertragen. Druk op de toeter, draai de sleutel of beweeg de versnellingspook om grappige geluiden aan het melodietje toe te voegen.



9. **Liedjes-toets**
   Druk op deze toets om naar vrolijk gezongen liedjes te luisteren.



10. **Volume-toets**
    Druk op de **volume-toets** om het volume aan te passen.



11. **Stop-toets**
    Druk op de **stop-toets** tijdens een melodietje of gezongen liedje om deze te stoppen.

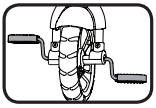

12. **Trappers**
    Wanneer je tijdens een melodietje de trappers beweegt, zal het melodietje reageren op de snelheid van de trappers. Draaien de trappers snel rond, dan zal het melodietje ook versnellen. Draaien de trappers langzaam rond, dan zal het melodietje vertragen. Stop je met trappen, dan zal het melodietje ook stoppen. Begin binnen 5 seconden weer met trappen om het melodietje te hervatten.

13. Handvatten

Draai het stuur met behulp van de handvatten naar links of rechts en de trike zal herkennen welke kant je op stuurt (alleen tijdens stand 3 en 4). Het lichtje knippert mee met het geluid en je hoort een geluidseffect.



14. Pedaalslot

Draai het pedaalslot tegen de klok in om de pedalen in werking te stellen. Deze zullen het voorwiel mee laten draaien. Draai het pedaalslot met de klok mee om de pedalen buiten werking te stellen. Deze zullen vrij kunnen bewegen zonder het voorwiel mee te laten draaien.

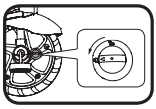

15. Stuurslot

Draai het stuurslot (aan de voorkant van de trike) tegen de klok in om het stuur vast te zetten. Trek het stuurslot naar buiten en draai het met de klok mee om het stuur naar links en rechts te kunnen bewegen.

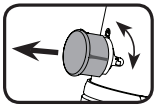

16. Wielen - 360° draaibaar

Wanneer de wielen aan de achterkant in deze stand staan, () kunnen de wielen 360° vrij draaien en bewegen. Wanneer de wielen in deze stand staan, () zullen de achterwielen alleen recht vooruit en achteruit bewogen kunnen worden.

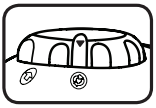

17. Automatische uitschakeling

Om batterijen te sparen, schakelt de **Super Trike 4 in 1** automatisch uit als er enige tijd niet mee wordt gespeeld. Het speelgoed kan weer geactiveerd worden door op de Aan/Uit-toets te drukken.

MELODIETJES

1. Alouette
2. Farmer in the Dell
3. Hoofd, schouders, knie en teen
4. Rije, rije, rije in een wagentje
5. Vent frais
6. Visje in het water
7. Op een grote paddenstoel
8. Row, Row, Row Your Boat
9. Drie maal drie is negen
10. De wielen van de bus

GEZONGEN LIEDJES

Liedje 1

Rijd, rijd, rijd maar rond, langzaam of juist snel.
Draai de trappers keer op keer, we rijden heen en weer.

Liedje 2

Voordat je naar buiten gaat,
geef ik je wat veilige raad.
Let goed op, kijk links en rechts.
Houd je vast, doe je gordel om.
O ja, deze rit wordt top.
Veiligheid staat voorop!

Liedje 3

Ga mee naar buiten, de lucht is blauw,
spelen doe ik het liefst met jou!
Lekker warm in de zonneschijn.
Rijden met jou, vind ik zo fijn!

Liedje 4
Wanneer iemand naar je lacht.
Zwaai beleefd en zeg gedag.
Rijd in het rond en ga op pad,
vrolijk door de stad.

Liedje 5
Kom ga je mee, je kunt zoveel ontdekken.
Rijd in het rond, bezoek mooie plekken!
Ga mee naar school en daarna naar het park.
Aan het eind van de dag, kom je thuis met een lach!

ONDERHOUD EN VERZORGING

1. Maak het speelgoed a.u.b. schoon met een vochtige doek.
2. Zet het speelgoed niet voor langere tijd in de felle zon of in de buurt van een andere warmtebron.
3. Als het speelgoed voor langere tijd niet wordt gebruikt, is het aan te bevelen de batterijen te verwijderen.
4. Laat het speelgoed niet op harde oppervlakken vallen en stel het niet bloot aan regen of water.
5. Reinig het speelgoed niet met bijtende schoonmaakmiddelen.

LET OP:

Als het activiteitenpaneel van de **Super Trike 4 in 1** opeens stopt of als het geluid slechter wordt:
1. Zet dan het speelgoed uit en laat het zo enkele minuten staan.
2. Zet het daarna weer aan.
3. Blijft het probleem bestaan, dan kan het veroorzaakt worden door bijna lege batterijen.
4. Vervang de oude batterijen door nieuwe en probeer het opnieuw.

Blijft het probleem nog steeds bestaan, neem dan a.u.b. contact op met onze klantenservice, e-mail: klantenservice@vtechnl.com / telefoonnummer: (0031) (0)495-459123

BELANGRIJKE MEDEDELING:
Het ontwerpen en ontwikkelen van educatief speelgoed gaat gepaard met een verantwoordelijkheid die wij bij **VTech**® uitermate serieus opvatten. Wij zetten ons volledig in om er zeker van te zijn dat de informatie, die de kern van ons product is, zeer nauwkeurig en accuraat is. Het kan echter gebeuren dat er fouten voorkomen. Het is voor u van belang om te weten dat wij volledig achter onze producten staan en u aanmoedigen contact op te nemen met onze klantenservice indien u problemen heeft met, of suggesties heeft voor onze producten. Wij staan u dan graag te woord.
Telefoonnummer: (0031) (0)495-459123 /
E-mail: klantenservice@vtechnl.com

Let op: Bewaar de handleiding, deze bevat belangrijke informatie over het product.

KLASSE 1
LED PRODUCT

VTech Electronics Europe B.V.

Deze garantie wordt u, als extra voordeel, aangeboden door VTech Electronics Europe B.V. en heeft geen invloed op uw wettelijke rechten krachtens de toepasselijke nationale wetgeving.

VTech Electronics Europe B.V. staat garant voor de kwaliteit van het door u gekochte product. Bewaar het garantieformulier (volgende pagina) samen met het aankoopbewijs. U heeft dan recht op 2 jaar volledige garantie onder de volgende voorwaarden:

1. ***De kwaliteit van het materiaal, en de techniek van het product worden bij normaal gebruik gedurende een periode van maximaal 2 jaar na aankoop door VTech Electronics Europe B.V. gegarandeerd.***
2. ***Mocht in deze periode toch een defect optreden, dan kunt u het product ter vervanging aanbieden bij de VTech® dealer waar u het product gekocht heeft.***
3. ***De betreffende vervanging vindt gratis plaats als de schade te wijten is aan de ondeugdelijkheid van materiaal of techniek.***
4. ***Indien de schade te wijten is aan ondeskundig gebruik, onbevoegde reparatie, verkeerde batterij installatie, verkeerde elektrische (adapter) installatie, breuk- en/of waterschade, lekkende batterijen of enig andere reden die aan de gebruiker wijtbaar is, dan vervalt deze garantie.***
5. ***Deze garantie is strikt persoonlijk en niet overdraagbaar. Deze garantie geldt alleen voor de Benelux landen.***

GARANTIEBEWIJS

Naam van het product: Super Trike 4 in 1

Art.-Nr. # 80-196823 / 80-196852

Naam: _____

Straat en huisnummer: _____

Postcode en plaats: _____

Telefoonnummer: _____

E-mail adres: _____

Aankoopdatum: _____

VTech Electronics Europe B.V.
Copernicusstraat 7
6003 DE Weert
Nederland

Tel. klantenservice (0031) (0)495-459123
E-mail: klantenservice@vtechnl.com

Bezoek onze website voor meer informatie over onze producten:

vtechnl.com

TM & © 2017 VTech Holdings Limited.
Alle rechten voorbehouden.
Printed in China.
91-003399-006 (NL)