Restaurant chairs/Chaise de restaurant
Restaurantstühle/restaurantstoel
Sillas de restaurante/Sedie da ristorante

TYM-CT03-260429-B



Avvertenze di sicurezza

AVVERTENZA: questa sacca non è un giocattolo. Rischio di soffocamento. Tenere questa sacca di plastica fuori dalla portata di neonati e bambini. Non utilizzare questa sacca in culle, lettini, passeggini o box.

Advertencias de seguridad

ADVERTENCIA: Esta bolsa no es un juguete. Riesgo de asfixia. Mantenga esta bolsa de plástico fuera del alcance de bebés y niños. No utilice esta bolsa en cunas, camas, cochecitos o parques infantiles.

Safety warnings

WARNING:This bag is not a toy. risk of suffocaton,Keep this plastic papout bag out of the reach babies and children. Do not use this bag in cribs, beds,carriages or playpens.

Avertissements de s é curit é

AVERTISSEMENT : Ce sac n'est pas un jouet. Risque d'étouffement. Gardez ce sac en plastique hors de portée des bébés et des enfants. N'utilisez pas ce sac dans les berceaux, les lits, les poussettes ou les parcs.

Veiligheidswaarschuwing

WAARSCHUWING: Deze tas is geen speelgoed. Verstikkingsgevaar! Bewaar deze plastic tas buiten het bereik van baby's en kinderen. Gebruik deze tas niet in kinderbedjes, bedden, kinderwagens of boxen.

Sicherheitshinweis

WARNUNG: Diese Tasche ist kein Spielzeug. Erstickungsgefahr! Bewahren Sie diese Plastiktüte außerhalb der Reichweite von Babys und Kindern auf. Verwenden Sie diese Tasche nicht in Kinderbetten, Betten, Kinderwagen oder Laufgittern.

Parts List/Liste des pièces/Stückliste/Lijst met onderdelen/Lista de piezas/Elenco dei componenti

1-2pc 	2-2pc 	3-2pc 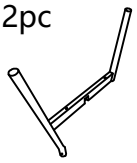	4-2pc 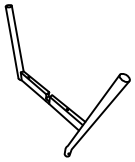	5-4pcs 
A- 24PCS 	B-1pc 	C-8pcs 	D-8pcs 	E-24pcs 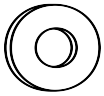

①

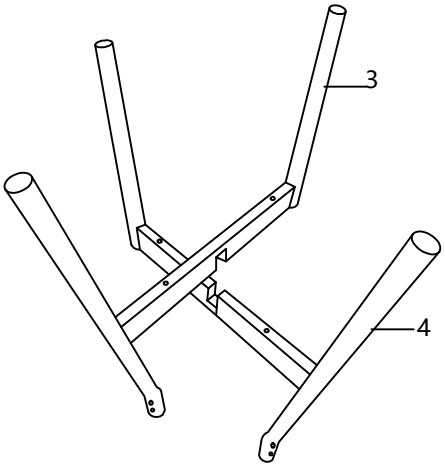

②

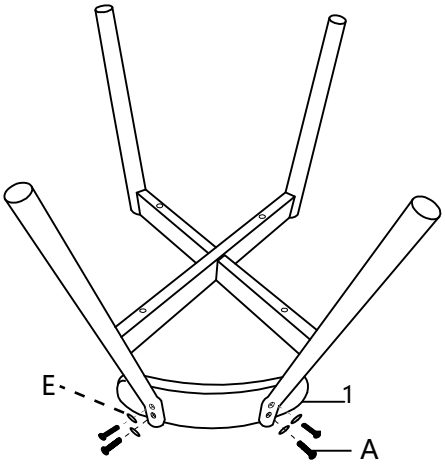

③

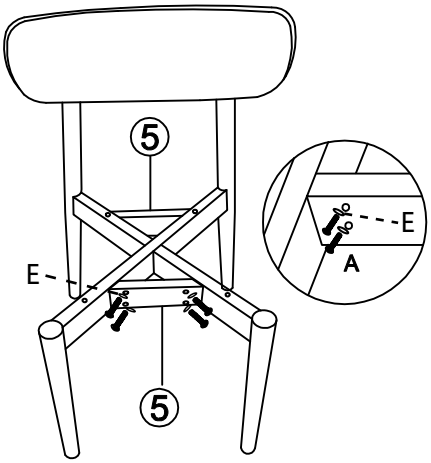

④

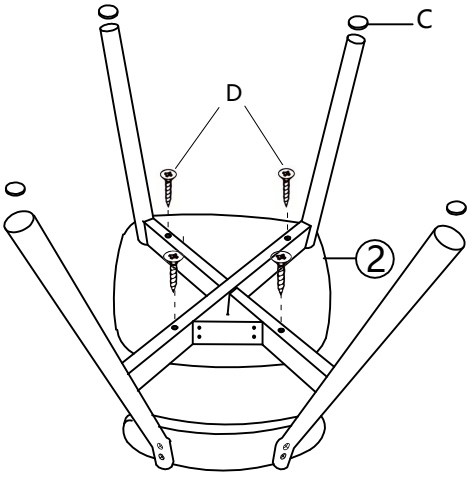

⑤

