© BRASOM 2025
Version 1.2

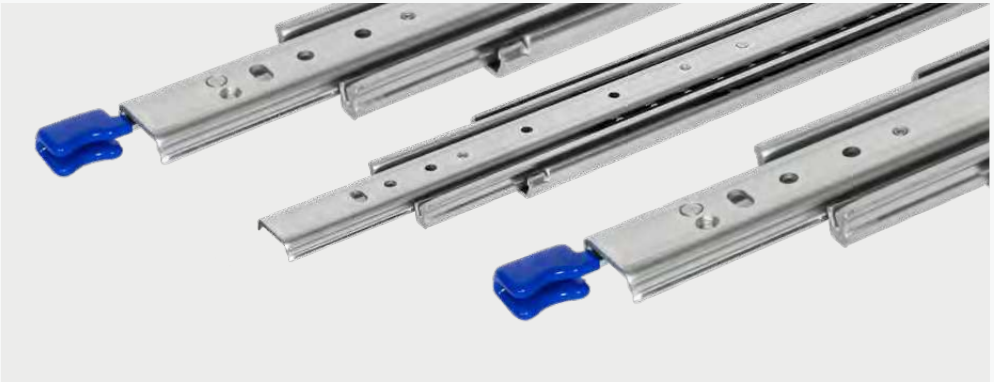

Handboek 250kg reeks

Geleiders en toebehoren

BRASOM

Inhoudsopgave

1. BS1L / BS2L Ladegeleiders 1
2. Ladegeleider zijwandmontage 3
3. Onze Bout-moer verbinding 4
4. Schroef verbinding 6
5. De afstelling van de ladegeleiders 7
6. Haakse montagebeugels 8
7. Een lade of plateau monteren 11
8. Onze aluminium lades 13
9. Monteren van aluminium lades 15
10. Uitvullen van speling 16

BS1L / BS2L reeks

Open- en dicht-stands vergrendeling?

De **BS2L** versie bevat een vergrendelfunctie, waar door de lade veilig kan worden vastgehouden in zowel de gesloten als geopende positie. Deze functie is bedoeld om ongewenste bewegingen te voorkomen, bijvoorbeeld in een bedrijfsvoertuig tijdens het rijden, of voor een uitschuifbaar keukenblok in een camper.

De **BS1L** geleiders zijn niet van een lock voorzien en noemen we de standaard uitvoering. Deze zal openvallen indien deze naar beneden helt. Kies je voor de variant met vergrendeling is dit dus niet mogelijk.

De BS2L ladegeleiders worden zowel in open-, als in dichtstand geborgd. De blauwe locks van deze set ladegeleiders zitten gespiegeld ten opzichte van elkaar. Hierdoor hoef je niet één hendel omhoog en één omlaag te duwen om de lade te openen, maar wijzen beide locks dezelfde richting in.

Hetmaaktnietuitofjedeladegeleidersmetdevergrendelingen naar boven of naar onderen monteert. Buiten deze gespiegelde hendels bevatten de geleiders geen verschillen. Er is geen linker of rechter variant.

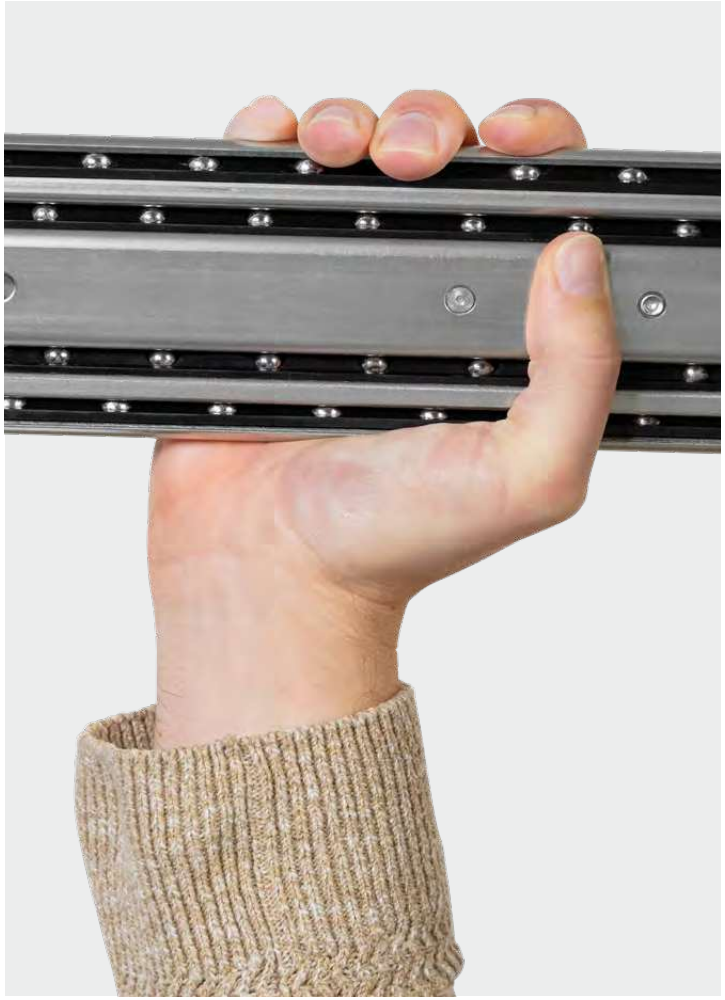

BS1L

BS2L

Hoeveel gewicht kan een lade met deze geleiders dragen?

Één set van deze ladegeleiders kunnen 250kg dragen. Dit geldt in zowel in- als uitgeschoven toestand en indien het gewicht gelijkmatig verdeeld is over de lengte. Indien het gewicht enkel diep in de lade geplaatst gaat worden, kunnen deze geleiders ongeveer 115% = 285kg dragen. De maximale puntbelasting voorin de lade is nabij de 70% = 175kg. Vergeet in je gewichtsberekening niet het eigen gewicht van de lade mee te nemen.

Plaats indien nodig schotten in de lade om ervoor te zorgen dat zware inhoud niet naar voren kan schuiven. Dit komt de ladegeleiders ten goede. Ook kun je ervoor kiezen om de ladegeleiders niet maximaal naar buiten te laten komen, maar de beweging eerder te laten stoppen. Je beperkt daarmee de arm van het uitstekende gewicht, waardoor de geleiders, in vergelijking met een maximale uittrekking, een grotere belasting aan kunnen.

Horizontale of verticale inzet van de ladegeleiders?

De eerder vermelde belastingen gelden indien je de ladegeleiders standaard (verticaal) inzet, oftewel monteert tegen zijwanden. Je kunt de ladegeleiders ook plat (horizontaal) onder de lade bevestigen, maar dit heeft wel nadelige gevolgen voor de maximale belasting en de doorbuiging. Het maximaal te dragen gewicht neemt met 60% af en de voorzijde van de lade zal in uitgeschoven toestand, in plaats van millimeters, enkele centimeters doorbuigen, uitgaande van hetzelfde gewicht.

Daarnaast zal een lade voorzien van ladegeleiders MET lock, in uitgeschoven toestand niet automatisch in zijn vergrendeling vallen. Handmatig is dit nog wel te doen middels het omduwen van een scharnierend deel in de ladegeleider (net achter de uitgeschoven lade). Lock-IN zal in platte toestand wel naar behoren blijven werken.

Let op!

Maar nu nog een groter nadeel waar vaak niet over nagedacht wordt. Een plat gemonteerde ladegeleider is heel vuil-gevoelig. Als de lade opent, komt het middelste en grootste profiel van de ladegeleider als een soort langgerekt en ingevet bakje bloot te liggen. Ook de kogelkooi tussen het middelste en grootste profiel wordt blootgesteld aan bijvoorbeeld opwaaiend zand. Als het bij wat zand blijft, zullen deze ladegeleiders vanwege de grote 8mm kogels wel blijven werken, maar de beweging wordt er niet soepeler op.

250kg ladegeleiders tegen een zijwand monteren

Anders dan lichtere ladegeleiders, zijn deze 250kg geleiders NIET op te delen. Deze zijn namelijk ontworpen voor hoge belastingen en de mogelijkheid tot opdelen is niet voldoende robuust. Deze geleiders dien je eerst tegen de binnenzijde van de omkasting te monteren. Vervolgens schuif je de geleiders volledig uit en monteer je de lade daartussen.

Andersom is, afhankelijk van de situatie, ook mogelijk. Dus dat je eerst de geleiders tegen de lade monteert en vervolgens het geheel in uitgeschoven toestand in de omkasting schroeft. Dit is de volgorde als de lade rakelings langs een muur af beweegt en je dus niet aan die zijde van een gemonteerde ladegeleider geraakt om de lade daartegen te schroeven. Er is nog een andere optie, indien je gebruik maakt van onze ladebeugels. Meer informatie hierover vind je op pagina 12.

Als je hier geen rekening mee houdt, is het mogelijk dat de koppen in de weg zitten tijdens het bewegen van de lade. Controleer voordat je begint met monteren of de geselecteerde schroef of bout voldoet.

Een bout-moer verbinding heeft de voorkeur, want deze geeft een betere borging dan een schroefverbinding. Vaak wordt er een niet al te dik en licht hout gekozen als materiaal voor de zijwanden, wat zich doorvertaald naar het gebruik van korte schroeven voor de ladegeleider-bevestiging. Daarbij kunnen bepaalde invloeden, zoals vocht, het hout na verloop van tijd aantasten, met het losweken van schroeven als gevolg. Een bout-moer verbinding draagt de lade over een groter draadoppervlak (langer en dikker), en klemt de gehele houtdikte met een grote boutkop tegen de geleider. Het hout moet wel kaafrot zijn, wil daar iets mee gebeuren.

De bevestigingsgaten hebben aan omkastingszijde een diameter van 6,5mm en aan ladezijde 7,6mm. Op de laatste pagina's van deze handleiding vind je gedetailleerde tekeningen van alle gatenpatronen. Gebruik voor de montage bouten of schroeven met een lage of verzonken kop. Indien je kiest voor de laatste optie neem dan een kleine draaddiameter, zodat de verzonken kop deels in het gat weg valt.

Let op dat je wel aan de achterzijde van de zijwand moet kunnen om de bout aan te draaien, of om de moer tegen te houden. Het is dus geen blinde bevestiging zoals bij schroeven.

Onze Bout-moer verbinding

Op onze site bieden we, onder het kopje 'Montage', een variatie aan M5 laagbolkopbouten + hulsmoeren aan. Welke boutlengte je nodig hebt, is afhankelijk van de dikte van de zijwand waartegen je de ladegeleider gaat bevestigen. De opties variëren voor 3mm tot en met 22mm wanddikte.

Als je de boutkop aan de binnenzijde van de ladegeleider positioneert en de hulsmoer aan de buitenzijde van de wand, maakt het niet uit als de bout langer is dan hiernaast aangegeven. De draad van de bout zal dan aan de buitenzijde uitsteken. Korter gaat vanzelfsprekend niet werken. Je kunt de boutkop ook aan de buitenzijde van de wand positioneren, mits je de juiste draadlengte selecteerd. Om dit te bepalen kun je uitgaan van de waardes in de tabel hiernaast. Een boutkop oogt namelijk netter dan een hulsmoer.

Welke boutlengte heb ik nodig?

3-5mm wand	=	M5×8mm bout
5-7mm wand	=	M5×10mm bout
7-9mm wand	=	M5×12mm bout
9-11mm wand	=	M5×14mm bout
11-13mm wand	=	M5×16mm bout
13-15mm wand	=	M5×18mm bout
15-17mm wand	=	M5×20mm bout
17-19mm wand	=	M5×22mm bout
20-22mm wand	=	M5×25mm bout

Hoeveel bevestigingsmiddelen heb ik nodig?

Het aantal bevestigingsmiddelen is afhankelijk van de lengte van de 250kg ladegeleiders. Als wij lades maken houden we per verbinding aan:

Lengte 300-750mm	=	3 bevestigingsplaatsen
Lengte 800-1.350mm	=	4 bevestigingsplaatsen
Lengte 1.400-2.000mm	=	5 bevestigingsplaatsen

Deze aantallen gelden zowel aan de omkastings- als aan de lade-zijde. Let er verder op dat het per ladegeleider is.

Enkele voorbeelden ter verduidelijking:

1. Je wilt één set 250kg-700mm ladegeleiders met behulp van deze bevestigingsmiddelen monteren tegen zowel de lade, als tegen de omkasting. Je hebt dan dus 4 verbindingen en nodig: 4 × 3 stuks = 12 bevestigingsmiddelen. Het is vaak verstandig om één extra toe te voegen voor het geval je bijvoorbeeld één moer laat vallen en niet terug vindt.

2. Je wilt één 250kg-1400mm ladegeleider tegen een zijwand monteren met schroeven die je zelf regelt en de andere ladegeleider aan de bodem bevestigen met behulp van onze haakse montagebeugels. De lade wil je aan de ladegeleider binnenzijden verbinden middels onze bout-hulsmoeren.

Je hebt dan nodig: Een set montagebeugels waarbij de bevestigingsmiddelen standaard zitten inbegrepen en, indien je zelf de lade gaat maken, 2 × 5 stuks losse bout-hulsmoeren voor de montage van binnenzijde van beide ladegeleiders tegen de lade. Als je een aluminium lade van ons besteld, behoren de bout-moeren daartoe en hoef je deze 10 stuks dus niet aan de winkelwagen toe te voegen. Bevestigingsmiddelen om de beugel aan de ondergrond te verbinden zitten niet inbegrepen. Meer informatie hierover vind je onder het kopje ‘Tips’ op pagina 10.

Horizontale of verticale inzet van de ladegeleiders?

Omdat de huls van de moer ook deels in het (in de zijwand) te boren gat valt, heb je gaten nodig met een diameter van 6,5mm. Het maakt voor deze 250kg geleiders niet uit of je de bout, of juist de hulsmoer, vanuit binnen door de ladegeleiders steekt. Je kunt dus zelfs aan beide zijden van een wand ladegeleiders monteren met één bout-moer bevestiging; zie afbeelding onderaan.

Houd er ook rekening mee dat je, bij sommige geleiders met lock, bepaalde gaten in de grootste ladegeleider-slede (omkasting zijde) beter leeg laat. Een intern onderdeel van de lock gaat daar namelijk rakelings langs af. Bekijk voor het monteren of, en bij welke gaten, dit het geval is. Dit doe je door de geleider open en dicht te bewegen en gelijktijdig door de gaten te kijken of er op een bepaald moment iets kort langs af beweegt. Indien je onze montagebeugels gebruikt, hoef je hier geen rekening mee te houden. Het gatenpatroon in de beugels is hierop afgestemd.

Schroef verbinding

De bevestigingsgaten in het breedste, buitenste ladegeleiderprofiel hebben een diameter van 7,6mm, terwijl de gaten van het smalste, binnenste ladegeleiderprofiel 6,5mm bedragen. Als je verzonken schroeven wilt gaat toepassen, raden we aan om voor de kleinste gaten een andere schroef te selecteren dan voor de grootste gaten. Je wilt namelijk dat de kop van de schroef diep weg valt in het betreffende gat. De kop mag maximaal 2mm aan de binnenzijde uitsteken om deze niet in botsing te laten komen met interne ladegeleider-onderdelen.

Een andere variabele is de diameter van de schroefdraad. Kies schroeven met zo breed mogelijk vleugels en boor de montageposities eventueel met een klein boortje voor zodat het hout niet splijt. De schroefdraad lengte zou ik precies even dik als het wandpaneel nemen, zodat de schroef net niet geheel door het hout komt als je de dikte van het ladegeleider profiel erbij op telt. Een andere optie zijn schroeven met een bolle, lage kop. Hiervoor geldt hetzelfde dat de kop maximaal 2mm hoog mag zijn en de schroefdraad idealiter zo breed en lang mogelijk is voor de sterkste connectie.

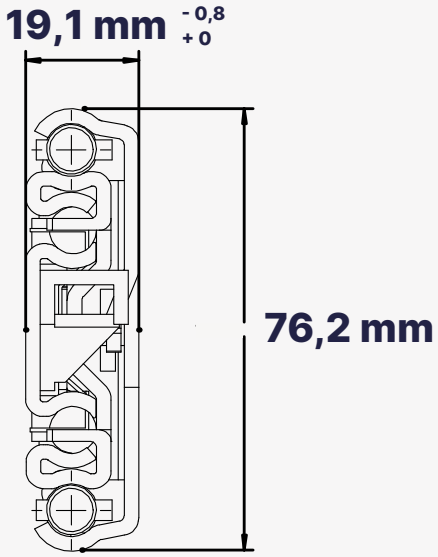

De afstelling

Het afstellen van ladegeleiders is een lastig klusje. De geleiders mogen niet verdraaid ten opzichte van elkaar zitten. Ook mogen ze niet onder spanning tussen de lade en de omkasting in komen zitten. Spanning ontstaat wanneer de delen van de geleiders (in dikterichting) uit elkaar getrokken worden of juist in elkaar geduwd. Het is daarom van belang om de ruimte tussen de lade en de zijwanden van de omkasting tussen de voorgeschreven 19,1 en 19,9mm te maken voor een soepele beweging. Als de maat daarvan afwijkt, zullen de geleiders wrijving gaan ervaren en stroef gaan lopen. Buiten de soepelheid van de beweging, is stabiliteit een samenhangend aspect. Hoe meer je de ladegeleiders de ruimte geeft, hoe onstabieler de lade wordt. In andere woorden: Des te dichter bij de 19.1mm aan tussenruimte, des te stabieler de lade.

Voorbeeld: Een lade met tussenruimtes van 19.8mm zal in uitgeschoven toestand meer (ongewenst) zijlings kunnen bewegen dan in het geval de tussenruimtes 19.1mm zouden bedragen. In beide gevallen beweegt de lade soepel. We adverteren dus met 19,1mm omdat dat, gelet op beide aspecten, de ideale tussenruimte is. De toevoeging +0,8 / -0 geeft aan hoeveel de maat daarvan mag afwijken. Om deze afstelling zo goed mogelijk voor elkaar te krijgen adviseren we om één zijwand van de omkasting (of lade) pas vast te schroeven, lijmen of bouten als de lade ertussen bevestigd zit. De zijwand heeft dan nog de mogelijkheid om een kleine zijwaartse beweging te maken, mocht dat nodig zijn voor een perfecte afstelling.

Verder is het van belang dat beide geleiders, wanneer de lade wordt dichtgegooid, op hetzelfde moment de achteraanslag aantikken. De voorzijden van beide geleiders moeten dus met elkaar in lijn liggen. Een harde klap bij het dichtgooien van de lade is te voorkomen door ervoor te zorgen dat de ladegeleiders eerder de kunststof achteraanslagen bereiken, dan het voorfront van de lade tegen de omkasting aan komt. Houd in dichtstand dus een klein beetje ruimte (+2mm) tussen het voorfront van de lade, en de omkasting.

Mocht je lade iets langer zijn dan de lengte van de ladegeleiders, luid ons advies om de geleiders zo ver mogelijk richting het voorfront van de lade te bevestigen. Door dit kleine detail is de lade zwaarder te belasten en zal deze minder doorbuigen dan wanneer je de geleiders dieper in de omkasting, dus verder vanaf de voorzijde van de lade, zou monteren.

Je kunt je veel frustratie omtrent de afstelling besparen, door gebruik te maken van onze vloer- en/of ladebeugels. Op de volgende pagina's wordt duidelijk waarom de afstelling veel minder nauwkeurig hoeft met dergelijke montagehulpmiddelen.

Haakse montagebeugels bevestiging?

Deze reeks 250kg ladegeleiders zijn, met behulp van onze vloerbeugels, eenvoudig haaks aan de vloer of het plafond te bevestigen. Een vloerbeugel-set bestaat uit twee beugels voor de ondersteuning of ophanging van eenzelfde ladegeleider; Één beugel komt aan de voorzijde tegen het grootste ladegeleider-profiel, en één aan de achterzijde diep in de omkasting tegen hetzelfde profiel.

Onze vloerbeugels zijn dusdanig vormgegeven dat je de keuze hebt om de lip onder de lade, of aan de zijkant van de lade, uit te laten steken, beide hiernaast afgebeeld. In de meeste gevallen is het eerste gewenst. De standaard bijgeleverde bevestigingsmiddelen zijn compact, waardoor er geen draadeinde aan de buitenzijde uitsteekt. Je kunt hiermee zelfs aan beide zijde van één beugel twee ladegeleiders bevestigen. Ideaal dus voor meerdere lades langs en/of boven elkaar!

De hoekprofielen zijn gemaakt van 4 mm dik aluminium. Dit lichte materiaal is wenselijk voor gebruik in bedrijfswagens en campers. Bovendien is aluminium sterk en roestvrij. De enige nabehandeling die dit product heeft ondergaan, is een lichte opschuring voor minder scherpe randen. Deze sets kunnen vele malen het draagvermogen van de ladegeleiders aan en gaan levenslang mee! De vloerbeugels dragen ook bij aan het werkgemak. Zelfs professionals, die de ladegeleiders ook rechtstreeks tegen de binnenwanden van een omkasting zouden kunnen schroeven, kiezen voor onze vloerbeugels om de volgende reden;

Het afstellen van de ladegeleiders is, zoals je eerder hebt kunt lezen, een lastig en secuur karwei. De ruimte tussen de omkasting en de lade mag minimaal afwijken van de voorschriften en ook de montagepositie tegen beide zijwanden moeten ten opzichte van elkaar uitgelijnd worden. Het kost de nodige frustratie en tijd om dit voor elkaar te krijgen. Echter kun je dit besparen door gebruik te maken van onze vloerbeugels. Je monteert de lade en de vloerbeugels aan de geleiders en plaatst vervolgens het geheel in de omkasting. Na het een keer open- en dichtschuiven van de lade, zitten de geleiders goed ten opzichte van elkaar uitgelijnd en hoef je alleen nog maar de beugels tegen de bodem aan te schroeven. Ideaal!

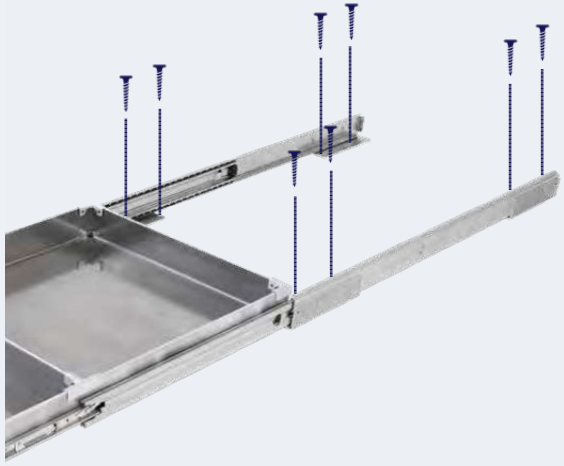

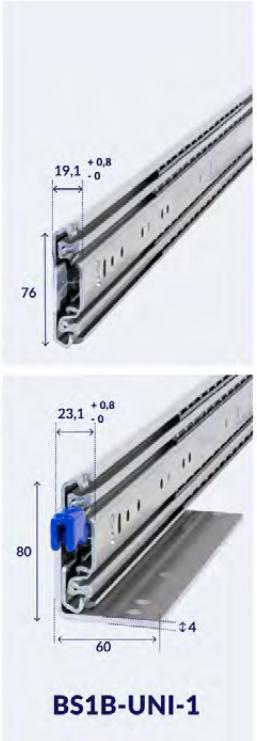

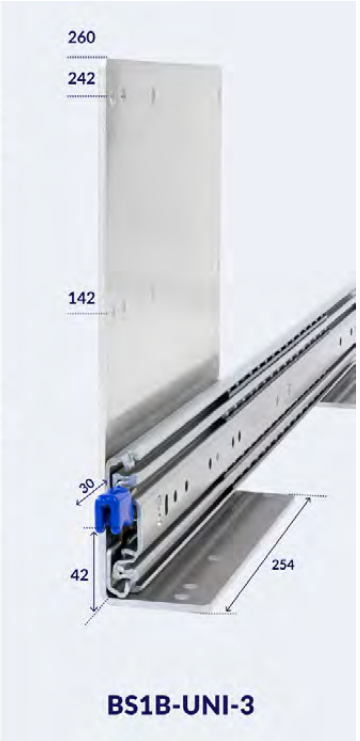

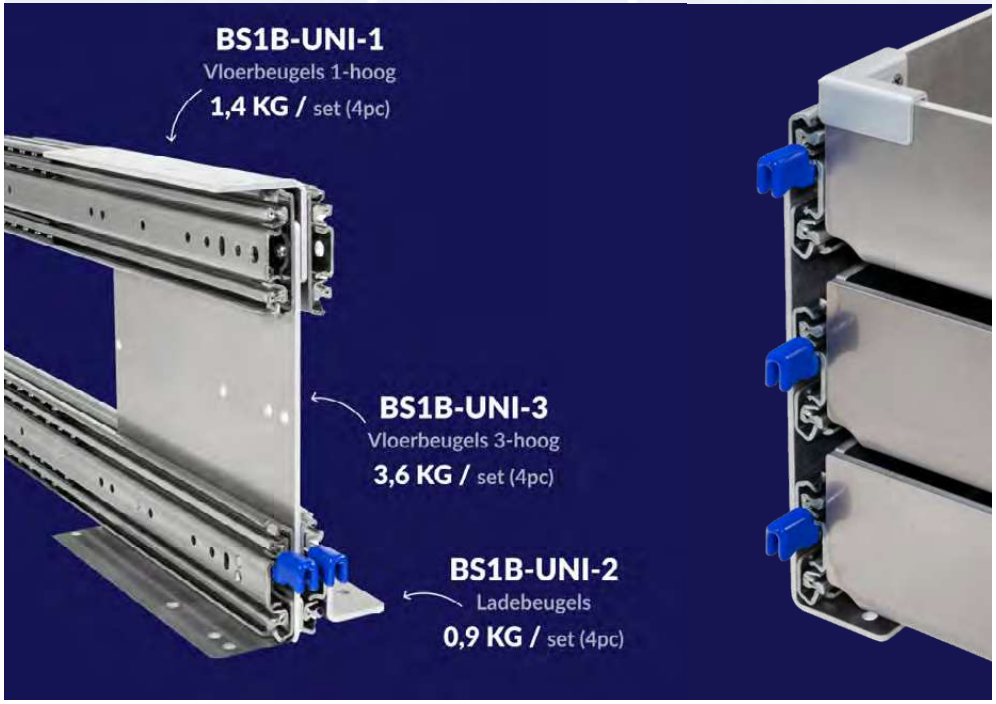

Verschillende varianten?

Met onze BS1B-UNI-1 beugel-set komt de hartlijn van de geleider op de minimale hoogte van 42mm vanaf de ondergrond te liggen. Met deze set is slechts één niveau aan lades mogelijk. Anders is dat, gebruikmakend van de BS1B-UNI-3 beugels. Daarop kun je de ladegeleider op drie verschillende hoogtes monteren, zijnde: 42, 142 en 242mm. Ook kun je ervoor kiezen om meerdere geleiders boven elkaar te plaatsen. Deze beugels zijn afgestemd op onze 90mm hoge lades.

Als je niet (alleen) in hoogte meerdere lades wil, maar (ook) langs elkaar, heb je tussen twee kolommen aan lades slechts één beugelset nodig. Je kunt immers aan beide zijden van één beugel ladegeleiders hangen. De bevestigingsmiddelen voor twee ladegeleiders (boven elkaar) per beugel zitten inbegrepen.

Wil je meer dan 4 bevestigingspunten per ladegeleider, of drie ladegeleiders boven elkaar ophangen, dan heb je extra M5×8mm bevestigingsmiddelen nodig. In het geval van 2 geleiders aan weerskanten van één beugel, zouden 2mm langere boutjes ook kunnen. Als je hele lange geleiders gaat monteren, kun je ervoor kiezen om een extra set beugels te bestellen en een ondersteuningspunt halverwege toe te voegen.

Als je hierover twijfelt, luidt ons advies: Middensteun weglaten, deze is niet nodig! Als je zowel de UNI-3 vloerbeugels als BS1B-UNI-2 ladebeugels (pagina 11) toepast, verkrijg je 14 / 114 / 214 mm aan bodemvrijheid in het geval je de ondersteunende lip van de ladebeugel onder de hartlijn van de geleider positioneert (∟). Indien boven de hartlijn (┌), resulteert dat in bodemvrijheden van 74,2 / 174,2 / 274,2 mm.

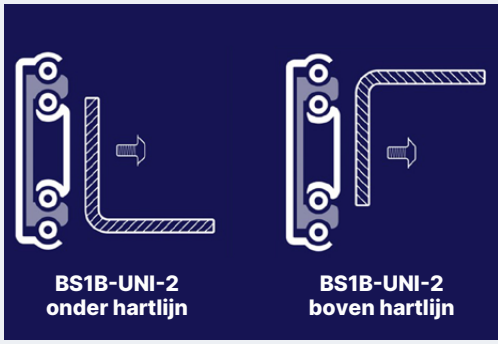

We hebben nog een hoge vloerbeugel in ons assortiment, waarmee je tot drie ladegeleiders strak boven elkaar kunt monteren. Deze heeft typenummer BS1B-UNI-4 en geeft gathoogtes van 42, 118,2 en 194,4mm. In combinatie met onze ladebeugels geeft dat bodemvrijheden van 14 / 74,2 / 90,2 / 150,4 / 166,4 / 226,6, afhankelijk van de gathoogte en de stand van de ladebeugel.

BRASOM
QUALITY DRAWER SLIDES

Afmetingen voor een lade

tussen wielkasten

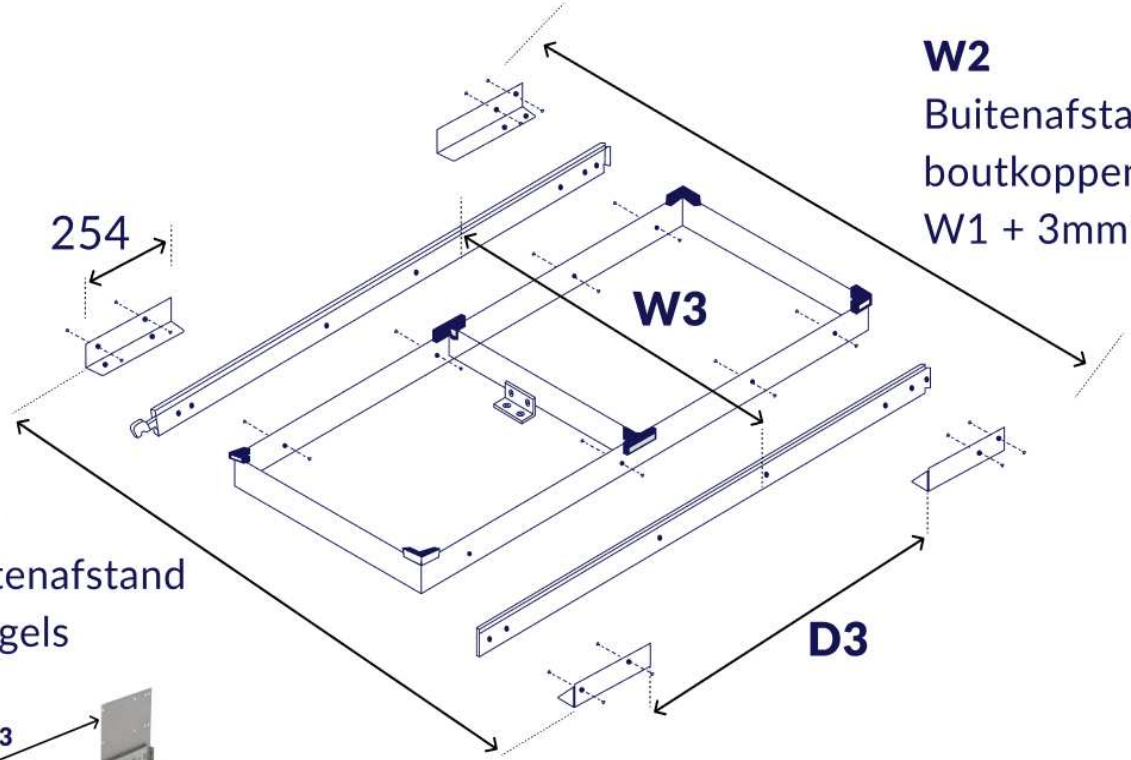

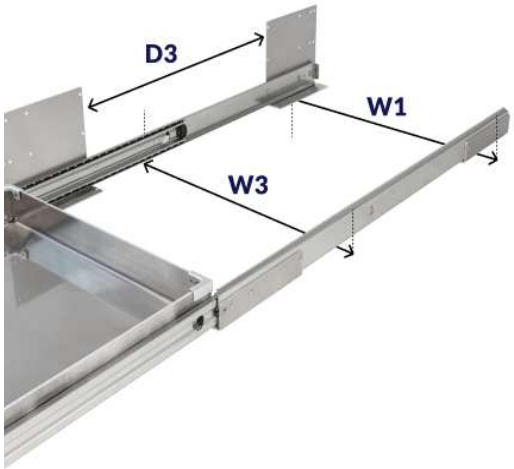

D3 Diepte tussen voor- en achterbeugels = (lengte ladegeleider profiel) - 508 mm

W3 Breedte tussen voor- en achter beugels = W1 - 8mm

*je kunt de boutkoppen verzinken om 3mm ruimte te besparen

Nog enkele tips..

1. Omdat de beugels enkel de voorste en achterste 254 mm van de ladegeleider ondersteunen, kan het mogelijk zijn dat je 12mm bredere lades boven een achteras kunt realiseren, als je de wielkasten tussen de beugels in positioneert. De illustratie hiernaast toont de hiervoor relevante informatie.

2. Tot een vloermontageset behoren enkel de bevestigingsmiddelen voor de beugel-ladegeleider verbinding. De schroeven of bouten voor het bevestigen van de beugels aan de ondergrond moet je zelf voorzien. Houd er rekening mee dat, wanneer je de lade uitschuift, er een groot moment ontstaat en de achterste beugels als het ware omhoog getrokken worden. Gebruik daarom, indien mogelijk, een bout-moer verbinding met grote ringen aan de onderzijde van de plaat waarop de set gemonteerd gaat worden.

Als er geen onderzijde is, of je kunt er niet bij, kies dan voor dikke en zo lang mogelijke schroeven. Draai in alle gaten een schroef. Dit alles ter voorkoming dat ze uit de ondergrond getrokken / gescharnierd worden als een zware lade uitschuift. Als de beugels blind aan een dunne of zachte plaat gemonteerd moeten worden, kun je spreid-blindklinkmoeren overwegen. Eventueel met kit onder de beugels voor extra borging. Je kunt ook de opwaartse kracht opvangen door de beugels in te klemmen of iets zwaars op de achterste beugels te plaatsen. Bijvoorbeeld de achter-

Een lade of plateau monteren?

Je kunt het binnenprofiel van de ladegeleiders rechtstreeks tegen de zijkant van een lade schroeven of bouten. Echter zijn er vele situaties te bedenken waarin onze aluminium ladebeugels BS1B-UNI-2 gewenst zijn.

Deze hoekprofielen ondersteunen de lade, waardoor de ladewand ontlast wordt en dus van een dunner materiaal vervaardigd kan worden. Je zou de zijwanden zelfs weg kunnen laten, waardoor je tussen de geleiders een uitschuifbaar plateau realiseert.

Los van de extra mogelijkheden, dragen de beugels ook bij aan de afstelling. Je hoeft beide geleiders immers niet op een identieke hoogte / diepte vast te schroeven tegen een ladewand. Na het monteren van de beugels plaats je de lade simpelweg op de beugels en schroeft deze daaraan vast. Makkelijker kan niet!

Een set ladebeugels bevat 4 aluminium hoeklijnen en een zakje met RVS hulsmoeren en verzinkte laagbolkopbouten. De hoeklijnen ondersteunen de lade aan weerskanten op de eerste- en laatste 241mm van de geleider.

Bij lange geleiders is het middelste gedeelte van de lade dus niet ondersteund. Deze set bevat alleen de compacte bevestigingsmaterialen voor de verbinding tussen de beugel aan de ladegeleider. De schroeven of bouten voor het bevestigen van de lade aan de beugels dien je zelf te voorzien. Één bevestigingsmiddel per beugel voldoet.

In het geval je zowel een van onze vloer-, als deze ladebeugels toepast, zal de onderzijde van de lade een bepaalde afstand boven de ondergrond bewegen. Op pagina 4 staat beschreven hoeveel die afstand voor elke combinatie bedraagt.

BS1B-UNI-2 ladebeugel

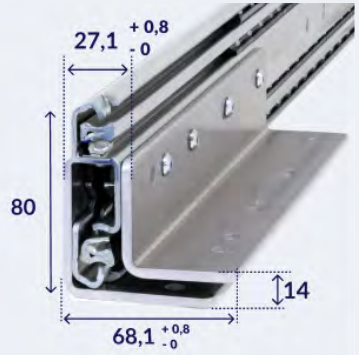

BS1B-UNI-1 vloerbeugel + BS1B-UNI-2 ladebeugel

Nog enkele tips..

Omdat onze 250kg ladegeleiders niet uitneembaar zijn, moet de lade tussen reeds, in de omkasting gemonteerde, uitgeschoven ladegeleiders geschroefd worden. Dit is echter niet altijd mogelijk, bijvoorbeeld als de omkasting links of rechts tegen een muur staat. De muur belemmerd je immers, om vanuit die zijde, bevestigingsmiddelen door de geleider in de lade te schroeven. Deze ladebeugels bieden voor dergelijke situaties een oplossing. De beugels zijn namelijk tegen de geleiders te monteren, voordat je de geleiders tegen de binnenwand van de omkasting schroeft. Je plaatst vervolgens de lade op de beugels en borgt deze vanuit de onderkant.

Je kunt er zelfs voor kiezen om de lade met alleen paspennen in de gaten van de beugels te laten vallen. De lade is op die manier wél snel en eenvoudig uit de omkasting te nemen. Makkelijk als er iets per ongeluk achter de lade valt of de beweging onverhoopt ergens door geblokkeerd wordt. Ook maak je het jezelf qua bouw een stuk makkelijker. De ladegeleiders hoeven namelijk niet zo nauwkeurig ten opzichte van elkaar uitgelijnd te zitten, als de voorgeschreven 0,8mm tolerantie waarbinnen je normaliter moet blijven (bij rechtstreekse montage tegen een lade). Zowel de onderlinge zijlinkse ladegeleider-afstand, als de diepte uitlijning, mogen best millimeters afwijken. Je vangt die afwijkingen op door de lade vervolgens simpelweg op de beugels te plaatsen en klaar!

BRASOM aluminium lades

Onze aluminium lades zijn uitermate geschikt voor toepassingen in campers en bedrijfswagens. Vele campers zijn, vanuit achter bekeken, opgedeeld in twee niveaus; halverwege het bed en daaronder een compartiment voor opslag. Spullen worden voor elkaar in het gat geschoven en als je iets moet hebben, is er een kans dat je moet graven om het te bemachtigen. Veel van onze klanten willen daarom een of twee grote lades op de bodem tussen de wielkasten monteren, waarmee ze een groot beladen oppervlak naar buiten kunnen trekken. Hierdoor kunnen ze goed bij alle spullen en hoeven ze nooit meer in het lage compartiment te kruipen om bij de achterste benodigdheden te komen.

Verder zijn er ook in bedrijfswagens vaak grote lades nodig voor gereedschap of onderdelen. Bijna al onze 250kg ladegeleiders met vergrendeling worden toegepast in voertuigen. De lock, het hoge draagvermogen en de weerbestendigheid maakt ze daar ook uitermate geschikt voor. In het verleden kon men enkel ladegeleiders bij ons aanschaffen en moest de klant zelf nog een lade zien te realiseren. Dit kost veel tijd en het is lastig om een grote lade te maken die zwaar belast kan worden. Ook heb je voor sterke verbindingen bepaalde machines en materialen nodig, die de gemiddelde klusser niet in huis heeft. Om die klanten te helpen, hebben wij een serie aan lades ontwikkeld, welke we blijven uitbreiden.

De lades worden geheel vervaardigd van dik aluminium. Dit is een dure materiaalkeuze, maar levert grote voordelen op. Zo heeft de lade een relatief laag eigen gewicht en is zeer sterk. Een combinatie die met hout niet in dergelijke mate te realiseren valt. Ook is de levensduur vele malen langer, omdat het niet kan gaan roesten of rotten. Toch wordt er vaak nog voor hout (of staal) gekozen, omdat dat makkelijk te bewerken en goedkoper is. Twee punten die wij beamen, maar waar wij een oplossing voor gevonden hebben.

Het bewerken verzorgen wij als specialist namelijk. De aluminium lade die je ontvangt gaat helemaal af zijn. Er hoeft niks meer geboord of bewerkt te worden. De lade bevat aan beide zijden gatenpatronen die overeenkomen met die van de ladegeleiders. Met behulp van de meegeleverde bevestigingsmiddelen, bevestig je de geleiders eenvoudig en snel tegen de zijkanten. Je bent in een paar tellen klaar. Ook hanteren we uiterst scherpe prijzen die het de overweging waard maken. Dit krijgen we voor elkaar door volume te draaien, veel zelf te doen en de marges klein te houden. Samengevat hebben we het hier over een hoogstaand product voor een zeer goede prijs. Een kant en klare lade gaat je veel moeite en kosten besparen!

Hoe ver schuift deze lade uit?

Indien je gebruikt maakt van onze 250kg ladegeleiders, schuift de lade zijn eigen ladegeleider-lengte uit, en komt deze dus in zijn geheel buiten de omkasting. Indien je kiest voor onze vergrendelbare ladegeleiders, wordt de beweging, zowel in gesloten, als in volledig open stand gelockt. Je moet dan de hendels van de geleiders omzetten om de lade te kunnen bewegen.

Hoeveel gewicht kan deze lade dragen?

De beperkende factor is niet de lade, maar dat zijn de ladegeleiders. Rekening houdend met het in mindering brengen van het eigen gewicht van de lade, kunnen we stellen dat de samenstelling gemiddeld met 240kg gevuld mag worden. Indien het gewicht enkel diep in de lade geplaatst gaat worden, kan deze samenstelling ongeveer 275kg dragen. De maximale puntbelasting voorin de lade is nabij de 165kg.

Het komt de ladegeleiders dus ten goede als je zware spullen achterin de lade positioneert. Met behulp van de schotten kun je ervoor zorgen dat deze niet ongewenst naar voren schuiven in bijvoorbeeld een rijdend voertuig.

Waaruit bestaat een aluminium lade?

Hiertoe behoren de aluminium lade zelf, hulsmoeren en boutjes. De lade past op onze 250kg ladegeleiders die we hebben in twee varianten; MET en ZONDER vergrendeling. De ladegeleiders zijn haaks op de bodem te monteren middels onze optionele montagebeugels. Overige toebehoren zijn onze ladeschotten en sierhoeken.

Je kunt een onbeperkt aantal ladeschotten in de lade plaatsen. Één ladeschot kun je door middel van T-verbinders in de lade positioneren. De sierhoeken hebben dezelfde uitstraling als de T-verbinders, dus daarmee kun je de voor en achterzijde van de lade laten matchen met het midden.

Waar moet het ladeschot komen?

Het ladeschot is over de gehele diepte van de lade te bevestigen. Het maakt niet uit hoeveel schotten je aan de lade toevoegt.

Deze zijn later ook eenvoudig te verplaatsen, mocht een andere indeling gewenst zijn. Je kunt zelfs de lades in zowel diepte- als breedterichting opdelen. Ideaal voor vele gereedschapsvakken!

BRASOM

Monteren van onze aluminium lades

De lades zijn eenvoudig aan onze ladegeleiders te monteren met behulp van de meegeleverde bevestigingsmiddelen. Schuif de geleider uit om bij zijn bevestigingsgaten te geraken. Positioneer vervolgens het gat voor die van de lade en steek vanuit de ladegeleider zijde een hulsmoer door het gat; zie zwarte pijl. Draai vervolgens vanuit de ladekant een boutje handvast in de hulsmoer. Draai alles past vast, zodra alle gaten zijn voorzien van bevestigingsmiddelen en beide ladegeleiders even ver vanuit de voorzijde van de lade gepositioneerd zitten. Succes!

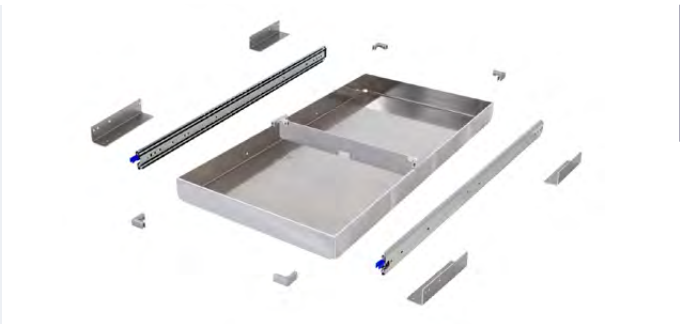

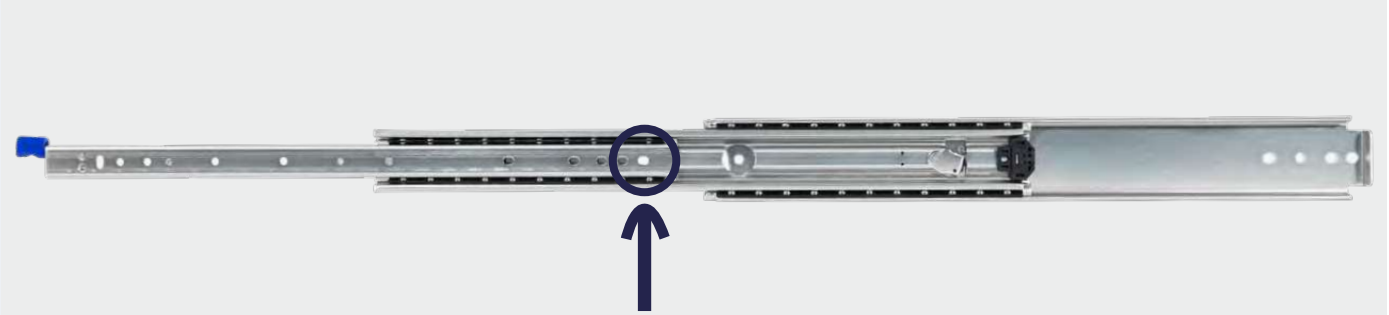

Hoe monteer je een ladeschot?

Het ladeschot is eenvoudig te monteren, gebruikmakend van een kruiskopschroevendraaier (niet meegeleverd). **1.** Plaats om te beginnen de T-verbinders (links afgebeeld) over beide uiteinden van het schot en draai de draadstiften losjes in de gaten. Niet te vast, want de T-verbinders moeten nog te bewegen zijn. **2.** In het geval je de lade met 100+ kilo gaat belasten, kun je overwegen om ook de vloerverbinder (rechts afgebeeld) te gebruiken. De vloerverbinder is niet perse nodig voor het vastzetten van het schot, maar draagt bij aan de stevigheid van de constructie. In het geval van hoge belasting, kan de bodem van de lade een klein beetje gaan doorbuigen, wat een schot met vloerverbinder zou voorkomen.

Uitvulling van speling

In sommige gevallen is het verstandig, of wil je zekerheidshalve, extra speling incalculeren om zeker te zijn dat de lade in de omkasting past. Opvullen is namelijk makkelijker dan achteraf ergens een sleuf uit moeten frezen. We hebben voor deze reeks verschillende vulplaten in ons assortiment.

1. BS-VUL-BU Vulplaten

De BS-VUL-BU platen hebben we in zowel 1.5 als 6mm dik. Het gatenpatroon matcht met dat van het buitenprofiel van onze 250kg geleiders en met het gatenpatroon van al onze haakse vloermontagebeugels. Deze BU uitvulplaten zijn daardoor geschikt voor opvulling tussen:

- Kast en ladegeleider, of ...
- Vloerbeugel en ladegeleider, of ...
- Ondergrond en vloerbeugel.

De vulplaten zijn 255 lang, 60 breed en 1,5 of 6mm dik. Ze worden geleverd in het RVS of aluminium; afhankelijk van wat, op het moment van bestellen, voorradig is. Houd er rekening mee dat je langere bevestigingsmiddelen nodig hebt dan de standaard M5×8 die bij de vloerbeugels BS1B-UNI-1, BS1B-UNI-3 en BS1B-UNI-4 zitten inbegrepen!

2. BS-VUL-BI Vulplaten

De BS-VUL-BI platen hebben we ook in zowel 1.5 als 6mm dik. Het gatenpatroon matcht met dat van het binnenprofiel van onze 250kg geleiders en met het gatenpatroon van onze ladebeugels. Deze BI uitvulplaten zijn daardoor geschikt voor opvulling tussen:

- 250kg geleider en lade, of ...
- Geleider en ladebeugel, of ...
- Ladebeugel en lade.

De vulplaten zijn 241 lang, 40 breed en 1,5 of 6mm dik. Ook deze kun je geleverd krijgen uitgevoerd in RVS of aluminium. Over het algemeen vervaardigen we onze 6mm dikke vulplaten van aluminium en de 1.5mm dikte uit RVS (restmateriaal). Gebruikmakend van deze BI vulplaten ga je ook langere bevestigingsmiddelen nodig hebben dan de standaard M5×8 die bij de BS1B-UNI-2 ladebeugels, of de M5×10 die bij onze lades, inbegrepen zitten.

Tip! Als je onze ladebeugels op onderstaande manier combineert met onze 6mm dikke BI vulplaten, kom je qua hoogte net boven de geleider uit, waardoor een bredere lade of plateau boven de geleiders mogelijk is. Zie afbeelding hieronder.

Dimensions
in millimeter

BS1L-250-300

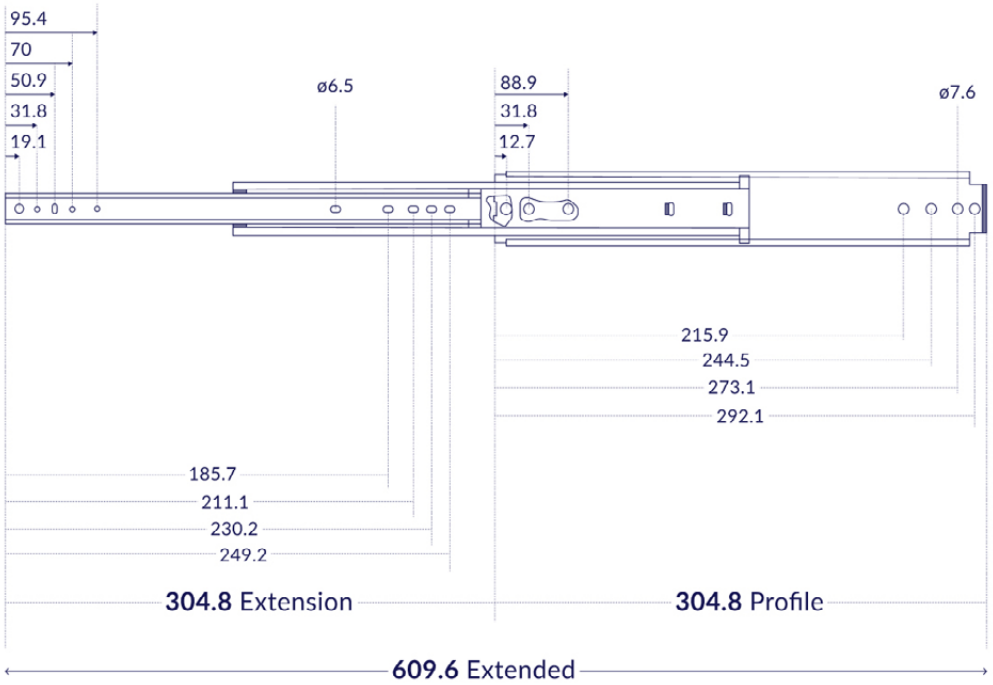

BS2L-250-300

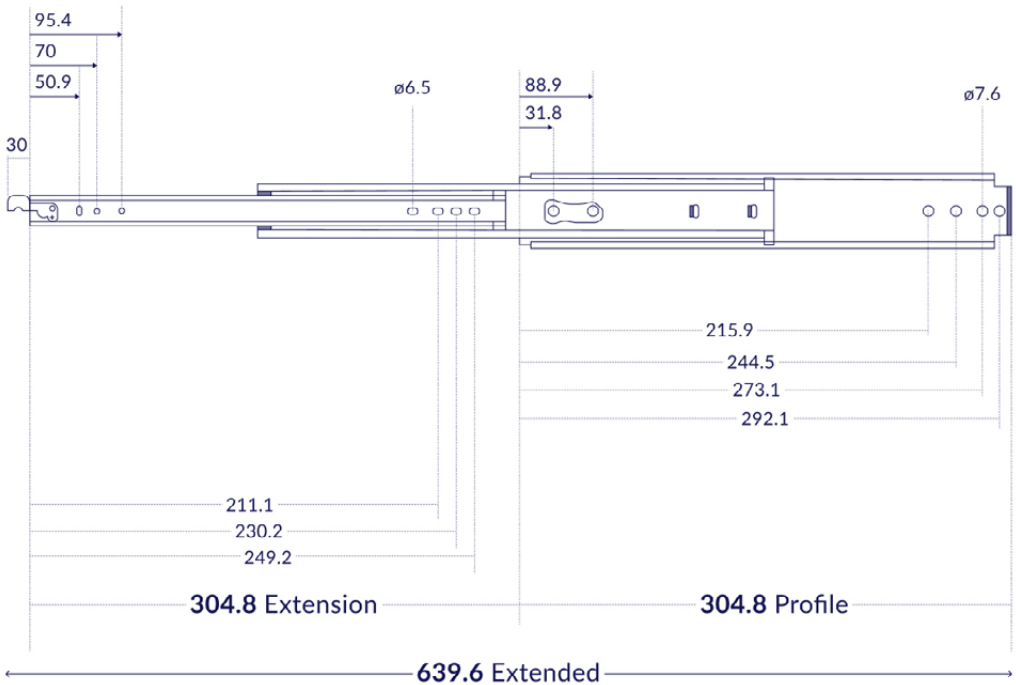

Thickness	Height	Installation length	Weight
19,1 mm $^{+0,8}_{-0}$	76 mm	304.8 mm	3 kg

Thickness	Height	Installation length	Weight
19,1 mm $^{+0,8}_{-0}$	76 mm	334.8 mm	3 kg

Dimensions
in millimeter

BS1L-250-400

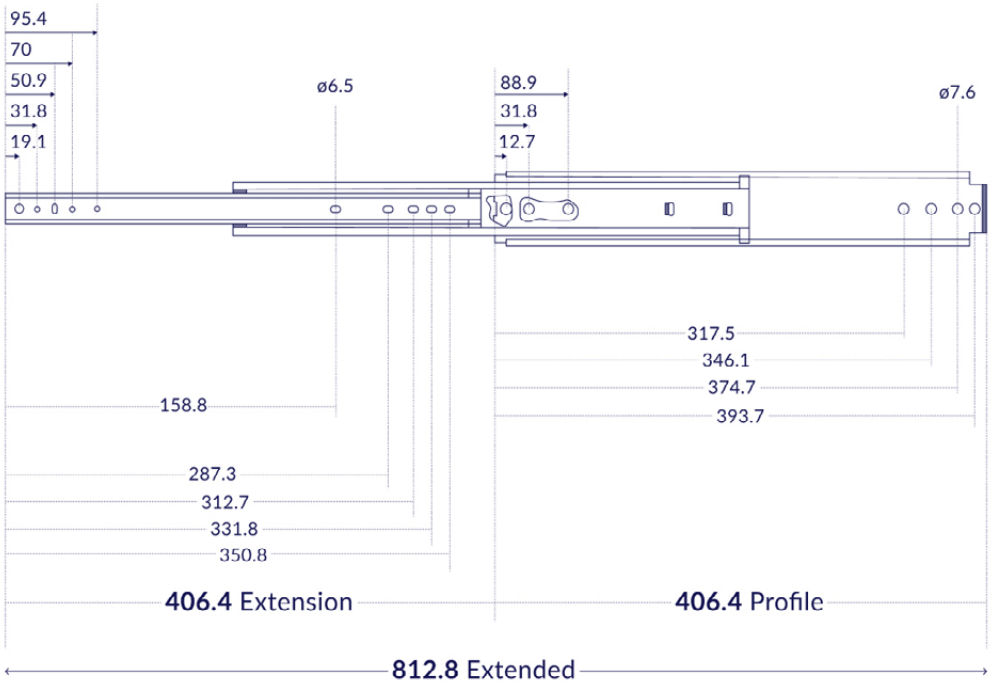

BS2L-250-400

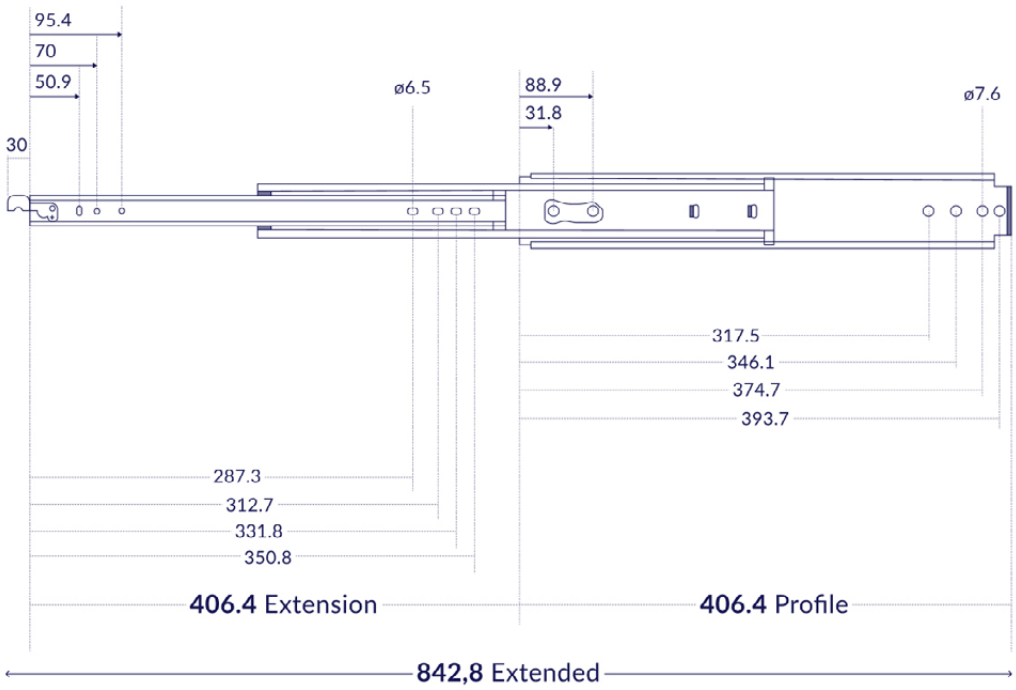

Thickness	Height	Installation length	Weight	Thickness	Height	Installation length	Weight
19,1 mm $^{+0,8}_{-0}$	76 mm	406.4 mm	4 kg	19,1 mm $^{+0,8}_{-0}$	76 mm	436.4 mm	4 kg

Dimensions
in millimeter

BS1L-250-500

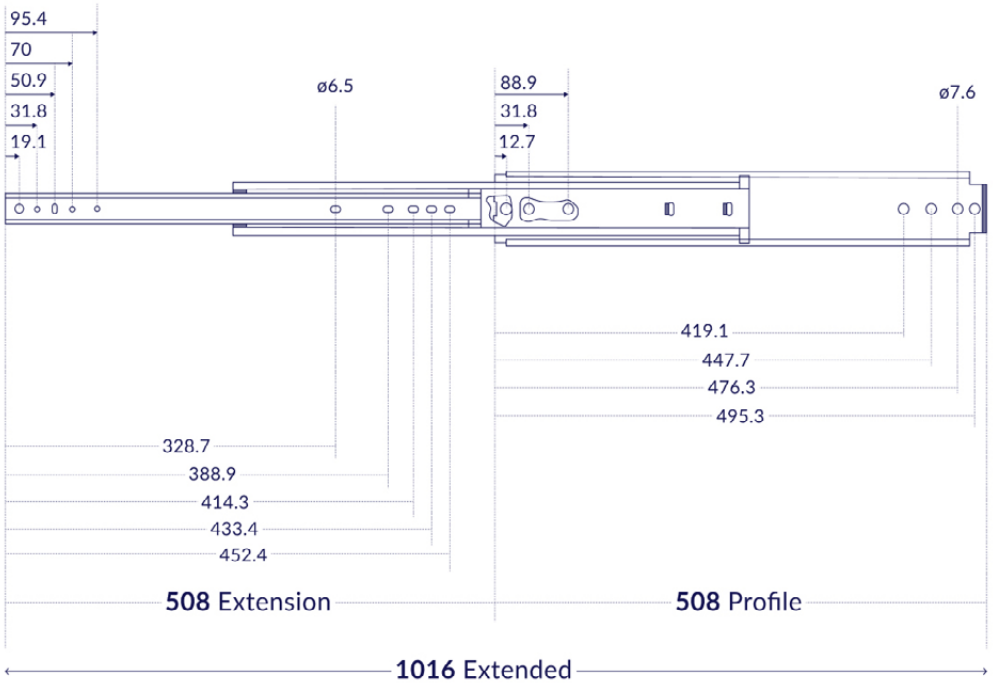

BS2L-250-500

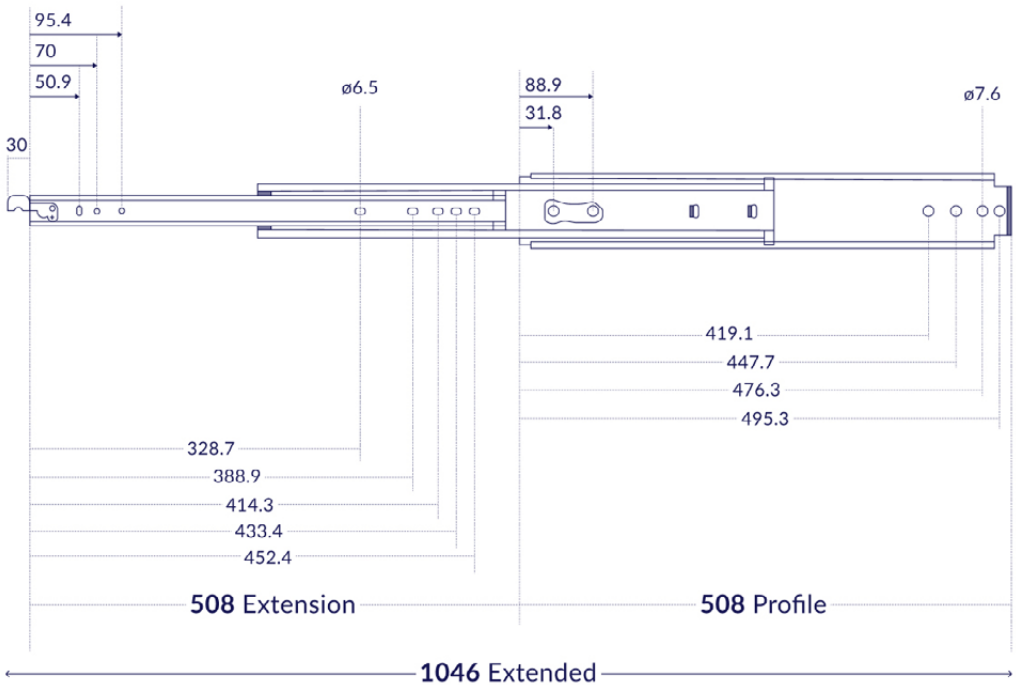

Thickness	Height	Installation length	Weight	Thickness	Height	Installation length	Weight
19,1 mm $^{+0,8}_{-0}$	76 mm	508 mm	5 kg	19,1 mm $^{+0,8}_{-0}$	76 mm	538 mm	5 kg

Dimensions
in millimeter

BS1L-250-600

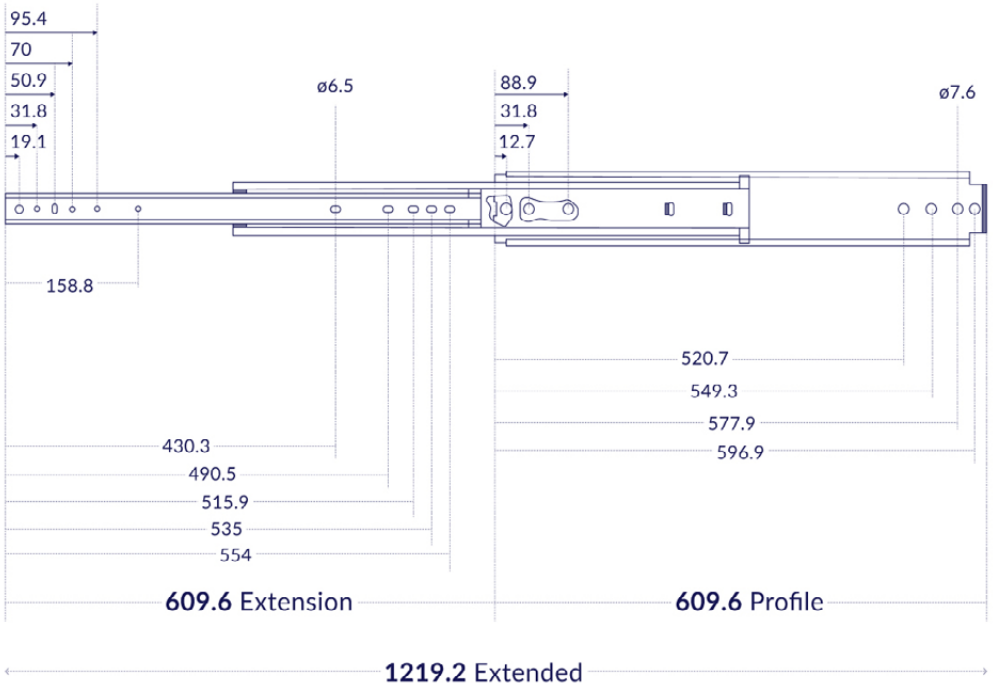

BS2L-250-600

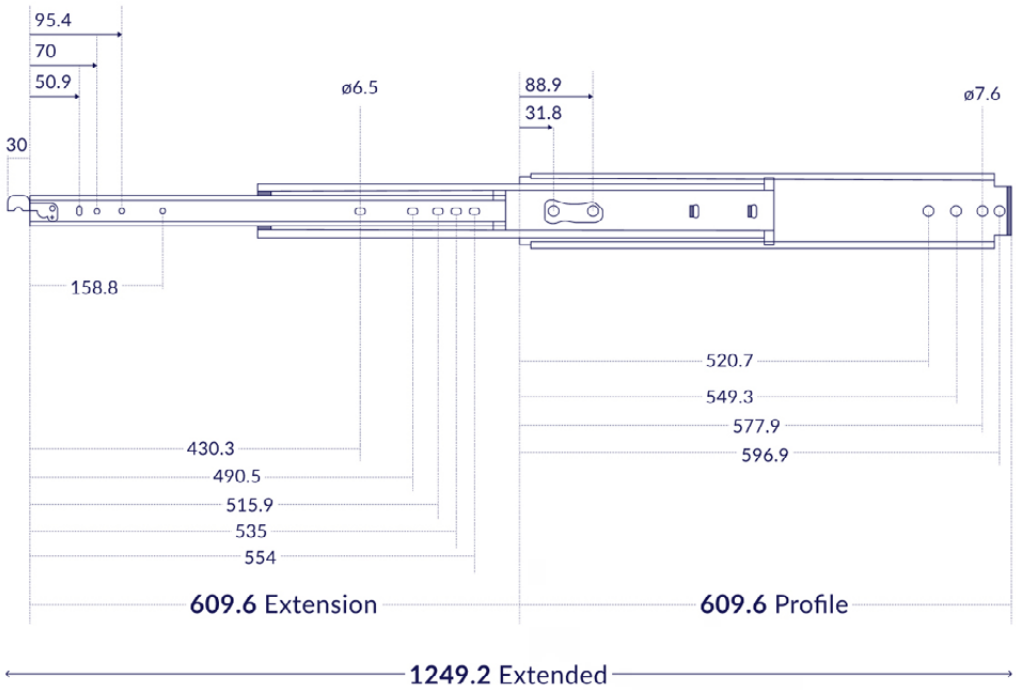

Thickness	Height	Installation length	Weight
19,1 mm $^{+0,8}_{-0}$	76 mm	609.6 mm	6 kg

Thickness	Height	Installation length	Weight
19,1 mm $^{+0,8}_{-0}$	76 mm	639.6 mm	6 kg

Dimensions
in millimeter

BS1L-250-700

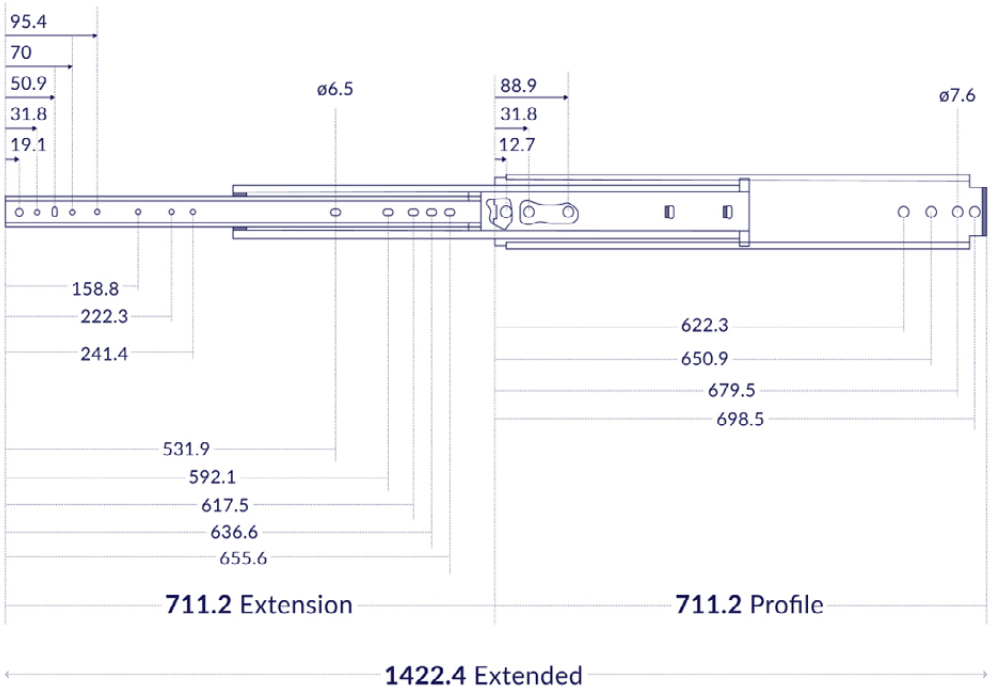

BS2L-250-700

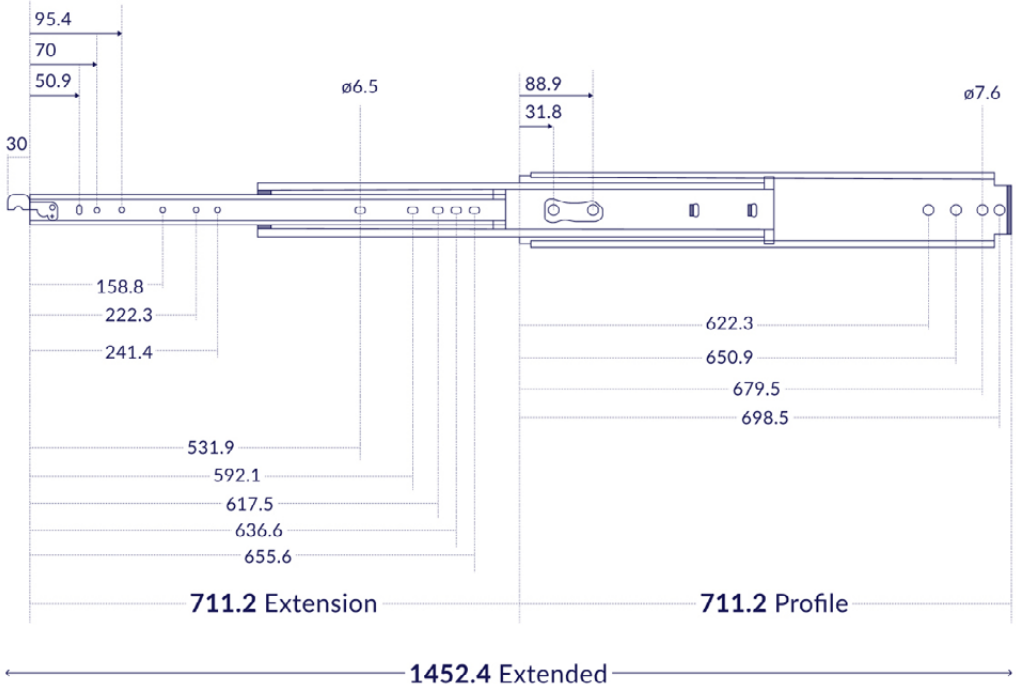

Thickness	Height	Installation length	Weight	Thickness	Height	Installation length	Weight
19,1 mm $^{+0,8}_{-0}$	76 mm	711.2 mm	7 kg	19,1 mm $^{+0,8}_{-0}$	76 mm	741.2 mm	7 kg

Dimensions
in millimeter

BS1L-250-800

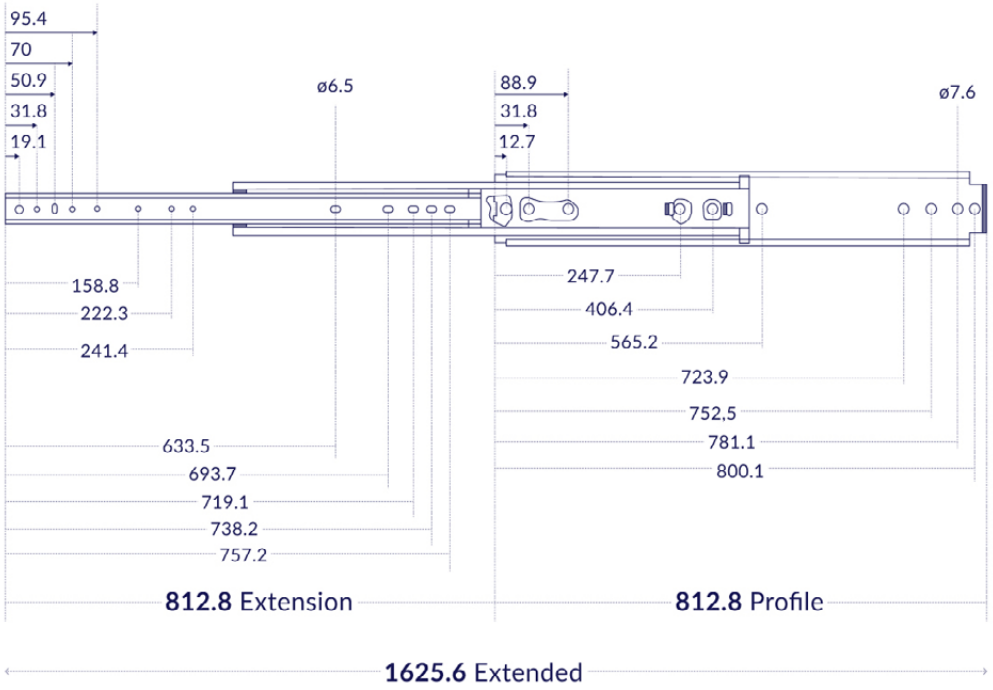

Thickness	Height	Installation length	Weight
19,1 mm $^{+0,8}_{-0}$	76 mm	812.8 mm	8 kg

BS2L-250-800

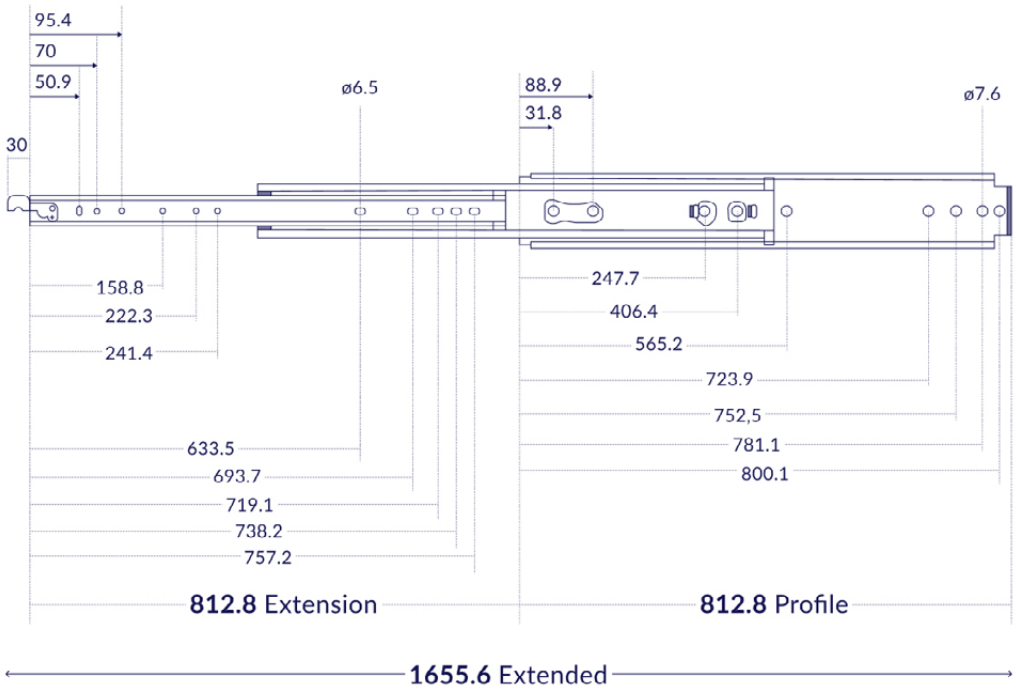

Thickness	Height	Installation length	Weight
19,1 mm $^{+0,8}_{-0}$	76 mm	842.8 mm	8 kg

Dimensions
in millimeter

BS1L-250-900

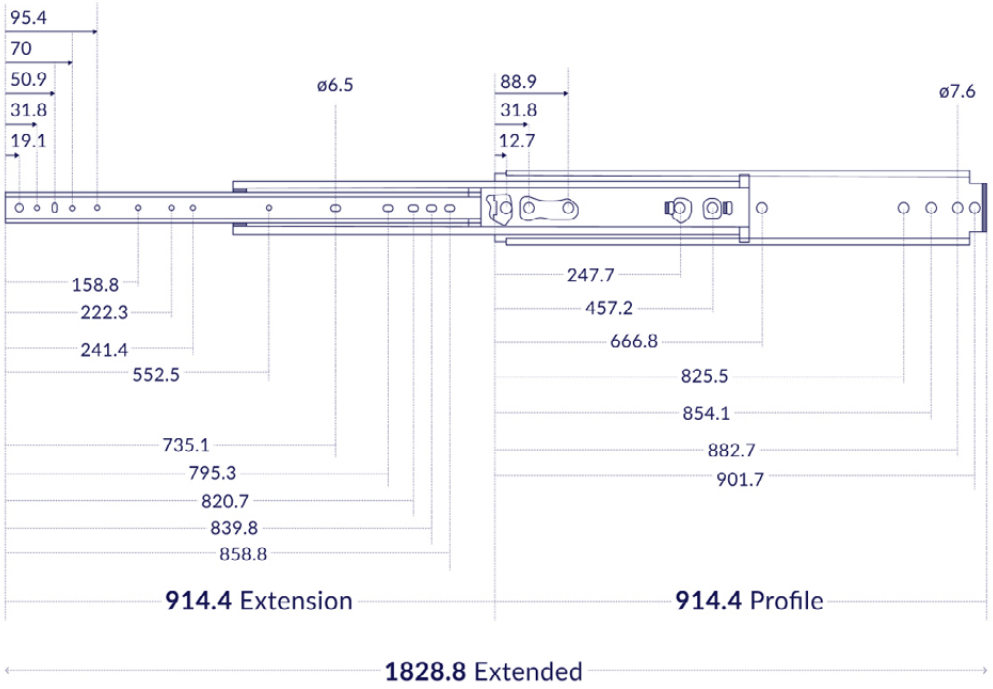

Thickness	Height	Installation length	Weight
19,1 mm $^{+0,8}_{-0}$	76 mm	914.4 mm	9 kg

BS2L-250-900

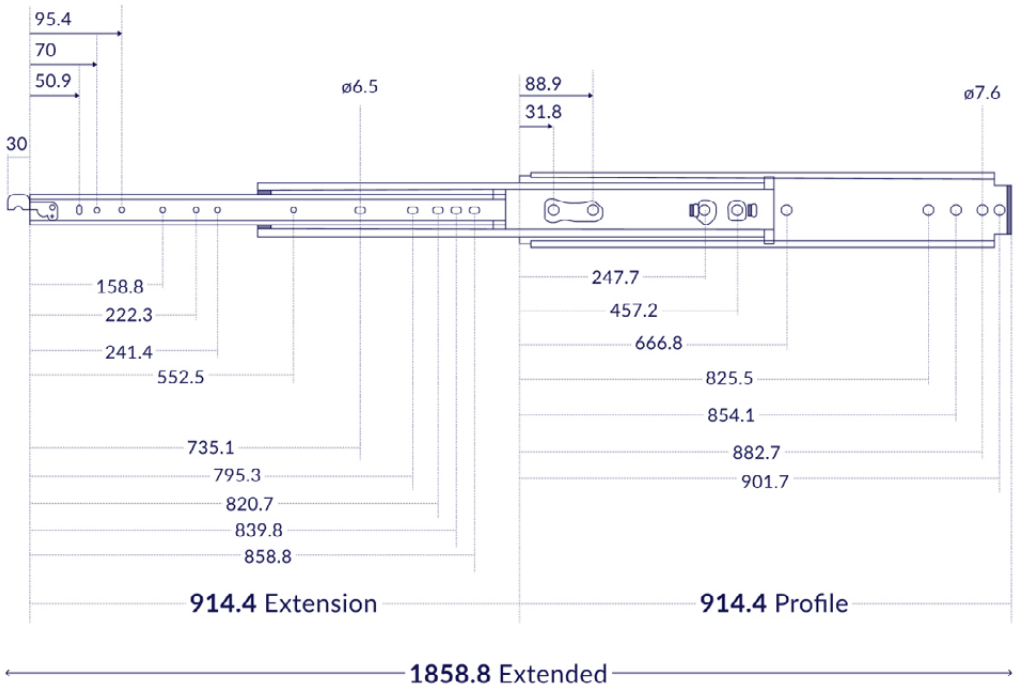

Thickness	Height	Installation length	Weight
19,1 mm $^{+0,8}_{-0}$	76 mm	944.4 mm	9 kg

Maximum load capacity
Load capacity (KG)

BS1L-250-900 & **BS2L-250-900**

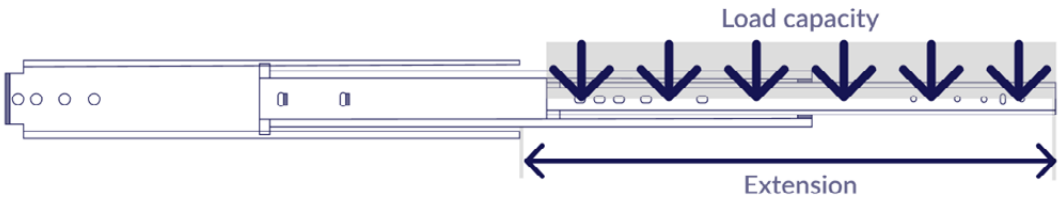

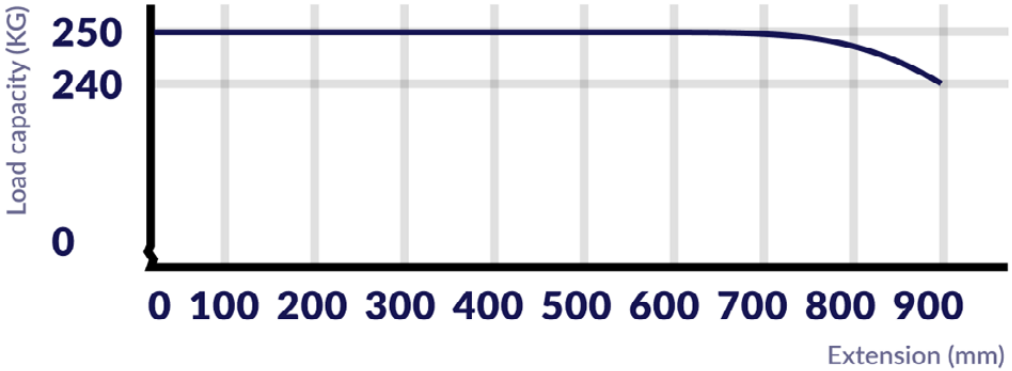

Fully extended this set can carry 240kg, evenly distributed over its own 914mm length

Dimensions
in millimeter

BS1L-250-1000

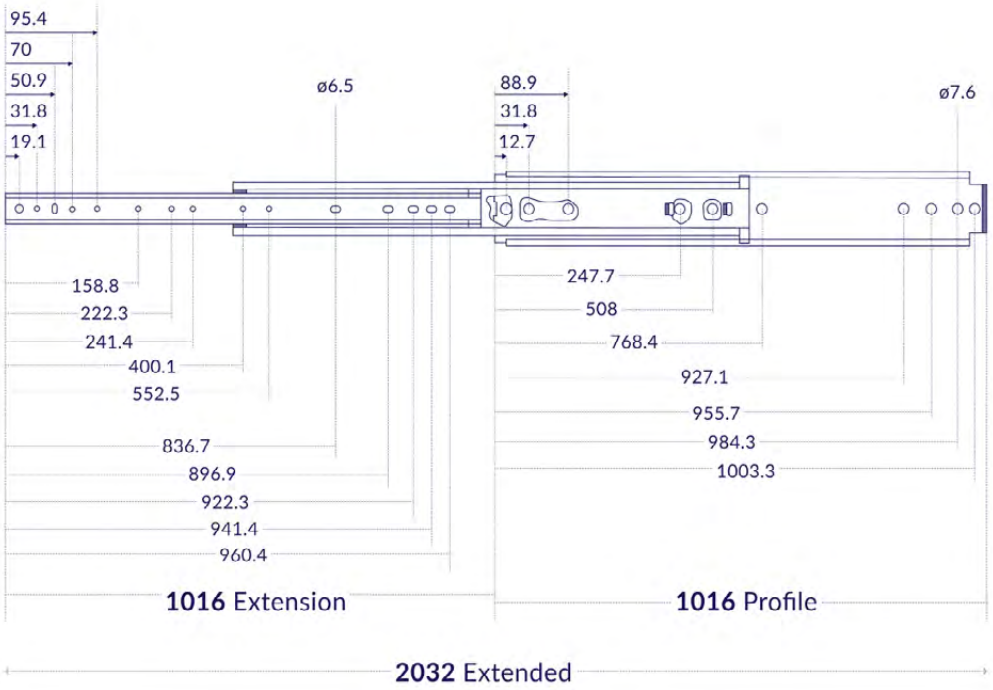

Thickness	Height	Installation length	Weight
19,1 mm $^{+0,8}_{-0}$	76 mm	1016 mm	10 kg

BS2L-250-1000

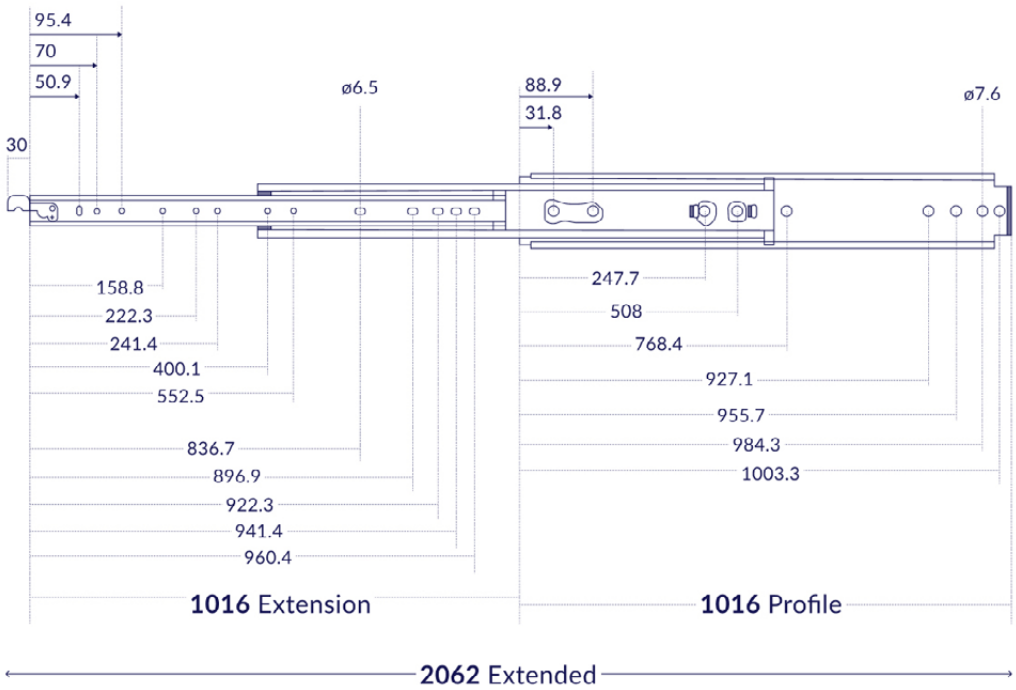

Thickness	Height	Installation length	Weight
19,1 mm $^{+0,8}_{-0}$	76 mm	1046 mm	10 kg

Maximum load capacity
Load capacity (KG)

BS1L-250-1000 & **BS2L-250-1000**

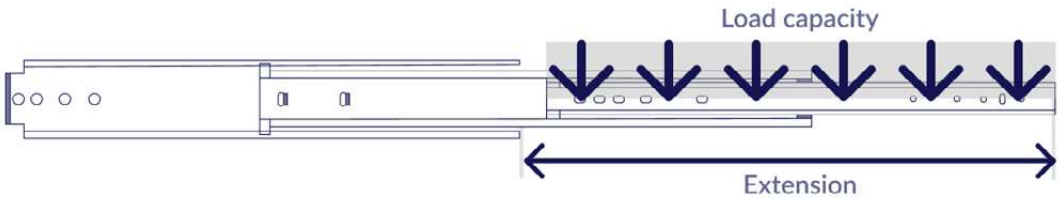

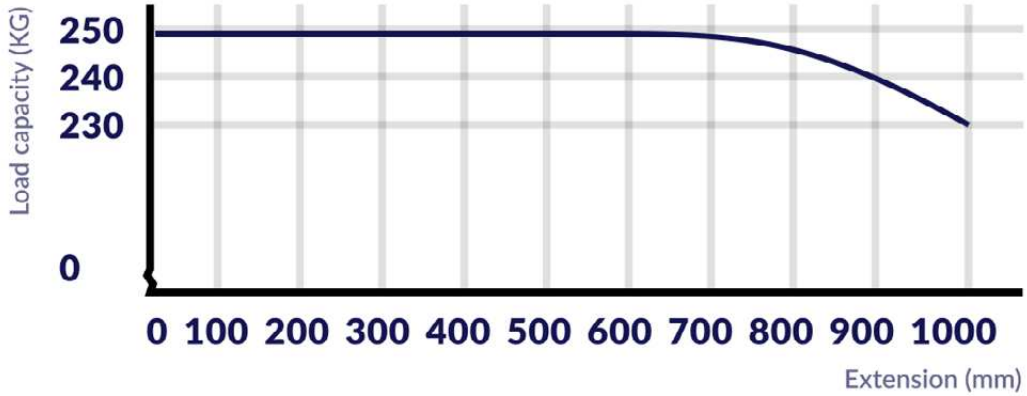

Fully extended this set can carry 230kg, evenly distributed over its own 1016mm length

Dimensions
in millimeter

BS1L-250-1100

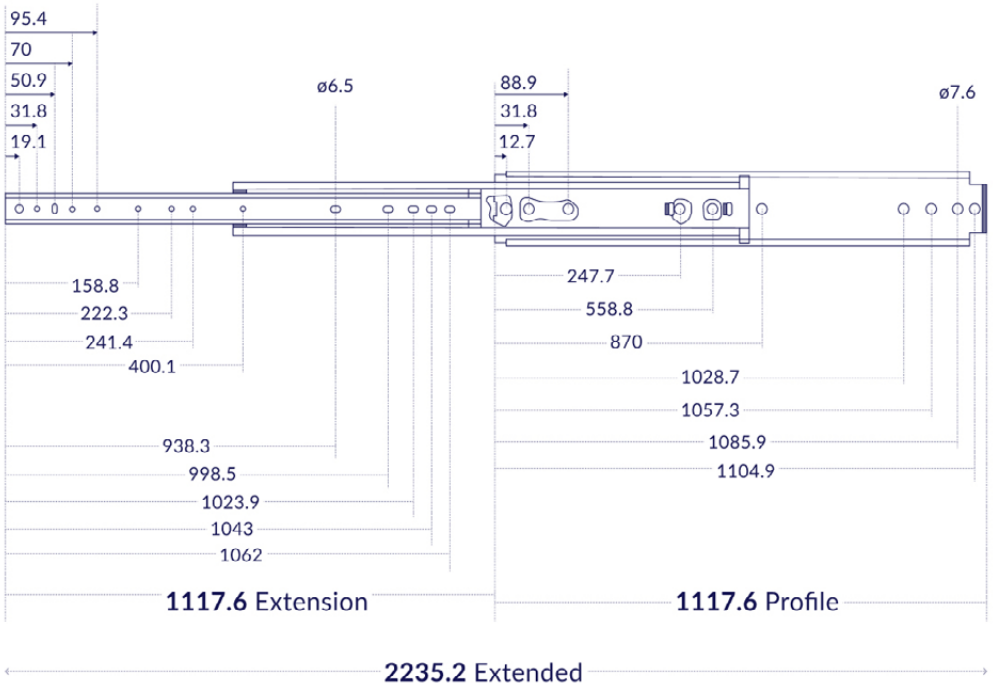

BS2L-250-1100

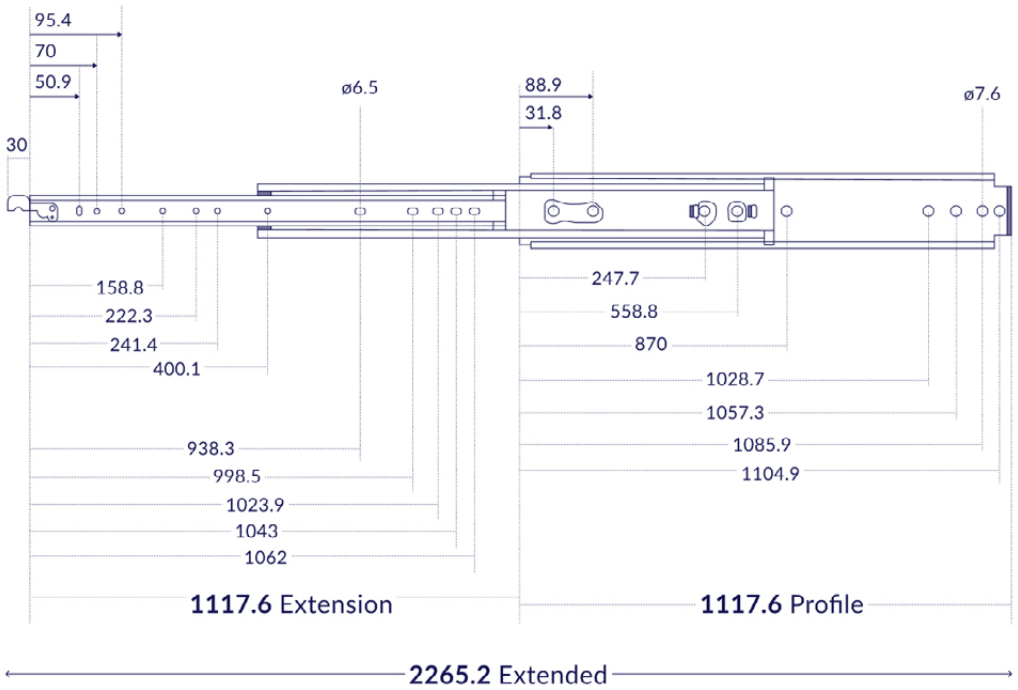

	Thickness	Height	Installation length	Weight
BS1L-250-1100	19,1 mm $^{+0,8}_{-0}$	76 mm	1117.6 mm	11 kg
BS2L-250-1100	19,1 mm $^{+0,8}_{-0}$	76 mm	1147.6 mm	11 kg

Maximum load capacity
Load capacity (KG)

BS1L-250-1100 & **BS2L-250-1100**

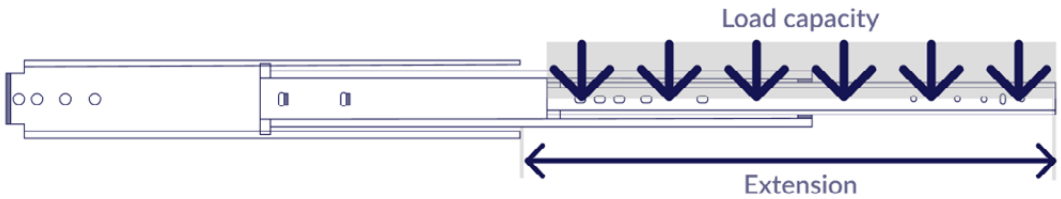

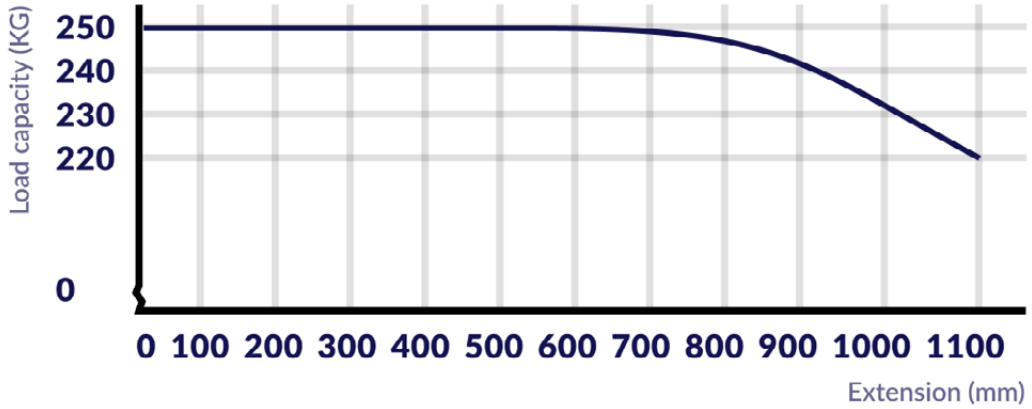

Fully extended this set can carry 220kg, evenly distributed over its own 1118mm length

Dimensions
in millimeter

BS1L-250-1200

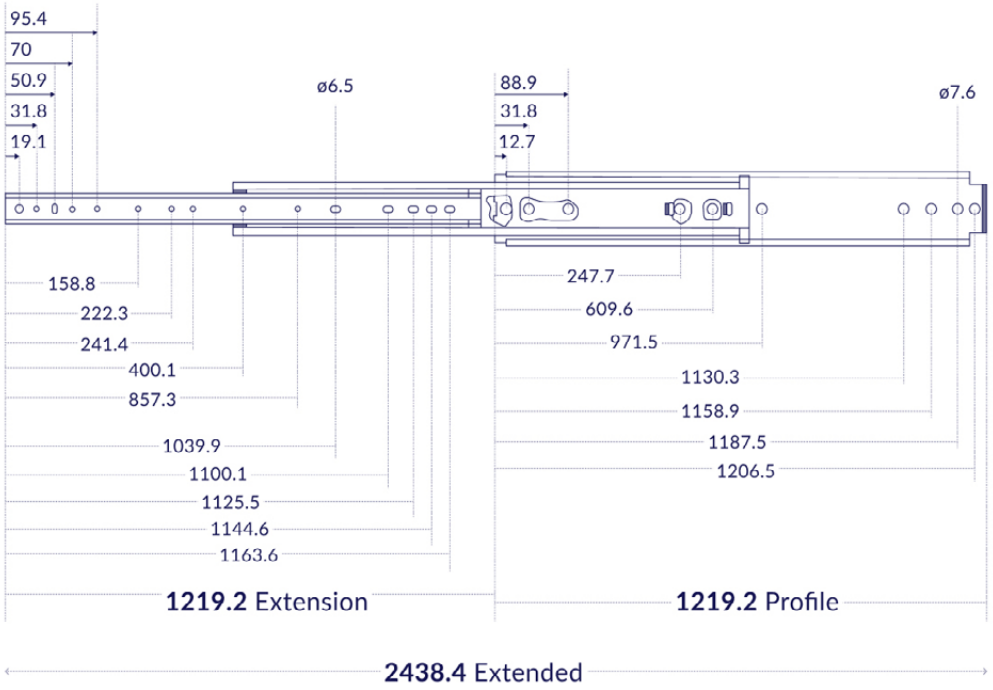

Thickness	Height	Installation length	Weight
19,1 mm $^{+0,8}_{-0}$	76 mm	1219.2 mm	12 kg

BS2L-250-1200

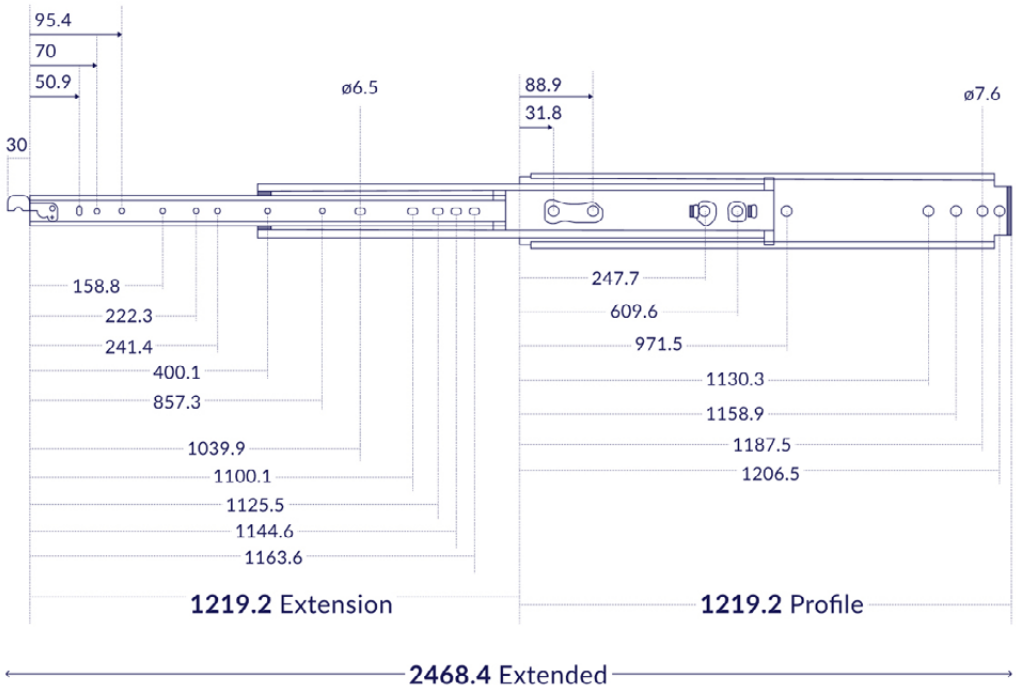

Thickness	Height	Installation length	Weight
19,1 mm $^{+0,8}_{-0}$	76 mm	1249.2 mm	12 kg

Maximum load capacity
Load capacity (KG)

BS1L-250-1200 & **BS2L-250-1200**

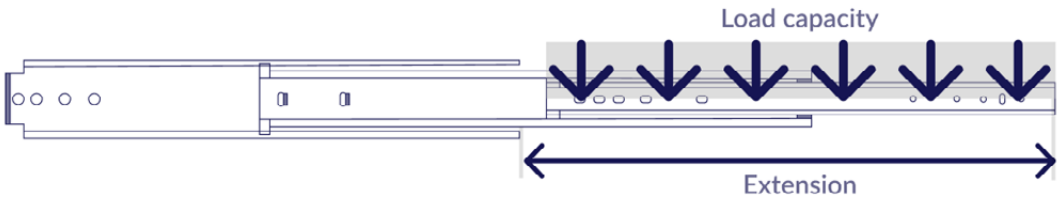

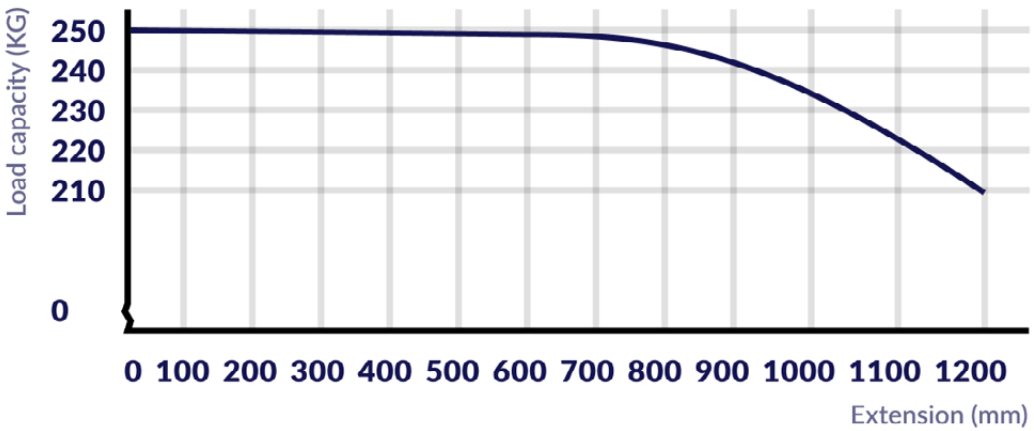

Fully extended this set can carry 210kg, evenly distributed over its own 1219mm length

Dimensions
in millimeter

BS1L-250-1300

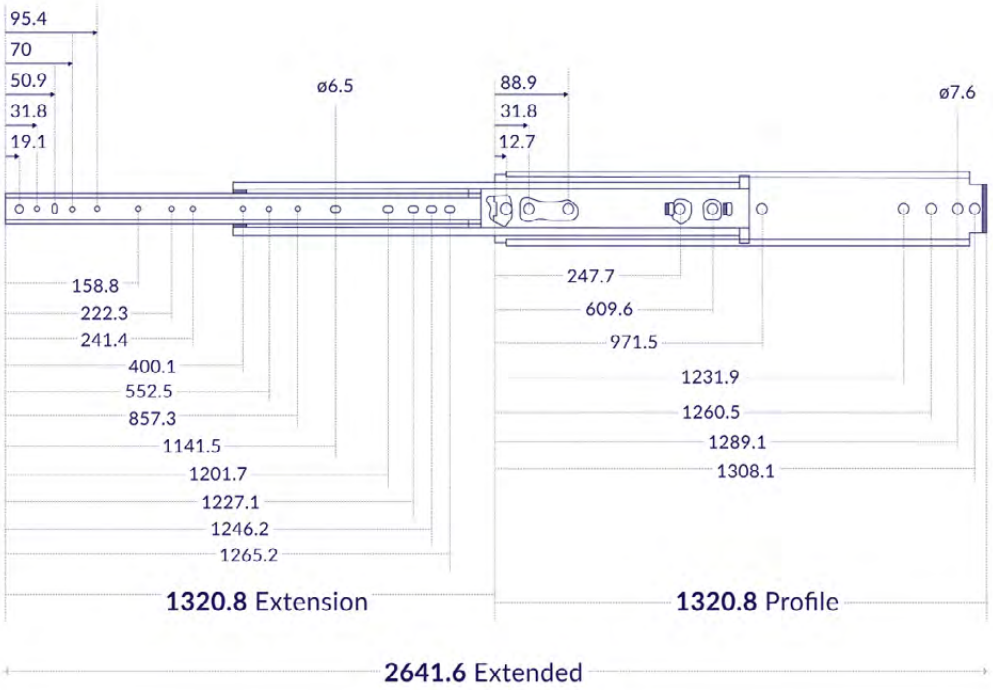

BS2L-250-1300

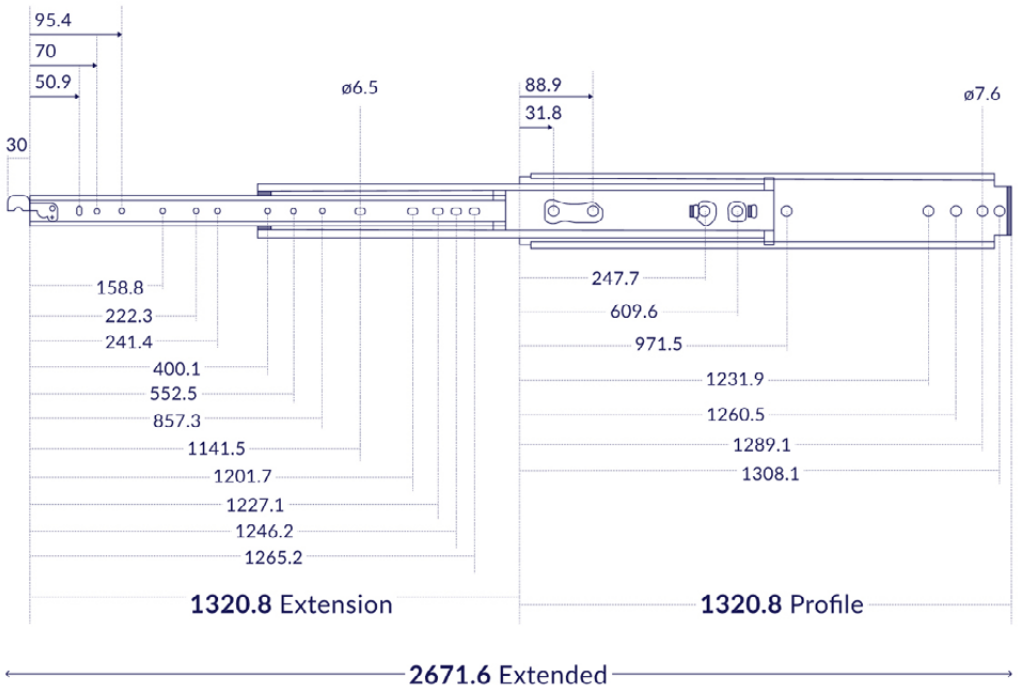

Thickness	Height	Installation length	Weight
19,1 mm $^{+0,8}_{-0}$	76 mm	1320.8 mm	13 kg

Thickness	Height	Installation length	Weight
19,1 mm $^{+0,8}_{-0}$	76 mm	1350.8 mm	13 kg

Maximum load capacity
Load capacity (KG)

BS1L-250-1300 & **BS2L-250-1300**

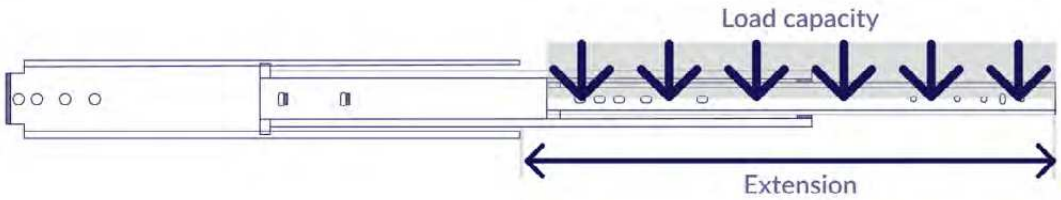

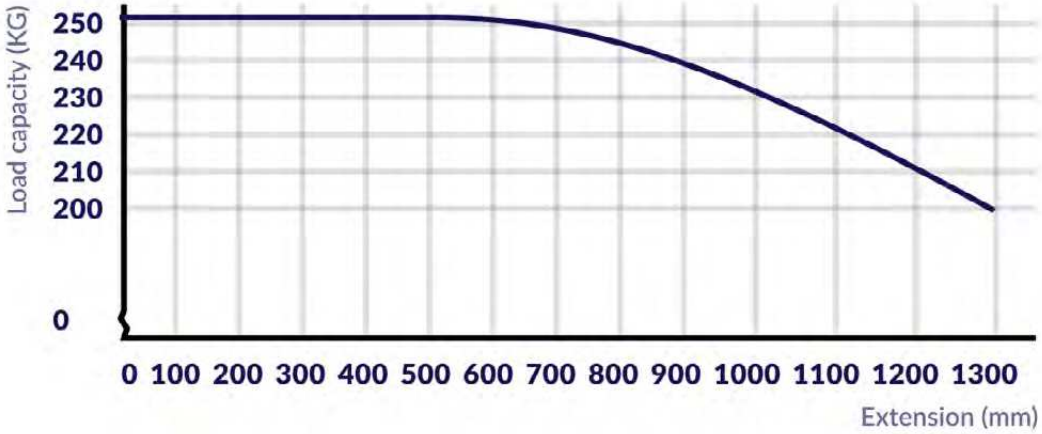

Fully extended this set can carry 200kg, evenly distributed over its own 1321mm length

Dimensions
in millimeter

BS1L-250-1400

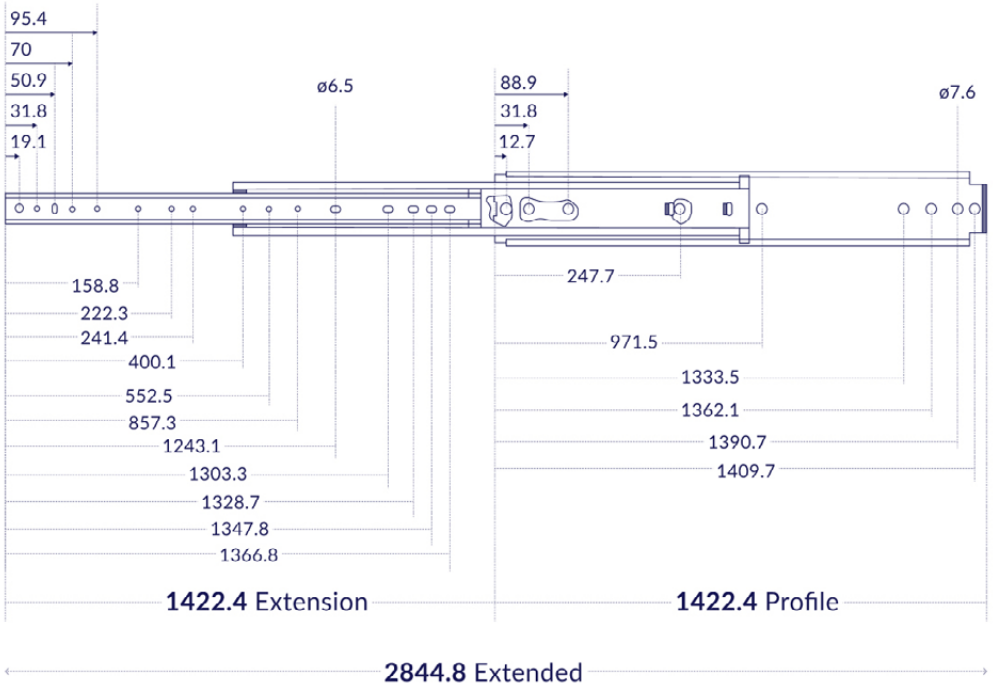

Thickness	Height	Installation length	Weight
19,1 mm $^{+0,8}_{-0}$	76 mm	1422.4 mm	14 kg

BS2L-250-1400

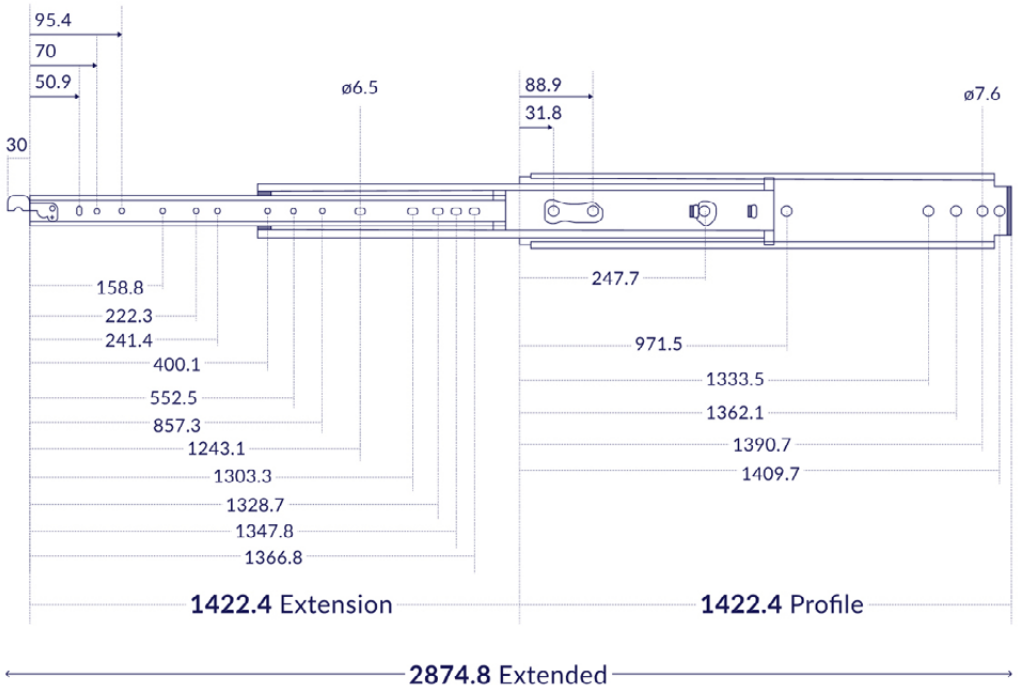

Thickness	Height	Installation length	Weight
19,1 mm $^{+0,8}_{-0}$	76 mm	1452.4 mm	14 kg

Maximum load capacity
Load capacity (KG)

BS1L-250-1400 & **BS2L-250-1400**

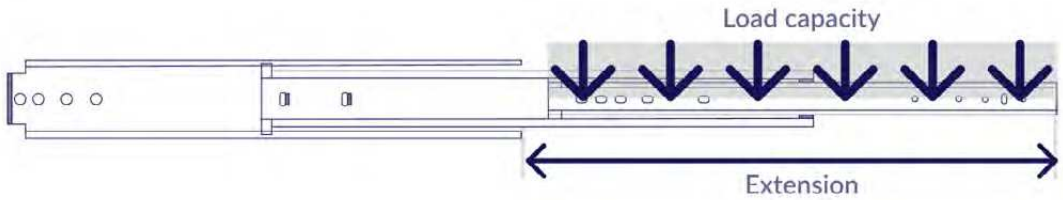

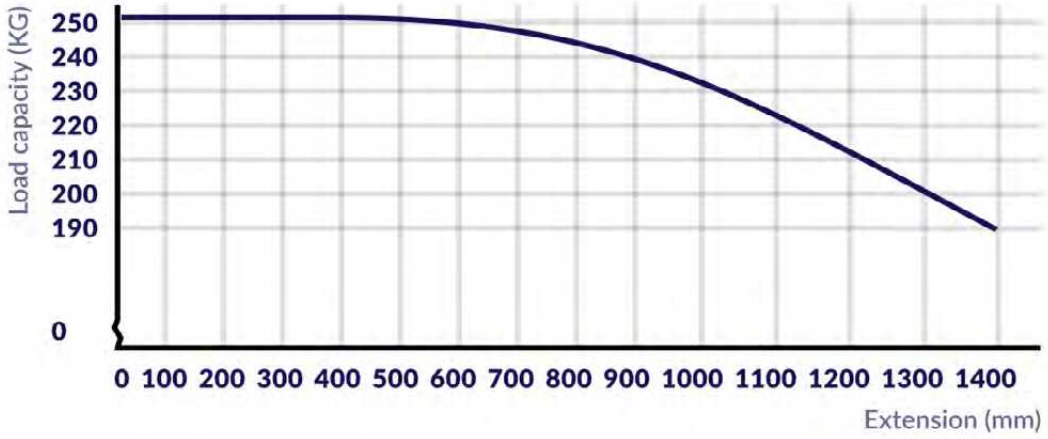

Fully extended this set can carry 190kg, evenly distributed over its own 1422mm length

Dimensions
in millimeter

BS1L-250-1500

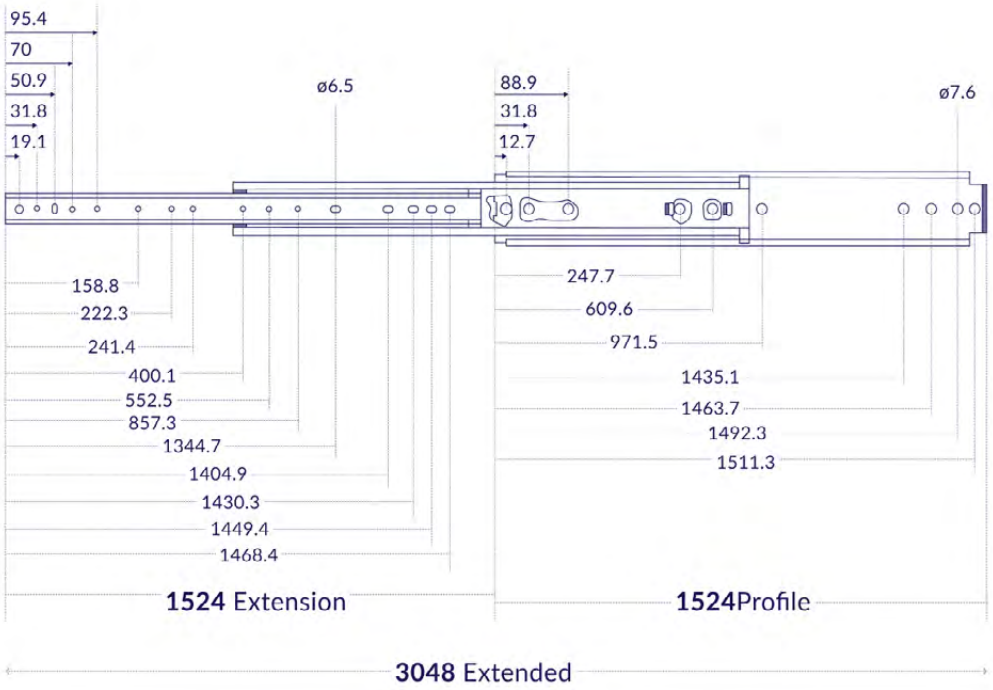

BS2L-250-1500

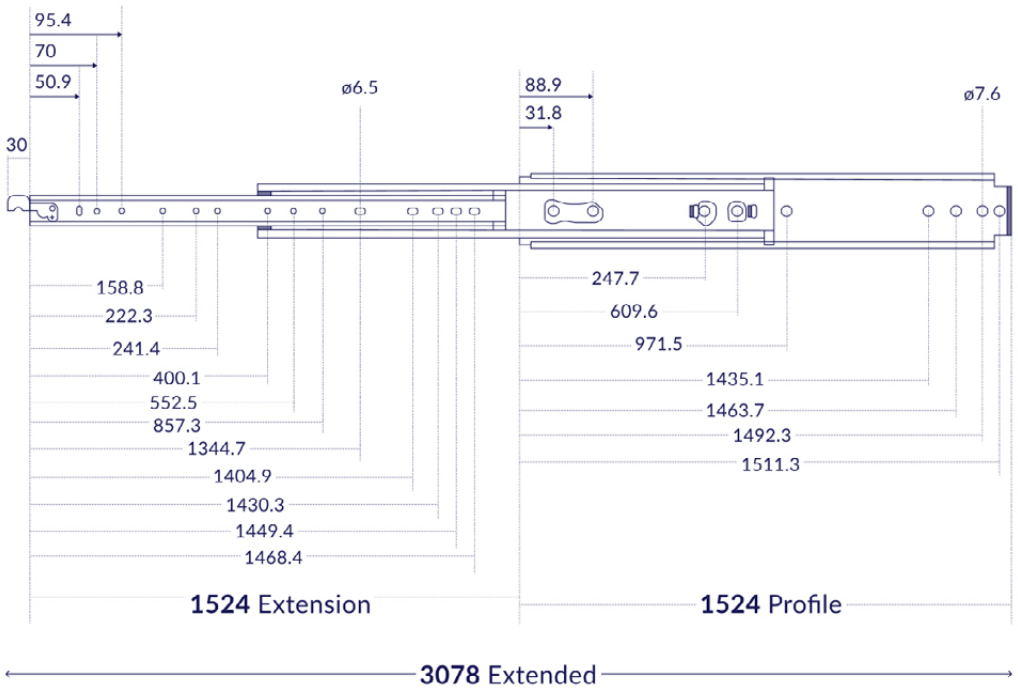

Thickness	Height	Installation length	Weight	Thickness	Height	Installation length	Weight
19,1 mm $^{+0,8}_{-0}$	76 mm	1524 mm	15 kg	19,1 mm $^{+0,8}_{-0}$	76 mm	1554 mm	15 kg

Maximum load capacity
Load capacity (KG)

BS1L-250-1500 & **BS2L-250-1500**

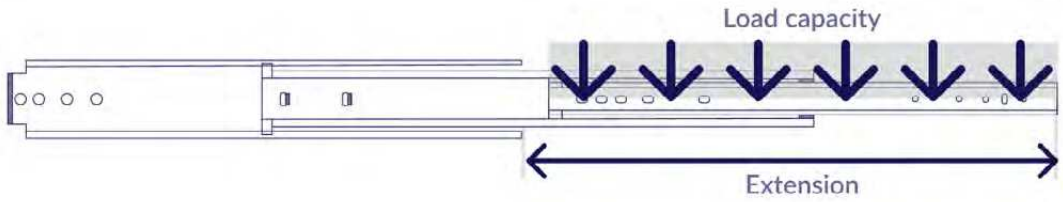

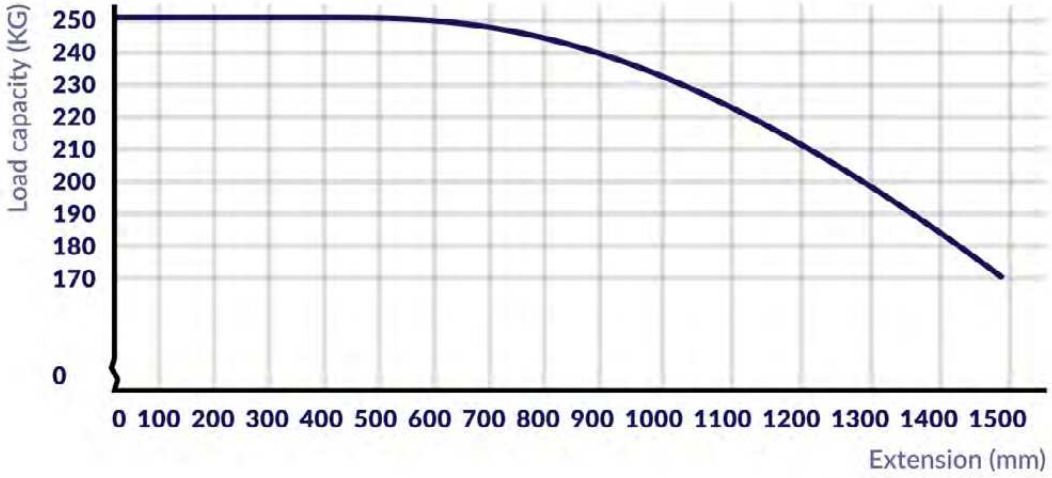

Fully extended this set can carry 170kg, evenly distributed over its own 1524mm length

Dimensions
in millimeter

BS1L-250-1600

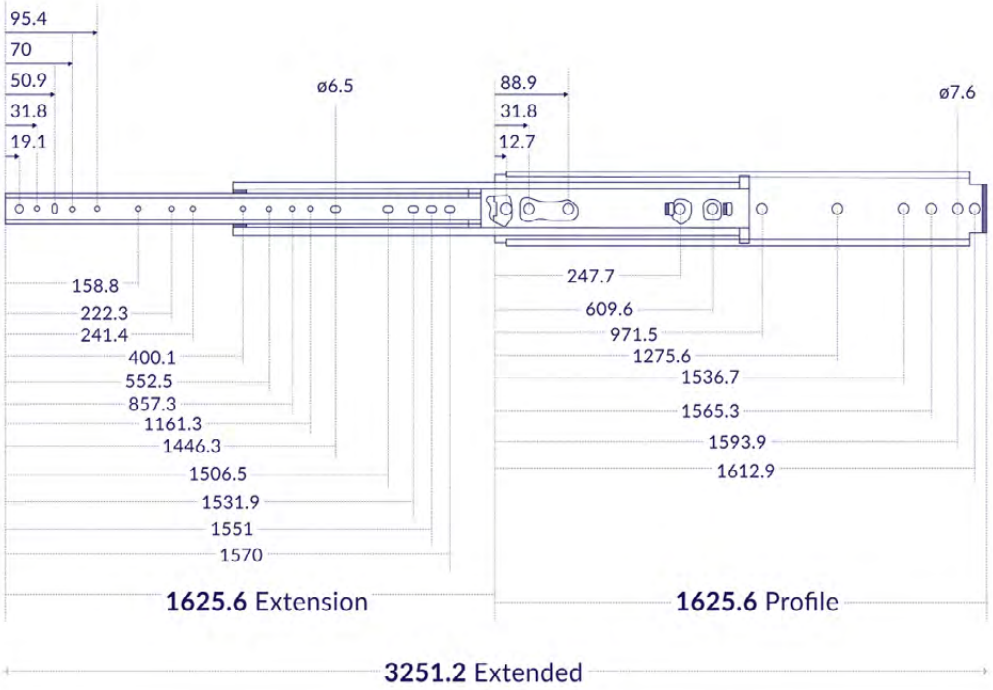

BS2L-250-1600

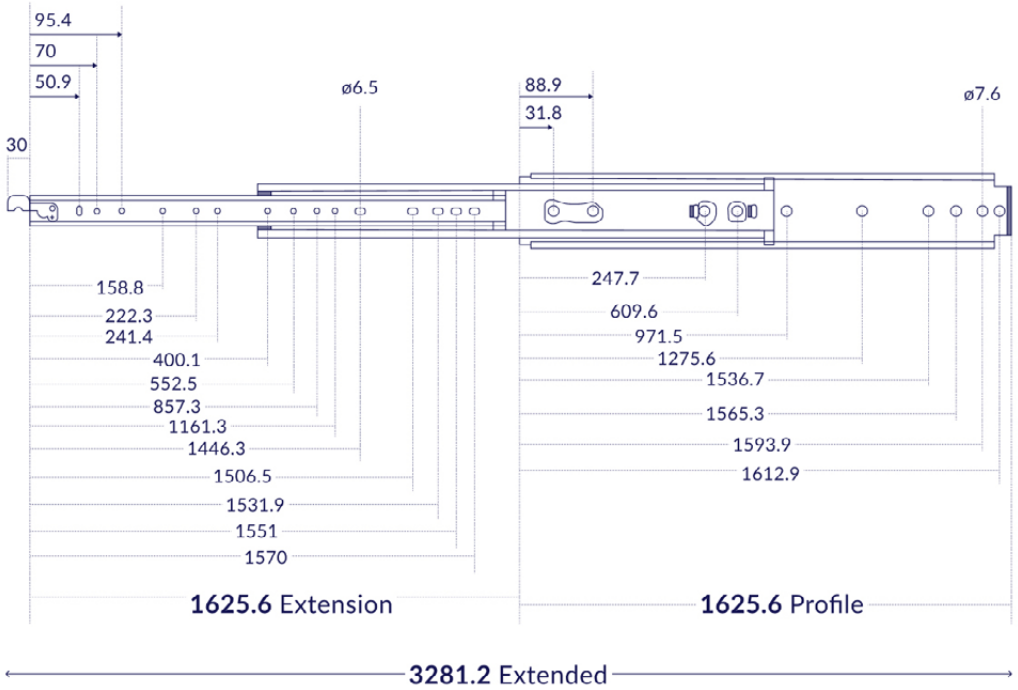

Thickness	Height	Installation length	Weight
19,1 mm $^{+0,8}_{-0}$	76 mm	1625.6 mm	16 kg

Thickness	Height	Installation length	Weight
19,1 mm $^{+0,8}_{-0}$	76 mm	1655.6 mm	16 kg

Maximum load capacity
Load capacity (KG)

BS1L-250-1600 & **BS2L-250-1600**

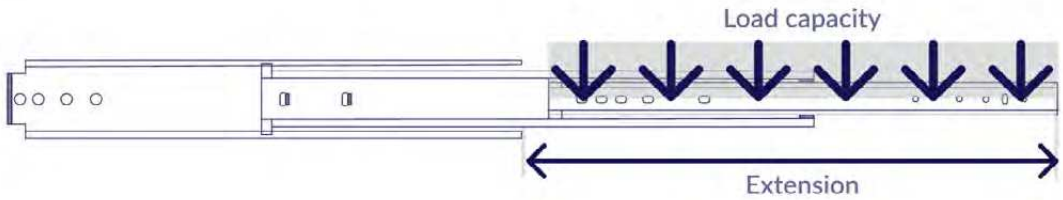

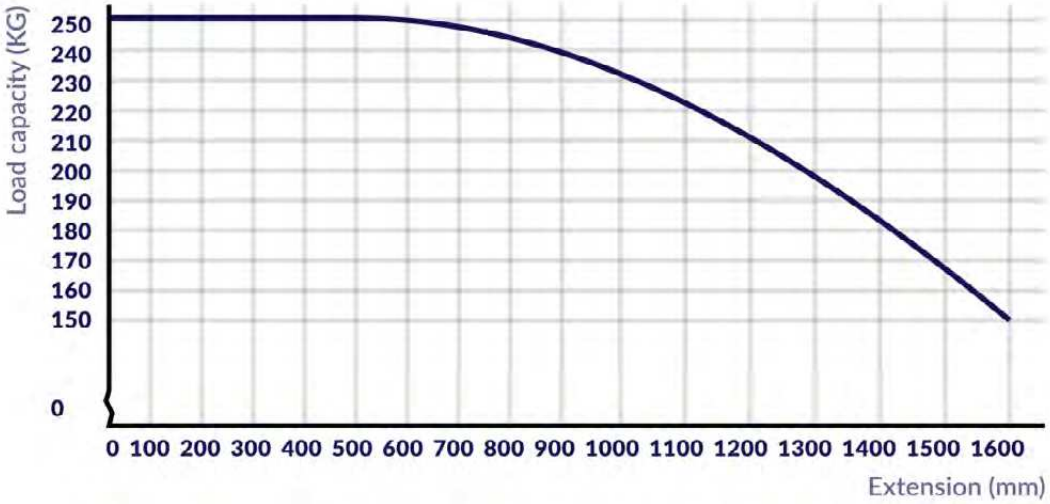

Fully extended this set can carry 150kg, evenly distributed over its own 1626mm length

Dimensions
in millimeter

BS1L-250-1700

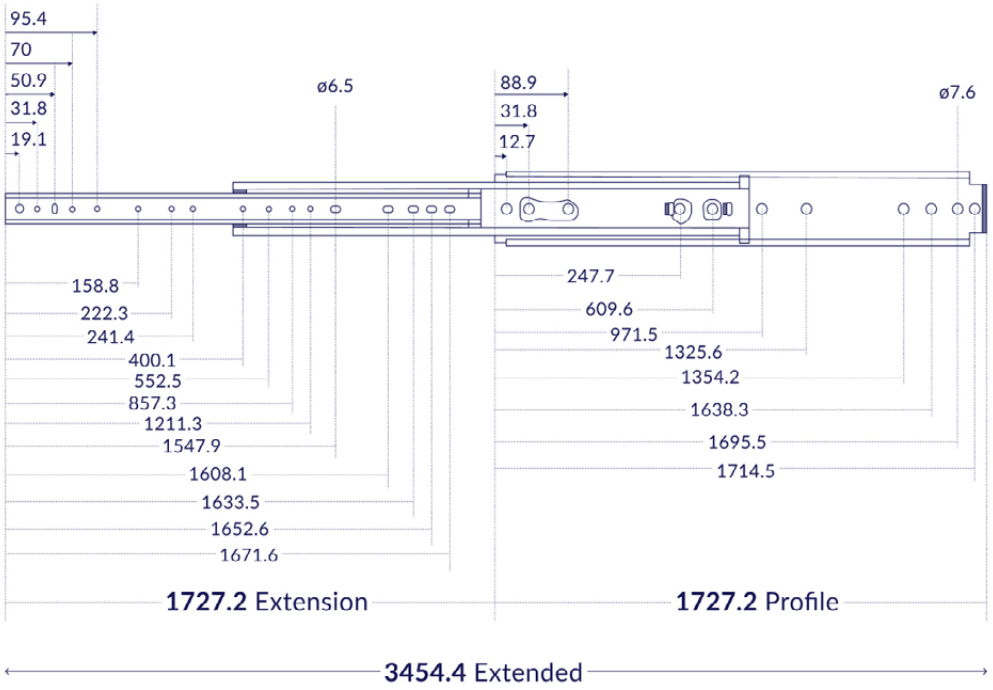

Thickness	Height	Installation length	Weight
19,1 mm $^{+0,8}_{-0}$	76 mm	1727.2 mm	17 kg

BS2L-250-1700

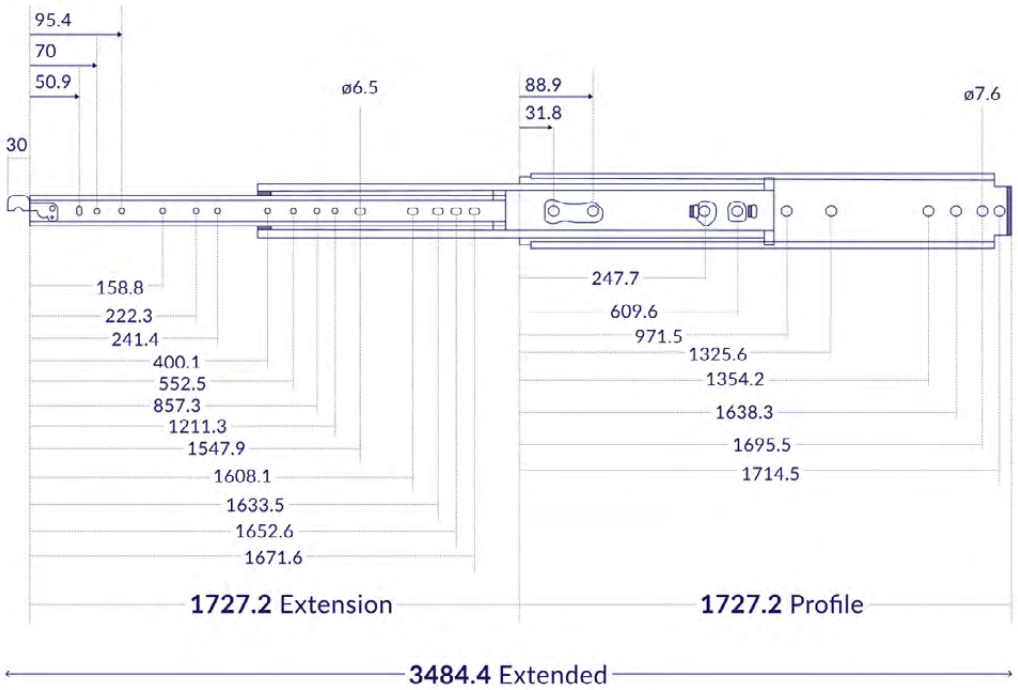

Thickness	Height	Installation length	Weight
19,1 mm $^{+0,8}_{-0}$	76 mm	1757.2 mm	17 kg

Maximum load capacity
Load capacity (KG)

BS1L-250-1700 & **BS2L-250-1700**

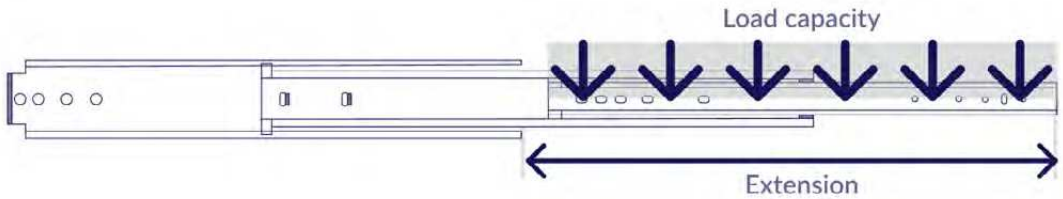

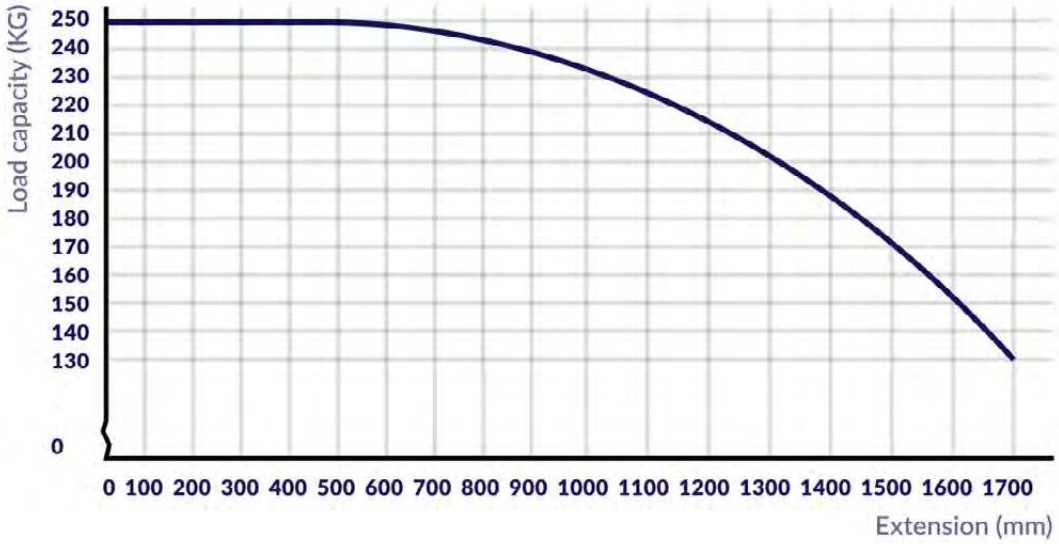

Fully extended this set can carry 130kg, evenly distributed over its own 1727mm length

Dimensions
in millimeter

BS1L-250-1800

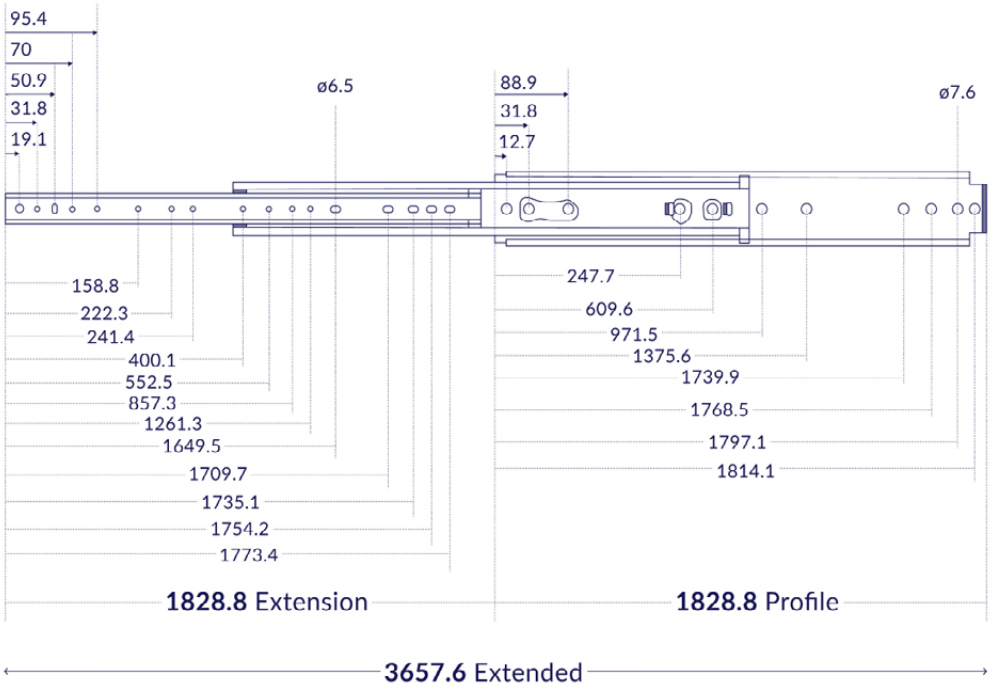

Thickness	Height	Installation length	Weight
19,1 mm $^{+0,8}_{-0}$	76 mm	1828.8 mm	18 kg

BS2L-250-1800

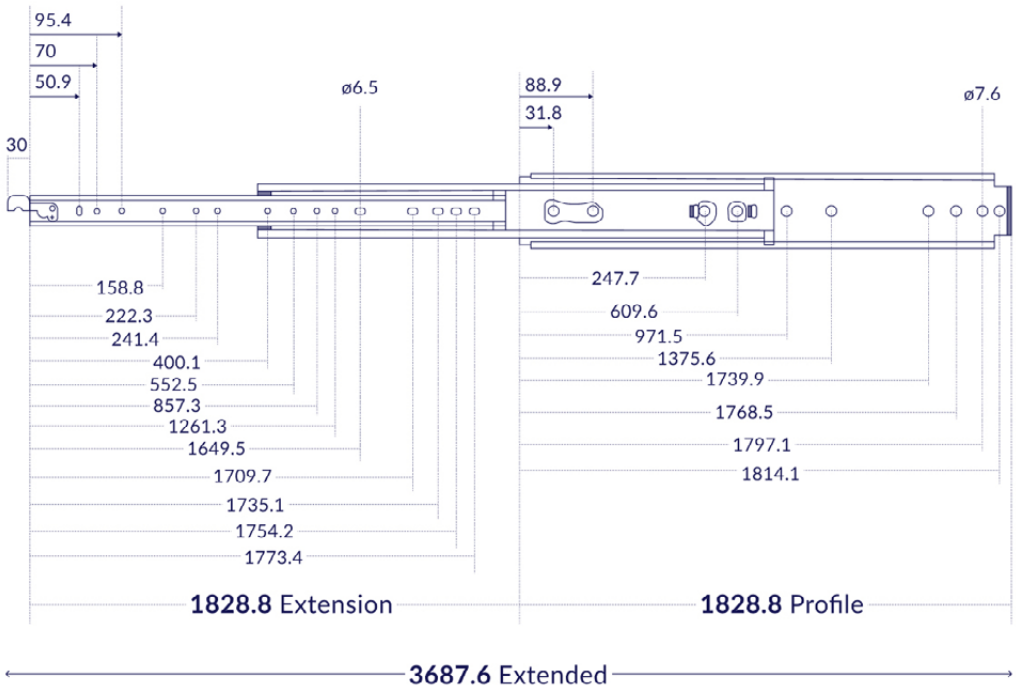

Thickness	Height	Installation length	Weight
19,1 mm $^{+0,8}_{-0}$	76 mm	1858.8 mm	18 kg

Maximum load capacity
Load capacity (KG)

BS1L-250-1800 & **BS2L-250-1800**

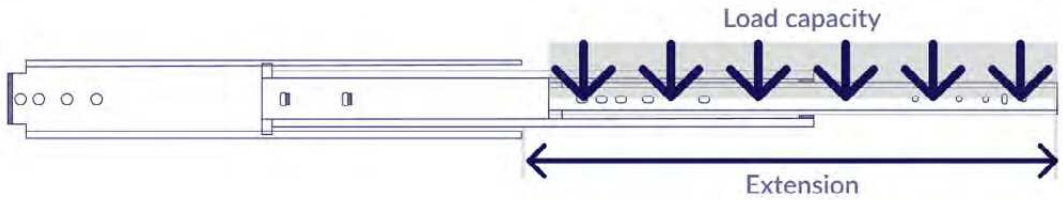

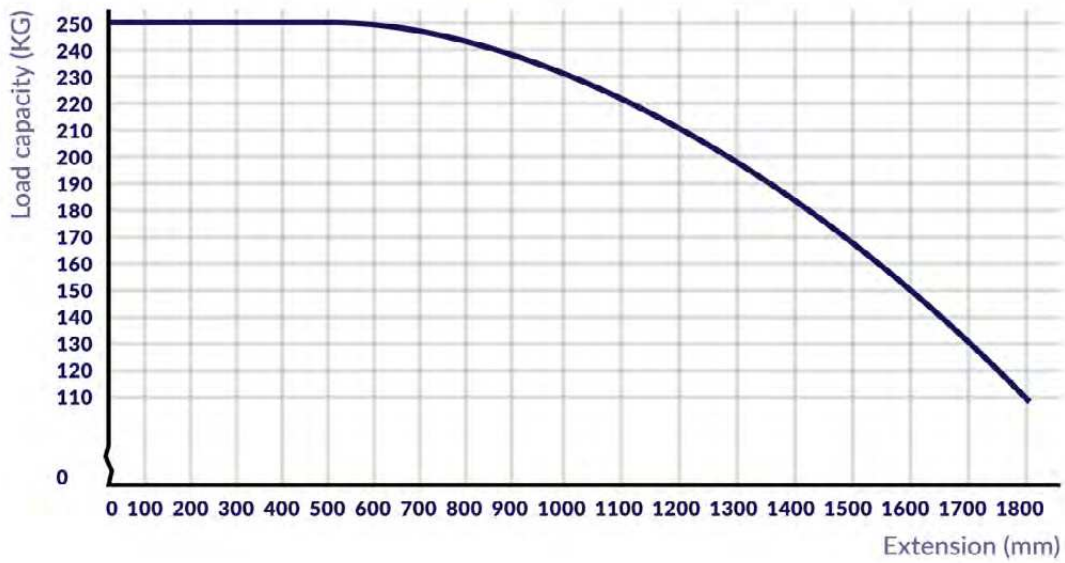

Fully extended this set can carry 110kg, evenly distributed over its own 1829mm length

Dimensions
in millimeter

BS1L-250-1900

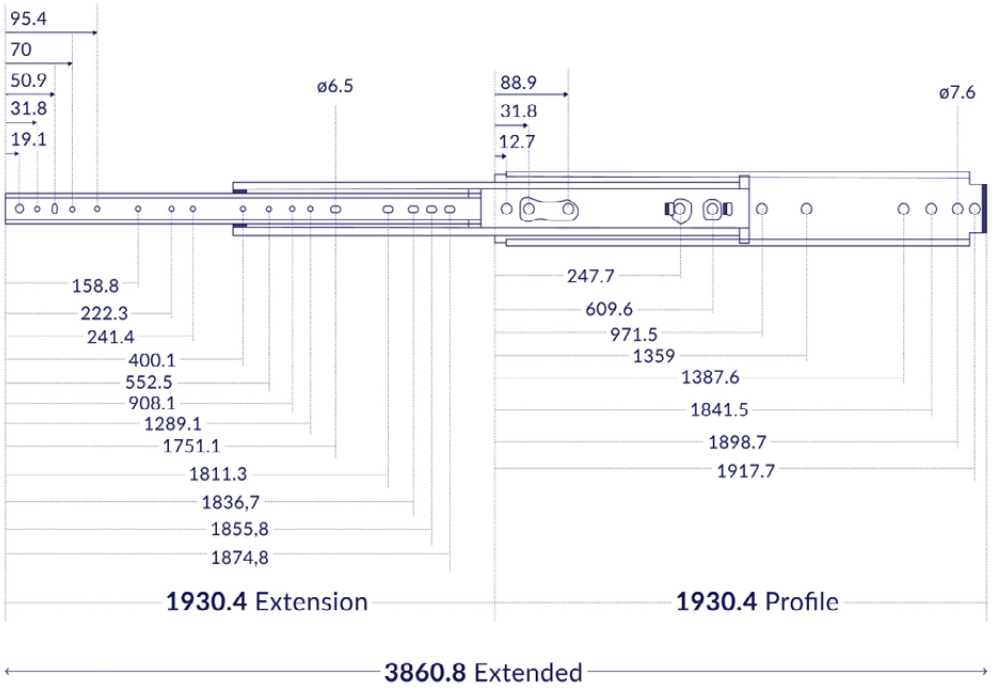

BS2L-250-1900

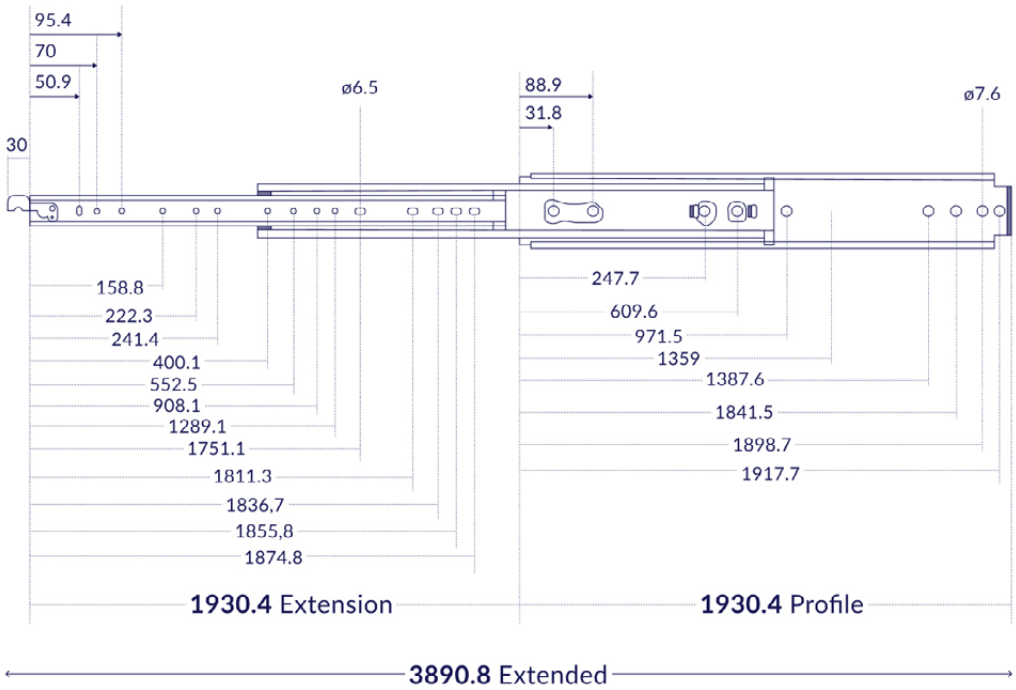

Thickness	Height	Installation length	Weight
19,1 mm $^{+0,8}_{-0}$	76 mm	1930.4 mm	19 kg

Thickness	Height	Installation length	Weight
19,1 mm $^{+0,8}_{-0}$	76 mm	1960.4 mm	19 kg

Maximum load capacity
Load capacity (KG)

BS1L-250-1900 & **BS2L-250-1900**

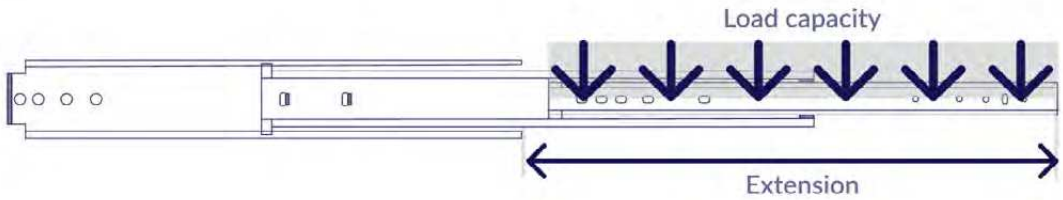

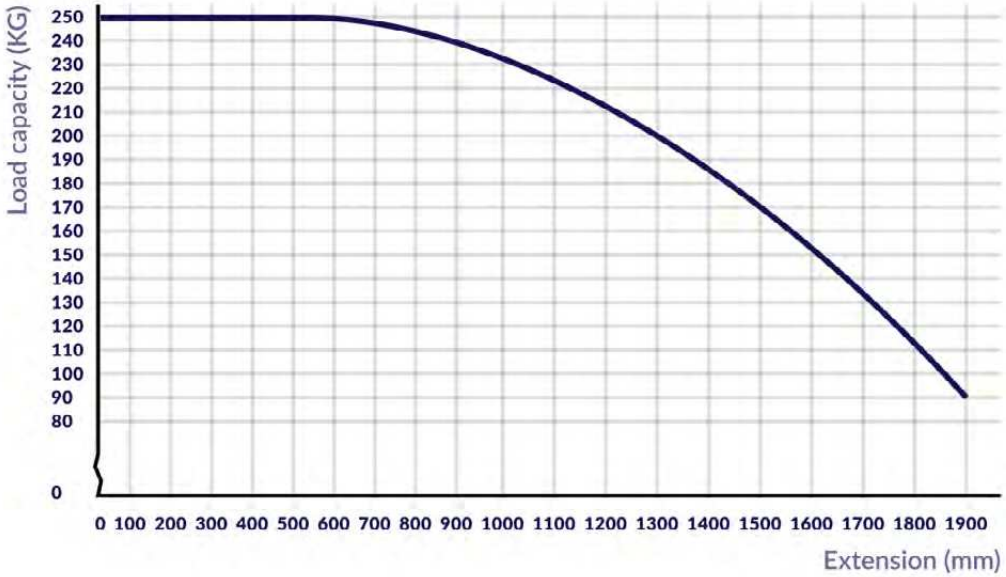

Fully extended this set can carry 90kg, evenly distributed over its own 1930mm length

Dimensions
in millimeter

BS1L-250-2000

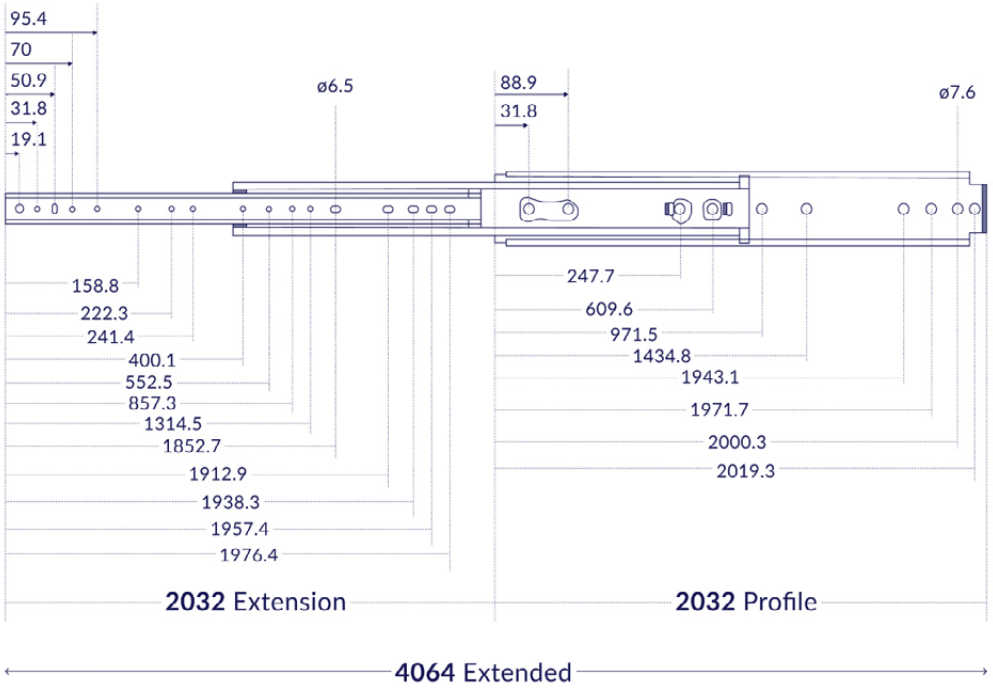

Thickness	Height	Installation length	Weight
19,1 mm $^{+0,8}_{-0}$	76 mm	2032 mm	20 kg

BS2L-250-2000

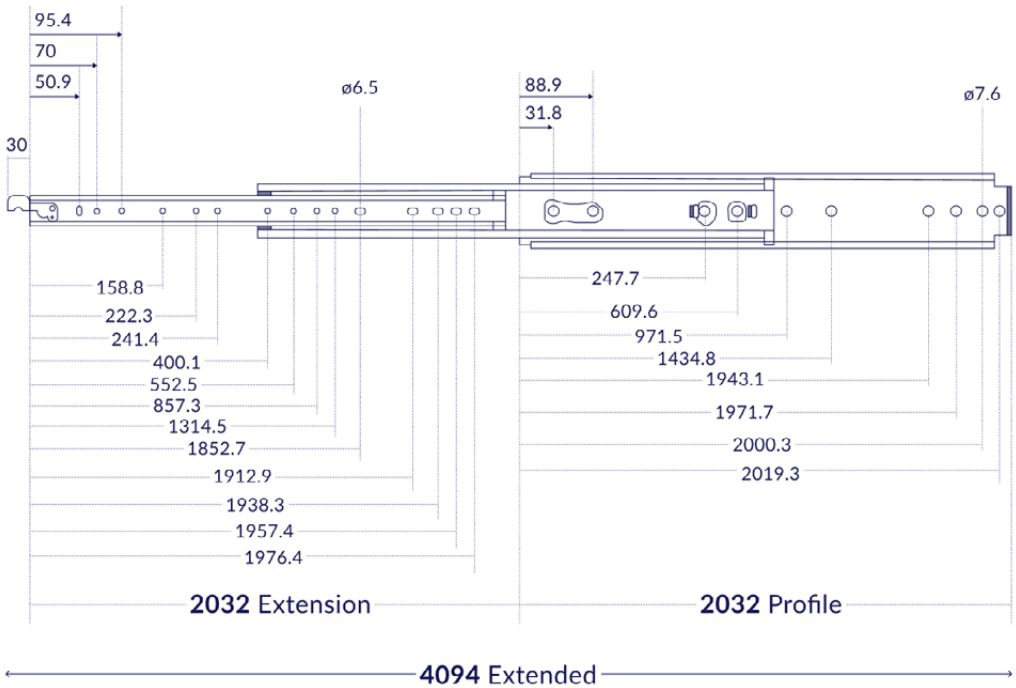

Thickness	Height	Installation length	Weight
19,1 mm $^{+0,8}_{-0}$	76 mm	2062 mm	20 kg

Maximum load capacity
Load capacity (KG)

BS1L-250-2000 & **BS2L-250-2000**

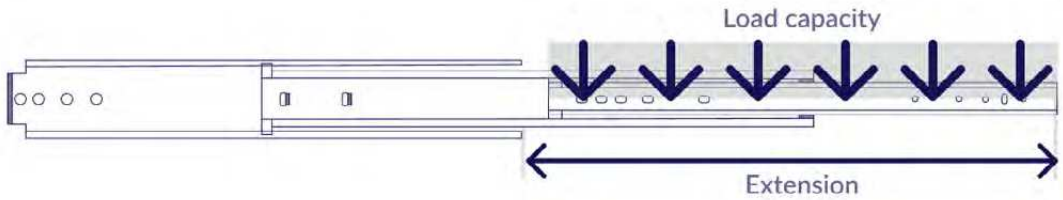

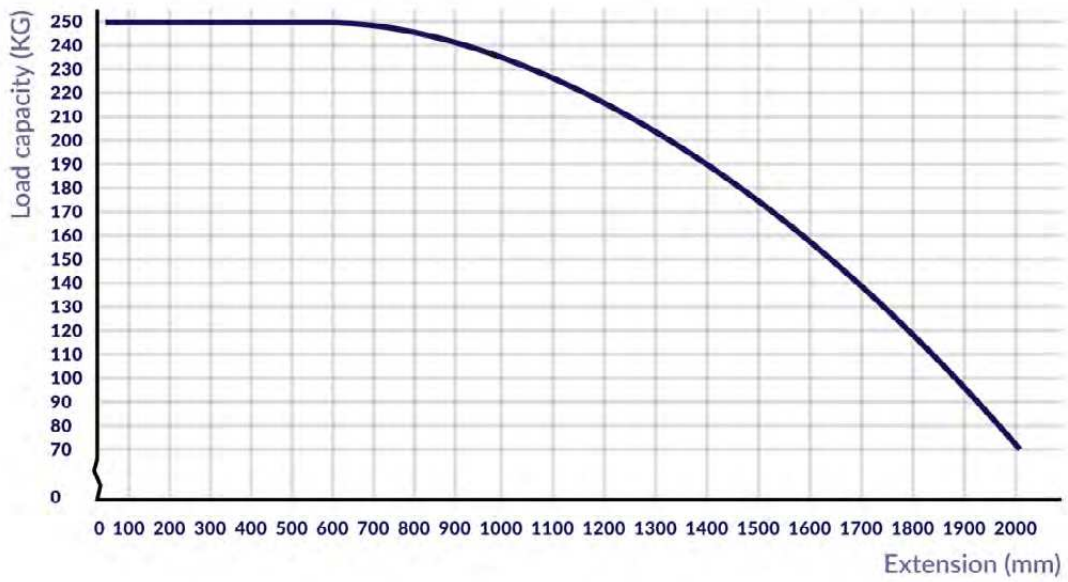

Fully extended this set can carry 70kg, evenly distributed over its own 2032mm length

Kwaliteit

Onze producten zijn ontwikkeld met het oog op een lange levenduur en maximaal comfort.

Prijs

Ons doel is om de goedkoopste aanbieder te blijven. Door geautomatiseerede processen en kleine margers.

Bezorging

Voor 14 uur besteld, dezelfde dag verzonden! Uitzondering zijn producten langer dan 160 cm. Deze gaan met vracht-vervoer.

Retour

U kunt uw bestelling tot 14 dagen na ontvangst zonder opgave van reden retourneren. Ook na deze termijn wil-len we nog wel eens een uitzondering maken.

BRASOM is een online webshop en heeft geen fysieke winkel.

Contact informatie - Logistiek: Oude Graaf 11, 6002NL Weert (NL) **Kantoor:** Hermelijnstraat 14, 6026 WB Maarheeze (NL)