EN LET'S PLAY FR COMMENT JOUER ES CÓMO JUGAR DE SPIELEN NL SPELEN IT COME GIOCARE PT VAMOS BRINCAR RU НАЧАЛО ИГРЫ PL POBAWMY SIĘ CZ PRŮBĚH HRY
SK HRA HU A JÁTÉK MENETE RO HAIDEȚI SĂ NE JUCĂM EL ΑΣ ΠΑΙΞΟΥΜΕ HR ZAIGRAJMO BG ДА ИГРАЕМ SL ZAČNIMO Z IGRO TR HAYDİ OYNAYALIM ZH 开始游戏

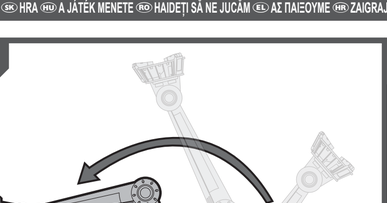

EN **FCC STATEMENT:** This device complies with Part 15 of the FCC rules. Operation is subject to the following two conditions: (1) This device may not cause harmful interference, and (2) This device must accept any interference received, including interference that may cause undesired operation. This equipment has been tested and found to comply with the limits for Class B digital devices pursuant to Part 15 of the FCC rules. These limits are designed to provide reasonable protection against harmful interference to radio communications. This equipment generates, uses and can radiate radio frequency energy and, if not installed and used in accordance with the instruction, may cause harmful interference to radio communication. However, there is no guarantee that interference will not occur in a particular installation. If this toy does cause interference to radio or television reception (you can check this by turning the toy off and on while listening for the interference), one or more of the following measures may be useful: • Reorient or relocate the receiving antenna • Increase the separation between the toy and the radio or the TV • Consult the dealer or an experienced TV-radio technician for help.

NOTE: Changes, adjustments or modifications to this unit, including but not limited to, replacement of any transmitter component (crystal, semiconductor, etc.) could result in a violation of FCC rules under part 15 and/or 95 and must be expressly approved by Spin Master Ltd. or they could void the user's authority to operate the equipment. Spin Master Inc., PMB #10053, 300 International Drive, Suite 100, Williamsville, NY 14221. To contact the responsible party please visit fcc.spinmaster.com

FR **DÉCLARATION FCC :** Le présent appareil est conforme à l'article 15 de la réglementation de la FCC. L'exploitation est autorisée aux deux conditions suivantes : (1) l'appareil ne doit pas produire de brouillage, et (2) l'appareil doit accepter tout brouillage radioélectrique subi, même si le brouillage est susceptible d'en compromettre le fonctionnement. Cet équipement a été testé et jugé conforme aux limites de la classe B pour les équipements numériques en vertu de l'article 15 de la réglementation de la FCC. Ces limites ont été instauées pour assurer une protection raisonnable contre toute interférence nuisible avec les communications radio. Cet équipement génère, utilise et peut émettre de l'énergie de fréquence radio. S'il n'est pas installé et utilisé selon le mode d'emploi, il peut causer des interférences nuisibles aux communications radio. Cependant, il n'existe aucune garantie contre ces interférences dans le cas où l'installation ne serait pas conforme. Si ce jouet cause des interférences à la réception radio ou télévisée (ce qui est vérifiable en l'éteignant, puis en le rallumant tout en écoutant s'il y a des interférences), suivre une ou plusieurs des recommandations suivantes : • Réorienter ou déplacer l'antenne réceptrice • Augmenter la distance entre le jouet et la radio ou la télévision • Consulter le revendeur ou demander l'aide d'un technicien radio/T.V. expérimenté.

REMARQUE : Tout changement, réglage ou modification de cet appareil, incluant mais ne se limitant pas au remplacement de tout composant du transmetteur (cristal, semi-conducteur, etc.), pourrait constituer une violation de l'article 15 et/ou 95 de la réglementation de la FCC, et doit être expressément approuvé par Spin Master Ltd., sous peine d'entraîner l'annulation du droit de l'utilisateur d'exploiter l'équipement. Spin Master Inc., PMB #10053, 300 International Drive, Suite 100, Williamsville, NY 14221. Pour contacter la partie responsable, rendez-vous sur fcc.spinmaster.com

CAN ICES-3(B)/NMB-3(B)

EN Requires 3 x 1.5V AG13 (LR44) button cell batteries (INCLUDED). Batteries or battery packs must be removed for recycling and proper disposal. When this product has reached the end of its useful life, it should not be disposed of with other household waste. EU legislation for Electrical and Electronic Equipment and Batteries, requires these to be separately collected so that they can be treated using the best available recovery and recycling techniques. This will minimize the impact on the environment and human health from soil and water contamination by any hazardous substances, decrease the resources required to make new products and avoid using up landfill space. Please do your part by keeping this product out of the municipal waste stream! The "wheelie bin" symbol means that it should be collected as "waste electrical and electronic equipment". You can return an old product to your retailer when you buy a similar new one. For other options, please contact your local council.

FR Fonctionne avec 3 piles bouton AG13 (LR44) 1.5 V (FOURNIES). Les piles ou les batteries doivent être retirées afin d'être correctement recyclées ou éliminées. Lorsque ce produit arrive en fin de vie, il ne doit pas être jeté avec le reste des déchets ménagers. La législation de l'UE sur les équipements électriques et électroniques, les piles et les batteries exige que ceux-ci soient collectés séparément afin d'être éliminés selon les meilleures techniques de récupération et de recyclage disponibles. Cette démarche réduit les risques de pollution du sol et des eaux, et permet ainsi de minimiser l'impact de toute substance nocive sur la santé et sur l'environnement. Cela diminue également la quantité de ressources nécessaires à la fabrication de nouveaux produits, et évite la saturation des sites d'enfouissement. Veuillez apporter votre contribution en ne jetant pas ce produit avec les déchets de votre commune. Le symbole de la « poubelle sur roues » signifie que ce produit doit faire l'objet d'une collecte respectant la directive sur les Déchets des équipements électriques et électroniques (DEEE). Vous pouvez également retourner les produits en fin de vie à votre détaillant lors de l'achat d'un produit similaire neuf. Pour plus d'informations, contactez votre commune.

ES Funciona con 3 pilas de botón AG13 (LR44) de 1.5 V (INCLUIDAS). Las pilas o las baterías deben ser retiradas para reciclarse y desecharse de manera apropiada. Cuando este producto alcance el final de su vida útil, no lo deseche como residuo doméstico. La normativa de la UE para pilas, baterías y aparatos eléctricos y electrónicos exige que se recojan de forma separada para que puedan tratarse con las mejores técnicas de recuperación y reciclaje disponibles. De esta forma, se minimizará el impacto que la contaminación del suelo y el agua causada por sustancias peligrosas tiene sobre el medio ambiente y la salud humana, se reducirán los recursos necesarios para fabricar nuevos productos y se evitará la saturación de los vertederos. Colabore desechando este producto de forma adecuada! El símbolo del contenedor con ruedas significa que debería recogerse como residuo de aparatos eléctricos y electrónicos. Puede devolver un producto antiguo en su establecimiento habitual cuando adquiera un producto nuevo similar. Si desea obtener más información, consulte con las autoridades locales.

DE Benötigt 3 x 1,5-V-Knopfzellen (AG13/LR44, ENTHALTEN). Batterien oder Akkus müssen entfernt und recycelt oder ordnungsgemäß entsorgt werden. Ist das Gerät nicht mehr zu gebrauchen, darf es nicht über den Hausmüll entsorgt werden. Die EU-Vorschriften über Elektro- und Elektronikaltgeräte sowie Batterien sehen vor, dass diese separat entsorgt werden, damit sie so weit wie möglich recycelt werden können. Dadurch lässt sich die Menge an umwelt- und gesundheitsschädlichen Substanzen, die über den Boden und das Grundwasser in den menschlichen Nahrungskreislauf gelangen können, minimieren sowie die für die Herstellung neuer Produkte erforderlichen Ressourcen reduzieren und Platz auf Mülldeponien sparen. Leisten Sie bitte Ihren Beitrag dazu, indem Sie das Produkt nicht über den Hausmüll entsorgen. Das Mülltonnen-Symbol bedeutet, dass das Produkt gemäß den Vorschriften für Elektro- und Elektronikgeräte entsorgt werden muss. Alte Produkte können oft beim Kauf eines neuen, ähnlichen Produkts im Einzelhandel zurückgegeben werden. Weitere Entsorgungsmöglichkeiten erfragen Sie bitte bei Ihrer Gemeindeverwaltung.

NL Gebruikt 3 AG13 (LR44)-knoopcelbatterijen van 1,5 V (INBEGREPEN). Batterijen en accu's moeten worden verwijderd voor recycling en correct worden afgevoerd. Wanneer dit product het einde van zijn levensduur heeft bereikt, mag het niet samen met andere huishoudelijk afval worden weggegooid. Volgens de EU-wetgeving voor Afgedankte Elektrische en Elektronische Apparatuur en Batterijen moeten deze afzonderlijk worden ingezameld zodat deze kunnen worden behandeld met de best beschikbare hergebruik- en recyclectechnieken. Op deze manier wordt de invloed op het milieu en de menselijke gezondheid van grond- en watervervuiling door gevaarlijke stoffen geminimaliseerd, hoeven er minder bronnen te worden gebruikt om nieuwe producten te maken en raken storplaatsen minder snel vol. Draag je steentje bij door dit product uit de gemeentelijke afvalstroom te houden. Het afvalcontainersymbool betekent dat het product moet worden ingezameld als elektrische en elektronische afvalapparatuur. Je kunt een oud product inruilen bij de detailhandelaar wanneer je een vergelijkbaar nieuw product koopt. Neem voor andere opties contact op met de gemeente.

IT Richiede 3 pile a bottone AG13 (LR44) da 1,5 V (INCLUSE). Le pile o le batterie devono essere rimosse per essere riciclate e smaltite correttamente. Il simbolo del cassonetto barrato riportato sull'apparecchiatura indica che il prodotto alla fine della propria vita utile deve essere raccolto separatamente dagli altri rifiuti, come previsto dalla normativa dell'UE sulle pile e le apparecchiature elettriche ed elettroniche. L'utente dovrà, pertanto, conferire l'apparecchiatura integra dei componenti essenziali giunta a fine vita agli idonei centri di raccolta differenziata dei rifiuti elettronici ed elettrotecnici, oppure riconsegnarla al rivenditore al momento dell'acquisto di nuova apparecchiatura di tipo equivalente, in ragione di uno a uno. L'adeguata raccolta differenziata per l'avvio successivo dell'apparecchiatura dismessa al riciclaggio, al trattamento e allo smaltimento ambientale compatibile contribuisce ad evitare possibili effetti negativi sull'ambiente e sulla salute e favorisce il riciclo dei materiali di cui è composta l'apparecchiatura. Lo smaltimento abusivo del prodotto da parte dell'utente comporta l'applicazione delle sanzioni amministrative di cui al D.Lgs n.152/2006 parte 4 art. 255 e seguenti.

PT Requer 3 baterias tipo botão AG13 (LR44) de 1,5 V (INCLUSAS). As pilhas ou baterias devem ser enviadas para reciclagem e descarte adequado. Quando este produto alcançar o fim da sua vida útil não deverá ser eliminado junto dos resíduos domésticos. A legislação da UE para equipamentos elétricos e eletrónicos e pilhas e baterias determina que tais itens sejam recolhidos em separado para posterior tratamento, usando as melhores técnicas de recuperação e reciclagem disponíveis. Desta forma, minimiza-se o impacto no ambiente e saúde humana da contaminação do solo e água por substâncias perigosas, diminui-se os recursos necessários para fabricar novos produtos e evita-se o esgotamento do espaço em aterros sanitários. Colabore mantendo este produto fora da rede de recolha de resíduos urbanos! O símbolo de "caixote de lixo móvel" significa que o produto deverá ser recolhido como "resíduo de equipamento elétrico e eletrónico". Procure um estabelecimento que faça a coleta seletiva de material. Para outras opções, entre em contato com o conselho municipal.

RU Для работы игрушки необходимы 3 миниатюрных элемента питания AG13 (LR44) с напряжением 1,5 В (ВХОДЯТ В КОМПЛЕКТ). Элементы питания и комплекты элементов питания необходимо удалить для переработки и утилизации надлежащим образом. По окончании срока эксплуатации не выбрасывайте игрушку вместе с бытовыми отходами. Согласно законодательству ЕС об утилизации электрических и электронных устройств и элементов питания, их необходимо утилизировать отдельным способом, с использованием наиболее подходящих технологий утилизации и переработки. Это позволит снизить негативные последствия для окружающей среды и здоровья человека, уменьшит загрязнение воды и почвы опасными веществами, а также снизит количество ресурсов, необходимых для изготовления новых игрушек и сократит объем мусора на городских свалках. Внесите свой вклад, сохраним город чистым. Значок с изображением перечеркнутой корзины означает, что игрушку следует утилизировать согласно закону об утилизации электрических и электронных устройств. При покупке новой игрушки вы можете вернуть старую в магазин. Чтобы узнать о других возможных вариантах утилизации, обратитесь в местную перерабатывающую организацию.

PL Wymagane są 3 baterie pastylkowe AG13 (LR44) 1,5 V (DOŁĄCZONE). Baterie oraz akumulatory po wyjęciu z produktu należy poddać recyklingowi lub zutylizować zgodnie z zaleceniami. Gdy skończy się okres użytkowania produktu, nie należy go utylizować wraz z odpadami domowymi. Zgodnie z wymogami Unii Europejskiej dotyczącymi sprzętu elektrotechnicznego i elektronicznego oraz baterii, produkty te należy zbierać osobno w celu przetworzenia z użyciem najlepszych dostępnych metod odzysku i recyklingu. Zmniejszy to negatywny wpływ na środowisko naturalne i ludzkie zdrowie poprzez zmniejszenie skażenia gleby i wód niebezpiecznymi substancjami, ograniczy ilość zasobów potrzebnych do produkcji nowych urządzeń i nie spowoduje zwiększenia przestrzeni składowania odpadów. Zadbaj o środowisko naturalne i nie usuwaj tego produktu wraz z niesortowanymi odpadami komunalnymi! Symbol przedstawiający przekreśloną „kosz na śmieci na kółkach" oznacza, że produkt należy przekazywać do punktów zbiórki „zużytego sprzętu elektrycznego i elektronicznego". Zużyte urządzenie można przekazać sprzedawcy przy zakupie nowego produktu tego typu. Informacje o innych opcjach można uzyskać od przedstawicieli lokalnych władz.

HU Szükséges 3 darab 1,5 V AG13 (LR44) gombelem (TARTOZÉK). Az elemeket vagy elemcsomagokat el kell távolítani az újrahasznosítás vagy a megfelelő ártalmatlanítás érdekében. Ha a termék elérte a hasznos élettartama végét, ne dobja ki más háztartási hulladékkal. Az elektromos és elektronikus berendezésekre és az elemekre és akkumulátorokra vonatkozó uniós jogszabály előírja az elkülönített gyűjtésüket, így a kezelésük a lehető legjobb helyreállítási és újrahasznosítási technikákkal történik. Ezzel minimalizálva csökken a lehetséges veszélyes anyagok talaj- és vízszennyezése során a környezetre és az emberi egészségre gyakorolt hatása, valamint csökken az új termékek gyártásához szükséges erőforrások mennyisége, illetve elkerülhetővé válik a hulladéklerakó helyek gyorsabb telése. Kérjük, óvja környezetét, és kerülje a termék kommunális hulladékgyűjtőbe történő elhelyezését! A „kerekes kuka" szimbólum azt jelenti, hogy a begyűjtésekor ugyanúgy kell kezelni, mint az „elektromos és elektronikus berendezések". Hasonló új termék vásárlásakor a régi terméket átadhatja a kereskedőnek. További lehetőségekért forduljon a helyi önkormányzathoz.

RO Necesită 3 baterii rotunde de tip „nasture" AG13 (LR44) de 1,5 V (INCLUSE). Bateriile sau pachetele de baterii trebuie îndepărtate pentru reciclare și eliminate în mod corespunzător. Când acest produs a ajuns la sfârșitul duratei sale de viață, acesta nu trebuie aruncat împreună cu deșeurile menajere. Legislația UE privind echipamentele electrice și electronice și bateriile impune colectarea separată a acestora astfel încât să poată fi tratate cu cele mai bune tehnici de recuperare și reciclare disponibile. Astfel se va reduce la minim impactul asupra mediului și sănătății oamenilor, prin contaminarea solului și apei cu substanțe periculoase, se vor reduce resursele necesare pentru produse noi și se va evita ocuparea de spațiu în groapa de gunoi. Vă rugăm să vă faceți datoria cinică nearuncând acest produs împreună cu deșeurile menajere! Simbolul „coșului de gunoi cu roți" indică faptul că acest produs ar trebui să fie colectat ca „deșeu de echipamente electrice și electronice". Puteți returna un produs vechi în magazinul în care achiziționați un nou similar. Pentru alte opțiuni, vă rugăm să contactați consiliul local.

EL Απαιτεί 3 μπαταρίες τύπου κουμπιού 1,5 V AG13 (LR44) (ΠΕΡΙΛΑΜΒΑΝΟΝΤΑΙ). Οι μπαταρίες και τα πακέτα μπαταριών πρέπει να αφαιρούνται για ανακύκλωση και κατάλληλη απόρριψη. Όταν το προϊόν φτάσει στο τέλος της ζωής του, δεν πρέπει να απορριφθεί μαζί με τα υπόλοιπα οικιακά απορρίμματα. Σύμφωνα με τη νομοθεσία της ΕΕ για τα Απόβλητα Ηλεκτρικού και Ηλεκτρονικού Εξοπλισμού και τις Μπαταρίες, αυτά τα είδη πρέπει να συλλέγονται ξεχωριστά, ώστε η διαχείρισή τους να πραγματοποιηθεί με τις βέλτιστες διαθέσιμες τεχνικές ανακύκλωσης και ανακύκλωσης. Η διαδικασία αυτή ελαχιστοποιεί τον αντίκτυπο που προκαλείται στο περιβάλλον και στην ανθρώπινη υγεία από τη μόλυνση του εδάφους και των υδάτων από επικίνδυνες ουσίες, μειώνει τους πόρους που απαιτούνται για την κατασκευή νέων προϊόντων και περιορίζει το χώρο που καταλαμβάνουν στους χώρους υπαιθρίου ταφής απορριμμάτων. Λάβετε κι εσείς μέρος στην προσπάθεια, κρατώντας το προϊόν εκτός της διαδικασίας επεξεργασίας του άχρηστου σας! Το σύμβολο του κάδου με τα ροδάκια σημαίνει ότι το προϊόν θα πρέπει να συλλεχθεί ως "απόβλητο ηλεκτρικού και ηλεκτρονικού εξοπλισμού". Μπορείτε να επιστρέψετε ένα παλιό προϊόν στο κατάστημα όταν αγοράζετε ένα καινούριο. Για τις υπόλοιπες επιλογές που έχετε στη διάθεσή σας, επικοινωνήστε με τοπικές φορείς της περιοχής σας.

EN INSTRUCTIONS FR MODE D'EMPLOI ES INSTRUCCIONES DE ANLEITUNG NL GEBRUIKSAANWIJZING
IT ISTRUZIONI PT INSTRUÇÕES RU ИНСТРУКЦИЯ PL INSTRUKCJA CZ POKYNY SK POKYNY HU ÚTMUTATÓ
RO INSTRUCȚIUNI EL ΟΔΗΓΙΕΣ HR UPUTE BG ИНСТРУКЦИИ SL NAVODILA TR TALİMATLAR ZH 说明

3+

EN CONTENTS FR CONTENU ES CONTENIDO
DE INHALT NL INHOUD IT CONTENUTO
PT CONTEÚDO RU В КОМПЛЕКТЕ PL ZAWARTOŚĆ
CZ OBSAH SK OBSAH HU TARTALOM RO CONȚINUT
EL ΠΕΡΙΕΧΟΜΕΝΑ SR SADRŽAJ BG СЪДЪРЖАНИЕ
SL VSEBINA TR İÇİNDEKİLER ZH 包装清单

ROCKY
MIGHTY MOVIE RECYCLE TRUCK™

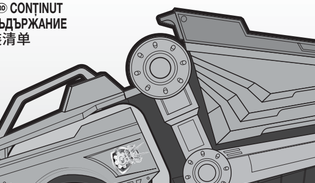

⚠ **WARNING:** CHOKING HAZARD – Small parts. Not suitable for children under three years.
⚠ **ATTENTION !** DANGER D'ÉTOUFFEMENT – Contient de petits éléments. Ne convient pas aux enfants de moins de trois ans.
⚠ **ADVERTENCIA:** PELIGRO DE ASFIXIA – Contiene piezas pequeñas. No conviene para niños menores de tres años.
⚠ **ACHTUNG:** ERSTICKUNGSGEFAHR – Kleinteile. Nicht für Kinder unter drei Jahren geeignet.
⚠ **WAARSCHUWING:** VERSTIKKINGSGEVAAR – Kleine onderdelen. Niet geschikt voor kinderen jonger dan drie jaar.
⚠ **AVVERTENZA:** RISCHIO DI SOFFOCAMENTO – Pezzi piccoli. Non adatto a bambini di età inferiore a tre anni.
⚠ **ATENÇÃO:** PERIGO DE ASFIXIA – Peças pequenas. Contra-indicado para crianças com menos de 3 anos.
⚠ **ПРЕДУПРЕЖДЕНИЕ!** ОПАСНОСТЬ УДУШЬЯ – Мелкие детали. Не подходит для детей в возрасте до 3 лет.
⚠ **OSTRZEŻENIE:** NIEBEZPIECZEŃSTWO ZADŁAWIENIA – Drobne elementy. Nieodpowiednie dla dzieci w wieku poniżej 3 lat.
⚠ **UPOZORNĚNÍ:** NEBEZPEČÍ UDUŠENÍ – Obsahuje malé části. Nevhodné pro děti do tří let.
⚠ **UPOZORNENIE:** NEBEZPEČENSTVO UDUSENIA – Obsahuje malé predmety. Nevhodné pre deti do troch rokov.
⚠ **FIGYELMEZTETÉS:** FULLADÁSVESZÉLY – Apró alkatrészek. Csak három évnél idősebb gyermekek számára alkalmas.
⚠ **AVERTISMENT:** PERICOL DE ASFIXIERE – Piese mici. Contraindicat copiilor mai mici de trei ani.
⚠ **ΠΡΟΕΙΔΟΠΟΙΗΣΗ:** ΚΙΝΔΥΝΟΣ ΠΝΙΓΜΟΥ – Μικρά μέρη. Δεν είναι κατάλληλο για παιδιά κάτω των τριών ετών.
⚠ **UPOZORENJE:** OPASNOST OD GUŠENJA – Mali dijelovi. Igračka nije prikladna za djecu mlađu od tri godine.
⚠ **ВНИМАНИЕ:** ОПАСНОСТ ОТ ЗАДАВЯНЕ – Малки части. Неподходящо за деца под тригодишна възраст.
⚠ **OPOZORILO:** NEVARNOST ZADUŠITVE – Majhni deli. Ni primerno za otroke, mlajše od treh let.
⚠ **UYARI:** BOĞULMA TEHLİKESİ – Küçük parçalar. Üç yaşından küçük çocuklar için uygun değildir.
⚠ **警告：**内含小零件，有窒息危险。不适合三岁以下儿童。

MADE IN CHINA / FABRIQUÉ EN CHINE
HECHO EN CHINA / ÇİN'DE ÜRETİLMİŞTİR

T17776_0055_20142996_GML_IS_R2

©Spin Master Ltd.™PAW PATROL and all related titles, logos, characters; and SPIN MASTER logo are trademarks of Spin Master Ltd. Used under license. All rights reserved. ™Nickelodeon and all related titles and logos are trademarks of Viacom International Inc.
©Spin Master Ltd. ™PAW PATROL et tous les titres, logos et personnages connexes, ainsi que le logo SPIN MASTER, sont des marques de commerce de Spin Master Ltd. Utilisées sous licence. Tous droits réservés. ™Nickelodeon et tous les titres et logos connexes sont des marques de commerce de Viacom International Inc.
Spin Master logo & © 2022 Spin Master Ltd. All rights reserved.
Le logo de Spin Master et © 2022 Spin Master Ltd. Tous droits réservés.
Spin Master Ltd., 225 King Street West, Toronto, ON M5V 3M2 Canada
Spin Master Inc., PMB #10053, 300 International Drive, Suite 100, Williamsville, NY 14221
Spin Master International B.V., Kingsfordweg 151, 1043 GR Amsterdam, NL
Spin Master Australia Pty Ltd, Level 9, 205 Pacific Hwy, St Leonards, NSW 2065; 3/1800 316 982
Spin Master Toys UK Ltd. Boston House, Boston Drive, Bourne End, Buckinghamshire, SL8 5YS, UK.
Импортер: ООО «Спин Мастер РУС», Россия, Москва 117638 Одесская ул. 2, Бизнес-центр «Лотос», башня С, 10 эт. Тел.: 8 800 301 38 22 Изготовитель: Спин Мастер Лтд., 225 Кинг Стрит Вест, Торонто, ON M5B 3M2 Канада 1/18006228339
Juguete Importado por: Spin Master México, S.A. de C.V., Av. Insurgentes Sur No.1070 piso 8, Colonia Insurgentes San Borja, Alcaldía Benito Juárez, C.P. 03100,Ciudad de México, R.F.C. SMM050627/48
Atención al cliente: 8008530147

3×AG13 (LR44) 1.5V
Alkaline / Alcalina / Alkalisch
Kitapçıkları - Instruções - Instrucciones - Bedienungsanleitungen - Istruzioni - Instructies - Instrukcje - Pokyny - Pokyny - Instrukcje - Instrucțiuni - Οδηγίες - Upute - Navodila - Talimatlar - Инструкции - Инструкции - Инструкции

EN BATTERIES PT PILES ES PILAS NL BATTERIEN DE BATTERIJEN FR PILE IT PILHAS OU BATERIAS RU ЭЛЕМЕНТЫ ПИТАНИЯ PL BATERIE CZ BATERIE
SK BATÉRIE HU ELEMEK RO BATERII GR ΜΠΑΤΑΡΙΕΣ HR BATERIJE SL BATERIJA TR PİLLER ZH 电池

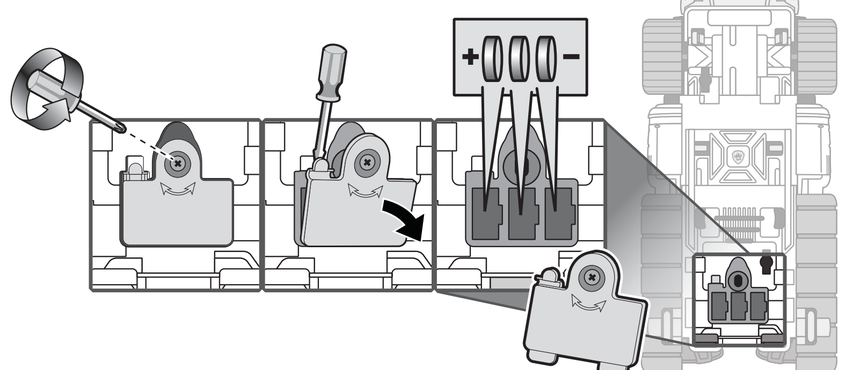

EN **HOW TO INSTALL BATTERIES:** 1. Open the battery door with a screwdriver. 2. If used batteries are present, remove these batteries from the unit by pulling up on one end of each battery. DO NOT remove or install batteries using sharp or metal tools. 3. Install new batteries as shown in the polarity diagram (+/-) inside the battery compartment. 4. Replace battery door securely. 5. Check your local laws and regulations for correct recycling and/or battery disposal.

⚠ **WARNING:** KEEP BATTERIES OUT OF REACH OF CHILDREN. This product contains a Button or Coin Cell Battery. If a button or coin cell battery is swallowed or placed inside any part of the body, it can cause internal chemical burns in as little as two hours and lead to death due to chemical burns and potential perforation of the esophagus. Dispose of used batteries immediately and safely. Used batteries can still be dangerous. Keep new and used batteries away from children. If you think batteries might have been swallowed or placed inside any part of the body, seek immediate medical attention.

(AUSTRALIAN RESIDENTS ONLY) If you suspect your child has swallowed or inserted a button battery immediately call the 24-hour Poisons Information Centre on 13 11 26 for fast, expert advice. Examine devices to make sure the battery compartment is correctly secured, e.g., that the screw or other mechanical fastener is tightened. Do not use if compartment is not secure. Tell others about the risk associated with button batteries and how to keep their children safe.

BATTERY SAFETY INFORMATION: Batteries are small objects. Replacement of batteries must be done by adults. Follow the polarity (+/-) diagram in the battery compartment. Promptly remove dead batteries from the toy. Dispose of used batteries properly. Remove batteries for prolonged storage. Only batteries of the same or equivalent type as recommended are to be used. DO NOT incinerate used batteries. DO NOT dispose of batteries in fire, as batteries may explode or leak. DO NOT mix old and new batteries or types of batteries (i.e. alkaline/standard/rechargeable). Using rechargeable batteries is not recommended due to possible reduced performance. Rechargeable batteries are only to be charged under adult supervision. Replaceable-rechargeable batteries are to be removed from the toy before being charged. DO NOT recharge non-rechargeable batteries. DO NOT short-circuit the supply terminals.

FR **INSTALLATION DES PILES:** 1. A l'aide d'un tournevis, ouvrir le couvercle du compartiment des piles. 2. Si des piles usagées sont présentes, les extraire en tirant sur l'une des extrémités. NE PAS utiliser d'objet coupant ou métallique pour extraire ou installer les piles. 3. Installer des piles neuves comme indiqué sur le schéma de polarité (+/-) du compartiment des piles. 4. Bien refermer le compartiment des piles. 5. Consulter la législation locale concernant le recyclage et/ou l'élimination des piles.

⚠ **ATTENTION !** MAINTENIR LES PILES HORS DE PORTÉE DES JEUNES ENFANTS. Ce produit contient une pile bouton. Une pile avalée ou se trouvant à l'intérieur du corps peut provoquer des brûlures chimiques internes en seulement deux heures. Ces brûlures chimiques ainsi que la perforation potentielle de l'œsophage risquent d'entraîner la mort. Mettre les piles usagées au rebut immédiatement, en respectant les consignes de sécurité. Les piles usagées peuvent également être dangereuses. Maintenir les piles neuves et usagées hors de portée des jeunes enfants. Si vous pensez que des piles ont été avalées ou se trouvent à l'intérieur du corps, consultez immédiatement un médecin.

(RÉSIDENTS FRANÇAIS UNIQUEMENT) Si des piles ou accumulateurs ont pu être ingérés ou placés à l'intérieur d'une partie quelconque du corps, contactez immédiatement un centre antipoison.

(RÉSIDENTS AUSTRALIENS UNIQUEMENT) Si vous pensez que votre enfant a avalé une pile ou qu'elle se trouve à l'intérieur de son corps, contactez immédiatement le centre antipoison pour obtenir rapidement un avis médical spécialisé. Inspecter l'appareil pour vérifier que le compartiment à pile est bien fixé, c'est-à-dire que la vis ou toute autre attache mécanique est correctement serrée. Ne pas utiliser si le compartiment n'est pas bien fixé. Sensibilisez votre entourage sur les risques associés aux piles bouton et les mesures de précaution à prendre pour protéger les enfants.

INFORMATIONS DE SÉCURITÉ CONCERNANT LES PILES : Les piles sont de petits objets. Le remplacement des piles doit être effectué par un adulte. Respecter le schéma de polarité (+/-) du compartiment des piles. Retirer immédiatement toute pile usagée du jouet. Jeter correctement les piles usagées. Retirer les piles du jouet en cas d'utilisation prolongée. N'utiliser que des piles d'un même type ou d'un type équivalent à celui recommandé. NE PAS incinérer les piles usagées. NE PAS jeter les piles au feu ; elles pourraient exploser ou fuir. NE PAS mélanger des piles neuves et des piles usagées, ou des piles de types différents (ex : alcalines/standard/rechargeables). L'utilisation de piles rechargeables n'est pas recommandée en raison des baisses eventuelles de performance. Les piles rechargeables doivent être rechargées sous la surveillance d'un adulte. Retirer les piles rechargeables/remplaçables du jouet avant de les recharger. NE PAS recharger des piles non rechargeables. NE PAS court-circuiter les bornes d'alimentation.

IT **INSTALLAZIONE DE LAS PILAS:** 1. Abra el compartimento de las pilas con la ayuda de un destornillador. 2. Si las pilas están gastadas, tire hacia arriba de uno de sus extremos para extraerlas. NO utilice herramientas metálicas o puntiagudas para instalar o extraer las pilas. 3. Coloque las pilas nuevas en el compartimento correspondiente, tal y como se indica en el diagrama de polaridad (+ / -). 4. Cierre bien la tapa del compartimento de las pilas. 5. Consulte la normativa local relativa al reciclaje y a la eliminación de las pilas.

⚠ **ADVERTENCIA:** MANTENGA LAS PILAS FUERA DEL ALCANCE DE LOS NIÑOS. Este producto contiene una pila de botón. Si se ingiere una pila de botón o se introduce en alguna parte del cuerpo, puede causar quemaduras químicas internas en tan solo dos horas y perforaciones del esófago que pueden provocar la muerte. Las pilas usadas deben desecharse de forma inmediata y segura. Las pilas usadas también pueden ser peligrosas. Mantenga tanto las pilas nuevas como las usadas fuera del alcance de los niños. Si cree que las pilas se han ingerido o introducido en alguna parte del cuerpo, acuda al médico de inmediato.

INFORMACIÓN DE SEGURIDAD SOBRE LAS PILAS: Las pilas son objetos pequeños. Las pilas deben ser sustituidas por un adulto. Siga las instrucciones de polaridad (+ / -) que aparecen en el compartimento de las pilas. Retire rápidamente las pilas usadas. Las pilas usadas deben desecharse de forma adecuada. Retire las pilas si va a guardar el juguete durante un periodo de tiempo prolongado. Utilice únicamente pilas del tipo recomendado o de un tipo equivalente. NO exponga las pilas usadas al fuego. NO deseche las pilas usadas quemándolas, ya que podrían explotar o desprender productos químicos. NO mezcle pilas nuevas y viejas, ni pilas de tipos distintos (p. ej., alcalinas, normales y recargables). No se recomienda usar pilas recargables, ya que el rendimiento puede verse afectado. Las pilas recargables solo deben cargarse bajo la supervisión de un adulto. Se deben extraer las pilas recargables del juguete antes de cargarlas. NO intente recargar pilas no recargables. NO cause cortocircuitos en las terminales de corriente.

DE **EINLEGEN DER BATTERIEN:** 1. Batteriefachabdeckung mit einem Schraubenzieher öffnen. 2. Wenn sich gebrauchte Batterien darin befinden, diese einzeln herausziehen. Batterien NICHT mit scharfen oder metallenen Gegenständen entfernen oder einlegen. 3. Neue Batterien unter Beachtung des Polaritätsdiagramms (+/-) in das Batteriefach einlegen. 4. Batteriefachabdeckung wieder anbringen. 5. Örtliche Gesetze und Bestimmungen für das Recycling bzw. die Entsorgung von Altbatterien beachten.

⚠ **ACHTUNG:** BATTERIEN AUSSERHALB DER REICHWEITE VON KINDERN AUFBEWAHREN. Dieses Produkt enthält Knopfzelle. Wenn eine Knopfzelle verschluckt oder in eine Körperöffnung gesteckt wird, kann sie innerhalb von nur zwei Stunden Verätzungen im Körper verursachen, darunter die potenzielle Perforation der Speiseröhre, was wiederum zum Tod führen kann. Gebrauchte Batterien bitte umgehend entsorgen. Selbst gebrauchte Batterien können noch gefährlich sein. Neue und gebrauchte Batterien außerhalb der Reichweite von Kindern aufbewahren. Falls Sie vermuten, dass eine Batterie verschluckt wurde oder in eine Körperöffnung gesteckt worden ist, bitte sofort einen Arzt aufsuchen.

SICHERHEITSHINWEISE ZU BATTERIEN: Batterien sind kleine Gegenstände. Batterien müssen von Erwachsenen ausgewechselt werden. Das Polaritätsdiagramm (+/-) im Batteriefach beachten. Leere Batterien sofort aus dem Spielzeug entfernen. Verbrauchte Batterien ordnungsgemäß entsorgen. Bei längerfristiger Lagerung Batterien vorher entfernen. Nur dieselben oder gleichwertige Batterien wie empfohlen verwenden. Verbrauchte Batterien NICHT verbrennen. Batterien NICHT im Feuer entsorgen, da sie explodieren oder auslaufen können. Alte und neue Batterien oder verschiedene Batterietypen (z. B. Alkali/Standard/wiederaufladbar) NICHT zusammen einlegen. Von der Verwendung wiederaufladbarer Batterien ist abzuraten, da dies die Leistung beeinträchtigen könnte. Wiederaufladbare Batterien nur unter Aufsicht eines Erwachsenen laden. Austauschbare wiederaufladbare Batterien müssen vor dem Wiederaufladen aus dem Spielzeug entfernt werden. Nicht-aufladbare Batterien NICHT aufladen. Batteriepole NICHT kurzschließen.

NL **DE BATTERIJEN PLAATSEN :** 1. Open het batterijdekseel met een schroevendraaier. 2. Verwijder eventueel gebruikte aanwezige batterijen uit de unit door één kant van elke batterij omhoog te trekken. Verwijder of plaats batterijen NIET met behulp van scherpe of metalen voorwerpen. 3. Plaats de nieuwe batterijen zoals weergegeven op het polariteitsdiagram (+/-) aan de binnenkant van het batterijvak. 4. Sluit het vak af met het batterijdeksel. 5. Lees de plaatselijke voorschriften en regelgeving om de batterijen op de juiste wijze te recyclen of af te voeren.

⚠ **WAARSCHUWING:** HOUD BATTERIJEN BUITEN HET BEREIK VAN KINDEREN. Dit product bevat een knoopcelbatterij. Als een knoopcelbatterij wordt ingeslikt of zich in het lichaam bevindt, kan dit binnen twee uur interne chemische brandwonden veroorzaken. Deze brandwonden en een mogelijke perforatie van de slokdarm kunnen dodelijk zijn. Voer gebruikte batterijen onmiddellijk en veilig af. Gebruikte batterijen kunnen nog gevaarlijk zijn. Houd nieuwe en gebruikte batterijen buiten het bereik van kinderen. Neem onmiddellijk contact op met een arts als je denkt dat er batterijen zijn ingeslikt of zich in het lichaam bevinden.

VEILIGHEIDSINFORMATIE MET BETREKKING TOT DE BATTERIJEN: Batterijen zijn kleine voorwerpen. Het vervangen van batterijen dient door volwassenen te worden gedaan. Houd je aan het polariteitsdiagram (+/-) in het batterijvak. Verwijder lege batterijen onmiddellijk uit het speelgoed. Zorg voor een milieuvriendelijke afvalverwerking van de batterijen. Verwijder de batterijen als het speelgoed voor langere tijd wordt opgeborgen. Alleen batterijen van het aanbevolen type of een equivalent daarvan mogen worden gebruikt. Steek gebruikte batterijen NOOIT in brand. Gooi batterijen NOOIT in vuur. Hierdoor kunnen deze ontploffen of gaan lekken. Gebruik oude en nieuwe batterijen of verschillende typen batterijen (bijv. alkaline/standaard/oplaadbaar) NOOIT door elkaar. Het gebruik van oplaadbare batterijen wordt afgeraden vanwege mogelijk verminderde prestaties. Opladbare batterijen mogen alleen onder toezicht van een volwassene worden opgeladen. Vervangbare opladbare batterijen moeten uit het speelgoed worden verwijderd voordat je deze gaat opladen. Laad niet-oplaadbare batterijen NOOIT op. Veroorzaak NOOIT kortsluiting tussen de contactpunten.

SE **COME INSTALLARE LE PILE :** 1. Aprire lo scomparto pile con un cacciavite. 2. Se sono presenti pile usate, rimuoverle dall'unità sollevandole da un estremità. NON usare oggetti metallici o appuntiti per rimuovere o installare le pile. 3. Inserire le pile nuove con le polarità (+/-) direzionate come indicato. 4. Richiudere correttamente lo scomparto pile. 5. Eliminare o riciclare le pile secondo quanto previsto dalle normative locali vigenti.

⚠ **AVVERTENZA:** TENERE LE PILE FUORI DALLA PORTATA DEI BAMBINI. Questo prodotto contiene una pila a bottone o a moneta. L'ingerimento o l'introduzione in una qualsiasi parte del corpo di una pila a bottone o a moneta può causare ustioni chimiche interne nel giro di due ore e portare alla morte per ustioni chimiche e possibile perforazione dell'esofago. Smaltire le pile usate immediatamente e in modo sicuro. Anche le pile usate possono risultare pericolose. Tenere le pile nuove e usate lontano dalla portata dei bambini. Se si pensa che le pile possano essere state ingerite o introdotte in una qualsiasi parte del corpo, rivolgersi immediatamente a un medico.

INFORMAZIONI DI SICUREZZA PER LE PILE: Le pile sono oggetti di piccole dimensioni. Le pile devono essere sostituite da adulti. Far riferimento allo schema delle polarità (+/-) all'interno dello scomparto pile. Estrarre tempestivamente le pile scariche. Eliminare le pile scariche con la dovuta cautela. Estrarre le pile se non si utilizza il prodotto per un periodo di tempo prolungato. Usare solo pile dello stesso tipo o equivalenti. NON bruciare le pile usate. NON gettare le pile nel fuoco, potrebbero esplodere o essere soggette a perdite di liquido. NON mischiare pile vecchie e nuove o tipi di pile diverse (ad esempio alcaline, standard e ricaricabili). Si sconsiglia l'utilizzo di pile ricaricabili poiché potrebbero ridurre le prestazioni. Le pile ricaricabili devono essere sempre caricate con la supervisione di un adulto. E necessario rimuovere le pile ricaricabili-sostituibili dal giocattolo prima di metterle in carica. NON ricaricare le pile non ricaricabili. NON cortocircuitare i terminali delle pile.

RU **COMO COLOCAR AS PILHAS OU BATERIAS:** 1. Abra a tampa do compartimento das pilhas ou baterias com uma chave de fenda. 2. Se houver pilhas ou baterias usadas, retire-as da unidade individualmente, puxando pela extremidade de cada uma. NÃO retire ou coloque pilhas ou baterias com qualquer acessório pontiagudo ou metálico. 3. Instale pilhas ou baterias novas seguindo o diagrama de polaridade (+/-) dentro do compartimento das pilhas ou baterias. 4. Coloque de novo a porta do compartimento com cuidado. 5. Consulte as leis, as normas e os regulamentos locais de reciclagem e/ou descarte de pilhas e baterias.

⚠ **ATENÇÃO:** MANTENHA PILHAS E BATERIAS LONGE DO ALCANCE DE CRIANÇAS. Este produto contém pilha tipo botão ou tipo moeda. Se uma bateria tipo botão ou tipo moeda for ingerida, ou colocada em qualquer parte interna do corpo, poderá causar queimaduras químicas internas em apenas duas horas e levar à morte devido às queimaduras químicas e potencial perfuração do esôfago. Elimine as baterias usadas imediatamente e de forma segura. Mesmo usadas, as baterias podem ser perigosas. Mantenha as baterias novas e usadas longe do alcance de crianças. Se você acreditar que uma bateria tenha sido ingerida ou inserida dentro de qualquer parte do corpo, procure ajuda médica imediatamente.

INFORMAÇÕES DE SEGURANÇA SOBRE PILHAS E BATERIAS: Pilhas e baterias são objetos pequenos. A troca das pilhas ou baterias deve ser realizada por adultos. Siga o diagrama de polaridade (+/-) no compartimento de pilhas ou baterias. Retire as pilhas ou baterias vazias do brinquedo. Descarte corretamente as pilhas ou baterias usadas. Retire as pilhas ou baterias para armazenamento prolongado. Recomenda-se que seja usado apenas pilhas ou baterias guias ou similares. NÃO incinerar as pilhas ou baterias usadas. NÃO jogue as pilhas ou baterias no fogo, pois podem explodir ou vazar. NÃO misture pilhas ou baterias novas com usadas, tampouco misture tipos de pilhas ou baterias diferentes (pilhas ou baterias alcalinas/regulares/recarregáveis, por exemplo). Não é recomendado usar pilhas ou baterias recarregáveis, pois podem reduzir o desempenho. Pilhas ou baterias recarregáveis devem ser carregadas somente sob a supervisão de um adulto. As pilhas ou baterias substituíveis e recarregáveis devem ser removidas do brinquedo antes da recarga. As pilhas ou baterias recarregáveis devem ser removidas do brinquedo antes da recarga (exceto baterias de polímero de lítio). NÃO recarregue pilhas ou baterias não recarregáveis. NÃO permita que ocorra curto-circuito nos terminais do produto.

GR **ΥΠΟΔΟΧΗ ΕΛΕΜΕΝΤΟΣ ΠΙΤΑΝΙΩΝ:** 1. Ανοίξτε κρυφό στόχο ελεγκτών πιτάνιας με τη βοήθεια ενός κατσαβίδι. 2. Εάν υπάρχουν χρησιμοποιημένες πιτάνιες, αφαιρέστε τις από τη μονάδα, τραβώντας προς τα επάνω το άκρο της κάθε μπαταρίας. ΜΗΝ αφαιρείτε ή τοποθετείτε μπαταρίες χρησιμοποιώντας οχυρώσεις ή μεταλλικά εργαλεία. 3. Τοποθετήστε τις νέες μπαταρίες σύμφωνα με το διάγραμμα πολικότητας (+/-) μέσα στη θήκη των μπαταριών. 4. Τοποθετήστε καλά το πορτάκι των μπαταριών. 5. Ελέγξτε τους τοπικούς νόμους και κανονισμούς για πληροφορίες σχετικά με τη σωστή ανακύκλωση και/ή απόρριψη των μπαταριών.

⚠ **ΠΡΟΕΙΔΟΠΟΙΗΣΗ:** ΚΡΑΤΗΣΤΕ ΤΙΣ ΜΠΑΤΑΡΙΕΣ ΜΑΚΡΙΑ ΑΠΟ ΠΑΙΔΙΑ. Το προϊόν περιέχει μια μπαταρία τύπου κουμπιού ή κέρματος. Η κατάποση μπαταρίας τύπου κουμπιού ή κέρματος ή η τοποθέτησή της εσωτερικά σε οποιοδήποτε μέρος του σώματος, μπορεί να προκαλέσει εσωτερικά γχιμική εγκαύματα σε λιγότερο από δύο ώρες, και να οδηγήσει σε θάνατο λόγω γχιμικών εγκαυμάτων και σε πιθανή διάτρηση του οισοφάγου. Απορρίψτε τις χρησιμοποιημένες μπαταρίες αμέσως και με ασφάλεια. Οι χρησιμοποιημένες μπαταρίες εξακολουθούν να είναι επικίνδυνες. Κρατήστε τις νέες και τις χρησιμοποιημένες μπαταρίες μακριά από παιδιά. Αν πιστεύετε ότι έχει γίνει κατάποση μπαταρίας ή τοποθέτησή τους εσωτερικά σε οποιοδήποτε μέρος του σώματος, ζητήστε αμέσως ιατρική βοήθεια.

ΠΛΗΡΟΦΟΡΙΕΣ ΑΣΦΑΛΕΙΑΣ ΓΙΑ ΤΙΣ ΜΠΑΤΑΡΙΕΣ: Οι μπαταρίες είναι μικρά αντικείμενα. Η αντικατάσταση τους πρέπει να γίνεται από ενήλικες. Τηρήστε το διάγραμμα πολικότητας (+/-) που υπάρχει μέσα στη θήκη των μπαταριών. Αφαιρέστε άμεσως τις κενές μπαταρίες από το παιχνίδι. Απορρίψτε τις χρησιμοποιημένες μπαταρίες σύμφωνα με τους κανονισμούς. Αφαιρέστε τις μπαταρίες, αν δεν πρόκειται να χρησιμοποιηθεί το παιχνίδι για μεγάλο διάστημα. Συνιστάται η χρήση μπαταριών μόνο ίδιου ή ισοδύναμου τύπου. ΜΗΝ επιτρέψετε τις χρησιμοποιημένες μπαταρίες. ΜΗΝ απορρίπτετε τις μπαταρίες στη φωτιά, επειδή μπορεί να υπάρξει έκρηξη ή διαρροή. ΜΗΝ συνδυάζετε παλιές με καινούριες μπαταρίες ή τύπους μπαταριών (π.χ. αλκαλικές/συμβατικές/επαναφορτιζόμενες). Η χρήση επαναφορτιζόμενων μπαταριών δεν συνιστάται γιατί μπορεί να μειώσουν την απόδοση του προϊόντος. Οι επαναφορτιζόμενες μπαταρίες πρέπει να φορτίζονται μόνο από την επίβλεψη ενήλικου. Οι επαναφορτιζόμενες μπαταρίες με δυνατότητα αντικατάστασης πρέπει να αφαιρούνται πριν από τη φόρτιση του παιχνιδιού. ΜΗΝ επαναφορτίζετε μη επαναφορτιζόμενες μπαταρίες. ΜΗΝ βραχυκυκλώνετε τους ακροδέκτες τροφοδοσίας.

HR **KAKO UMETNUTI BATERIJE:** 1. Otvorite otvorite vratašca odsječka za baterije. 2. Ako se u odjeljku nalaze iskorištene baterije, izvadite ih tako da podignete jedan od krajeva baterije. Za vađenje ili umetanje baterija NEMOJTE upotrebljavati oštre ili metalne alate. 3. Nove baterije umetnite u skladu s oznakama polova (+/-) koje se nalaze u odjeljku za baterije. 4. Pričvrstite vratašca odjeljka za baterije. 5. Informacije o pravilnom recikliranju i/ili odlaganju baterija potražite u lokalnim zakonima i propisima.

⚠ **UPOZORENJE:** BATERIJE DRŽITE IZVAN DOSEGA DJECE. Ovaj proizvod sadrži gumbastu okrugliu bateriju. Ako dođe do gutanja ili ako je gumbasta okrugla baterija umetnuta u bilo koji dio tijela, ona može u samo dva sata uzrokovati unutarnje kemijske opekline te dovesti do smrtnog slučaja zbog kemijskih opeklina i potencijalne perforacije jednjaka. Iskorištene baterije odmah odložite na siguran način. Iskorištene baterije svejedno mogu biti opasne. Nove i iskorištene baterije držite dalje od djece. Ako mislite da je moguća dobio da gutanja baterije ili je baterija umetnuta u bilo koji dio tijela, odmah potražite liječničku pomoć.

INFORMACIJE O SIGURNOSTI BATERIJA: Baterije su mali predmeti. Zamjenu baterija moraju obaviti odrasle osobe. Pratite oznake polova (+/-) u odjeljku za baterije. Ispraznjene baterije odmah izvadite iz igračke. Iskorištene baterije odložite na odgovarajući način. Baterije izvadite iz proizvoda ako ga spremate na duže vrijeme. Upotrebljavate samo baterije iste ili odgovarajuće vrste. NEMOJTE paliti iskorištene baterije. Baterije NEMOJTE bacati u vatru jer one mogu eksplodirati ili curiti. NEMOJTE miješati stare i nove baterije ni različite vrste baterija (npr. alkalne/standardne/punjive). Ne preporučuje se upotreba punjivih baterija jer postoji mogućnost slabije izvedbe. Punjive baterije trebaju se puniti pod nadzorom odrasle osobe. Zamjenjive-punjive baterije trebaju se prije punjenja izvaditi iz igračke. NEMOJTE puniti baterije koje nisu punjive. NEMOJTE napraviti kratki spoj između kontakata za punjenje.

RO **КАК СЕ ПОСТАВЯТ БАТЕРИИТЕ:** 1. Отворете капака на батериите с помощта на отвертка. 2. Ако са налични използвани батерии, извадете ги от устройството, като издърпате нагоре единия край на всяка батерия. НЕ извършвайте и не поставяйте батериите с помощта на остри или метални инструменти. 3. Поставете новите батерии, както е показано на диаграмата за полярност (+/-) в гнездото за батериите. 4. Поставете сигурно капака на батериите обратно на мястото му. 5. Проверете местните закони и разпоредби за правилното рециклиране и/или изхвърляне на батериите.

⚠ **ВНИМАНИЕ:** ДЪРЖИТЕ БАТЕРИИТЕ МНОГО ОТ ДЕЦА. Този продукт съдържа кръгла плоска батерия. Ако погълнете батерия тип "копче" или я пъхнете в някоя от ръцете си в частта от тялото си, това може да причини вътрешни химически изгаряния само за два часа и да доведе до смърт. Изгарянията от химикали изгаряния и потенциално перфориране на езикоразтворителя. Изхвърлете използваните батерии незабавно и безопасно. Използваните батерии все още може да са опасни. Пазете нови и използвани батерии на място, недостъпно за деца. Ако мислите, че детето Ви може да е погълнало батерии или да ги е пъхнало в някоя от ръцете си в частта от тялото си, незабавно потърсете медицинска помощ.

ИНФОРМАЦИЯ ЗА БЕЗОПАСНОСТ ОТНОСНО БАТЕРИИТЕ: Батериите са малки предмети. Оменката на батериите трябва да се извършва от възрастни. Следвайте диаграмата за полярност (+/-) в гнездото за батерии. Отстранявайте незабавно изхабените батерии от играчката. Изхвърляйте използваните батерии по правилен начин. При продължително съхранение извеждайте батериите. Трябва да се използват единствено батерии от същия или еквивалентен тип като препоръчаните. НЕ изгаряйте използваните батерии. НЕ изгаряйте батериите в огъня, тъй като можа да избухнат или изтекат. НЕ смесвайте стари с нови батерии или различни типове батерии (т.е. алкални/стандартни/акумулаторни). Използването на акумулаторни батерии се не препоръчва поради възможно по-ниско качество на работата. Акумулаторните батерии трябва да се извършват само под надзора на възрастен. Заменяемите акумулаторни батерии трябва да се извадят от играчката, преди да бъдат заредени. НЕ зареждайте батерии, които не са акумулаторни. НЕ свързвайте накъсо захранващите клеми.

PL **NAMESTITEV BATERIJ:** 1. Z izvijačem odprite pokrovček predalčka za baterije. 2. Morebitne rabljene baterije odstranite iz enote, tako da posamezne baterije privlačnejte od strani. Baterij NE odstranjujte ali nameščajte z ostrim ali kovinskim orodjem. 3. Pri nameščanju novih baterij upoštevajte pravilno polarnost (+/-), prikazano v predalčku za baterije. 4. Zlova trdno nameščen pokrovček predalčka za baterije. 5. Za zakonito ravnanje z odvrgo in odstranjevanje baterij upoštevajte krajevne predpise.

⚠ **OPOZORILO:** BATERIJE JE TREBA HRANITI ZUNAJ DOSEGA OTROK. Ta izdelek vsebuje gumbasto celico ali okrogło ploščato baterijo. Zaradi zaužitja gumbaste celice ali okrogle ploščate baterije ali vstavitve v kateri koli del telesa lahko že v dveh urah pride do kemičnih opeklin, te opekline in morebitne perforacije požiralnika pa lahko povzročijo smrt. Rabljene baterije takoj in varno odložite med odpadke. Rabljene baterije so lahko še vedno nevarne. Nove in rabljene baterije shranjujte zunaj dosega otrok. Če mislite, da je prišlo do zaužitja baterij ali pa se baterije nahajajo v kateremkoli kraju človeškega telesa, takoj poiščite zdravniško pomoč.

VARNOSTNE INFORMACIJE ZA BATERIJE: Baterije so majhni predmeti. Menjavo zamenjati odrasle osebe. Upoštevajte pravilno polarnost (+/-), prikazano v predalčku za baterije. Prazne baterije takoj odstranite iz igrače. Rabljene baterije pravilno odložite med odpadke. Baterije odstranite, če nameravate izdelek shraniti za daljši čas. Uporabljajte samo priporočene ali enakovredne vrste baterij. Rabljenih baterij NE odlagajte v ogenj, saj lahko eksplodirajo ali puščajo. Starih in novih baterij ali različnih vrst baterij (npr. alkalnih/običajnih/za ponovno polnjenje) NE uporabljajte hkrati. Zaradi možnega slabšega delovanja izdelka uporaba baterij za ponovno polnjenje ni priporočljiva. Polnjenje baterij za ponovno polnjenje mora biti vedno pod nadzorom odrasle osebe. Zamenljive baterije za ponovno polnjenje je treba pred polnjenjem odstraniti iz igrače. NE polnite baterij, ki niso zasnovane za ponovno polnjenje. NE povzročite kratkega stika na polih baterije.

SK **PILLERİ TAKMA** 1. Pil kapağını tornavidayla açın. 2. Kullanılmış piller varsa her bir pili uçundan tutarak üniteden çıkarın. Pilleri, keskin veya metal araçlar kullanarak ÇIKARMAYIN veya TAKMAYIN. 3. Pil hazesinin içindeki polarite şemasında (+/-) gösterilen şekilde yeni pil takın. 4. Pil kapağını sıkıca kapatın. 5. Doğru geri dönüşüm ve/veya pillerin atılmasıyla ilgili yerel yasa ve düzenlemelere bakın.

⚠ **UYARI:** PİLLERİ ÇOCUKLARDAN UZAK TUTUN. Bu ürün Bozuk Para Tipi veya Düğme Pil içerir. Bozuk para tipi veya düğme pil, yutulması ya da veya vücuda herhangi bir şekilde girmesi durumunda iki saat kadar kısa bir sürede içinde kimyasal yanıklara ve yemek borusunda oluşabilecek deliklere nedeniyle ölüme neden olabilir. Kullanılmış pilleri derhal güvenli bir şekilde atın. Kullanılmış piller tehlikeli olabilir. Yeni ve kullanılmış pilleri çocuklardan uzak tutun. Pilin yutulduğundan veya vücudun herhangi bir yerinde kaldığından şüphelenıyorsanız derhal tıbbi yardım alın.

PİL GÜVENLİK BİLGİLERİ: Piller küçük nesnelerdir. Piller yetişkinler tarafından değiştirilmelidir. Pil hazesindeki polarite (+/-) şemasını izleyin. Bitmiş pilleri oyuncaktan derhal çıkarın. Kullanılmış pilleri uygun bir şekilde atın. Uzun süreli saklama durumunda pilleri çıkarın. Sadece aynı veya eşdeğer türdeki

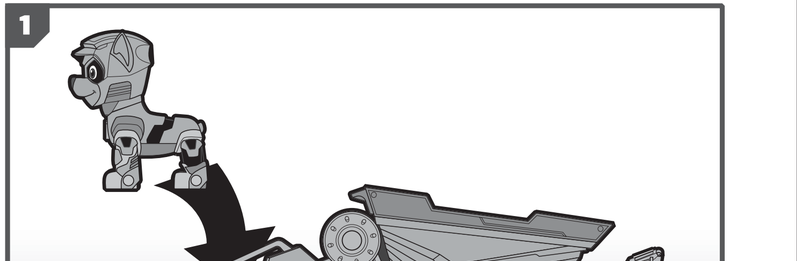

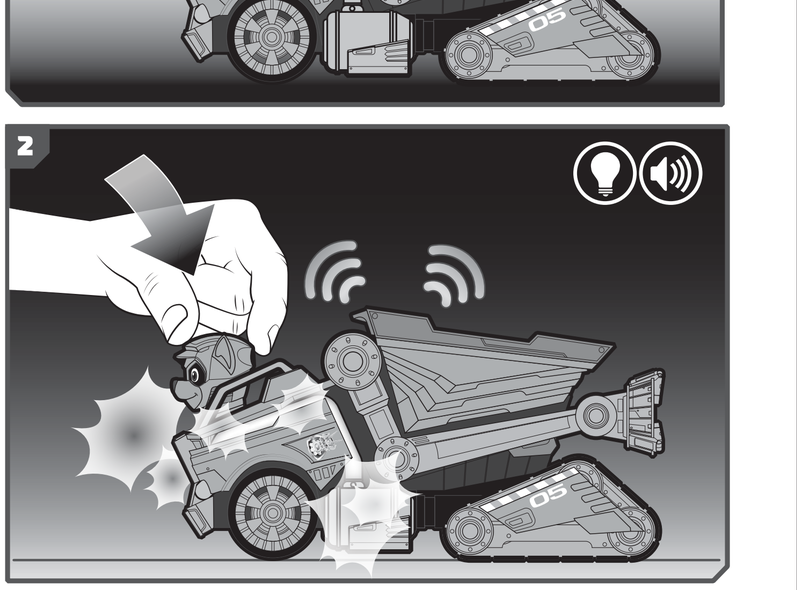

pilleri kullanın. Kullanılmış pilleri YAKMAYIN. Patlayabileceğinden veya akabileceğinden pilleri ATEŞTE İMHA ETMEYİN. Eski ve yeni pilleri veya farklı türdeki (ör. alkalin/standart/şarj edilebilir) pilleri BİRLİKTE KULLANMAYIN. Olası performans düşüklüğüne neden olduğları için şarj edilebilir pillerin kullanılması önerilmez. Şarj edilebilir piller yalnızca yetişkin gözetiminde şarj edilmelidir. Değiştirilebilir ve şarj edilebilir piller, şarj edilmeden önce oyuncaktan çıkarılmalıdır. Şarj edilebilir olmayan pilleri ŞARJ ETMEYİN. Akım bağlantı uçlarına kısa devre YAPTIRMAYIN.

ZH **如何安装电池：** 1. 用螺丝刀打开电池盖。 2. 如果其中原本装有电池，请分别拉起每个电池的一端，将这些电池从电池盒中取出。请勿用尖锐或金属工具取出或安装电池。 3. 按照电池盒内的极性（+/-）所示，安装新电池。 4. 牢固地装回电池盖。 5. 查阅您当地法律和法规，以正确回收和/或处理电池。

⚠ **警告：** 请将电池放在儿童拿不到的地方。此产品包含纽扣或硬币电池。如不慎吞下纽扣或硬币电池或将其置入体内，可能会在短短两个小时内导致体内化学灼伤，并存在因化学灼伤和食道潜在穿孔而导致死亡的风险。废旧电池请立即予以安全处理。废旧电池仍然很危险。请将新旧电池放在儿童拿不到的地方。如果您认为儿童可能吞咽了电池，或者以其他任何方式将电池置入体内，请立即就医。

电池安全信息： 电池为小件物品。必须由成人更换电池。请按照电池盒内的极性（+/-）示意图操作。及时取出电池。仅可使用相同类型或建议的同等类型的电池。请勿用焚烧的方法处理电池，因为电池可能会发生爆炸或漏液。请勿混合使用新旧电池或不同类型的电池（即碱性电池/标准电池/充电电池）。不建议使用充电电池，因为可能会降低性能。充电电池只能在成人监护下充电。充电前，应将可更换充电电池从玩具中取出。请勿为非充电电池充电。请勿使电源接线端短路。

EN LET'S PLAY FR COMMENT JOUER ES CÓMO JUGAR DE SPIELEN NL SPELEN IT COME GIOCARE PT VAMOS BRINCAR RU НАЧАЛО ИГРЫ PL POBAWMY SIĘ CZ PRŮBĚH HRY
SK HRA HU A JÁTÉK MENETE RO HAIDEȚI SĂ NE JUCĂM EL ΑΣ ΠΑΞΟΥΜΕ HR ZAIGRAJMO BG ДА ИГРАЕМ SL ZAČNIMO Z IGRO TR HAYDİ OYNAYALIM ZH 开始游戏