FR	Manuel de l'utilisateur
GB	User Manual
PT	Manual do Utilizador
DE	Benutzerhandbuch
ES	Manual de instrucciones
IT	Manuale di istruzioni
NL	Handleiding

M-38 BT

FRONT VIEW

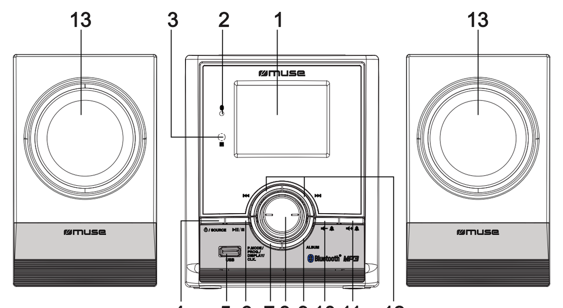

BACK VIEW

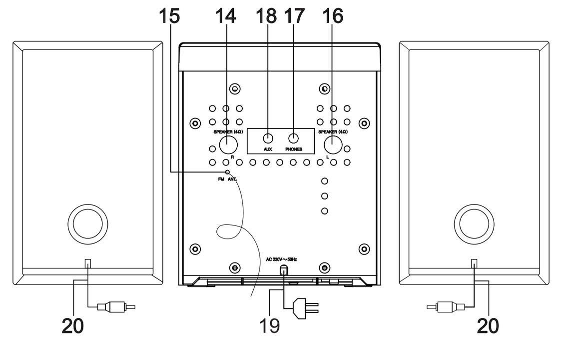

TOP VIEW

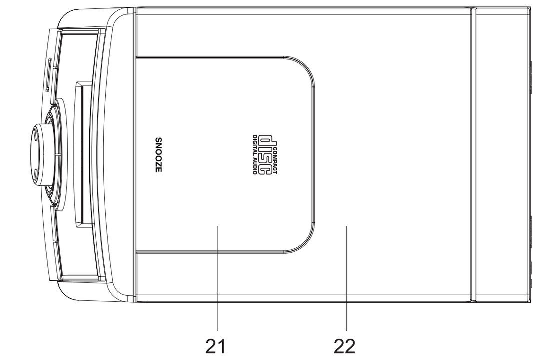

REMOTE CONTROL

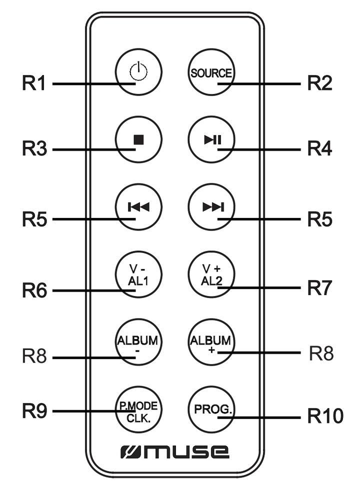

FR Lire attentivement les instructions avant de faire fonctionner l'appareil.
GB Please read the instruction carefully before operating the unit.
PT Leia este manual com atenção antes de qualquer utilização.
DE Bitte lesen sie dieses handbuch vor dem gebrauch des gerätes sorgfältig durch.
ES Antes de utilizar este aparato, lea atentamente las siguientes instrucciones.
IT Leggere attentamente questo manuale prima di utilizzare l'apparecchio.
NL Lees deze handleiding aandachtig voor u het toestel gebruikt.

FR MICRO SYSTEME CD/MP3 AVEC BLUETOOTH

DESCRIPTION DE L'APPAREIL

1. Ecran LCD
2. Indicateur Bluetooth
3. Capteur pour télécommande
4. ⏻ / **SOURCE** : Veille / Marche; Pour sélection le mode de fonctionnement: FM, CD, USB, AUX IN ou Bluetooth.
5. Port USB
6. Touche ▶II / ■ : Lecture / Pause; Arrête la lecture
7. Touche **P.MODE / PROG. / DISPLAY / CLK.** : permet de régler le mode de lecture; Permet de programmer un ordre de lecture; permet d'afficher l'heure de l'horloge; permet de régler l'heure et la date
8. Molette de tuning
9. Touche **ALBUM** : permet de sélection le dossier de votre choix; et de régler l'effet sonore
10. ◄− 🔔1 : Volume descendant; Alarme 1
11. ◄+ 🔔2 : Volume ascendant; Alarme 2
12. Touches ⏭ , ⏮ : Saut / recherche rapide
13. Haut-parleurs
14. Sortie pour haut-parleur droit
15. Antenne FM
16. Sortie pour haut-parleur gauche
17. Prise casque
18. Prise entrée auxiliaire
19. Cordon secteur
20. Câble des haut-parleurs
21. Touche **SNOOZE**: Répétition de l'alarme
22. Compartiment disque

Télécommande

R1. Touche ⏻ : Veille / Marche
R2. Touche **SOURCE**: Pour sélection le mode de fonctionnement
R3. Touche ■ : Arrêt
R4. Touche ▶II Lecture / Pause
R5. Touches ⏭ / ⏮ : Saut / recherche rapide
R6. Touche **V-, AL1** : Volume descendant; Alarme 1
R7. Touche **V+, AL2** : Volume ascendant; Alarme 2
R8: Touches **ALBUM -/+** : permet de sélectionner le dossier de votre choixr
R9. **P.MODE/ CLK** : permet de régler le mode de lecture et de régler la date et l'heure
R10. Touche **PROG.** : Permet de programmer un ordre de lecture.

La télécommande fonctionne avec une pile au lithium de type CR2025 (fournie). Pour alimenter la télécommande, retirez l'onglet d'isolation situé à l'arrière de l'appareil.

REMPLACEMENT DE LA PILE DE LA TÉLÉCOMMANDE
1. Poussez le verrou vers la droite.
2. Sortez le tiroir à pile.
3. Installez une pile « CR2025 » en dirigeant la borne positive de la pile (+) vers le haut.
4. Replacez le couvercle du compartiment à pile.

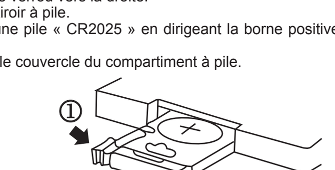

REMARQUES:
- Avant de jeter les piles, consultez votre revendeur car celui-ci peut les reprendre pour les recycler.
- En cas de non-utilisation prolongée de la télécommande, retirez les piles afin d'éviter tout dommage provoqué par une corrosion due à un écoulement de celles-ci.
- Veillez au respect de l'environnement lorsque vous vous débarrassez des piles usagées.
- Ne jetez pas les piles dans le feu !
- N'exposez pas les piles à une chaleur excessive, comme les rayons du soleil, le feu ou d'autres sources de chaleur similaires.

ATTENTION:
Risque d'explosion si les piles n'ont pas été insérées correctement. Remplacez-les uniquement par des piles identiques ou de type équivalent.

MISE EN GARDE
Ne pas ingérer de la pile, il y a un risque de brûlure chimique.
(La télécommande est incluse dans la livraison) Ce produit contient une pièce de monnaie / pile-bouton. Si la pièce / pile-bouton est avalée, il peut causer de graves brûlures internes en seulement 2 heures et peut être mortel.
Gardez les piles neuves et usagées éloigné des enfants.
Si le compartiment des piles ne se ferme pas correctement, cessez d'utiliser le produit et gardez-le éloigné des enfants.
Si vous pensez que les batteries ont été avalés ou placés à l'intérieur de n'importe quelle partie du corps, chercher une assistante médicale immédiate.

CONNEXION DES HAUT-PARLEURS
Branchez les cordons des enceintes DROITE / GAUCHE dans les fentes d'entrée des enceintes à l'arrière de l'unité.

ALIMENTATION
Cet appareil fonctionne sur courant alternatif 230 AC ~ 50Hz.
Branchez le cordon d'alimentation CA à une prise de courant CA standard.

RÉGLAGE HEURE ET DATE
1. En mode veille; tenez la touche **CLK** pour passer en mode de réglage de la date et de l'heure, les chiffres des années clignotent.
2. Appuyez sur ⏮ / ⏭ pour régler la valeur de l'année, appuyez sur **CLK** pour confirmer et les chiffres des mois clignotent
3. Répétez l'étape 2 pour procéder de manière consécutive au réglage du mois, de la date, du format de l'heure (affichage 24 ou 12 heures), heures ou minutes
4. L'heure correcte s'affiche sur l'écran lorsque vous avez terminé le réglage de l'heure et de la date.

REMARQUE :
- Dans un format d'horloge 12H, assurez-vous de bien respecter l'indicateur AM ou PM pour régler l'heure correctement. Si l'indicateur PM est allumé, l'affichage de l'heure est l'après-midi ou le soir.
- La semaine sera réglée automatiquement.

RÉGLAGE DE L'ALARME ET DU MODE DE RÉVEIL
1. En mode arrêt, appuyez et maintenez pendant quelques secondes 🔔1 l'affichage clignote.
2. Appuyez sur ⏮ et / ou ⏭ pour régler l'heure de réveil
3. Appuyez sur 🔔1 puis appuyez sur ⏮ ou ⏭ pour sélectionner la source du réveil FM, MP3 (disc), USB ou Buzzer.
4. Appuyez sur 🔔1 pour confirmer, l' indicateur d'alarme s'allume.

Remarque:
- La même procédure s'applique pour l'alarme 2 avec le bouton 🔔2 .
- Si vous vous réveillez avec la radio, sélectionnez la station de radio de votre choix, puis appuyez sur la touche ⏻ pour éteindre la radio avant que l'heure de l'alarme n'arrive. Pour la sélection de station, veuillez consulter « RADIO ».
- Le dernier niveau d'écoute étant mémorisé, le niveau sonore de l'alarme en sera identique. Si vous vous réveillez avec la radio, n'oubliez pas de vérifier le volume sonore.
- Assurez-vous d'avoir placé un disque dans le compartiment CD ou insérez une cé USB dans le port USB lorsque vous sélectionnez la source de réveil sur CD ou USB. Si la source de réveil sélectionnée n'existe pas, alors l'unité réglera la sonnerie sur Alarme lorsque l'heure de l'alarme aura été atteinte.

Arrêt de l'alarme
1 - Répétition de l'alarme
Appuyez sur **SNOOZE**. L'alarme s'arrête et se déclenchera à nouveau 9 minutes plus tard.
2 - Arrêt de l'alarme
Appuyez sur 🔔1 . L'alarme se déclenchera à nouveau le jour suivant à la même heure.
3 - Annuler l'alarme
En mode veille, appuyez sur 🔔1 pour annuler l'alarme 1 de manière permanente. L'indicateur lumineux d'alarme 1 s'éteint.

Remarque: La même procédure s'applique pour l'alarme 2 avec la touche 🔔2 .

COMMANDES AUDIO
1. Appuyez sur la touche ⏻ pour mettre l'appareil en marche.
2. Appuyez longement sur la touche ⏻ de l'appareil ou appuyez brièvement sur la touche ⏻ de la télécommande pour éteindre l'unité.
3. La fonction (FM/ CD/ USB / AUX IN / BLUETOOTH) est sélectionnée en appuyant sur le bouton **SOURCE** de manière répétée.

Dans un soucis d'économie d'énergie, à la fin de la lecture ou bien encore si le volume d'écoute est réglé à un niveau très bas et qu'aucune opération n'est effectuée sur l'appareil pendant une période de 2 heures celui ci se mettra automatiquement en mode veille.

VOLUME
Appuyez sur la touche ◄− / ◄+ sur l'unité ou sur les touches **V+/-** sur la télécommande pour régler le son à un niveau raisonnable. Le niveau sonore s'affichera pendant quelques secondes.

ÉGALISEUR
Appuyez et maintenez répétée sur la touche **ALBUM** pour sélectionner un mode égaliseur: «F» (Flat), « C » (classique), « R» (Rock) ou « P » (POP). La sélection s'affichera sur l'écran pendant quelques secondes.

ÉCOUTE DES DISQUES
1. Appuyez sur la touche ⏻ pour mettre l'appareil en marche.
2. Appuyez sur la touche **SOURCE** pour sélectionner le mode CD.
3. Soulevez le plateau du disque.
4. Placez le CD avec l'étiquette vers l'extérieur du compartiment CD et fermer le compartiment.
5. L'indicateur du mode CD s'affiche. La lecture démarre automatiquement.

FONCTIONS DE BASE
Lecture / Pause
Pour interrompre la lecture temporairement, appuyez sur la touche ▶II .
Pour reprendre la lecture, appuyez sur cette touche de nouveau.

STOP
Appuyez longuement sur la touche ■ sur l'unité ou appuyez brièvement sur la touche ■ sur la télécommande pour arrêter la lecture.(Le nombre total de pistes s'affichera sur l'écran).

Sélection d'un fichier
1. Appuyez une fois sur la touche ⏭ pour passer à la plage suivante ou appuyez plusieurs fois pour sauter plusieurs plages.
2. Appuyez une fois sur la touche ⏮ pour revenir au début de la plage en cours ou appuyez plusieurs fois pour revenir aux plages précédentes.

Recherche rapide arrière / avant
Tenez la touche ⏮ / ⏭ appuyée. Le disque CD/ USB recherchera à grande vitesse dans la direction avant ou arrière. La lecture normale reprendra lorsque vous relâcherez la touche.

Sélectionner un répertoire (MP3 seulement)
• Appuyez sur la touche **ALBUM+** de la télécommande pour lire la première piste du répertoire suivant (du disque ou clé USB).
• Appuyez sur la touche **ALBUM-** de la télécommande pour lire la première piste du répertoire précédent (du disque ou clé USB).

Remarque : les icônes lumineuses du MP3 s'allument lors de la lecture de fichiers MP3.

ÉCOUTE D'UN PERIPHERIQUE USB
LECTURE USB
1. Appuyez sur la touche ⏻ pour mettre l'appareil en marche.
2. Connectez le périphérique USB au port USB de l'appareil.
3. Appuyez sur la touche **SOURCE** pour sélectionner le mode USB. La lecture démarre automatiquement.

Remarques:
- Le nombre total de fichiers MP3 sur l'appareil USB ne doit pas dépasser 999.
- L'appareil USB ne peut pas contenir plus de 99 répertoires.
- La durée de lecture prend quelques secondes ou plus en fonction de la quantité de fichiers MP3 et de dossiers USB sur l'appareil.
- N'insérez rien d'autre qu'un périphérique USB dans le port prévu à cet effet. Vous risqueriez d'abîmer l'appareil.
- Le port USB ne doit pas être directement connecté à un ordinateur: cela pourrait endommager l'appareil.
- Il existe sur le marché de nombreux modèles de clefs USB et de lecteurs MP3. Nous ne pouvons garantir une compatibilité avec tous les formats. Merci d'utiliser un autre périphérique USB si le vôtre ne fonctionne pas.

RADIO
Écoute de la radio
1. Appuyez sur la touche ⏻ pour mettre l'appareil en marche.
2. Appuyez sur la touche **SOURCE** pour sélectionner le mode radio FM. L'indicateur "FM" s'affiche sur l'écran.
3. Utilisez ensuite le bouton de tuning pour atteindre la sta tion de votre choix.
4. Réglez le volume par ◄− ou ◄+ au niveau désiré.

Remarques
- Pour une qualité radio FM optimale, étendez l'antenne.
- Lors de la réception d'une diffusion stéréo, l'indicateur « (STEREO) » s'affiche.

MODES DE LECTURE (CD/MP3)
Appuyez sur la touche **P. MODE** à plusieurs reprises pour choisir différentes sortes de modes de lecture dans l'ordre suivant.

Pour les CD audio: Répéter un ➡ Répéter Tout ➡ Aléatoire ➡ Normal

Pour les fichiers MP3: Répéter un ➡ Répéter le dossier ➡ Répéter tout ➡ Aléatoire ➡ Normal

Répéter un – Pour répéter la piste en cours de lecture, l'indicateur « REP » s'allumera.
Répéter tout – Pour répéter toutes les pistes, l'indicateur de répétition REP et « ALL » s'allumeront en continu.
Répéter l'album – Pour répéter toutes les pistes de l'album / du dossier entier, l'indicateur de répétition REP et « ALBUM » s'allumeront en continu.
Aléatoire – toutes les pistes seront jouées de manière aléatoire, l'indicateur « RAND » s'allumera.
Normal – lit les pistes dans l'ordre, l'indicateur de répétition REP et l'indicateur « RAND » s'éteindront.

Lecture programmée (mode CD / MP3 uniquement)
1. En mode arrêt, appuyez sur la touche **PROG.**. L'écran affichera "P 01".
2. Appuyez sur la touche **ALBUM** pour sélectionner le dossier de votre choix et appuyez sur les touches ⏮ / ⏭ pour sélectionner la piste de votre choix.
3. Appuyez sur la touche **PROG.** pour confirmer
4. Répétez les étapes ci-dessus pour programmer jusqu'à 20 pistes pour les CD et 99 pistes pour les MP3.
5. Appuyez sur la touche ▶II pour commencer la lecture programmée.
6. Tenez la touche ■ appuyée une fois sur l'unité ou appuyez sur la touche ■ sur la télécommande une fois pour arrêter la lecture.
7. Pour annuler un programme de lecture : tenez la touche ■ appuyée deux fois sur l'unité ou appuyez sur la touche ■ deux fois sur la télécommande, l'indicateur « PROG » s'éteindra.

FONCTION BLUETOOTH
Le mot Bluetooth® ainsi que les marques et logo sont des marques commerciales déposées détenues par Bluetooth SIG, Inc. et l'utilisation de ces marques par New One S.A.S se fait dans le cadre d'une autorisation. Les autres marques et noms commerciaux sont les propriétés de leurs titulaires respectifs.

1. Lorsque l'unité est allumée, appuyez sur la touche **SOURCE** sur l'unité à plusieurs reprises pour choisir le mode Bluetooth. L'écran affichera " bt " et l'indicateur Bluetooth commencera à clignoter rapidement.
2. Sur l'appareil Bluetooth, activez le Bluetooth et sélectionnez « M-38 BT » dans la liste des appareils. (consultez le manuel d'instruction de l'appareil pour les détails de connexion). Si l'appareil Bluetooth vous demande un mot de passe, utilisez '0000'. Certains appareils Bluetooth vous demanderont d'accepter la connexion. L'indicateur Bluetooth s'arrête de clignoter lorsque le couplage a réussi.

Astuce: Si vous souhaitez connecter votre enceinte Bluetooth à un autre appareil Bluetooth, vous devez déconnecter l'appareil actuellement connecté avant de pouvoir suivre les étapes ci-dessus pour établir une nouvelle connexion.
Appuyez sur le bouton **DISPLAY** jusqu'à ce que l'indicateur Bluetooth clignote rapidement pour passer en mode de couplage. Sur l'appareil Bluetooth, activer le Bluetooth et sélectionnez 'M-38 BT' dans la liste des appareils (voir l'étape 2 plus haut)

• Sur certains appareils, comme les ordinateurs, une fois couplé, vous devrez sélectionner l'unité dans le menu Bluetooth et choisir « utiliser comme un dispositif audio (Stéréo) » ou une phrase similaire.
• Le couplage reste intact lorsque l'unité et/ ou l'appareil Bluetooth sont amenées hors de la portée de liaison. Une connexion active sera rétablie lorsque votre appareil Bluetooth reviendra dans la portée.
• Lorsque vous rallumez l'unité, elle essayera automatiquement de se reconnecter avec le dernier appareil Bluetooth connecté.

Utiliser un appareil Bluetooth
1. Avec une unité couplée, (voir la section précédente), faites fonctionner votre appareil Bluetooth et il diffusera du son par le biais de l'enceinte M-38 BT.
2. Appuyez sur la touche ▶II pour mettre la lecture en pause. Touchez à nouveau ▶II pour reprendre la lecture.
3. Sélectionnez la piste de votre choix avec ⏮ / ⏭ .
4. Réglez le volume à l'aide des touches de volume ◄− / ◄+ . Vous pouvez également régler le volume sur l'appareil avec lequel vous êtes couplé.

Par la présente, NEW ONE S.A.S déclare que l'appareil "MUSE M-38 BT" est conforme aux exigences essentielles et autres dispositions pertinentes de la directive 2014/53/EU. La déclaration de conformité peut être consultée sur le site http://www.muse-europe.com/conformity/M-38BT.pdf

CONNEXION D'UNE SOURCE AUXILIAIRE
1. Branchez votre source auxiliaire (par exemple un lecteur MP3) à la prise AUX IN. (câble non fourni).
2. Appuyez plusieurs fois sur **SOURCE** pour sélectionner le mode AUX in. L'écran affichera "AU".
3. Commencez la lecture de votre source auxiliaire.
4. Réglez le volume au niveau souhaité.
5. Pour arrêter la lecture, débranchez votre source auxiliaire de la prise AUX IN.

UTILISATION D'UN CASQUE / D'ÉCOUTEURS
Tension de sortie maximum ≤ 150 mV
Tension caractéristique large bande ≥ 75mV
MISE EN GARDE SUR LE NIVEAU DE VOLUME DU CASQUE
Diminuez le volume avant de connecter un casque et augmentez-le ensuite si nécessaire. L'utilisation prolongée d'un casque à un volume élevé peut endommager votre système auditif. Lorsqu'un casque ou des écouteurs sont connectés, les haut-parleurs du lecteur sont désactivés.
Attention: Évitez les niveaux sonores élevés pouvant nuire à votre système auditif.

Afin de réduire les risques de lésions auditives, n'écoutez pas de la musique à un volume élevé pendant longtemps.

MAINTENANCE
Nettoyage
ATTENTION: Déconnectez cet appareil de toute source d'alimentation avant de le nettoyer.
- Utilisez un chiffon doux, propre et sec. Dépoussiérez régulièrement les orifices de ventilation à l'arrière ou sur les côtés de l'appareil.
- L'utilisation de solvants ou de produits abrasifs ou à base d'alcool peut endommager l'appareil.
- Si un objet ou un liquide entre dans l'appareil, débranchez immédiatement ce dernier et faites-le contrôler par un ingénieur agréé.

Remarques sur les disques
• N'utilisez pas de disques de forme irrégulière (exemple : en forme de cœur, octogonaux). L'appareil pourrait présenter des dysfonctionnements.
• Ne placez pas plusieurs disques dans le compartiment.
• N'essayez pas d'ouvrir le compartiment du disque pendant la lecture.
• Ne touchez pas la lentille. Vous pourriez provoquer un dysfonctionnement.
• Si le disque est rayé, sale ou maculé de traces de doigts, l'appareil peut ne pas fonctionner. Avant la lecture, essuyez le disque avec un chiffon. Procédez du centre vers l'extérieur. Ne rangez pas les disques dans des endroits présentant des températures élevées ou une humidité importante. Ils pourraient se déformer. Après la lecture, replacez vos disques dans leur boîtier.
• La capacité de lecture des CD-Rs ou CD-RWs de ce lecteur peut varier en fonction de la qualité du contenu, du graveur de CD, de la vitesse de gravure et du logiciel d'application.

Remarque importante
• Retirez le disque du compartiment si l'appareil doit être transporté.

CARACTÉRISTIQUES
Alimentation: AC 230V ~ 50Hz
Consommation: 10W
Haut-parleur: 4 ohms

FM: 87.5-108MHz
Bluetooth: 2.402-2.48GHz
Puissance de sortie des RF (fréquences radios): 4 dBm

CONSIGNES DE SÉCURITÉ
CAUTION RISK OF ELECTRIC SHOCK DO NOT OPEN
ATTENTION: pour réduire le risque de choc électrique, ne démontez pas l'appareil. L'appareil ne contient aucune pièce réparable par l'utilisateur. Confiez tout entretien à un technicien qualifié.

Le symbole de l'éclair terminé par une flèche à l'intérieur d'un triangle avertit l'utilisateur de la présence d'une « tension dangereuse » dans l'appareil.

Le point d'exclamation à l'intérieur d'un triangle avertit l'utilisateur de la présence d'importantes instructions dans le manuel accompagnant l'appareil.

La plaque signalétique se trouve à l'arrière de cet appareil.

AVERTISSEMENT: POUR PRÉVENIR TOUT RISQUE D'INCENDIE OU DE CHOC ÉLECTRIQUE, N'EXPOSEZ PAS CET APPAREIL À LA PLUIE OU À L'HUMIDITÉ.

ATTENTION: Radiations laser invisibles lorsque les dispositifs de sécurité sont ouverts ou défectueux.
Ce lecteur de disque compact est classifié comme un produit laser de CATEGORIE 1, la marque PRODUIT LASER DE CATEGORIE 1 est située sur le cabinet en dessous de l'appareil.

CLASS 1 LASER PRODUCT
PRODUCTO LÁSER CLASE 1
PRODUIT LASER DE CLASSE 1

ATTENTION
- Utilisez cet appareil sous un climat tempéré.
- La plaque signalétique se trouve à l'arrière de cet appareil.
- Veillez à respecter une distance minimale de 5 cm autour de votre appareil afin de permettre une ventilation suffisante.
- Veillez à assurer une ventilation correcte de l'appareil et ne couvrez pas les orifices de ventilation avec des objets tels que journaux, nappes, rideaux, etc.
- Ne placez pas de sources de flammes nues, telles que des bougies allumées sur l'appareil.
- Ne pas exposer l'appareil à des gouttes d'eau ou éclaboussures.
- Ne placez pas d'objets remplis de liquides, tels que verre, vase ou objets similaires sur l'appareil.
- Ne pas jeter les piles dans le feu! Respectez l'environnement lors de la disposition des piles usagées.
- Les piles ne doivent pas être exposées à une chaleur excessive comme le soleil, le feu ou autre source de chaleur similaire.
- La fiche du cordon d'alimentation est utilisée comme dispositif de débranchement et doit rester facilement accessible. Pour être totalement déconnecté, cette fiche doit être débranchée du réseau complètement. La prise de courant ne doit pas être obstruée et doit être facilement accessible lors de son utilisation .
- Sous l'influence du phénomène transitoire rapide et / ou phénomène électrostatique électrique, le produit pourrait présenter des dysfonctionnements et l'utilisateur devra faire une réinitialisation de l'appareil.

Si vous souhaitez vous débarrasser de cet appareil, pensez à le recycler dans une décharge pour appareils ménagers électriques. Renseignez-vous pour connaître votre centre de recyclage le plus proche. Informez-vous auprès des autorités locales ou de votre revendeur pour de plus amples détails. (Directive sur les Déchets des équipements électriques et électroniques)

Remarque: les caractéristiques et les spécifications sont sujettes à modification sans préavis.

Nos emballages peuvent faire l'objet d'une consigne de tri, pour en savoir plus: www.quefairedemesdechets.fr

NEW ONE S.A.S
10, Rue de la Mission, 25480 Ecole Valentin, France

CE

GB MICRO SYSTEM CD/MP3 WITH BLUETOOTH

LOCATION OF CONTROLS
1. LCD display
2. Bluetooth indicator
3. Remote sensor
4. ⏻ **/ SOURCE** button: To turn unit on/ off; To select function mode: FM, CD, USB, AUX IN and Bluetooth.
5. USB port
6. ▶II / ■ : Play/Pause; Stop playback
7. **P.MODE / PROG. / DISPLAY / CLK.** button: to adjust the playback mode; to program playback sequences; to display the clock time; to set the date and time
8. Tuning Control
9. **ALBUM** button: to select the desired folder; to adjust the sound effect
10. ◄− 🔔1 : volume down; alarm 1
11. ◄+ 🔔2 : volume up; alarm 2
12. ⏭ , ⏮ buttons: Skip / search
13. Speaker box
14. Right speaker jack
15. FM antenna
16. Left speaker jack
17. Phones jack
18. Aux in jack
19. AC cord
20. Speaker cord
21. **SNOOZE** button
22. Disc compartment

REMOTE CONTROL
R1. ⏻ button: To turn unit on/off
R2. **SOURCE** button
R3. ■ button: Stop playback
R4. ▶II button: Play/Pause
R5. ⏭ / ⏮ button: Skip / search
R6. **V-, AL1**: volume down; alarm 1
R7: **V+, AL2**: volume up; alarm 2
R8. **ALBUM -/+** buttons: to select the desired folder
R9. **P.MODE/ CLK**: to adjust the playback mode; to set the date and time
R10. **PROG.** button: To program playback sequences.

The remote control operates on 1pc "CR2025" lithium battery (included). To power up the remote control, remove the insulation tab from the back of unit.

REPLACING BATTERY FOR THE REMOTE CONTROL
1. Push the button toward right.
2. Pull the battery loader out.
3. Insert one "CR2025" size battery with the positive side (+) facing up.
4. Replace the cover.

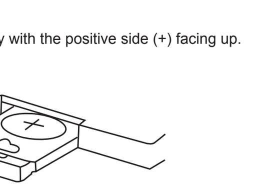

NOTES:
- Before throwing any batteries away, consult your distributor who may be able to take them back for specific recycling.
- If the remote control is not going to be used for a long time, remove the battery to avoid damage caused by battery leakage corrosion.
- Attention should be drawn to the environmental aspects of battery disposal.
- Do not throw batteries in fire!
- Battery shall not be exposed to excessive heat such as sunshine, fire or the like.

CAUTION: Danger of explosion if battery is incorrectly replaced. Replace only with the same or equivalent type.

WARNING
Do not ingest the battery, Chemical Burn Hazard
(The remote control supplied with) This product contains a coin/ button cell battery. If the coin/ button cell battery is swallowed, it can cause severe internal burns in just 2 hours and can lead to death.
Keep new and used batteries away from children.
If the battery compartment does not close securely, stop using the product and keep it away from children.
If you think batteries might have been swallowed or placed inside any part of the body, seek immediate medical attention..

SPEAKER CONNECTION
Plug the RIGHT / LEFT speakers' cord into the speaker input sockets at the rear of the unit.

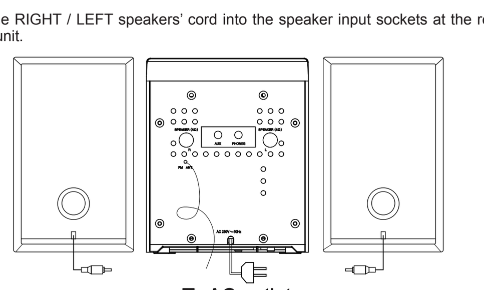

POWER SUPPLY
This set operates on AC 230V ~ 50Hz.
Connect the power cord to a convenient AC wall outlet.

SETTING TIME AND DATE
1. In standby mode, press and hold **CLK** to enter into date and time setting mode. The year digits flash.
2. Press ⏮ / ⏭ to set the year value. Press **CLK** to confirm and month digits flash.
3. Repeat step 2 to consecutively perform the settings for month, date, time format (24 or 12 hour display), hours or minutes.
4. The correct time is shown on display when finish date and time setting.

NOTE:
- In 12H clock format, be sure to observe the AM or PM indicator to set the hour correctly. If the PM indicator is on, the hour display is PM.
- The week will be set automatically.

SETTING THE ALARM AND THE ALARM MODE
1. In standby mode, press and hold 🔔1 for a few seconds, the display blinks.
2. Press ⏮ and / or ⏭ to set the time of wake up.
3. Press 🔔1 then press ⏮ or ⏭ to select the source of wake up FM, MP3 (disc), USB or Buzzer.
4. Press 🔔1 to confirm, the alarm 1 indicator lights up.

Note:
- Same procedure applies for alarm 2 with 🔔2 button.
- If you wake up with the radio, select your desired station, then long press ⏻ button to turn off the radio before the alarm time reaches. For the station selecting, please refer to "RADIO".
- The previous level of listening is stored; the volume of the alarm will be identical. If you wake up with the radio, do not forget to check the volume level.
- Make sure you have placed a CD disc in the CD compartment or insert a USB into the USB port when you select the wake up source by CD or USB. If the selected wake up source does not exist, the unit will wake up by buzzer when the alarm time reaches.

Stopping the Alarm
1-Alarm repetition
Press **SNOOZE**. The alarm stops and will sound again 9 minutes later.

2- Alarm stop
Press 🔔1 . The alarm1 will sound again the next day at the same time.

3- Alarm Cancellation
In standby mode, press 🔔1 to cancel the alarm1 permanently. The alarm1 indicator lights off.
Note: Same procedure applies for Alarm2 with 🔔2 button.

AUDIO CONTROLS
1. Press ⏻ button to turn on the unit.
2. Long press ⏻ button on unit or short press ⏻ button on remote control to turn off the unit.
3. The function (FM/ CD/ USB / AUX IN/ BLUETOOTH) is selected by pressing **SOURCE** button repeatedly.

Note: In a concern of saving energy, when playback has reached to the end or listening volume is set at a very low level and no control is operated on the device for a period of 2 hours, the unit will automatically switch to standby mode.

VOLUME
Press ◄− / ◄+ button on unit or **V+/-** button on remote control to adjust the sound to comfortable level. The volume level will be displayed for a few seconds.

EQ
Press and hold **ALBUM** button repeatedly to toggle among the different sound effects F (FLAT), C (CLASSIC), R (ROCK), P (POP) and J (JAZZ). The selection will show on display for few seconds.

DISC OPERATION
1. Press ⏻ button to turn on the unit.
2. Press **SOURCE** button to select CD function.
3. Lift up the CD door.
4. Place the CD with label side up inside the CD compartment and Close the CD compartment.
5. The "**cd**" is displayed a few seconds. Playback starts automatically.

BASIC OPERATION
PLAY/PAUSE
To temporarily stop playing, press ▶II button. To resume play, press this button again.

STOP
Long press ■ button on unit or short press ■ button on remote control to cease to play.
(Total number of tracks will show on display).

Select a track
1. Press ⏭ to skip forward to the next track or repeatedly to skip several tracks.
2. Press ⏮ return to the beginning of the track, or press repeatedly to skip backwards several tracks.

Fast search backward/forward
Press and hold the ⏮ / ⏭ button. The disc/ USB will search at high speed in the forward or backward direction. Normal play will continue when you release the button.

Select a folder (mp3 only)
• Press **ALBUM+** on remote control to select the first track of next folder of your current disc or USB.
• Press **ALBUM-** on remote control to select the first track of previous folder of your current disc or USB.

Note: The MP3 icon lights up during playback for mp3 files.

USB OPERATION
USB PLAYBACK
1. Press ⏻ button to turn on the unit.
2. Connect an USB device to the USB port on unit.
3. Press **SOURCE** button to select USB mode. After a few seconds, playback starts automatically.

Notes:
- The total number of MP3 files on the USB device should not exceed 999.
- The device may not contain more than 99 directories.
- The reading time takes about a few seconds or more depending on the amount of MP3 files and folders on USB device.
- Do not put anything other than a USB device to the port of this unit. Other objects may damage the USB mechanism.
- The USB socket must not be connected to the computer directly, for that may damage the unit.
- There are many USB devices in the market. We cannot guarantee to support all different models. Please try another USB device if your device is not supported.

RADIO
Listening to the radio
1. Press ⏻ button to turn on the unit.
2. Press **SOURCE** button to select FM Radio mode. "FM" appears on display.
3. Tune to a desired station with tuning knob.
4. Adjust the volume by ◄− or ◄+ to the desired level.

Note:
- For a better reception in FM, extend the antenna.
- If a stereo broadcast is received, " (STEREO) " is displayed.

PLAY MODES (CD/MP3 ONLY)
Press the **P. MODE** button repeatedly to select different kinds of play mode with the following sequence.

For Audio CDs: Repeat one ➡ Repeat All ➡ Random ➡ Normal

For MP3 Files: Repeat one ➡ Repeat Album ➡ Repeat All ➡ Random ➡ Normal

Repeat one – To repeat the track currently playing, the repeat indicator " REP " will display.
Repeat All – To repeat all tracks, the repeat indicator " REP " and "ALL" will light up and stay lit.
Repeat Album – To repeat all tracks in the entire album/folder, the repeat indicator " REP "and "ALBUM" will light up and stay lit.
Random – all the tracks will be played in random, the "RAND" indicator will light up.
Normal – play the tracks in sequence, repeat indicator REP and "RAND" indicator will turn off.

Program playback (only CD / MP3 mode)
1. In stop mode, press **PROG.** button. The display will show "P 01".
2. Press **ALBUM** button to select desired folder and press ⏮ / ⏭ to select a desired track.
3. Press **PROG.** button to confirm.
4. Repeat above steps to program up to 20 tracks for CD and 99 tracks for MP3.
5. Press ▶II to start program playback.
6. Press and hold ■ button once on unit or press ■ button on remote once to stop the program playback.
7. To cancel program playback, press and hold ■ button twice on unit or press ■ button twice on remote. "PROG" indicator will turn off.

BLUETOOTH FUNCTION
The Bluetooth® word mark and logos are registered trademarks owned by Bluetooth SIG, Inc. and any use of such marks by New One S.A.S is under license. Other trademarks and trade names are those of their respective owners.

1. When the unit is ON, press **SOURCE** button repeatedly select Bluetooth mode. The display will show " bt ". The Bluetooth indicator will start to blink rapidly.
2. On the Bluetooth device, enable Bluetooth and select "M-38 BT" from the Device List. (Refer to the user manual of the device to be connected for detailed operations.) If the Bluetooth device prompts for a passcode, use "0000". Some Bluetooth devices will ask you to accept the connection. Bluetooth indicator stop to blink when pairing is successful.

Tip: If you want to connect your Bluetooth speaker to another Bluetooth audio device, you need to disconnect current device first and make a new connection.
If the pairing fails, perform the following:
Press **DISPLAY** button until the Bluetooth indicator blinks quickly to enter the Pairing mode. On the Bluetooth device, enable Bluetooth and select "M-38 BT" from the Device List (see step 2 above).

• On some devices such as computers, once paired you must select the unit from the Bluetooth menu and choose "Use as Audio Device (stereo)" or similar.
• Pairing remains intact when the unit and/or your Bluetooth device is taken out of communication range. An active connection will be re-established when your Bluetooth device returns within range.
• When the unit is turned on again, it will automatically try to reconnect with the most recently paired Bluetooth device.

Using a Bluetooth Device
1. With a unit paired (see previous section), operate your Bluetooth device and its sound will be heard through the M-38 BT's speakers.
2. Press the ▶II button to pause playback. Press again to resume playback.
3. Select desired track with ⏮ / ⏭ .
4. Adjust the volume using the ◄− / ◄+ volume buttons. You can also adjust the volume on the device to which you are paired.

Hereby, NEW ONE S.A.S, declares that this MUSE M-38 BT is in compliance with the essential requirements and other relevant provisions of Directive 2014/53/EU. The declaration of conformity may be consulted at http://www.muse-europe.com/conformity/M-38BT.pdf.

CONNECTING AUXILIARY SOURCE
1. Connect your auxiliary source (e .g. mp3 player) to the Aux in jack. (Cable not included).
2. Press **SOURCE** repeatedly to select Aux in mode. The display will show "AU".
3. Start playback from your auxiliary source.
4. Adjust the volume to desired level.
5. To stop playback, disconnect your auxiliary source from the Aux in jack.

USING HEADPHONES / EARPHONES
Maximum output voltage ≤150mV.
Wide Band Characteristic Voltage ≥ 75mV
HEADPHONE VOLUME WARNING
Connect earphones with the volume set low and increase it if required. Prolonged listening through some earphones at high volume settings can result in hearing damage. When headphones / earphones are connected, no sound will be emitted from the unit's speaker. Caution: Avoid listening to sound at levels which may be harmful to your ears.

To prevent possible hearing damage, do not listen at high volume levels for long periods.

MAINTENANCE
Cleaning
WARNING: Disconnect the unit from the mains supply before cleaning.
- Use a soft, dry, clean cloth. Regularly dust the vents at the back or sides.
- Using solvents, abrasive or alcohol-based products risks damaging the appliance.
- If an object or liquid enters inside the appliance, unplug it immediately and have it checked by an authorized engineer.

Notes on disc
• Do not use irregular shape CDs (example: heart-shaped, octagonal ones). It may result in malfunctions.
• Do not place more than one disc in the disc compartment.
• Do not try to open the disc compartment during playing.
• Do not touch the lens. Doing so may cause malfunction.
• If there is a scratch, dirt or fingerprints on the disc, it may cause tracking error. Before playing, clean the disc with a cleaning cloth. Wipe the disc from the center out. Don't store discs in places with high temperatures or high humidity, they can become warped. After playing, store the disc in its case.
• CD-Rs or CD-RWs playback capability at this player may vary depending on quality of media, CD-Burner, speed of burning and application software.

Important Note
• Before transporting the unit, remove the disc from the disc compartment.

SPECIFICATION
Power supply: AC 230V ~ 50Hz
Power consumption: 10W
Speaker: 4 ohms

FM: 87.5-108MHz
Bluetooth: 2.402-2.48GHz
RF Output Power: 4dBm

MORE INFORMATION
CAUTION RISK OF ELECTRIC SHOCK DO NOT OPEN
CAUTION: To reduce the risk of electric shock, do not remove the cover (or back). There are no user serviceable parts inside the unit. Refer all servicing to qualify personnel.

The lightening flash with arrowhead symbol within the triangle is a warning sign alerting the user of "dangerous voltage" inside the unit.

The exclamation point within the triangle is a warning sign alerting the user of important instructions accompanying the product.

The caution mark is located on back of the device

WARNING: TO PREVENT FIRE OR SHOCK HAZARD, DO NOT EXPOSE THIS APPLIANCE TO RAIN OR MOISTURE.

CAUTION: Invisible laser radiation when open and interlocks defeated. Avoid exposure to beam.
This compact disc player is classified as a CLASS 1 LASER product. The CLASS 1 LASER PRODUCT marking is located on the back cabinet.

CLASS 1 LASER PRODUCT
PRODUCTO LÁSER CLASE 1
PRODUIT LASER DE CLASSE 1

IMPORTANT
- The use of apparatus in moderate climates.
- The Marking plate is located at the back of the device.
- Make sure to have a minimum distance of 5cm around the unit for sufficient ventilation.
- Ensure that the ventilation openings are not covered with items such as newspapers, tablecloths, curtains, etc.
- No naked flame sources, such as lighted candles, should be placed on the apparatus.

- Do not expose this appliance to dripping or splashing water.
- Do not place objects filled with liquids, such as glass, vases on the device.
- Do not throw batteries into fire! Respect the environment when disposing of used batteries.
- Batteries should not be exposed to excessive heat such as sunshine, fire or other similar heat source.
- The power plug is used as a disconnect device and must be easily accessible. To be completely disconnected from the power, the plug of the appliance should be disconnected completely. The socket must not be obstructed and should be easily accessible during intended use.
- Under the influence of fast transient and / or electrostatic electric phenomenon, the product may malfunction and the user must perform a power reset of the device

If in the future, you need to get rid of this product, please note that Waste electrical products should not be disposed of with household waste. Recycling facilities exist. Check with your municipality or ask your dealer for advice. (Directive for Waste Electrical and Electronic Equipment)

Note: Design and specification are subject to change without notice.

NEW ONE S.A.S
10, Rue de la Mission, 25480 Ecole Valentin, France

CE

PT MICRO SYSTEM DE CD/MP3 COM BLUETOOTH

DESCRIÇÃO DO APARELHO
1. Tela de LCD
2. Indicador Bluetooth
3. Sensor para o telecomando
4. Botão ⏻ / **SOURCE** : Para ligar e desligar o aparelho; Para selecionar o modo de funcionamento: FM, CD, USB, AUX IN, Bluetooth.
5. Porta USB
6. Botão ▶II / ■ : Leitura / Pausa; Parar reprodução
7. Botão **P.MODE / PROG. / DISPLAY / CLK.** : para ajustar o modo reprodução; permite programar uma ordem de leitura; para exibir a hora do relógio, para acertar a data e hora
8. Botão sintonização
9. Botão **ALBUM**: para selecionar a pasta desejada; para ajustar os efeitos de som
10. ◄− : 🔔1 baixar o volume; alarme 1
11. ◄+ : 🔔2 aumentar o volume; alarme 2
12. ⏭ , ⏮ : Pular/ Buscar
13. Altifalantes
14. Saída para altifalante direito
15. Antena de fio FM
16. Saída para altifalante esquerdo
17. Ficha dos auscultadores
18. Entradas auxiliares
19. Cabo de alimentação de rede
20. Fio da caixa de som
21. Botão **SNOOZE**: Intervalo de repetição do alarme
22. Compartimento para disco

Telecomando
R1. Botão ⏻ : Para ligar e desligar o aparelho
R2. Botão **SOURCE**: Para selecionar o modo de funcionamento: FM, CD, USB, AUX IN, Bluetooth.
R3. Botão ■ : Parar reprodução
R4. Botão ▶II : Leitura / Pausa
R5. ⏭ , ⏮ : Pular / Buscar
R6. Botão **V-, AL1** : abaixar o volume; alarme 1
R7. Botõe **V+, AL2** : aumentar o volume; alarme 2
R8. Botões **ALBUM -/+** : para selecionar a pasta desejada
R9. **P.MODE / CLK** : para ajustar o modo reprodução, para acertar a hora e a data
R10. Botão **PROG.** : Permite programar uma ordem de leitura.

O telecomando funciona com uma pilha de lítio "CR2025" (incluída). Para accionar a alimentação do telecomando, retire a patilha de isolamento da parte de trás do aparelho.

SUBSTITUIÇÃO DA PILHA DO TELECOMANDO
1. Empurre o botão para a direita.
2. Puxe o carregador da pilha para fora.
3. Insira uma pilha de tamanho "CR2025" com o lado positivo (+) virado para cima.
4. Volte a colocar a tampa.

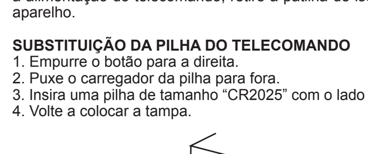

OBSERVAÇÕES:
- Antes de eliminar as pilhas, consulte o seu revendedor pois este pode retomá-las para reciclagem.
- No caso de não utilização prolongada do telecomando, retire a pilha de modo a evitar quaisquer danos causados pela corrosão originada pelo líquido vertido da referida pilha.
- Certifique-se de que respeita o ambiente quando eliminar pilhas gastas.
- Não deite as pilhas no fogo!
- Não exponha as pilhas a calor excessivo, como raios do sol, fogo ou outras fontes de calor semelhantes.

ATENÇÃO:
Risco de explosão se a pilha não for inserida correctamente. Substitua-a apenas por uma pilha idêntica ou de tipo equivalente.

ADVERTÊNCIA
Não ingira as pilhas, Perigo de Queimadura Química
(Fornecidas com o Comando). Este produto contém uma caixa de pilhas com célula de moeda metálica / botão. Se a caixa de pilhas com célula de moeda metálica/ botão for engolida, pode causar queimaduras internas graves em apenas 2 horas, podendo levar à morte.
Mantenha as pilhas novas e usadas fora do alcance das crianças.
Se o compartimento das pilhas não fechar bem, deixe de usar o aparelho e mantenha-o fora do alcance das crianças.
Se achar que as pilhas podem ter sido engolidas ou colocadas dentro de qualquer parte do corpo, procure imediatamente assistência médica.

LIGAÇÃO DAS COLUNAS
Ligue o cabo dos altifalantes DIREITO / ESQUERDO nas entradas do altifalante na parte traseira da unidade.

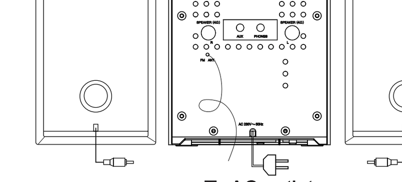

ALIMENTAÇÃO
Conecte o fio de energia em uma fonte de 230V AC ~ 50Hz.
Conecte o fio de energia em uma tomada convencional de parede de corrente alternada.

CONFIGURAÇÃO DE DATA E HORA
1. Em modo espera, prima e mantenha premido **CLK** para entrar no modo de configuração da data e hora. Os dígitos do ano piscam.
2. Prima ⏮ / ⏭ para configurar o ano. Prima **CLK** para confirmar e os dígitos do mês piscam.
3. Repita o passo 2 para configurar consecutivamente o mês, a data, o formato da hora (24 ou 12 horas), horas ou minutos.
4. A hora correta é apresentada no visor quando termina a configuração da data e hora.

NOTA:
- No formato do relógio de 12H, certifique-se que escolhe AM ou PM no indicador para configurar a hora corretamente. Se o indicador PM estiver ligado, a hora apresentada é PM.
- A semana será configurada automaticamente.

REGULAÇÃO DOS ALARMES E DOS MODOS DE DESPERTAR
1. Em moda espera, prima e mantenha o botão 🔔1 durante uns segundos, o visor pisca.
2. Pressione ⏮ e / ou ⏭ para definir a hora acordar.
3. Pressione 🔔1 e então pressione ⏮ ou ⏭ para selecionar a origem como FM, MP3 (disc), USB ou Buzzer.
4. Pressione o botão 🔔1 para memorizar o ajuste do alarme. A luz de indicação correspondente ao 🔔1 será exibida na tela.

Nota:
- O mesmo procedimento se aplica para Alarme 2 com o botão 🔔2 .
- Caso o despertador seja o rádio, selecione a sua estação desejada, e então mantenha o botão ⏻ pressionado para desligar o rádio antes do horário configurado para o despertador. Para selecionar a estação, veja "RÁDIO".
- O atual nível de volume que você estiver utilizando será guardado, e o volume do alarme será o mesmo. Caso você utilize o rádio como despertador, não esqueça de verificar o volume.
- Certifique-se que colocou um CD no compartimento do CD, ou introduza um USB na porta USB quando seleciona a origem do despertador pelo CD ou USB. Se a origem para despertar selecionada não existir, a unidade desperta com o buzzer quando chega a hora do alarme.

DESACTIVAÇÃO DO ALARME
1- Paragem momentânea do alarme
- Prima o botão **SNOOZE** para parar temporariamente o alarme. Este soará de novo ao fim de alguns minutos. (default: 9 minutos)

2- Paragem do alarme
Prima o botão 🔔1 : o alarme soará no dia seguinte à mesma hora.

3- Desactivação do alarme
No modo de espera (standby), pressione 🔔1 para cancelar o alarme 1 permanentemente. A luz de indicação do alarme 1 se apagará.
Nota: O mesmo procedimento se aplica para Alarme 2 com o botão 🔔2 .

CONTROLES DE ÁUDIO
1. Prima o botão ⏻ para pôr o aparelho a funcionar.
2. Mantenha o botão ⏻ pressionado no aparelho ou pressione ⏻ uma vez no controle remoto para desligar o aparelho.
3. A função (FM/ CD/ USB / AUX IN/ BLUETOOTH) é selecionada ao pressionar o botão **SOURCE** várias vezes.

No interesse de economizar energia, quando uma reprodução terminar ou o nível de volume for definido como muito baixo e nenhuma operação for realizada por um período de 2 horas, o aparelho entrará automaticamente no modo de Espera.

VOLUME
Prima o botão ◄− / ◄+ no aparelho ou o botão **V+/-** no telecomando para ajustar o som para um nível confortável. O nível do volume será exibido na tela por alguns segundos.

Equalizador
Pressione e segure repetidamente a tecla **ALBUM** para seleccionar um modo equalizador: «F» (FLAT), «C» (clássico), «R» (rock), «P» (POP) ou «J» (JAZZ). A escolha continuará a ser exibida na tela por alguns segundos.

REPRODUÇÃO DE UM DISCO
1. Prima o botão ⏻ para pôr o aparelho a funcionar.
2. Prima o botão **SOURCE** do telecomando para selecionar a função de CD.
3. Levante a bandeja do CD.
4. Insira o disco no compartimento, com a face impressa virada para cima e feche o compartimento do CD
5. O símbolo do CD será exibido. A reprodução começará imediatamente.

LEITURA DE BASE
Reproduzir / Pausar
Para interromper temporariamente, pressione o botão ▶II .
Para restaurar a reprodução, pressione esse botão novamente.

PARAR
Prima longamente o botão ■ no aparelho ou prima brevemente o botão ■ no telecomando para parar a reprodução.
(o número total de faixas será exibido na tela).

Selecção de um ficheiro
1. prima uma vez o botão ⏭ para passar para a faixa seguinte ou prima várias vezes para saltar várias faixas.
2. Prima uma vez o botão ⏮ para voltar ao início da faixa em curso ou prima várias vezes para voltar às faixas anteriores.

Avanço e retorno acelerado
Mantenha o botão PULAR (⏮ / ⏭) pressionado. O disco / USB avançará ou retornará em alta velocidade. A reprodução normal será restaurada quando você soltar o botão.

SELECIONANDO UMA PASTA (APENAS PARA MP3)
• Prima o botão **ALBUM+** do telecomando para selecionar a primeira faixa da pasta seguinte do seu disco ou aparelho USB atual.
• Prima o botão **ALBUM-** do telecomando para selecionar a primeira faixa da pasta anterior do seu disco ou aparelho USB atual.

Nota: O ícone do MP3 acende durante a reprodução dos ficheiros mp3.

UTILIZANDO O USB
REPRODUÇÃO DE USB
1. Prima o botão ⏻ para pôr o aparelho a funcionar.
2. Ligue o periférico USB à porta USB do aparelho.
3. Prima o botão **SOURCE** para seleccionar o modo USB. Depois de alguns segundos. A reprodução começará imediatamente.

Observação:
- O número total de arquivos de MP3 no dispositivo USB não deverá ser maior que 999.
- O dispositivo USB não poderá ter mais que 99 diretórios.
- O tempo de leitura poderá ser de alguns segundos ou mais, dependendo da quantidade de arquivos de MP3 e pastas no dispositivo USB.
- Não insira mais nada a não ser um periférico USB na porta prevista para este efeito. Corre o risco de danificar o aparelho.
- A porta USB não deve ser directamente ligada a um computador: tal pode danificar o aparelho.
- Existem no mercado inúmeros modelos de chaves USB e de leitores de MP3. Não podemos garantir uma compatibilidade com todos os formatos. Utilize um outro periférico USB se o seu não funcionar.

RÁDIO
AUDIÇÃO DO RÁDIO
1. Prima o botão ⏻ para pôr o aparelho a funcionar.
2. Prima o botão **SOURCE** para seleccionar o modo rádio (FM). O símbolo "FM" será exibido.
3. Utilize, de seguida, o botão tuning para regular a frequência pretendida.
4. Utilize o botão ◄− ou ◄+ para regular o volume.

Observação:
- Para uma melhor recepção FM, estique a antena.
- Caso uma transmissão em estéreo seja recebida, o símbolo " (STEREO) " será exibido.

MODOS DE REPRODUÇÃO(CD/MP3)
Pressione o botão **P. MODE** várias vezes para selecionar entre os diferentes tipos de modo de reprodução na seguinte sequência.

Para CDs de áudio: Repetir uma ➡ Repetir Todas ➡ Aleatória ➡ Normal

Para arquivos de MP3: Repetir uma ➡ Repetir pasta ➡ Repetir Todas ➡ Aleatória ➡ Normal

Repetir uma – Para repetir a faixa atualmente em reprodução, e o indicador " REP " se acenderá.
Repetir Todas – Repete todas as faixas, onde o indicador de repetição REP e "ALL" se acenderão e ficarão estáticos.
Repetir Álbum – Para repetir todas as faixas de um álbum ou pasta, onde o indicador de repetição REP e "ALBUM" (pasta) se acenderão e ficarão estáticos.
Aleatória – todas as faixas serão reproduzidas em ordem aleatória, e o indicador "RAND" (aleat) se acenderá.
Normal – reproduz as faixa na sequência normal, e os indicadores de repetição REP e "RAND" (aleat) serão desligados.

Reprodução programada (apenas modo CD / MP3)
1. Quando a reprodução estiver parada, prima o botão **PROG.** . "P 01" será exibido na tela.
2. Prima o botão **ALBUM** para selecionar a pasta desejada e prima ⏮ / ⏭ para selecionar a faixa desejada.
3. Prima o botão **PROG.** para confirmar.
4. Repita os passos acima para programar até 20 faixas de CDs e 99 faixas de MP3.
5. Prima o botão ▶II para iniciar a reprodução programada.
6. Prima e mantenha premido o botão ■ no aparelho ou prima o botão ■ para parar a reprodução do programa.
7. Para cancelar a reprodução do programa, prima e mantenha premido o botão ■ duas vezes no aparelho ou prima o botão ■ duas vezes no telecomando. O indicador "PROG" desliga.

FUNÇÃO DE BLUETOOTH
O nome Bluetooth® e logotipos são marcas registradas de propriedade da Bluetooth SIG, Inc. e quaisquer usos destas marcas pela New One S.A.S estão licenciados. Outras marcas e nomes registrados pertencem aos seus respectivos proprietários.
1. Quando esse aparelho estiver LIGADO, pressione o botão **SOURCE** no aparelho várias vezes para selecionar o modo de Bluetooth. A tela exibirá " bt ". O indicador do Bluetooth piscará rapidamente.
2. No dispositivo com Bluetooth, ative o Bluetooth e selecione "M-38 BT" na Lista de Dispositivos. (Consulte o manual de instruções do dispositivo que estiver sendo conectado para mais detalhes). Caso o dispositivo com bluetooth solicite uma senha, utilize "0000". Alguns dispositivos com Bluetooth solicitarão que você aceite a conexão. Indicador Bluetooth para de piscar quando o aparelhamento é conseguido.

Dica: Caso você queira conectar a sua caixa de som com Bluetooth a outro dispositivo com Bluetooth, você precisará desconectar o dispositivo atualmente conectado primeiro, e então seguir os passos acima para realizar a nova conexão.
Caso o pareamento falhe, faça o seguinte:
Pressione o botão **DISPLAY** pressionado até que o indicador Bluetooth comece a piscar rapidamente, entrando assim no modo de Pareamento. No dispositivo com Bluetooth, ative o Bluetooth e selecione "M-38 BT" na lista de dispositivos (consulte o passo 2 acima).

• Em alguns dispositivos, como computadores, uma vez pareado, você precisará selecionar o aparelho em um Menu Bluetooth e escolher "Utilizar como Dispositivo de Áudio (estéreo)" ou semelhante.
• O pareamento permanecerá intacto quando o aparelho ou o seu dispositivo com Bluetooth for retirado da área de comunicação. Uma conexão ativa será restabelecida quando o dispositivo com Bluetooth voltar à área de alcance.
• Quando o aparelho for ligado novamente, ele tentará automaticamente se reconectar ao dispositivo de Bluetooth com o qual ele tenha sido mais recentemente pareado.

Utilizando um dispositivo com Bluetooth
1. Com o aparelho pareado (veja seção anterior), utilize o seu dispositivo com Bluetooth e o seu som poderá ser escutado através das caixas de som do M-38 BT.
2. Pressione o botão ▶II para pausar uma reprodução. Pressione novamente para continuar uma reprodução.
3. Selecione a faixa desejada com ⏮ / ⏭ .
4. Ajuste o volume através dos botões de Volume. Você também poderá ajustar o volume através do dispositivo com o qual você estiver pareado.

A NEW ONE S.A.S aqui declara que este produto «MUSE M-38 BT» cumpre os requisitos essenciais e outras disposições relevantes da Norma 2014/53/EU. A declaração de conformidade pode ser consultada em http://www.muse-europe.com/conformity/M-38BT.pdf

UTILIZAÇÃO DA ENTRADA AUXILIAR
1. Conecte a sua origem auxiliar (ex: aparelho de mp3) na conexão AUX IN (cabo não incluso).
2. Pressione **SOURCE** várias vezes para selecionar o modo de Fio de Entrada. A tela exibirá "AU".
3. Arranque a reprodução na sua fonte auxiliar.
4. Ajuste o volume sonoro para o nível pretendido.
5. Para parar a reprodução, desligue a fonte áudio externa com ligação à tomada AUX IN.

UTILIZAÇÃO DE AURICULARES/AUSCULTADORES
Tensão máxima de saída ≤ 150mV
Tensão específica de amplitude de banda ≥ 75mV
PRECAUÇÕES RELATIVAS AO NÍVEL DO VOLUME DOS AURICULARES
Diminua o volume antes de ligar os auriculares e aumente-o de seguida, se necessário. A utilização prolongada de auriculares com um volume alto pode causar lesões no sistema auditivo. Quando se ligam auriculares ou auscultadores, os altifalantes do leitor são desactivados.
Atenção: Evite níveis sonoros altos pois podem danificar o sistema auditivo.

Para prevenir possíveis danos auditivos, não escute em volumes muito altos por longos períodos de tempo.

MANUTENÇÃO
Limpeza
ATENÇÃO: Desligue este aparelho de qualquer fonte de alimentação antes de proceder à sua limpeza.
- Utilize um pano macio, limpo e seco. Limpe regularmente os orifícios de ventilação na parte de trás ou nos lados do aparelho para eliminar as partículas de pó.
- A utilização de solventes ou de produtos abrasivos ou à base de álcool pode danificar o aparelho.
- Se um objecto ou líquido entrar no aparelho, desligue-o de imediato e solicite a sua inspecção por um técnico autorizado.

Observações relativas aos discos
• Não utilize discos de forma irregular (exemplo: em forma de coração, octogonais). O aparelho pode ficar avariado.
• Não coloque mais do que um disco no compartimento.
• Não tente abrir o compartimento do disco durante a reprodução.
• Não toque na lente dado que pode causar uma avaria no aparelho.
• Se o disco estiver riscado, sujo ou marcado com dedadas, o aparelho pode não funcionar. Antes da reprodução, limpe o disco com um pano. Proceda do centro para fora. Não arrume os discos em locais com temperaturas altas ou uma humidade significativa. Podem ficar deformados. Após a reprodução, volte a colocar os discos nas respectivas caixas.
• A reprodução de CD-Rs ou CD-RWs neste aparelho poderá variar dependendo da qualidade de mídia, Gravador de CD, velocidade na qual ele foi gravado e aplicativo de gravação utilizado.

Observação importante
• Retire o disco do compartimento se o aparelho tiver de ser transportado.

CARACTERÍSTICAS TÉCNICAS
Alimentação: AC 230V ~ 50Hz
Consumo : 10W
Altifalante: 4 ohms

FM: 87.5-108MHz
Bluetooth: 2.402-2.48GHz
Potência de saíde de RF (Rádio Frequência): 4dBm

INSTRUÇÕES DE SEGURANÇA
CAUTION RISK OF ELECTRIC SHOCK DO NOT OPEN
ATENÇÃO: Para reduzir o risco de choque eléctrico, não desmonte o aparelho. O aparelho não contém qualquer peça passível de ser reparada pelo utilizador. Confie todas as operações de manutenção a um técnico qualificado.

O símbolo do relâmpago com uma seta e situado no interior de um triângulo destina-se a alertar o utilizador para a presença de uma "tensão perigosa" no aparelho.

O ponto de exclamação no interior de um triângulo destina-se a alertar o utilizador para a presença de instruções importantes no manual que acompanha o aparelho.

A placa de características situa-se na parte de trás deste aparelho.

ADVERTÊNCIA: PARA PREVENIR O RISCO DE INCÊNDIO OU DE CHOQUE ELÉCTRICO, NÃO EXPONHA ESTE APARELHO A CHUVA OU HUMIDADE.

ATENÇÃO: São emitidas radiações invisíveis quando os dispositivos de segurança são abertos ou defeituosos. Evite qualquer tipo de exposição aos raios laser. Aparelho com laser de classe 1.

CLASS 1 LASER PRODUCT
PRODUCTO LÁSER CLASE 1
PRODUIT LASER DE CLASSE 1

ATENÇÃO
- Utilize este aparelho num clima temperado.
- A placa de características situa-se na parte de trás deste aparelho.
- Certifique-se de que respeita uma distância mínima de 5 cm à volta do aparelho de modo a permitir uma ventilação suficiente.
- Certifique-se de que garante uma ventilação correcta do aparelho e que não tapa os orifícios de ventilação com objectos como jornais, toalhas, cortinas, etc.
- Não coloque qualquer fonte de calor, como uma vela acesa, sobre ou na proximidade do aparelho.
- Não exponha o aparelho a salpicos ou a humidade.
- Não coloque objectos que contenham líquido, como uma jarra, sobre ou na proximidade do aparelho.
- Não deite as pilhas no fogo! Certifique-se de que respeita o ambiente quando eliminar pilhas gastas.
- Não exponha as pilhas a calor excessivo, como raios do sol, fogo ou outras fontes de calor semelhantes.
- A ficha de alimentação de rede permite desligar o aparelho e deve ficar facilmente acessível. Para cortar a alimentação do aparelho, desligue de vez a ficha de alimentação de rede da tomada de rede. A ficha de alimentação de rede não pode estar tapada e deve ser facilmente acessível durante a utilização.
- Sob o efeito de fenómenos electrostáticos e/ou eléctricos transitórios, o produto pode apresentar anomalias e pode acabar por ser necessário proceder-se a uma reinicialização.

Caso pretenda descartar-se deste aparelho, proceda à sua reciclagem num centro de recolha para electrodomésticos. Procure obter informações sobre o centro de reciclagem mais próximo. Informe-se junto das autoridades locais ou do seu revendedor local para a obtenção de pormenores adicionais (Directiva sobre os Resíduos dos Equipamentos Eléctricos e Electrónicos).

Nota: O desenho e as especificações estão sujeitas a mudanças sem aviso prévio.

NEW ONE S.A.S
10, Rue de la Mission, 25480 Ecole Valentin, France

CE

DE CD/MP3-MIKROSYSTEM MIT BLUETOOTH

BESCHREIBUNG DES GERÄTS
1. LCD-Anzeige
2. Bluetooth-Anzeige
3. Infrarotsensor für die Fernbedienung
4. ⏻ / **SOURCE** : Gerät ein- / ausschalten; Funktionsmodus auswählen: FM, CD, USB, AUX IN oder Bluetooth.
5. USB-Port
6. Taste ▶II / ■ : wiedergabe / pause; Wiedergabe beenden
7. Taste **P.MODE / PROG. / DISPLAY / CLK.** : Wiedergabemodus auswählen; Programmierung der Reihenfolge bei der Wiedergabe; Anzeige der Uhrzeit; Einstellung von Datum und Uhrzeit
8. Sendersuchlauf -Knopf
9. Taste **ALBUM** : Auswahl des gewünschten Ordners; Einstellung des Toneffekts
10. ◄− 🔔1 : Lautstärke verringern; Alarm 1
11. ◄+ 🔔2 : Lautstärke erhöhen; Alarm 2
12. ⏭ / ⏮ : Überspringen / Suche
13. Lautsprecher
14. Rechter Lautsprecher Buchse
15. FM-drahtantenne
16. Linker Lautsprecher Buchse
17. Ohrhörerbuchse
18. AUX-Eingang (3.5mm)
19. Netzkabel
20. Lautsprecherkabel
21. Taste **SNOOZE**: Zeitintervall für die Alarmwiederholung
22. Disk-Fach

Fernbedienung
R1. Taste ⏻ : Gerät ein- / ausschalten
R2. Taste **SOURCE**: Funktionsmodus auswählen: FM, CD, USB, AUX IN oder Bluetooth
R3. Taste ■ : Wiedergabe beenden
R4. Taste ▶II : wiedergabe / pause
R5. Taste ⏭ / ⏮ :Überspringen / Suche
R6. **V-, AL1** : Lautstärke verringern; Alarm 1
R7. **V+, AL2** : Lautstärke erhöhen; Alarm 2
R8. Taste **ALBUM -/+** : Auswahl des gewünschten Ordners
R9. Taste **P.MODE / CLK.** : Wiedergabemodus auswählen; Einstellung von Datum und Uhrzeit
R10. Taste **PROG.** : Programmierung der Reihenfolge bei der Wiedergabe.

Die Fernbedienung wird über die mitgelieferte Lithium-Batterie (1 Batterie, Typ CR 2025) betrieben. Um die Fernbedienung einzuschalten, entfernen Sie den Isolierungsstreifen auf der Rückseite des Gerätes.

DIE BATTERIE DER FERNBEDIENUNG ERSETZEN
1. Drücken Sie den Knopf nach rechts.
2. Ziehen Sie das Batteriefach heraus.
3. Legen Sie eine Batterie vom Typ "CR2025" derart ein, dass ihre positive Seite (+) nach oben zeigt.
4. Setzen Sie den Batteriefachdeckel wieder ein.

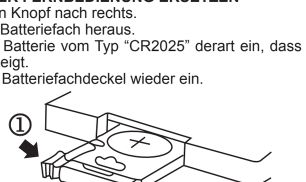

HINWEISE:
- Werfen Sie leere Batterien nicht in den Hausmüll, sondern geben Sie sie bei einer Sammelstelle oder bei Ihrem Händler ab.
- Wenn Sie die Fernbedienung während längerer Zeit nicht verwenden, entfernen Sie ihre Batterie, um Schäden durch Ausfließen der Batterie zu vermeiden.
- Entsorgen Sie leere Batterien umweltgerecht.
- Werfen Sie Batterien nicht ins Feuer!
- Batterien dürfen keiner übermäßigen Hitze ausgesetzt werden (wie zum Beispiel praller Sonne, Feuer oder anderen ähnlichen Hitzequellen).

ACHTUNG:
Wenn die Batterie nicht richtig eingelegt wird, besteht die Gefahr, dass die Batterie explodiert. Ersetzen Sie eine leere Batterie nur mit einer identischen oder gleichwertigen Batterie.

WARNUNG
Batterien nicht verschlucken; Gefahr von Verätzungen
Die (mitgelieferte) Fernbedienung dieses Produkts enthält eine Knopfbatterie. Wird diese Knopfbatterie verschluckt, kann dies innerhalb von nur 2 Stunden schwerwiegende innere Verätzungen oder sogar Tod verursachen.
Halten Sie alte und neue Batterien von Kindern fern.
Falls sich das Batteriefach nicht sicher verschließen lässt, beenden Sie den Gebrauch des Produkts und bewahren Sie es für Kinder unzugänglich auf.
Falls Sie vermuten, dass eine Batterie verschluckt oder in Körperöffnungen eingeführt wurde, suchen Sie umgehend einen Arzt auf.

LAUTSPRECHERANSCHLUSS
Schließen Sie das RECHTE / LINKE Lautsprecherkabel an die Eingangsbuchsen an der Rückseite des Geräts an.

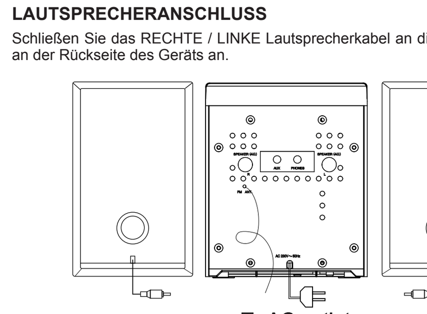

STROMVERSORGUNG
Schließen Sie das Netzkabel an eine AC 230V ~ 50Hz Stromversorgung.
Schließen Sie das Netzkabel in eine Standardsteckdose an.

DATUM UND UHRZEITEINSTELLUNG
1. Halten Sie im Standby-Mouds die Taste **CLK**, dedrückt, um den Modus zur Einstellung von Datum un Uhrzeit umzuschalten. Die Jahresanzeige blinkt.
2. Drücken Sie ⏮ / ⏭ zur Einstellungen des Jahre. Drücken Sie **CLK** zum Bestätigen; die Monatsanzeige blinkt.
3. Wiederholen Sie Schritt 2 mehrmals, um nacheinander die Einstellungen für Monat, Datum, Zeitformat (12- oder 24 Stundenanzeige), Stunden oder Minuten vorzunehmen.
4. Nach Abschluss der Datums- und Uhrzeiteinstellungen wird im Display die richtige Uhrzeit angezeigt.

HINWEIS:
- Achten Sie im 12-Stundenformat auf die Anzeigen AM und PM für richtige Einstellung der Stunden. Falls FM aktiviert ist, gilt die Uhrzeit am Nachmittag.
- Die Woche wird automatisch eingestellt.

ALARM UND ALARMMODUS EINSTELLEN
1. Halten Sie im Standby-Modus einige Sekunden lang die Taste 🔔1 gedrückt; das Display blinkt.
2. Stellen Sie mit ⏮ und / oder ⏭ die Weckzeit ein.
3. Drücken Sie 🔔1 gefolgt von ⏮ oder ⏭ , um den Weckruf auszuwählen: FM, MP3 (disc), USB oder Buzzer.
4. Drücken Sie 🔔1 , um den Alarm Einstellung zu bestätigen. Im Display erscheint die entsprechende Anzeigeleuchte für .

Hinweis:
- Dasselbe Verfahren gilt für Alarm 2 mit 🔔2 -Taste.
- Falls Sie als Weckruf das Radio eingestellt haben, wählen Sie nun den gewünschten Radiosender und halten Sie die Taste ⏻ gedrückt, um das Radio noch vor Erreichen des Alarms auszuschalten. Informieren Sie sich im Abschnitt „RADIOBETRIEB" über die Einstellung von Radiosendern.
- Der Weckruf ertönt mit der zuletzt verwendeten Lautstärke. Wenn Sie Radio als Weckruf eingestellt haben, vergessen Sie nicht, die Lautstärke entsprechend einzustellen.
- Vergewissern Sie sich, dass Sie eine CD in das Laufwerk eingelegt oder ein USB-Gerät am USB-Port angeschlossen haben, falls Sie CD bzw. USB als Weckrufmodus auswählen. Falls für den eingestellten Weckruf keine Quelle vorhanden ist, aktiviert das Gerät zur Weckrufzeit automatisch den Buzzer.

WECKFUNKTION DEAKTIVIEREN
1- Alarmwiederholung
Drücken Sie die Taste **SNOOZE**, um den Alarm kurzfristig zu unterbrechen. Der Alarm schaltet sich nach einigen Minuten wieder ein. Standardeinstellung: 9 Minuten.

2- Alarm beenden
Drücken Sie die Taste 🔔1 , der Alarm schaltet sich am nächsten Tag zur gleichen Uhrzeit wieder ein.

3- Alarm deaktivieren
Drücken Sie im Standby-Modus die Taste 🔔1 , um Alarm 1 dauerhaft zu löschen. Der Indikator für Alarm 1 geht aus.

Hinweis: Dasselbe Verfahren gilt für Alarm 2 mit 🔔2 -Taste.

AUDIO-BEDIENELEMENTE
1. Drücken Sie auf die Taste ⏻ , um das Gerät einzuschalten.
2. Halten Sie die Taste ⏻ am Gerät gedrückt oder drücken Sie kurz die Taste ⏻ auf der Fernbedienung, um das Gerät auszuschalten.
3. Wählen Sie einen Modus (FM / CD / USB / AUX IN / BLUETOOTH) aus, indem Sie die Taste **SOURCE** wiederholt.

Anmerkungen: Aus Energiespargründen aktiviert das Gerät automatisch den Standby-Modus, wenn das Ende der Wiedergabe erreicht oder eine sehr geringe Lautstärke eingestellt ist und 2 Stunden lang keine Eingabe am Gerät erfolgt.

LAUTSTÄRKEREGELUNG
Drücken Sie die Tasten ◄− / ◄+ am Gerät oder **V+/-** auf der Fernbedienung, um die Lautstärke entsprechend einzustellen. Im Display erscheint einige Sekunden lang die Lautstärkestufe.

Equalizer
Drücken und halten Sie wiederholt auf die Taste **ALBUM** einen Equalizermodus auszuwählen: „F"(FLAT), „C" (Klassik), „R" (rock), „P" (POP) oder „J" (JAZZ). Die Auswahl wird für einige Sekunden angezeigt.

WIEDERGABE VON DISCS
1. Drücken Sie auf die Taste ⏻ , um das Gerät einzuschalten.
2. Drücken Sie auf die Taste **SOURCE** um den CD- Modus auszuwählen.
3. Öffnen Sie das CD-Laufwerk.
4. Legen Sie eine CD mit der beschrifteten Seite nach oben in das Ladefach und schließen Sie es.
5. Im Display erscheint das „cd"-Icon. Die Wiedergabe startet automatisch.

Normale Wiedergabe
Wiedergabe /Pause
Um die Wiedergabe vorübergehend zu unterbrechen, betätigen Sie die Taste ▶II .
Zum Fortfahren der Wiedergabe betätigen Sie diese Taste bitte erneut.

STOPP
Halten Sie die Taste ■ am Gerät gedrückt oder drücken Sie kurz die Taste ■ auf der Fernbedienung, um die Wiedergabe zu beenden.
(Gesamtzahl der Titel wird in der Anzeige angezeigt.)

Auswahl Einer Datei
1. Einmal auf die Taste ⏭ drücken, um zum nächsten Titel zu springen, oder mehrmals, um mehrere Titel zu überspringen.
2. Einmal auf die Taste ⏮ drücken, um zum Beginn des laufenden Titels zurückzukehren,mehrmals drücken, um zu den vorhergehenden Titeln zurückzukehren.

Schneller Suchlauf vorwärts / rückwärts
Halten Sie die Taste ⏮ / ⏭ gedrückt. Die CD- / USB-Wiedergabe aktiviert dann den schnellen Suchlauf vorwärts oder rückwärts. Sobald Sie die Taste loslassen, setzt das Gerät die normale Wiedergabe fort.

Verzeichnisauswahl (nur MP3)
• Betätigen Sie die Taste **ALBUM+** der Fernbedienung zur Auswahl des ersten Titels des nächsten Verzeichnisses Ihrer eingelegten Disc oder USB-Mediums.
• Betätigen Sie die Taste **ALBUM-** der Fernbedienung zur Auswahl des ersten Titels des vorigen Verzeichnisses Ihrer eingelegten Disc oder USB-Mediums.

Hinweis: Während der Wiedergabe von MP3-Dateien erscheint das MP3-Icon.

USB-BETRIEB
USB-WIEDERGABE
1. Drücken Sie auf die Taste ⏻ um das Gerät einzuschalten.
2. Schließen Sie den USB-Stick an den USB-Port des Geräts an.
3. Drücken Sie auf die Taste **SOURCE** um zum USB-Betrieb zu wechseln. Die Wiedergabe startet automatisch.

Anmerkungen:
- Auf dem USB-Gerät dürfen nicht mehr als 999 MP3-Dateien gespeichert sein.
- Das USB-Gerät darf nicht mehr als 99 Verzeichnisse enthalten.
- Je nach Anzahl der MP3-Dateien und Ordner auf dem USB-Gerät benötigt der Lautsprecher einige Sekunden oder länger zum Lesen der Dateien.
- Stecken Sie nur ein USB-Gerät in den dazu vorgesehenen USB-Port. Sie könnten das Gerät ansonsten beschädigen.
- Der USB-Port darf nicht direkt an einen PC angeschlossen werden: Dadurch könnte das Gerät beschädigt werden.
- Auf dem Markt sind zahlreiche USB-Sticks und MP3-Player erhältlich. Die Kompatibilität mit allen Formaten kann daher nicht gewährleistet werden. Benutzen Sie bitte einen anderen USB-Stick, falls der Ihre nicht funktionieren sollte.

RADIOBETRIEB
Radio hören
1. Drücken Sie auf die Taste ⏻ um das Gerät einzuschalten.
2. Drücken Sie auf die Taste **SOURCE** um den Radio-Modus auszuwählen. Die Anzeige „FM“ wird auf dem Display eingeblendet.
3. Verwenden Sie anschließend den tuning-knopf, um die gewünschte Frequenz einzustellen.
4. Stellen Sie die Lautstärke mit 🔈– oder 🔈+ entsprechend ein.

Hinweis:
- Für einen optimalen Empfang ziehen Sie die Antenne vollständig heraus.
- Wenn eine Sendung in Stereo empfangen wird, wird " STEREO " angezeigt.

WIEDERGABE-MODUS (CD / MP3)
WIEDERGABEMODUS
Drücken Sie die Taste **P. MODE** wiederholt, um nacheinander folgende Wiedergabemodi auszuwählen.

Audio-CDs: Titel wiederholen ➡ Alle Wiederholen ➡ Willkürliche Wiedergabe ➡ Normal

MP3-Dateien: Titel wiederholen ➡ Ordner wiederholen ➡ Alle Wiederholen ➡ Willkürliche Wiedergabe ➡ Normal

Titel wiederholen – Aktuell wiedergebenden Titel wiederholt abspielen; die Anzeige REP leuchtet auf.
Alle wiederholen – Alle Titel wiederholt abspielen; Die Anzeigen REP und „ALL“ leuchten auf.
Album wiederholen – Alle Titel des gesamten Albums / Ordners wiederholt abspielen; Die Anzeigen REP und „ALBUM“ leuchten auf.
Willkürliche Wiedergabe – Alle Titel werden in willkürlicher Reihenfolge abgespielt; die Anzeige „RAND“ leuchtet auf.
Normal – Alle Titel in normaler Reihenfolge abspielen; die Anzeigen REP und „RAND“ erlöschen.

Programmierte wiedergabe (nur im CD / MP3-Modus)
1. Wenn die Wiedergabe angehalten ist, drücken Sie auf die Taste **PROG.** . In der Anzeige erscheint "P 01".
2. Drücken Sie die Taste **ALBUM** zur Auswahl des gewünschten Ordners und drücken Sie dann ⏮ / ⏭ zur Auswahl eines Titels.
3. Betätigen Sie die **PROG.** -Taste zur Bestätigung.
4. Wiederholen Sie die oben genannten Schritte, um bis zu 20 CD-Titel oder 99 MP3-Titel zu programmieren.
5. Drücken Sie auf die Taste ⏯ , um die programmierte Wiedergabe zu beginnen.
6. Halten Sie die Taste ■ am Gerät länger gedrückt oder drücken Sie einmal die Taste ■ auf der Fernbedienung, um die Wiedergabe zu beenden.
7. Um die programmierte Wiedergabe zu beenden, drücken Sie die Taste ■ am Gerät zweimal gedrückt oder drücken Sie zweimal die Taste ■ auf der Fernbedienung. Die Anzeige „PROG“ erlischt.

BLUETOOTH-FUNKTION
Der Bluetooth®-Markenname und damit verbundene Logos sind Eigentum der Firma Bluetooth SIG, Inc. Jegliche Benutzung dieser Marken durch die Firma New One S.A.S stehen unter Lizenz. Alle anderen Produkt- und Markennamen sind Eigentum ihrer der jeweiligen Besitzer.
1. Wenn das Gerät EINGESCHALTET ist, drücken Sie die Taste **SOURCE** am Gerät wiederholt um den Bluetooth-Modus auszuwählen. In der Anzeige erscheint " bt ". Die Bluetooth-Anzeige beginnt schnell zu blinken.
2. Aktivieren Sie die Bluetooth-Funktion auf Ihrem Bluetooth-Gerät, und wählen Sie "M-38 BT" in der Geräteliste. (Lesen Sie bitte die Bedienungsanleitung des jeweiligen Geräts für detaillierte Bedienungsschritte zum Verbindungsaufbau.) Wenn das Bluetooth-Gerät Sie zur Eingabe eines Schlüssels auffordert, geben Sie bitte "0000" ein. Manche Bluetooth-Geräte erfordern es zudem, dass die Verbindung bestätigt wird. Nach der erfolgreichen Kopplung hört die Anzeige auf zu blinken.

Tipp: Wenn Sie Ihren Bluetooth-Lautsprecher mit einem anderen Bluetooth-Audio-Gerät verbinden möchten, müssen Sie das zurzeit verbundene Gerät zunächst trennen und die oben beschriebenen Schritte erneut ausführen, um eine neue Verbindung herzustellen.
Wenn der Verbindungsaufbau nicht erfolgreich war, führen Sie die folgenden Schritte aus:
Halten Sie die Taste **DISPLAY** solange gedrückt, bis die Bluetooth-Anzeige anfängt schnell zu blinken, um in den Verbindungsmodus zu gelangen. Aktivieren Sie die Bluetooth-Funktion auf Ihrem Bluetooth-Gerät, und wählen Sie "M-38 BT" in der Geräteliste (siehe Schritt 2 weiter oben).

• Auf einigen Geräten wie z. B. Computern müssen Sie bei bestehender Verbindung das Gerät aus dem Bluetooth-Menü wählen und als Audiogerät aktivieren.
• Die Verbindung bleibt bestehen, wenn das Bluetooth-Gerät außer Reichweite bzw. ausgeschaltet ist. Eine aktive Verbindung wird dann wieder hergestellt, wenn das Bluetooth-Gerät sich wieder in Reichweite befindet.
• Wird das Gerät erneut eingeschaltet, versucht es automatisch, sich mit dem zuletzt gekoppelten Bluetooth-Gerät zu verbinden.

Verwenden eines Bluetooth-Geräts
1. Bei bestehender Verbindung (siehe voriger Abschnitt), können Sie das Bluetooth-Gerät bedienen und den Ton über das M-38 BT wiedergeben.
2. Betätigen Sie die Taste ⏯ , um die Wiedergabe vorübergehend anzuhalten. Betätigen Sie die Taste ein weiteres Mal, um mit der Wiedergabe fortzufahren.
3. Wählen Sie mit den Tasten ⏮ / ⏭ einen Titel aus.
4. Stellen Sie die Lautstärke mithilfe der Lautstärketasten ein 🔈– / 🔈+ . Sie können die Lautstärke auch direkt auf dem Gerät, mit dem die Verbindung hergestellt wurde, einstellen.

NEW ONE S.A.S erklärt hiermit, dass dieser „MUSE M-38 BT“ den wesentlichen Anforderungen und anderen geltenden Vorgaben der Richtlinie 2014/53/EU entspricht. Die Konformitätserklärung lässt sich unter http://www.muse-europe.com/conformity/M-38BT.pdf herunterladen.

MUSIKHÖREN ÜBER DEN AUX-EINGANG
1. Schließen Sie Ihr externes Gerät (z.B. MP3-Player) an den AUX IN Eingang (Kabel nicht enthalten).
2. Drücken Sie die Taste **SOURCE** wiederholt, um den Aux-Modus auszuwählen. Im Display erscheint die Anzeige „AU“.
3. Starten Sie die Wiedergabe auf dem angeschlossenen Audiogerät.
4. Stellen Sie die Lautstärke auf den gewünschten Lautstärkepegel.
5. Trennen Sie das Audiogerät vom AUX IN - Eingang ab

GEBRAUCH EINES KOPFHÖRERS / OHRHÖRERS
Max. Ausgangsleistung ≤ 150 mV
Charakteristische Breitbandspannung ≥ 75mV
WARNUNG IN ZUSAMMENHANG MIT DER LAUTSTÄRKE BEIM GEBRAUCH DES KOPFHÖRERS
Vor dem Anstecken eines Kopfhörers zuerst die Lautstärke verringern; sie kann danach bei Bedarf wieder erhöht werden. Das längere Hören mit einem Kopfhörer bei großer Lautstärke kann Ihr Gehör unwiderruflich schädigen. Wenn ein Kopf- oder Ohrhörer an das Gerät angeschlossen wird, deaktiviert das die Lautsprecher des Players.
Achtung: Vermeiden Sie große Lautstärken, sie schädigen Ihr Gehör.

Um mögliche Gehörschäden zu vermeiden, sollten Sie nicht über längere Zeit bei hohen Lautstärken Musik hören.

WARTUNG
Reinigung
ACHTUNG: Entfernen Sie alle Geräte von den vorhandenen Stromquellen, bevor Sie das Gerät reinigen.
- Verwenden Sie ein weiches, trockenes und sauberes Tuch. Entfernen Sie regelmäßig den Staub von den Lüftungsöffnungen hinten und an den Seiten.
- Die Verwendung von Lösungsmitteln, scharfen Reinigungsmitteln oder alkoholhaltigen Reinigungsmitteln kann das Gerät beschädigen.
- Wenn ein Gegenstand oder eine Flüssigkeit in das Gerät gelangt, ziehen Sie sofort den Netzstecker und lassen Sie das Gerät von einem zugelassenen Fachmann prüfen.

HINWEISE ZU DEN DISKS
• Verwenden Sie keine CDs mit speziellen Formen (achteckige, herzförmige CDs...), die Störungen des Gerätes hervorrufen könnten.
• Legen Sie nicht mehr als eine Disk in das CD-Fach ein.
• Versuchen Sie nicht, das CD-Fach während der Wiedergabe zu öffnen.
• Berühren Sie nicht die Linse, denn dadurch könnten Störungen des Gerätes hervorgerufen werden.
• Eine CD, die Kratzer, Staub oder Fingerspuren aufweist, kann Störungen verursachen. Nach dem Abspielen, reinigen Sie die CD mit einem Tuch. Reinigen Sie die CD immer von innen nach außen. Räumen Sie CDs nicht an zu heißen oder nassen Stellen auf, damit sie nicht verformt werden. Räumen Sie Ihre CDs nach dem Abspielen in der zugehörigen Hülle auf.
• Die Wiedergabekompatibilität von CD-Rs oder CD-RWs ist abhängig von der Qualität des Mediums, dem CD-Brenner, der Brenngeschwindigkeit und der verwendeten Software.

Wichtiger Hinweis
• Vor dem Transport des Geräts die eventuell vorhandene Disc herausnehmen.

TECHNISCHE EIGENSCHAFTEN
Netzstromversorgung: AC 230V ~ 50Hz
Verbrauch: 10W
Lautsprecher: 4 ohms

FM 87.5-108MHz
Bluetooth: 2.402-2.48GHz
Puissance de sortie des RF (fréquences radios): 4dBm

SICHERHEITSANWEISUNGEN
CAUTION
RISK OF ELECTRIC SHOCK
DO NOT OPEN

ACHTUNG: Um Elektroschockgefahr zu vermeiden, dürfen Sie dieses Gerät nicht demontieren. Das Gerät enthält keine Teile, die der Benutzer selbst reparieren kann. Vertrauen Sie die Instandhaltung des Geräts einem Fachmann an.

Das in einem Pfeil endende Blitzsymbol innerhalb eines Dreiecks weist den Benutzer auf die Gegenwart einer „gefährlichen Spannung“ im Gerät hin.

Das Ausrufezeichen im Inneren eines Dreiecks weist den Benutzer auf wichtige Anweisungen hin, die sich in dem das Gerät begleitenden Handbuch befinden.

Das Typenschild befindet sich auf der Rückseite des Geräts.

WARNUNG: UM BRAND- UND ELEKTROSCHOCKGEFAHR VORZUBEUGEN, DÜRFEN SIE DIESES GERÄT WEDER REGEN NOCH FEUCHTIGKEIT AUSSETZEN

ACHTUNG: Beim Umgehen der Sicherheitsvorrichtungen oder wenn diese defekt sind, kann aus dem Gerät unsichtbare Laserstrahlung austreten.
Dieser CD-Player wurde als Klasse I Laserprodukt eingestuft. Der Hinweis KLASSE 1 LASER PRODUKT befindet sich auf der Unterseite des Gehäuses.

CLASS 1 LASER PRODUCT
PRODUCTO LÁSER CLASE 1
PRODUIT LASER DE CLASSE 1

ACHTUNG
- Verwenden Sie dieses Gerät in klimatisch gemäßigter Umgebung.
- Das Typenschild befindet sich auf der Rückseite des Geräts.
- Achten Sie auf einen Mindestabstand von 5 cm zu Ihrem Gerät, um eine ausreichende Belüftung zu gewährleisten.
- Stellen Sie eine ausreichende Belüftung des Geräts sicher und behindern Sie die Belüftungsöffnungen nicht mit Gegenständen wie z. B. Zeitungen, Tischdecken, Vorhängen, usw.
- Stellen Sie keine Wärmequelle wie eine angezündete Kerze auf oder in der Nähe des Geräts ab.
- Setzen Sie das Gerät niemals Wasserspritzern oder Feuchtigkeit aus.
- Stellen Sie kein mit Wasser gefülltes Gefäß, wie z. B. Vasen, in der Nähe des Geräts ab.
- Werfen Sie Batterien nicht ins Feuer! Entsorgen Sie leere Batterien umweltgerecht.
- Batterien dürfen keiner übermäßigen Hitze ausgesetzt werden (wie zum Beispiel praller Sonne, Feuer oder anderen ähnlichen Hitzequellen).
- Mit dem Netzstecker kann das Gerät vom Netz getrennt werden, er muss daher leicht zugänglich sein. Um das Gerät vollständig vom Netz zu trennen, trennen Sie den Netzstecker komplett von der Netzsteckdose. Der Netzstecker darf nicht behindert werden und muss während der Verwendung leicht zugänglich sein.
- Unter der Einwirkung von elektrostatischen und/oder elektrischen Phänomen kann das Produkt Fehlfunktionen aufweisen. Ein Zurücksetzen auf die Werkseinstellungen kann sich als notwendig erweisen.

Wenn Sie dieses Gerät entsorgen möchten, denken Sie daran, es bei einer Sammelstelle für elektrische Haushaltsgeräte zu entsorgen. Erkundigen Sie sich bei Ihrer nächstgelegenen Wertstoffsammelstelle. Für detaillierte Informationen wenden Sie sich an die örtlichen Behörden oder an Ihren Händler. (Richtlinie über elektrische und elektronische Abfallgeräte).

Bemerkung: Gestaltung und Ausführung bleiben Änderungen vorbehalten.

NEW ONE S.A.S
10, Rue de la Mission, 25480 Ecole Valentin, France

CE

ES MICROSISTEMA CD/MP3 CON BLUETOOTH

DESCRIPCIÓN DEL APARATO
1. Display LCD
2. Indicador de Bluetooth
3. Sensor de infrarrojos del mando a distancia
4. ⏻ / **SOURCE** : Para encender/apagar la unidad; Para seleccionar el modo de función: FM, CD, USB, AUX IN o Bluetooth.
5. Puerto USB
6. Botón ⏯ / ■ : Reproducción / Pausa; Detener la reproducción
7. Botón **P.MODE / PROG. / DISPLAY / CLK.** : para ajustar el modo reproducción; Para programar secuencias de reproducción; para mostrar la hora del reloj; para establecer la fecha y la hora
8. Control sintonización
9. Botón **ALBUM**: Para seleccionar la carpeta deseada; para ajustar el efecto de sonido
10. 🔈– 🔔 : bajar volumen; alarma 1
11. 🔈+ 🔔 : subir volumen; alarma 2
12. Botones ⏭ , ⏮ : Salto/ Búsqueda
13. Altavoces
14. Salida para altavoz derecho
15. Antena FM
16. Salida para altavoz izquierdo
17. Auriculares jack
18. Entrada auxiliar (3.5mm)
19. Cable de alimentación
20. Cable del altavoz
21. Botón **SNOOZE**: Intervalo de repetición de la alarma
22. Compartimento del disco

Mando a distancia
R1. Botón ⏻ : Para encender / apagar la unidad
R2. Botón **SOURCE** : Para seleccionar el modo de función: FM, CD, USB, AUX IN o Bluetooth.
R3. Botón ■ : Detener la reproducción
R4. Botón ⏯ : Reproducción / Pausa
R5. Botones ⏭ / ⏮ : Salto / Búsqueda / Sintonización
R6. Botón **V-, AL1**: bajar volumen; alarma 1
R7. Botón **V+, AL2** : subir volumen; alarma 2
R8. Botones **ALBUM -/+** : Para seleccionar la carpeta deseada
R9 Botón **P.MODE / CLK.** : para ajustar el modo reproducción; para establecer la fecha y la hora.
R10. Botón **PROG.** : Para programar secuencias de reproducción

El mando a distancia funciona con una pila de litio “CR2025”(incluida). Para introducir la pila en el mando a distancia,quitar el precinto aislante de la parta posterior de la unidad.

SUSTITUCIÓN DE LA PILA DEL MANDO A DISTANCIA
1. Presione el botón hacia la derecha.
2. Extraiga la pila del mando a distancia.
3. Inserte una pila del tipo "CR2025" con la cara positiva (+) hacia arriba.
4. Vuelva a colocar la tapa.

NOTAS:
- Antes de tirar las pilas, consulte a su proveedor: puede entregárselas para reciclarlas.
- Si no va a utilizar el mando a distancia durante un periodo de tiempo prolongado, retire las pilas para evitar que se produzcan daños causados por la corrosión debida a una pérdida de líquido.
- Respete el medio ambiente cuando se deshaga de las pilas usadas.
- No tire las pilas al fuego.
- No exponga las pilas a temperaturas demasiado altas, como las producidas por la exposición directa a los rayos del sol, al fuego o a otras fuentes de calor.

ADVERTENCIA
No ingiera la pila, hay peligro de quemaduras químicas.
(El mando a distancia suministrado con) Este producto contiene una pila de botón. Si la pila de botón es tragada, podría causar quemaduras internas graves en solo 2 horas y llevar a la muerte.
Mantenga las pilas nuevas y las usadas lejos del alcance de los niños.
Si el compartimiento de la pila no cierra de forma segura, deje de usar el producto y manténgalo alejado del alcance de los niños.
Si cree que la pila ha sido tragada o colocada dentro de cualquier parte del cuerpo, busque ayuda médica de inmediato.

CONEXIÓN DE LOS ALTAVOCES
Enchufe el cable de los altavoces DERECHO / IZQUIERDO en las tomas de entrada del altavoz en la parte posterior de la unidad.

To AC outlet

ALIMENTACIÓN
Conecte el cable de alimentación a una fuente de suministro eléctrico AC 230V ~ 50Hz.
Conecte el cable de alimentación AC a una toma de pared AC estándar.

AJUSTE DE LA FECHA Y LA HORA
1. En modo espera, mantenga presionado **CLK** para entrar al modo de ajustes de fecha y hora. Los dígitos del año parpadearán.
2. Presione ⏮ / ⏭ para establecer el año. Presione **CLK** para confirmar y los dígitos del mes parpadearán.
3. Repita el paso 2 para realizar de forma consecutiva los ajustes de mes, fecha, formato horario (24 o 12 horas), horas y minutos.
4. La hora correcta se muestra en pantalla cuando los ajustes de fecha y hora se han acabado.

NOTA:
- Cuando use el formato de reloj de 12 horas, asegúrese de prestar atención al indicador A.M. o P.M. para establecer la hora correctamente. Si el indicador P.M. está encendido, la hora mostrada es P.M.
- La semana se ajustará automáticamente.

AJUSTE DE LAS ALARMAS Y DE LOS MODOS DE DESPERTADOR
1. En modo de espera, pulse y mantenga pulsado el botón 🔔 y la pantalla parpadeará.
2. Presione ⏮ o ⏭ para ajustar la hora del despertador.
3. Pulse 🔔 y después pulse ⏮ o ⏭ para seleccionar el modo despertador FM, MP3 (disc), USB o Buzzer.
4. Pulse de 🔔 para guardar el ajuste de alarm. El indicador correspondiente se encenderá.

Nota:
- El mismo procedimiento se aplica para la Alarma 2 con el botón de 🔔 .
- Si usted se despierta con la radio, seleccione la emisora deseada, y mantenga pulsado el botón ⏻ para apagar la radio antes de que llegue la hora de la alarma. Para la selección de emisora, por favor consulte “RADIO”.
- El nivel previo de audición es memorizado, el volumen de la alarma será idéntico. Si se despierta con la radio, no se olvide de comprobar el nivel del volumen.
- Asegúrese de que ha colocado un CD en el compartimento de CD o insertado un USB en el puerto USB cuando elija como fuente del despertador el CD o USB. Si la fuente elegida para el despertador no existe, la unidad le despertará con el zumbador cuando la hora de la alarma llegue.

Desactivación de la alarma
1-Detención momentánea de la alarma
Pulse el botón **SNOOZE** para detener momentáneamente la alarma. Esta volverá a sonar transcurridos unos minutos. (por defecto: 9 minutos)

2- Apagado de la alarma
Pulse el botón 🔔 : la alarma 1 volverá a sonar al día siguiente a la misma hora.

3- Desactivación de la alarma
En modo de espera, pulse de manera repetida el botón 🔔 hasta que el indicador de activación de la alarma 1 correspondiente desaparezca.

Nota: El mismo procedimiento se aplica para la Alarma 2 con el botón de 🔔

CONTROLES DE AUDIO
1. Pulse el botón ⏻ para encender el aparato.
2. Mantenga pulsado el botón ⏻ de la unidad o pulse brevemente el botón ⏻ del mando a distancia para apagar la unidad.
3. La función (FM/ CD/ USB / AUX IN/ BLUETOOTH) se puede seleccionar pulsando el botón **SOURCE** repetidamente.

Con el objetivo de ahorrar energía, cuando la reproducción haya alcanzado el final o el volumen se encuentre a un nivel muy bajo y no se use ningún control en el dispositivo por un periodo de 2 horas, la unidad pasará al modo de espera automáticamente.

VOLUME
Presione el botón 🔈– / 🔈+ en la unidad o **V+/-** en el mando a distancia para ajustar el sonido a un volumen adecuado.El nivel de volumen se mostrará unos segundos.

ECUALIZADOR
Presione y mantenga repetidamente el botón **ALBUM** para seleccionar un modo de ecualizador: «F» (Flat), «C» (clásico), «R» (rock), «P» (POP) o «J» (jazz). La selección se mostrará en el display durante unos segundos.

REPRODUCCIÓN DE DISCOS
1. Pulse el botón ⏻ para encender el aparato.
2. Pulse el botón **SOURCE** para seleccionar la función CD.
3. Levante la bandeja del disco.
4. Introduzca el disco en el compartimento, con la cara impresa orientada hacia arriba y cierre la tapa.
5. El icono de « cd » se mostrará. La reproducción iniciará automáticamente.

Reproducción normal
Reproducción / Pausa
Para detener la reproducción temporalmente, pulse el botón ⏯ . Para reanudar la reproducción, pulse de nuevo este botón.

DETENCIÓN
Mantenga presionado el botón ■ en la unidad o pulse ligeramente el botón ■ en el mando a distancia para dejar de reproducir.
(El número total de pistas se mostrará en el display).

Selección de un archivo
1. Pulse una vez el botón ⏭ para pasar al a pista siguiente o pulse varias veces para saltar varias pistas.
2. Pulse una vez el botón ⏮ para retroceder al comienzo de la pista que se esté reproduciendo o pulse varias veces para retroceder a las pistas anteriores.

Búsqueda rápida hacia delante / atrás
Mantenga pulsado el botón ⏮ / ⏭ . El disco/ USB buscará hacia delante o hacia atrás a alta velocidad. La reproducción a velocidad normal se recuperará cuando suelte el botón.

SELECCIONAR UNA CARPETA (SÓLO MP3)
• Pulse el botón **ALBUM+** del mando a distancia para seleccionar la primera pista de la siguiente carpeta de su disco o USB actual.
• Pulse el botón **ALBUM-** del mando a distancia para seleccionar la primera pista de la carpeta anterior de su disco o USB actual.

Nota: El icono de MP3 se encenderá durante la reproducción de archivos mp3.

FUNCIONAMIENTO DE USB
REPRODUCCIÓN DE USB
1. Pulse el botón ⏻ para encender el aparato.
2. Introduzca un dispositivo USB en el puerto USB del aparato.
3. Pulse el botón **SOURCE** para seleccionar el modo USB. La reproducción iniciará automáticamente.

Notas:
- El número total de archivos MP3 en el dispositivo USB no deberá exceder los 999.
- El dispositivo USB no podrá contener más de 99 directorios.
- El tiempo de lectura llevará unos segundos o más, dependiendo de la cantidad de archivos MP3 y carpetas en el dispositivo USB.
- Introduzca sólo dispositivos USB en el puerto USB. En caso contrario, podría dañar el aparato.
- No conecte el puerto USB directamente a un ordenador: podría dañar el aparato.
- En el mercado pueden encontrarse numerosos modelos de dispositivos USB y de reproductores MP3. No podemos garantizarle que este aparato sea compatible con todos los formatos. En caso de que su dispositivo USB no funcione, utilice otro.

RADIO
Escuchar la Radio
1. Pulse el botón ⏻ para encender el aparato.
2. Pulse el botón **SOURCE** para seleccionar el modo radio. “FM” se mostrará.
3. Utilice el mando tuning para sintonizar la emisora de radio que desee.
4. Utilice el botón 🔈– o 🔈+ para ajustar el volumen.

Nota:
- Para una mejor recepción FM, extienda la antena.
- Si se recibe una transmisión estéreo, “ STEREO ” se mostrará.

MODOS DE REPRODUCCIÓN (CD/MP3)
MODO DE REPRODUCCIÓN
Pulse el botón **P. MODE** repetidamente para seleccionar distintos tipos de modo de reproducción con la secuencia siguiente:

Para CDs de audio: Repetir una ➡ Repetir todas ➡ Aleatorio ➡ Normal

Para archivos MP3: Repetir una ➡ Repetir carpeta ➡ Repetir todas ➡ Aleatorio ➡ Normal

Repetir una – Para repetir la pista en reproducción, el indicador “ REP ” se encenderá.
Repetir todas – Para repetir todas las pistas, el indicador de repetición REP y “ALL” se encenderán y permanecerán encendidos.
Repetir álbum – Para repetir todas las pistas de un álbum / carpeta, el indicador de repetición REP y “ALBUM” se encenderán y permanecerán encendidos.
Aleatorio – todas las pistas se reproducirán en orden aleatorio, el indicador “RAND” se encenderá.
Normal – reproducción de las pistas secuencialmente, el indicador de repetición REP y “RAND” se apagarán.

Reproducción programada (solo modo CD / MP3)
1. En modo de parada, pulse el botón **PROG.** . El display mostrará “P 01”.
2. Presione el botón **ALBUM** (álbum) para seleccionar la carpeta deseada y presione ⏮ / ⏭ para seleccionar la pista deseada.
3. Pulse el botón **PROG.** para confirmar.
4. Repita los pasos anteriores para programar hasta un total de 20 pistas para un CD y 99 para MP3.
5. Pulse el botón ⏯ para iniciar la reproducción programada.
6. Pulse y mantenga presionado el botón ■ en la unidad una vez o presione el botón ■ en el mando a distancia una vez para detener la reproducción programada.
7. Para cancelar la reproducción programada, pulse y mantenga presionado el botón ■ en la unidad dos veces o presione el botón ■ en el mando a distancia dos veces. El indicador “PROG” se apagará.

FUNCIÓN BLUETOOTH
Los logos y nombres Bluetooth® son marcas registradas que pertenecen a Bluetooth SIG, Inc. y cualquier uso de dichas marcas por parte de New One S.A.S tiene sus respectivas licencias. Otras marcas comerciales y registradas son propiedad de sus respectivos propietarios.

1. Cuando la unidad esté encendida, pulse el botón **SOURCE** de la unidad repetidamente para seleccionar el modo Bluetooth. El display mostrará “ bt ”. El indicador de Bluetooth comenzará a parpadear rápidamente.
2. En el dispositivo Bluetooth, habilite Bluetooth y seleccione “M-38 BT” de la lista de dispositivos. (Para obtener el detalle de operaciones para conectarse, consulte el manual de usuario del dispositivo). Si el dispositivo Bluetooth le solicita una contraseña de acceso, utilice “0000”. Algunos dispositivos Bluetooth le indicarán que acepte la conexión. Parada indicador de Bluetooth a parpadear cuando el emparejamiento se haya realizado exitosamente.

Sugerencia: si desea conectar su altavoz Bluetooth a otro dispositivo de audio Bluetooth, debe desconectar el dispositivo actual primero y seguir los pasos descritos anteriormente para hacer una conexión nueva.
Si el emparejamiento falla, realice lo siguiente:
Pulse el botón **DISPLAY**, hasta que el indicador de Bluetooth parpadee rápidamente para ingresar al modo de emparejamiento. En el dispositivo Bluetooth, habilite Bluetooth y seleccione“M-38 BT” de la lista dedispositivos (ver el paso 2 más arriba).

• En algunos dispositivos como computadoras, una vez realizado el emparejamiento, debe seleccionar la unidad del menú Bluetooth y elegir " Use as Audio Device (stereo) or similar " (utilizar como dispositivo de audio (estéreo) o similar).
• El emparejamiento permanece intacto cuando la unidad y/o su dispositivo Bluetooth sale del rango de comunicación. Se restablecerá una conexión activa cuando su dispositivo Bluetooth vuelva dentro del rango.
• Cuando vuelva a encender la unidad, se intentará la reconexión automática con el dispositivo Bluetooth al que se haya emparejado más recientemente.

Utilizar un dispositivo Bluetooth
1. Con alguna unidad emparejada (ver la sección anterior), haga funcionar su dispositivo Bluetooth. El sonido se escuchará a través de los altavoces M-38 BT.
2. Oprima el botón ⏯ para pausar la reproducción. Presione nuevamente para retomar la reproducción.
3. Seleccione la pista que desee con ⏮ / ⏭ .
4. Ajuste el volumen con los botones de Volumen. También puede ajustar el volumen en el dispositivo con el cual está emparejado.

Por la presente, NEW ONE S.A.S declara que el « MUSE M-38 BT » cumple con los requerimientos esenciales y otras provisiones aplicables de la Directiva 2014/53/EU. La declaración de conformidad podrá consultarse en http://www.muse-europe.com/conformity/M-38BT.pdf

PARA ESCUCHAR DE UNA FUENTE AUXILIAR
1. Conecte su fuente auxiliar (p. ej. reproductor mp3) a la entrada AUX IN (cable no incluido).
2. Pulse **SOURCE** repetidamente para seleccionar el modo Aux in. En el display se mostrará “AU”.
3. Empiece la reproducción de su fuente auxiliar.
4. Ajuste el volumen al nivel deseado.
5. Desconecte su fuente auxiliar de la entrada AUX IN

UTILIZACIÓN DE AURICULARES O CASCOS
Voltaje máximo de salida ≤ 150mV
Voltaje característico de banda ancha ≥ 75mV
VADVERTENCIA SOBRE EL NIVEL DE VOLUMEN DE LOS CASCOS
Disminuya el volumen antes de conectar unos cascos y auméntelo a continuación en caso de que sea necesario. El uso prolongado de auriculares o cascos a un volumen elevado puede dañar su sistema auditivo. Cuando se conectan unos cascos o unos auriculares al aparato, se desactiva la salida de audio de los altavoces.
Atención: Evite los niveles sonoros elevados; pueden dañar su sistema auditivo.

Para evitar posibles daños en el oído, no escuche a un volumen elevado durante largos periodos.

MANTENIMIENTO
Limpieza
ATENCIÓN: Desconecte este aparato de toda fuente de alimentación antes de limpiarlo.
- Utilice un paño suave, limpio y seco. Limpie regularmente los orificios de ventilación de la parte trasera del aparato y de los laterales.
- El uso de disolventes o productos abrasivos o a base de alcohol puede dañar el aparato.
- Si un objeto o un líquido penetra en el aparato, desenchúfelo inmediatamente y póngase en contacto con personal técnico cualificado.

Notas relativas a los disco
• No utilice discos con formas especiales (octogonales, en forma de corazón, etc.), ya que podrían ocasionar un fallo en el funcionamiento del aparato.
• No introduzca más de un disco en el compartimento.
• No intente abrir el compartimento del disco durante la reproducción.
• No toque la lente del reproductor; si lo hace, podría producirse un fallo en el funcionamiento del aparato.
• Un disco cuya superficie esté rayada, contenga polvo o huellas puede ocasionar fallos en el funcionamiento del aparato. Antes de comenzar la reproducción, limpie el disco con un paño limpio. Para ello, frótelo desde el centro hacia los bordes. No guarde los discos en lugares con temperaturas elevadas o una humedad considerable; podrían deformarse. Una vez que haya escuchado el disco, guárdelo en su estuche.
• La capacidad de reproducción de los CD-Rs o CD-RWs en este reproductor podría variar dependiendo de la calidad multimedia, copiador de CDs. velocidad de copia y software a aplicación.

Nota importante
• Retire el disco del compartimento cuando transporte el aparato.

CARACTERÍSTICAS TÉCNICAS
Alimentación: CA 230V ~ 50Hz
Consumo : 10W
Altavoz: 4 ohms

FM: 87.5-108MHz
Bluetooth: 2.402-2.48GHz
Salida de corriente RF (radiofrecuencia): 4dBm

INSTRUCCIONES DE SEGURIDAD
CAUTION
RISK OF ELECTRIC SHOCK
DO NOT OPEN

ATENCIÓN: Para reducir el riesgo de descarga eléctrica, no desmonte el aparato. En el interior de este aparato no existe ninguna pieza que pueda ser reparada por el usuario. Para cualquier operación de mantenimiento y reparación, póngase en contacto con personal técnico cualificado.

El símbolo del rayo con una flecha dentro de un triángulo equilátero advierte al usuario de la presencia de voltaje peligroso en el interior del aparato.

El signo de exclamación dentro de un triángulo equilátero advierte al usuario de la presencia de importantes instrucciones de funcionamiento y mantenimiento en el manual que acompaña al producto.

La placa de identificación se encuentra en la parte posterior del aparato.

ADVERTENCIA: PARA PREVENIR EL RIESGO DE INCENDIO O DE DESCARGA ELÉCTRICA, NO EXPONGA ESTE APARATO A LA LLUVIA O A LA HUMEDAD.

ATENCIÓN: Radiación láser invisible en caso de apertura o fallo de los cierres de seguridad. Evite la exposición al láser. Producto láser de clase 1

CLASS 1 LASER PRODUCT
PRODUCTO LÁSER CLASE 1
PRODUIT LASER DE CLASSE 1

ATENCIÓN
- Utilice este aparato en lugares con climas templados.
- La placa de identificación se encuentra en la parte posterior del aparato.
- Deje libre alrededor del aparato una distancia mínima de 5 cm para garantizar una correcta ventilación del mismo.
- Para asegurar una ventilación correcta del aparato, no cubra los orificios de ventilación con objetos tales como periódicos, manteles, cortinas, etc.
- No coloque ninguna fuente de calor, como por ejemplo una vela encendida, sobre el aparato o cerca de él.
- No exponga el aparato a salpicaduras o a la humedad.
- No coloque objetos que contengan líquido, como un jarrón, encima del aparato.
- No tire las pilas al fuego. Respete el medio ambiente cuando se deshaga de las pilas usadas.
- No exponga las pilas a temperaturas demasiado altas, como las producidas por la exposición directa a los rayos del sol, al fuego o a otras fuentes de calor.
- El acceso al enchufe ha de permanecer despejado. Para cortar por completo la alimentación del aparato, desenchúfelo de la toma de corriente. Se ha de poder acceder fácilmente al enchufe durante el uso del aparato; procure que el acceso al mismo esté despejado.
-Como resultado de fenómenos electroestáticos y/o eléctricos transitorios, pueden producirse fallos en el funcionamiento del producto. En estos casos, el usuario deberá reiniciar el aparato desenchufándolo y volviéndolo a enchufar.

Si desea deshacerse de este aparato, recuerde que ha de depositarlo en un lugar destinado al reciclado de electrodomésticos. Infórmese acerca del centro de reciclaje más cercano. Consulte a las autoridades locales o a su proveedor para obtener más información al respecto. (Directiva de Residuos de Aparatos Eléctricos y Electrónicos)

Nota: Los diseños y especificaciones están sujetos a cambio sin previo aviso.

NEW ONE S.A.S
10, Rue de la Mission, 25480 Ecole Valentin, France

CE

IT MICROSISTEMA CD/MP3 CON BLUETOOTH

DESCRIZIONE DEL PRODOTTO
1. Display LCD
2. Indicatore del Bluetooth
3. Sensore a infrarossi per il telecomando
4. ⏻ / **SOURCE** : Attivazione e disattivazione dell'apparecchio; selezione dell'origine: FM, CD, USB, AUX IN, Bluetooth.
5. Porta USB
6. Tasto ⏯ / ■ : riproduzione / pausa; arresto della riproduzione
7. Tasto **P.MODE / PROG. / DISPLAY / CLK.** : per regolare la modalità playback; Consente di programmare un ordine di riproduzione; mostrare l´ora; impostare la data e l´ora
8. Manopola sintonia
9. Tasto **ALBUM** : per selezionare la cartella desiderata; per aggiustare l´effetto sonoro
10. 🔈– 🔔 : Riduzione volume; Allarme 1
11. 🔈+ 🔔 : Aumento volume; Allarme 2
12. ⏭ , ⏮ : Salta/ Ricerca
13. Altoparlanti
14. Uscita per altoparlante destra
15. Antenna FM
16. Uscita per altoparlante sinistra
17. Auricolari Jack
18. Ingresso ausiliario
19. Cavo di alimentazione elettrica
20. Cavo altoparlanti
21. Tasto **SNOOZE**: Ripetizione dell'allarme
22. Compartimento disco

Telecomando
R1. Tasto ⏻ : Attivazione e disattivazione dell'apparecchio
R2. Tasto **SOURCE** : selezione dell'origine: FM, CD, USB, AUX IN, Bluetooth.
R3. Tasto ■ : arresto della riproduzione
R4. Tasto ⏯ : riproduzione / pausa
R5. ⏭ , ⏮ : Salta / Ricerca
R6. **V-, AL1** : Riduzione volume; Allarme 1
R7. **V+, AL2** : Aumento volume; Allarme 2
R8. Tasto **ALBUM -/+**: per selezionare la cartella desiderata.
R9. Tasto **P.MODE / CLK.** : per regolare la modalità playback; impostare la data e l´ora.
R10. Tasto PROG.: Consente di programmare un ordine di riproduzione.

Il telecomando funziona con una batteria al litio di tipo “CR2025” (fornita). Per attivare il telecomando, togliere la linguetta isolante posta sul retro.

SOSTITUZIONE DELLA BATTERIA DEL TELECOMANDO
1. Spingere il pulsante verso destra.
2. Estrarre il supporto della pila.
3. Inserire una pila “CR2025” con la polarità positiva (+) rivolta verso l'alto.
4. Ricollocare il supporto.

NOTA BENE:
- Prima di gettare le pile, rivolgersi al proprio rivenditore di fiducia qualora metta a disposizione un servizio di raccolta e riciclaggio di pile usate.
- In caso di un prolungato periodo di inutilizzo del telecomando, rimuovere la pila per evitare eventuali danni dovuti a fuoriuscite di liquido corrosivo.
- Gettare le pile nel rispetto dell'ambiente.
- Non gettare le pile nel fuoco.
- Non esporre le pile a fonti di calore eccessivo, come raggi solari, fuoco o fonti di calore analoghe.

ATTENZIONE:
Se la pila non è correttamente inserita c'è il rischio di esplosione. Sostituirla unicamente con una pila identica o di tipo equivalente.

AVVERTIMENTO
Non ingerire la batteria, pericolo di ustione chimica
(Il telecomando fornito con) Questo prodotto contiene una batteria a bottone / pulsante. Se la batteria a bottone / pulsante viene ingerita, può causare gravi ustioni interne in appena 2 ore e può portare alla morte.
Tenere le batterie nuove e usate lontano dai bambini.
Se il vano batteria non si chiude in modo sicuro, smettere di usare il prodotto e tenerlo lontano dalla portata dei bambini.
Se si pensa che le batterie potrebbero essere state inghiottite o collocate all'interno di qualsiasi parte del corpo, consultare immediatamente un medico

COLLEGAMENTO DEGLI ALTOPARLANTI
Collegare I cavi degli altoparlanti DESTRA / SINISTRA nelle prese di ingresso per altoparlanti presenti nel retro del dispositivo.

To AC outlet

ALIMENTAZIONE
Collegare il cavo di alimentazione a una presa elettrica da AC 230V ~ 50Hz.
Collegare il cavo AC a una vicina presa elettrica AC standard.

IMPOSTAZIONE ORA E DATA
1. In modalità standby, tenere premuto per alcuni secondi **CLK** per entrare nell´interfaccia di modifica data e ora. I numeri corrispondenti all´anno lampeggiano.
2. Premere ⏮ / ⏭ per impostare l´anno. Premere **CLK** per confermare e i numeri corrispondenti al mese lampeggeranno.
3. Ripetere il passaggio 2 per impostare in sequenza il mese, la data, il formato di visualizzazione dell´ora (formato 24 o 12 ore), le ore e i minuti.
4. L´ora corretta verrà mostrata sul display una volta terminata l´impostazione della data e dell´ora.

OSSERVAZIONI:
- Con il formato dell´ora a 12 ore, controllare la presenza dell´indicatore AM o PM per impostare l´ora correttamente. Se l´indicatore PM è acceso, l´ora mostrata è pomeridiana
- La settimana viene impostata automaticamente.

REGOLAZIONE DELL'ALLARME E MODALITÀ DI SVEGLIA
1. In modalità standby, tenere premuto per alcuni secondi 🔔 , il display inizia a lampeggiare.
2. Premere ⏮ e/o ⏭ per impostare l'ora della sveglia.
3. Premere 🔔 , quindi premere il pulsante ⏮ o ⏭ per selezionare la fonte della sveglia: FM, MP3 (disc), USB o Buzzer.
4. Premere 🔔 per confermare l'impostazione di allarme. La spia corrispondente appare sul display.

Nota:
- La stessa procedura si applica per l'allarme 2 con il tasto 🔔 .
- Se si utilizza la radio come sveglia, selezionare la stazione desiderata, quindi premere a lungo il pulsante ⏻ per arrestare la radio prima del raggiungimento dell'ora impostata. Per la selezione della stazione, consultare la sezione “RADIO”.
- Il volume della sveglia è uguale all'ultimo volume di ascolto, che l'apparecchio memorizza in automatico. Se si utilizza la radio come sveglia, ricordare di controllare il livello del volume.
- Assicurarsi di aver inserito un CD nel lettore CD o una chiave USB nella porta USB quando viene selezionata la sveglia da una fonte come CD o USB. Se la fonte selezionata non viene trovata, verrà utilizzato un segnale acustico al momento del suono della sveglia.

Arresto della sveglia
1-Ripetizione dell'allarme
Premere il pulsante **SNOOZE** per arrestare momentaneamente l'allarme. Questo suonerà nuovamente dopo alcuni minuti. (Di default: 9 minuti.)

2. Arresto dell'allarme
Premere il pulsante 🔔 : l'allarme suonerà nuovamente il giorno dopo alla stessa ora.

3- Eliminazione dell'allarme
In modalità standby, premere 🔔 per eliminare l'allarme 1 in modo permanente. La relativa spia luminosa si spegne.

Nota: la stessa procedura si applica per l'allarme 2, con il tasto 🔔

CONTROLLI AUDIO
1. Premete il tasto ⏻ per accendere l'apparecchio.
2. T premuto il tasto ⏻ sull'apparecchio o premere brevemente il tasto ⏻ sul telecomando per spegnere l'apparecchio.
3. Per selezionare una modalità (FM / CD / USB / AUX IN / BLUETOOTH), premere più volte il tasto **SOURCE**.

Per risparmiare energia, al termine della riproduzione oppure quando il volume è impostato al minimo e nell'arco di 2 ore non viene eseguita nessuna operazione, l'apparecchio passa in automatico alla modalità di Standby.

VOLUME
Premere Il tasto 🔈– / 🔈+ sul dispositivo oppure il tasto **V+/-** sul telecomando per adattare il suono ad un livello confortevole. Il livello del volume verrà mostrato per alcuni secondi.

EQUALIZZATORE
Tenere premete ripetutamente il tasto **ALBUM** per selezionare una modalità equalizzatore: “F”(flat), “C” (classico), “R” (rock), “P”(POP) o “J”(JAZZ). La selezione verrà mostrata per qualche secondo sul display.

RIPRODUZIONE DI UN DISCO
1. Premete il tasto ⏻ per accendere l'apparecchio.
2. Premere il tasto **SOURCE** per selezionare la funzione CD.
3. Sollevare l'alloggiamento del disco.
4. Inserite un disco nello scomparto, con il lato stampato rivolto verso l'alto, Richiudere lo sportello.
5. L'icona “cd” apparirà sul quadrante. La riproduzione si attiverà automaticamente.

Operazioni di riproduzione di base
Riproduzione / pausa
Per sospendere temporaneamente la riproduzione, premete il tasto ⏯ . Per riprendere la riproduzione, premete di nuovo il tasto ⏯ .

ARRESTO
Tenere premuto per qualche secondo il tasto ■ sul dispositivo o premere il tasto ■ sul telecomando per fermare la riproduzione. (sul display viene visualizzato il numero totale delle tracce).

Selezione di un file
1. Premere una volta il tasto ⏭ per passare alle traccia successiva oppure premete ripetutamente per saltare più tracce.
2. Premere una volta il tasto ⏮ per tornare all'inizio della traccia in corso o premete ripetutamente pertornare alle tracce precedenti.

Riavvolgimento / Avanzamento rapido
Tenere premuto il tasto Precedente/Successivo (⏮ / ⏭). L'apparecchio avvia il riavvolgimento o l'avanzamento rapido delle tracce contenute nel CD / nella periferica USB. Rilasciare il tasto per riprendere la normale riproduzione.

Selezionare una cartella (solo per MP3)
• Premere il tasto **ALBUM+** sul telecomando per selezionare il primo brano della cartella successiva del dispositivo USB o del disco corrente.
• Premere il tasto **ALBUM-** sul telecomando per selezionare il primo brano della cartella precedente del dispositivo USB o del disco corrente.

Osservazione: L´icona MP3 si accende durante la riproduzione di un file mp3

PORTA USB
RIPRODUZIONE MEDIANTE PORTA USB
1. Premete il tasto ⏻ per accendere l'apparecchio.
2. Collegate la periferica USB alla porta USB dell'apparecchio.
3. Premere il tasto **SOURCE** sul telecomando per selezionare la funzione USB. La riproduzione si attiverà automaticamente.

Nota:
- Il numero totale di file MP3 contenuti nel dispositivo USB non deve essere superiore a 999.
- Il numero di directory contenute nel dispositivo USB non deve essere superiore a 99.
- Il tempo di lettura può variare a seconda del numero di file MP3 o di cartelle contenuti nel dispositivo USB.
- Inserite esclusivamente periferiche USB nello slot corrispondente. Inserire altri oggetti rischia di danneggiare l'apparecchio.
- La porta USB non deve essere direttamente collegata ad un PC, in quanto ciò potrebbe danneggiare l'apparecchio.
- Sul mercato esistono numerosi modelli di periferiche USB e di lettori MP3. Non è possibile garantire la compatibilità con tutti i formati. Qualora un modello di periferica USB non sia compatibile, provate con un'altro.

RADIO
Ascoltare la radio
1. Premete il tasto ⏻ per accendere l'apparecchio.
2. Premete il tasto **SOURCE** per selezionare la modalità Radio FM. Sul display viene visualizzata la dicitura “FM”.
3. Servitevi quindi della manopola tuning per impostare la frequenza desiderata.
4. Regolare il volume sul livello desiderato con i tasti 🔈– e 🔈+ .

Nota:
- Per una migliore ricezione in modalità FM, allungate l'antenna FM
- Se la trasmissione ricevuta è in stereo, sul quadrante apparirà l'icona “ STEREO ”.

MODALITÀ DI RIPRODUZIONE(CD/MP3)
MODALITÀ DI RIPRODUZIONE
Premere più volte il tasto **P. MODE** per selezionare una modalità di riproduzione nell'ordine indicato a continuazione.

Per CD audio: Ripeti una ➡ Ripetti tutte ➡ Casuale ➡ Normale

Per file MP3: Ripeti una ➡ Ripeti cartella ➡ Ripetti tutte ➡ Casuale ➡ Normale

Ripeti una: consente di ripetere la traccia corrente. Sul display viene visualizzato l'indicatore “ REP ”.
Ripeti tutte: consente di ripetere tutte le tracce. Sul display vengono visualizzati gli indicatori REP e “ALL” fissi.
Ripeti album: consente di ripetere tutte le tracce di un album/una cartella. Sul display vengono visualizzati gli indicatori REP e “ALBUM” fissi.
Casuale: consente la riproduzione casuale di tutte le tracce. Sul display viene visualizzato l'indicatore “RAND”.
Normale: consente la riproduzione delle tracce secondo la normale sequenza. Gli indicatori REP e “RAND” scompaioni dal display.

Riproduzione programmata (solo in modalità CD / MP3)
1. In modalità STOP, premere il tasto **PROG.** . Il display mostrerà “P 01”.
2. Premere il tasto **ALBUM** per selezionare la cartella desiderata e premere ⏮ / ⏭ per selezionare il brano desiderato.
3. Premete il tasto **PROG.** per confermare.
4. Ripetere gli stessi passaggi per programmare fino a un massimo di 20 tracce per i CD e 99 tracce per i lettori MP3.
5. Premete il tasto ⏯ per avviare la riproduzione.
6. Premere e tenere premuto il tasto ■ sul dispositivo oppure premere una volta il tasto ■ sul telecomando per fermare la riproduzione programmata.
7. Per cancellare la riproduzione programmata, premere e tenere premuto due volte il tasto ■ sul dispositivo oppure premere due volte il tasto ■ sul telecomando. Si accende l´indicatore “PROG”.

FUNZIONALITÀ BLUETOOTH
Il marchio denominativo Bluetooth® e i relativi loghi sono marchi registrati di Bluetooth SIG, Inc., utilizzati da New One S.A.S su licenza. Altri marchi e nomi commerciali sono di proprietà dei rispettivi titolari.

1. Da apparecchio acceso, per selezionare la modalità Bluetooth premere più volte il tasto **SOURCE** sull'apparecchio. Sul display viene visualizzata la dicitura “ bt ”. L'indicatore del Bluetooth inizia a lampeggiare rapidamente.
2. Attivare la funzione Bluetooth sul proprio dispositivo Bluetooth e selezionare “M-38 BT” dall'elenco dei dispositivi rilevati (consultare il manuale di istruzioni del dispositivo per informazioni dettagliate su come connettere il dispositivo). Se il dispositivo Bluetooth richiede la digitazione di una password, inserire “0000”. Alcuni dispositivi Bluetooth richiedono di accettare la connessione. La scritta smette di lampeggiare una volta stabilita la connessione.

Nota: se si desidera connettere l'altoparlante Bluetooth a un altro dispositivo Bluetooth è necessario prima disconnettere il dispositivo corrente, quindi seguire i passaggi sopra indicati per stabilire una nuova connessione.
Se l'associazione non riesce:
Per accedere alla modalità di associazione premuto il tasto **DISPLAY** fino a quando l'indicatore Bluetooth non lampeggia rapidamente. Attivare la funzione Bluetooth sul proprio dispositivo Bluetooth e selezionare “M-38 BT” dall'elenco dei dispositivi rilevati (vedi punto 2).

• Su alcuni dispositivi, come ad esempio computer, una volta associato il dispositivo è necessario selezionare l'unità dal menu Bluetooth, quindi selezionare l'opzione “Utilizza come dispositivo audio (stereo)” o similare.
• L'associazione rimane attiva quando l'unità e/o il dispositivo Bluetooth escono dal raggio d'azione del Bluetooth. Una connessione attiva viene ristabilita quando il dispositivo rientra nel raggio d'azione del Bluetooth.
• Una volta riaccesa, l'unità tenta in automatico di riconnettersi all'ultimo dispositivo Bluetooth associato.

Utilizzo di un dispositivo Bluetooth
1. Una volta associata l'unità a un dispositivo (vedi sezione precedente) l'audio del dispositivo Bluetooth viene riprodotto mediante l'altoparlante.
2. Premere il tasto ⏯ per sospendere la riproduzione. Premerlo di nuovo per riprendere la riproduzione.
3. Utilizzare i tasti ⏮ / ⏭ per selezionare la traccia desiderata.
4. Regolare il volume utilizzando i tasti volume. È possibile regolare il volume anche dal dispositivo a cui l'unità è associata.

Con la presente, NEW ONE S.A.S dichiara che « MUSE M-38 BT» è conforme ai requisiti essenziali e alle altre disposizioni fondamentali della direttiva 2014/53/EU. La dichiarazione di conformità è consultabile alla pagina http://www.muse-europe.com/conformity/M-38BT.pdf.

ASCOLTO DA UNA FONTE ESTERNA
1. Collegare la sorgente ausiliaria (ad es. lettore mp3) al jack AUX IN (cavo non fornito).
2. Premere più volte il tasto **SOURCE** per selezionare la modalità AUX in. Sul display viene visualizzata la dicitura “AU”.
3. Iniziare la riproduzione dalla fonte esterna.
4. Regolare il volume sul livello desiderato.
5. Per arrestare la riproduzione, scollegare la sorgente ausiliaria dal jack AUX IN.

COLLEGAMENTO DI CUFFIE O AURICOLARI
Tensione massima di uscita ≤ 150mV
Caratteristiche voltaggio banda larga ≥ 75mV
AVVERTENZA SUL VOLUME DELLE CUFFIE
Diminuite il volume prima di collegare le cuffie e aumentatelo successivamente se necessario. L'uso prolungato delle cuffie ad alto volume può danneggiare l'udito.
Se le cuffie / auricolari sono collegati all'apparecchio, gli altoparlanti del lettore si disattivano automaticamente.
Attenzione: evitate di utilizzare l'apparecchio ad un volume troppo elevato per non danneggiare il vostro udito.

Per prevenire possibili danni all'apparato uditivo,non ascoltare la radio con il volume alto per un lungo periodo.

MANUTENZIONE
Pulizia
ATTENZIONE: Scollegare l'apparecchio dalla fonte di alimentazione prima di pulirlo.
- Servitevi di un panno morbido e asciutto. Spolverate regolarmente le aperture di ventilazione poste sul retro o ai lati dell'apparecchio.
- Il ricorso a solventi oppure a prodotti abrasivi o a base d'alcool rischia di danneggiare l'apparecchio.
- Se un oggetto o un liquido entra nell'apparecchio, scollegate immediatamente l'apparecchio dalla corrente e affidatelo ad un tecnico autorizzato.

Osservazioni sui dischi
• Non utilizzate dischi di forma irregolare (ad esempio ottagonali o a forma di cuore). L'apparecchio potrebbe non funzionare correttamente.
• Non inserite più di un disco nello scomparto.
• Non cercate di aprire il compartimento CD mentre la riproduzione è in corso.
• Non toccate la lente per non provocare un malfunzionamento.
• Se il disco è rigato, sporco o presenta impronte digitali, è possibile che l'apparecchio non funzioni. Prima della riproduzione, pulite il disco con un panno. Pulite delicatamente dal centro verso l'esterno. Non riponete i dischi in luoghi soggetti a temperature elevate o a forte umidità. Potrebbero deformarsi. Terminato l'ascolto, riponete il disco nella sua custodia.
• La capacità dell'unità di riprodurre CD-R o CD-RW può variare in base alla qualità del supporto, al masterizzatore, alla velocità di masterizzazione e al software applicativo.

Nota importante
• Estraete il disco dal compartimento se l'apparecchio deve essere trasportato.

SPECIFICHE TECNICHE
Alimentazione: CA 230V ~ 50Hz
Consumo: 10W
Altoparlante: 4 ohms

FM: 87.5-108MHz
Bluetooth: 2.402-2.48GHz
Potenza RF (radiofrequenza) irradiata: 4dBm

AVVERTENZE DI SICUREZZA
CAUTION
RISK OF ELECTRIC SHOCK
DO NOT OPEN

ATTENZIONE: Per ridurre il rischio di scossa elettrica, non smontate l'apparecchio. Questo apparecchio non contiene pezzi riparabili dall'utente. Per ogni riparazione rivolgetevi esclusivamente a tecnici qualificati.

Il simbolo del fulmine con una freccia all'estremità all'interno di un triangolo equilatero avverte l'utente della presenza di una “tensione pericolosa” nell'apparecchio.

Il punto esclamativo inscritto nel triangolo equilatero indica all'utente che nel manuale di istruzioni si trovano importanti avvertenze per l'uso e la manutenzione dell'apparecchio.

La targhetta segnaletica si trova nella parte posteriore dell'apparecchio.

AVVERTENZA: PER EVITARE IL RISCHIO DI INCENDIO O SCOSSA ELETTRICA, NON ESPONETE L'APPARECCHIO ALLA PIOGGIA O ALL'UMIDITÀ.

ATTENZIONE: Emissione di radiazioni laser invisibili quando i dispositivi di sicurezza sono aperti o difettosi. Evitate l'esposizione diretta al fascio laser. Apparecchio laser di classe 1.

CLASS 1 LASER PRODUCT
PRODUCTO LÁSER CLASE 1
PRODUIT LASER DE CLASSE 1

ATTENZIONE
- Utilizzate l'apparecchio in ambienti temperati.
- La targhetta segnaletica si trova nella parte posteriore dell'apparecchio.
- Lasciate uno spazio minimo di 5 cm intorno all'apparecchio per permettere una ventilazione sufficiente.
- Garantite sempre una ventilazione corretta dell'apparecchio e non coprite le aperture di ventilazione con oggetti come giornali, tovaglie, tende, ecc.
- Non collocate nessuna fonte di calore, come una candela accesa, sopra o nei pressi dell'apparecchio.
- Non esponete l'apparecchio all'acqua o all'umidità.
- Non collocate nessun recipiente contenente liquidi, come ad esempio un vaso, nelle vicinanze dell'apparecchio.
- Non gettate le pile nel fuoco! Abbiate cura di rispettare l'ambiente quando gettate le pile.
- Non esponete le pile ad un calore eccessivo, come raggi solari, fuoco o fonti di calore analoghe.
- La presa di alimentazione permette di scollegare l'apparecchio dalla corrente elettrica e deve quindi restare facilmente accessibile. Per interrompere completamente l'alimentazione dell'apparecchio, scollegate la spina di alimentazione dalla presa di corrente. La presa di alimentazione deve restare facilmente accessibile durante l'uso, accertatevi che l'accesso alla presa sia libero.
- Per effetto di fenomeni transitori elettrostatici e/o elettrici, è possibile che il prodotto non funzioni correttamente. In tal caso è opportuno reinizializzarel'apparecchio.

Se in futuro volete sbarazzarvi di questo apparecchio, ricordate che le apparecchiature elettroniche non devono essere gettate insieme ai rifiuti domestici. Informatevi per sapere dove si trova il centro di riciclaggio più vicino. Per ulteriori dettagli, rivolgetevi alle autorità locali o al vostro rivenditore. (Direttiva sui rifiuti delle apparecchiature elettriche ed elettroniche).

Nota: Il modello e le caratteristiche tecniche possono subire variazioni senza preavviso.

NEW ONE S.A.S
10, Rue de la Mission, 25480 Ecole Valentin, France

CE

NL MICROSYSTEEM CD/MP3 MET BLUETOOTH

BESCHRIJVING VAN HET TOESTEL
1. LCD-display
2. Bluetooth-indicator
3. Infraroodontvanger voor de afstandsbediening
4. ⏻ / **SOURCE** : Om het apparaat aan / uit te zetten; Voor het selecteren van de modus: FM, CD, USB, AUX IN, Bluetooth.
5. USB-poort
6. Toets ⏯ / ■ : spelen / pauze; Afspelen stoppen
7. Toets **P.MODE / PROG. / DISPLAY / CLK.** : om de afspeelmodus aan te passen; Hiermee kan u een weergavevolgorde programmeren; om de tijd weer te geven; om de datum en tijd in te stellen
8. Draaiknop afstemming
9. Toets **ALBUM** : om de gewenste map te selecteren; om het geluidseffect aan te passen.
10. 🔈– 🔔 : volume verlagen; alarm 1
11. 🔈+ 🔔 : volume verhogen; alarm 2
12. ⏭ , ⏮ : Overslaan / Zoeken
13. Luidsprekers
14. Aansluiting voor de rechter luidspreker
15. FM-antenne
16. Aansluiting voor de linker luidspreker
17. Aansluiting voor de hoofdtelefoon
18. Hulpingangen
19. Stroomkabel
20. Luidsprekerkabel
21. Toets **SNOOZE** : Alarm tijdelijk uitschakelen
22. Diskcompartiment

Afstandsbediening
R1. Toets ⏻ : Om het apparaat aan / uit te zetten
R2. Toets **SOURCE** : Voor het selecteren van de modus: FM, CD, USB, AUX IN, Bluetooth.
R3. Toets ■ : Afspelen stoppen
R4. Toets ⏯ : spelen / pauze
R5. ⏭ , ⏮ : Overslaan / Zoeken
R6. Toets **V-, AL1** : volume verlagen; alarm 1
R7. Toets **V+, AL2** : volume verhogen; alarm 2
R8. Toets **ALBUM -/+** : om de gewenste map te selecteren
R9. Toets **P.MODE/ CLK.** : om de afspeelmodus aan te passen; om de datum en tijd in te stellen
R10. Toets **PROG.** : Hiermee kan u een weergavevolgorde programmeren.

De afstandsbediening werkt op 1x “CR2025”-lithiumbatterij (meegeleverd). Om de afstandsbediening gebruiksklaar te maken, moet u de isolatietape die zich op de achterkant van de bediening bevindt, verwijderen.

VERVANGING VAN DE BATTERIJ VAN DE AFSTANDSBEDIENING
1. Duw de toets naar rechts.
2. Trek de batterijlader uit.
3. Plaats een “CR2025” batterij met de positieve kant (+) naar boven.
4. Plaats het lid terug.

OPMERKINGEN :
- Raadpleeg uw dealer alvorens de batterijen weg te werpen omdat hij ze zou kunnen terugnemen om te recycleren.
- Als de afstandsbediening lange tijd niet gebruikt wordt, haalt u de batterijen beter uit het toestel om aantasting door uitlopen van de batterijen te vermijden.
- Respecteer het milieu als u gebruikte batterijen wegwerpt.
- Gooi de batterijen niet in het vuur.
- Stel de batterijen niet bloot aan overdreven hitte zoals zonnestralen, vuur of gelijkaardige warmtebronnen.

OPGEPAST: Ontploffingsgevaar als de batterij niet juist ingevoegd wordt. Vervang de batterij enkel door een identieke batterij of door een batterij van hetzelfde type.

WAARSCHUWING
Neem de batterij niet in, gevaar voor chemische brandwonden
(De afstandsbediening die wordt meegeleverd met) Dit product bevat een knoopcelbatterij. Als de knoopcelbatterij wordt ingeslikt, kan dit ernstige inwendige brandwonden veroorzaken die in slechts 2 uur tot de dood kunnen leiden.
Houd nieuwe en gebruikte batterijen buiten bereik van kinderen.
Als het batterijvak niet goed sluit, stop dan met het gebruik van het product en houd het buiten bereik van kinderen.
Als u denkt dat er mogelijk batterijen zijn ingeslikt of batterijen in een lichaamsdeel terecht zijn gekomen, schakel dan onmiddellijk medische hulp in.

LUIDSPREKERAANSLUITING
Steek het snoer van de RECHTER / LINKER luidsprekers in de luidsprekeringangen op de achterkant van het apparaat.

To AC outlet

VOEDING
Sluit het netsnoer aan op een AC 230V ~ 50Hz stroombron.
Sluit het AC-netsnoer aan op een standaard stopcontact.

INSTELLEN TIJD EN DATUM
1. Houd in de standbymodus **CLK** ingedrukt om de modus voor het instellen van de datum en tijd te openen. De jaarcijfers knipperen.
2. Druk op ⏮ / ⏭ om het jaar in te stellen. Druk op **CLK** om te bevestigen, de maandcijfers knipperen.
3. Herhaal stap 2 om achtereenvolgens de maand, datum, de tijdnotatie (24- of 12-uursweergave), uren en minuten in te stellen.
4. De juiste tijd wordt getoond op het display nadat het instellen van de datum en tijd is voltooid.

OPMERKING:
- Als er wordt gekozen voor 12-uurs tijdnotatie, let dan ook op de AM- of PM-indicator om de juiste tijd in te stellen. Als de PM-indicator is ingeschakeld, is de weergegeven tijd PM (na de middag).
- De week wordt automatisch ingesteld.

HET ALARM EN DE ALARMMODUS INSTELLEN
1. Houd in de standbymodus 🔔 voor een paar seconden ingedrukt, de cijfers op het display knipperen.
2. Durk op ⏮ en / of ⏭ om de tijd van wakker te stellen
3. Druk op 🔔 en vervolgens op ⏮ of ⏭ om de wekbron te selecteren, FM, MP3 (disc), USB of Buzzer.
4. Druk op de 🔔 -toets om de instelling van alarm 1 te slaan. De corresponderende lichtindicator van zal weergegeven worden op het scherm.

Opmerking:
- Dezelfde procedure geldt voor Alarm 2 met 🔔 -knop.
- Als u wekken met radio selecteert, selecteer dan de gewenste zender en druk daarna lang op ⏻ om de radio uit te schakelen voor de alarmtijd wordt bereikt. Voor meer informatie over het selecteren van de radiozender, kijk onder het kopje “RADIO”.
- Het volume wordt tijdens het luisteren opgeslagen en het alarmvolume zal dus gelijk zijn aan het volume waarmee de laatste keer naar de radio heeft geluisterd. Vergeet dus niet het volume te controleren als u de wekker heeft ingesteld op wekken met radio.
- Als u de wekbron heeft ingesteld op MP3 (CD) of USB, zorg er dan voor dat u een CD in het CD-compartiment heeft geplaatst of een USB-apparaat in de USB-poort heeft gestoken. Als de geselecteerde wekbron niet bestaat, zal het apparaat de buzzer als wekbron gebruiken wanneer de alarm alarmtijd wordt bereikt.

Uitschakelen van het alarm
1-Korte onderbreking van het alarm
Druk op de toets **SNOOZE** om het alarm tijdelijk te onderbreken. Dit zal opnieuw weerklinken na enkele minuten. (standaard: 9 minuten)

2- Stoppen van het alarm
Druk op de toets 🔔 : het alarm 1 weerklinkt morgen op hetzelfde uur.

3- Uitschakelen van het alarm
Druk in standby modus op 🔔 om alarm 1 permanent uit te schakelen. De indicator van alarm 1 De indicator van alarm 1 gaat uit.
Opmerking: Dezelfde procedure geldt voor Alarm 2 met 🔔 -knop.

MODUS EN VOLUMEREGELING
1. Druk op de toets ⏻ om het toestel in werking te zetten.
2. Druk lang op ⏻ op het apparaat of druk kort op ⏻ op de afstandsbediening om het apparaat uit te schakelen.
3. De functie (FM/ CD/ USB / AUX IN/ BLUETOOTH) kan worden geselecteerd door herhaaldelijk op **SOURCE** te drukken.

Om energie te besparen zal het apparaat automatisch naar de standbymodus schakelen wanneer het afspelen het eindpunt heeft bereikt of het volume is ingesteld op een zeer laag niveau en het apparaat niet wordt gebruikt voor een periode van 2 uur.

VOLUMEREGELING
Druk op de 🔈– / 🔈+ op het apparaat of **V+/-** op de afstandsbediening om het volume op een comfortabel niveau in te stellen. Het volumeniveau wordt een aantal seconden weergegeven.

Equalizermodi
Lang indrukken meermaals op de toets **ALBUM** om een equalizermodus te selecteren: « F » (flat), « C » (KLASSIEK), « R » (rock), « P » (POP) of « J » (JAZZ). De selectie wordt voor een paar seconde op het display getoond.

WEERGAVE VAN DISKS
1. Druk op de toets ⏻ om het toestel in werking te zetten.
2. Druk op de knop **SOURCE** op de afstandsbediening om de CD-functie te selecteren.
3. Til de disclade op.
4. Breng de disk in het diskcompartiment met de bedrukte zijde langs boven, en sluit de CD-deur
5. Het cd-icoontje wordt getoond. Het afspelen start automatisch.

Normale weergave
Afspelen / Pauzeren
Druk om het afspelen tijdelijk te stoppen op ⏯ .
Druk om het afspelen te hervatten nogmaals op de knop.

STOPPEN
Druk lang op ■ op het apparaat of druk kort op ■ op de afstandsbediening om het afspelen te stoppen.
(Het totaal aantal tracks wordt getoond op het display).

Selectie van een bestand
1. Druk eenmaal op de toets ⏭ om naar de volgende track te gaan of druk meermaals om verschillende tracks verder tegaan.
2. Druk eenmaal op de toets ⏮ om terug te keren naar het begin van de huidigetrack of druk meermaals om terug te keren naar de vorige tracks.

Vooruit- / terugspoelen
Houd de toets ⏮ / ⏭ ingedrukt om vooruit / terug te spoelen. Het afspelen met normale snelheid zal worden hervat wanneer u de knop loslaat.

EEN MAP SELECTEREN (ALLEEN MP3)
• Druk op de toets **ALBUM+** op de afstandsbediening om de eerste track van de volgende map op uw huidige disc of USB-stick te selecteren.
• Druk op de toets **ALBUM-** op de afstandsbediening om de eerste track van de vorige map op de huidige disc of USB-stick te selecteren.

Opmerking: Het MP3-pictogram licht op tijdens het afspelen van MP3-bestanden.

USB
AFSPELEN VANAF USB
1. Druk op de toets ⏻ om het toestel in werking te zetten.
2. Sluit de USB-randapparatuur aan op de USB-poort van het toestel.
3. Druk op de toets **SOURCE** op om de USB-modus te selecteren. Na een paar seconden, Het afspelen start automatisch.

Opmerkingen:
- Het totaal aantal MP3-bestanden op het USB-apparaat mag niet groter zijn dan 999.
- Het USB-apparaat mag niet meer dan 99 mappen bevatten.
- Het inlezen van de bestanden duurt een paar seconden of langer, afhankelijk van het aantal MP3-bestanden en mappen op het USB-apparaat.
- Teek niets anders dan USB-randapparatuur in de hiertoe voorziene poort. U riskeert het toestel te beschadigen.
- De USB-poort mag niet rechtstreeks aangesloten worden op een computer: dit kan het toestel beschadigen.
- Er bestaan verschillende USB-sleutels en MP3-spelers op de markt. Wij kunnen niet garanderen dat het toestel compatibel is met alle formaten. Gebruik daarom een andere USB-drager indien uw USB-drager niet werkt.

RADIO
NAAR DE RADIO LUISTEREN
1. Druk op de toets ⏻ om het toestel in werking te zetten.
2. Druk op de toets **SOURCE** op om de radiomodus te selecteren. Het icoontje „FM“ wordt getoond op het display.
3. Gebruik de tuning-knop om de radio op de gewenste frequentie af te stemmen.
4. Stel het volume naar wens in met behulp van 🔈– en 🔈+ .

Opmerkingen:
- Strek de antenne volledig uit voor betere ontvangst in FM-modus.
- Als er een stereo-uitzending wordt ontvangen, wordt er “ STEREO ” op het display getoond.

WEERGAVEMODI (CD/MP3)
Druk herhaaldelijk op de toets **P. MODE** om een van de verschillende afspeelmodi in de volgende volgorde te selecteren.

Voor Audio CD's: Herhaal één ➡ Herhaal alle ➡ Willekeurige volgorde ➡ Normaal

Voor MP3-bestanden: Herhaal één ➡ Herhaal map ➡ Herhaal alle ➡ Willekeurige volgorde ➡ Normaal

Herhaal één – Herhaal de track die wordt afgespeeld, de “ REP ” indicator blijft opgelicht.
Herhaal alle – Herhaal alle tracks, de herhaalindicator REP en “ALL” zijn opgelicht en blijven branden.
Herhaal Album – Herhaal alle tracks op het gehele album / in de gehele map, de herhaalindicator REP en “ALBUM” zijn opgelicht en blijven branden.
Willekeurige volgorde – alle tracks worden in willekeurige volgorde afgespeeld, de “RAND” indicator blijft opgelicht.
Normaal – de tracks worden in de normale volgorde afgespeeld, de herhaalindicator REP en “RAND” indicator zijn uitgeschakeld.

Geprogrammeerde weergave (alleen in CD / MP3-modus)
1. Druk als het afspelen gestopt is op de **PROG.** toets op. Het display toont “P 01”.
2. Druk op **ALBUM** om de gewenste map te selecteren en druk op ⏮ / ⏭ om de gewenste track te selecteren.
3. Druk ter bevestiging op **PROG.**.
4. Herhaal de bovenstaande stappen om tot 20 tracks voor CD's en tot 99 tracks voor MP3's te programmeren.
5. Druk op de ⏯ toets om het geprogrammeerd afspelen te starten.
6. Houd ■ één keer ingedrukt op het apparaat of druk één keer op ■ op de afstandsbediening om het afspelen van het programma te stoppen.
7. Als u het geprogrammeerd afspelen wilt annuleren, houd ■ dan twee keer lang ingedrukt of druk twee keer op ■ op de afstandsbediening. De “PROG” indicator zal nu uitschakelen.

BLUETOOTH-FUNCTIE
De Bluetooth® markering en de logo's zijn geregistreerde handelsmerken die eigendom zijn van Bluetooth SIG, Inc. en het gebruik van deze markeringen door New One S.A.S is onder licentie. Andere handelsmerken en handelsnemen zijn van hun respectieve eigenaars.
1. Druk wanneer het apparaat is ingeschakeld, druk herhaaldelijk op **SOURCE** op het apparaat om de Bluetooth-modus te selecteren. Het display zal “ bt ”. De Bluetooth-indicator zal snel beginnen te knipperen.
2. Schakel Bluetooth in op het Bluetooth-apparaat en selecteer “M-38 BT” uit de lijst met apparaten. (Kijk in de handleiding van het apparaat waarmee u verbinding wilt maken voor gedetailleerde instructies.) Als het Bluetooth-apparaat vraagt om een wachtwoord, voer dan “0000” in. Sommige Bluetooth-apparaten zullen u vragen de verbinding te accepteren. Bluetooth-indicator stopt met knipperen als er succesvol is gekoppeld.

Tip: Als u uw Bluetooth-luidspreker wilt verbinden met een andere Bluetooth-audioapparaat, dan moet u de verbinding met het huidige apparaat verbreken en de bovenstaande stappen volgen om een nieuwe verbinding op te zetten.
Als het koppelen mislukt, volg dan de volgende stap:
Houd **DISPLAY** ingedrukt tot de Bluetooth-indicator snel knippert om naar de koppelmodus te schakelen. Schakel Bluetooth in op het Bluetooth-apparaat en selecteer “M-38 BT” uit de lijst met apparaten (zie stap 2 hierboven).

• Op bepaalde apparaten, zoals computers, moet u, zodra er is gekoppeld, het apparaat selecteren in het Bluetooth-menu en de optie “Gebruik als audioapparaat (stereo)” (of een soortgelijke optie) gebruiken.
• De verbinding blijft intact wanneer de luidspreker en / of uw Bluetooth-apparaat buiten het communicatiebereik wordt verplaatst. Er wordt opnieuw een actieve verbinding gemaakt wanneer uw Bluetooth-apparaat terugkeert binnen het bereik.
• Als het apparaat weer wordt ingeschakeld, dan zal het automatisch proberen opnieuw verbinding te maken met het Bluetooth-apparaat waarmee het laatst werd gekoppeld.

Een Bluetooth-apparaat gebruiken
1. Als u verbinding heeft gemaakt met een apparaat (zie voorgaande paragraaf), gebruik dan de bediening op uw Bluetooth-apparaat en wanneer het afspelen wordt gestart, dan zal het geluid uit de luidsprekers van de M-38 BT klinken.
2. Druk op ⏯ om het afspelen te pauzeren. Druk nogmaals om het afspelen te hervatten.
3. Selecteer de gewenste track met ⏮ / ⏭ .
4. Stel het volume in met behulp van de volumetoetsen. U kunt het volume ook instellen op het apparaat dat is verbonden met de luidspreker.

Hierbij verklaart NEW ONE S.A.S dat deze “MUSE M-38 BT” voldoet aan de essentiële eisen en andere relevante bepalingen uit richtlijn 2014/53/EU. De verklaring van conformiteit kan worden geraadpleegd op http://www.muse-europe.com/conformity/M-38BT.pdf

NAAR EEN HULPBRON LUISTEREN
1. Sluit uw hulpapparaat (bijv. mp3-speler) aan op de AUX IN (kabel niet meegeleverd).
2. Druk herhaaldelijk op **SOURCE** om de Aux in-modus te selecteren. Het display toont de melding “AU”.
3. Start het afspelen van uw hulpbron.
4. Stel het geluidsvolume in op het gewenste niveau.
5. Om het afspelen te stoppen, trekt u de externe audiobron uit de AUX IN aansluiting.

GEBRUIK VAN EEN HOOFDTELEFOON
Maximale uitgangsspanning ≤ 150mV
Breedband-karakteristieke spanning ≥ 75mV
WAARSCHUWING MET BETREKKING TOT HET VOLUME VAN DE HOOFDTELEFOON
Verminder het geluidsvolume vooraleer u een hoofdtelefoon aansluit. Vervolgens kunt u het geluid naar wens luider zetten. Langdurig luisteren naar het toestel op hoog volume kan het oor van de gebruiker beschadigen. Het geluid wordt niet langer door de luidsprekers gestuurd, van zodra u een hoofdtelefoon aansluit.
OPGEPAST: Vermijd het luisteren naar het toestel op hoge volumes die het oor van de gebruiker kunnen beschadigen.

Luister niet voor lange perioden op hoog volume om mogelijke gehoorschade te voorkomen.

ONDERHOUD
OPGEPAST: Koppel het toestel los van elke voedingsbron vooraleer het schoon te maken.
- Gebruik een propere, zachte, droge doek. Stof de verluchtingsopeningen aan de achterzijde of zijkanten van het toestel regelmatig af.
- Het gebruik van solventen of bijtende middelen op basis van alcohol kan het toestel beschadigen.
- Als een object of een vloeistof in het toestel loopt, koppel het dan meteen los en laat het nakijken door een gekwalificeerd technieker.

Opmerkingen ivm disks
• Gebruik geen disks met een speciale vorm (achthoek, hartvorm, enz.) die het toestel slecht zou doen werken.
• Plaats maar 1 disk in het compartiment.
• Open het compartiment niet tijdens de weergave.
• Raak de lens niet aan om disfunctie van het toestel te vermijden.
• Een disk met krassen, stof of vingerafdrukken kan slecht werken. Gebruik een zachte, droge doek om de disk schoon te maken, vooraleer de disk weer te geven. Doe dit van het midden uit naar de zijkanten toe. Plaats de disks nooit bloot aan vochtigheid of extreme temperaturen om ze niet te vervormen. Plaats uw disks na de weergave opnieuw in hun doosjes.
• De radio kan mogelijk niet alle CD-R's en CD-RW's afspelen, afhankelijk van de kwaliteit van de gebruikte discs, cd-brander, brandsnelheid en software.

Belangrijke opmerking
• Haal de disk uit het compartiment als het toestel vervoerd moet worden.

TECHNISCHE KENMERKEN
Netstroom: AC 230V ~ 50Hz
Verbruik : 10W
Luidspreker: 4 ohms

FM: 87.5-108MHz
Bluetooth: 2.402-2.48GHz
RF-vermogen (radiofrequentievermogen): 4dBm

VEILIGHEIDSINSTRUCTIES
CAUTION
RISK OF ELECTRIC SHOCK
DO NOT OPEN

OPGEPAST: Om het risico op elektrische schokken te vermijden, mag u het toestel niet demonteren. Het toestel bevat geen enkel onderdeel dat door de gebruiker zelf kan gerepareerd worden. Contacteer altijd een gekwalificeerde technieker indien een reparatie nodig is.

Het symbool van een zwarte driehoek met daarin een witte bliksemschicht eindigend in een driehoek, waarschuwt de gebruiker dat er een gevaarlijke spanning aanwezig is in het toestel.

Het bovenstaande symbool (zwarte driehoek met daarin een wit uitroeping-steken) waarschuwt de gebruiker dat er belangrijke gebruiksaanwijzingen in verband met het gebruik en het onderhoud ter beschikking zijn in de bijgeleverde handleiding.

Het kenmerkenplaatje bevindt zich aan de achterkant van het toestel.

WAARSCHUWING STEL HET TOESTEL NIET BLOOT AAN VOCHT OF REGEN OM HET RISICO OP BRAND OF ELEKTRISCHE SCHOKKEN TE VERMIJDEN.

OPGEPAST: ONZICHTBARE LASERSTRALEN WANNEER HET VEILIGHEID-SMECHANISME OPEN OF STUK IS. VERMIJD BLOOTSTELLING AAN STRALEN PRODUCT VAN LASERKLASSE 1

CLASS 1 LASER PRODUCT
PRODUCTO LÁSER CLASE 1
PRODUIT LASER DE CLASSE 1

OPGELET
- Gebruik dit toestel bij een gematigd klimaat.
- Het kenmerkenplaatje bevindt zich aan de achterkant van het toestel.
- Zorg voor een afstand van minimum 5 cm rondom uw toestel voor voldoende ventilatie.
- Zorg voor een juiste ventilatie van het toestel en bedek de ventilatie-openingen niet met voorwerpen zoals dagbladen, tafellakens, gordijnen, enz.
- Plaats geen warmtebron, zoals een brandende kaars, op of in de buurt van het toestel.
- Stel het toestel niet bloot aan waterspatten of vochtigheid.
- Plaats geen voorwerpen met vloeistof, zoals een vaas, op of in de buurt van het toestel.
- Gooi de batterijen niet in het vuur. Respecteer het milieu als u gebruikte batterijen wegwerpt.
- Stel de batterijen niet bloot aan overdreven hitte zoals zonnestralen, vuur of gelijkaardige warmtebronnen.
- Met de netspanningsstekker kan het toestel uitgetrokken worden, deze moet dus gemakkelijk toegankelijk blijven. Om de voeding van het toestel volledig te onderbreken dient u de voedingsstekker helemaal uit het stopcontact te trekken. De netspanningsstekker mag niet verhinderd worden en moet gemakkelijk toegankelijk zijn tijdens gebruik.
- Onder invloed van tijdelijke elektrostatische en / of elektrische verschijnselen kan het product storingen ondervinden en kan een heropstart nodig blijken.

Indien u dit toestel in de toekomst wilt weggooien, denk er dan aan om het te recycleren via een inzamelpunt voor elektrische huishoudapparaten. Informeer naar het dichtstbijzijnde recyclagecentrum. Voor meer informatie wendt u zich tot de lokale overheden of uw verdeler (richtlijn met betrekking tot Afval afkomstig van elektrische en elektronische apparaten).

Opmerking: Ontwerp en specificaties zijn onderhevig aan verandering zonder kennisgeving.

NEW ONE S.A.S
10, Rue de la Mission, 25480 Ecole Valentin, France

CE

M-38BT/IB/V0

HX-3786 IB MUSE 001 REV0.indd 2
2016/7/19 13:42:30