TRISTAR

EN | Instruction manual
NL | Gebruiksaanwijzing
FR | Mode d'emploi
DE | Bedieningsanleitung
ES | Manual de usuario
IT | Manuele utente
PT | Manual de utilizador
SV | Bruksanvisning
PL | Instrukcja obsługi
CS | Návod na použití
SK | Návod na použitie
RU | Руководство по эксплуатации
DK | Brugervejledning
FI | Ohjekirja
NO | Bruksanvisningen

FR-6935
FR-6937

PARTS DESCRIPTION / ONDERDELENBESCHRIJVING / DESCRIPTION DES PIÈCES / TEILEBESCHREIBUNG / DESCRIPCIÓN DE LAS PIEZAS / DESCRIZIONE DELLE PARTI / DESCRIÇÃO DOS COMPONENTES / BESKRIVNING AV DELAR / OPIS CZĘŚCI / POPIS SOUČÁSTÍ / POPIS SÚČASTÍ / ПИСАНИЕ ЗАПЧАСТИ / BESKRIVELSE AF BESTANDDELE / OSIEN KUVAUKSET / BESKRIVELSE AV DELER

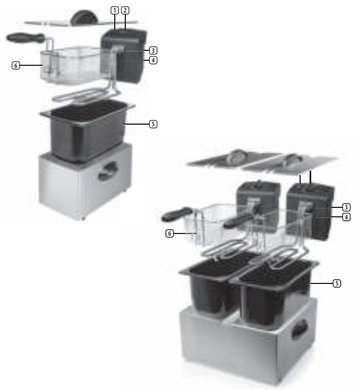

EN Instruction manual

SAFETY

- By ignoring the safety instructions the manufacturer cannot be held responsible for the damage.
- If the supply cord is damaged, it must be replaced by the manufacturer, its service agent or similarly qualified persons in order to avoid a hazard.
- Never move the appliance by pulling the cord and make sure the cord cannot become entangled.
- The appliance must be placed on a stable, level surface.
- The user must not leave the device unattended while it is connected to the supply.
- This appliance is only to be used for household purposes and only for the purpose it is made for.
- This appliance shall not be used by children from 0 year to 8 years. This appliance can be used by children aged from 8 years and above and persons with reduced physical, sensory or mental capabilities or lack of experience and knowledge if they have been given supervision or instruction concerning use of the appliance in a safe way and understand the hazards involved. Children shall not play with the appliance. Keep the appliance and its cord out of reach of children aged less than 8 years. Cleaning and user maintenance shall not be made by children.
- To protect yourself against an electric shock, do not immerse the cord, plug or appliance in the water or any other liquid.
- This appliance is not intended to be operated by means of an external timer or separate remote-control system.
- To protect yourself against an electric shock, do not immerse the cord, plug or appliance in the water or any other liquid.
- This appliance is intended to be used in household and similar applications such as:
  - Staff kitchen areas in shops, offices and other working environments.
  - By clients in hotels, motels and other residential type environments.
  - Bed and breakfast type environments.
  - Farm houses.
- Disconnect the mains plug from the mains when the appliance is not in use, before assembly or disassembly and before cleaning and maintenance.
- Cooking appliances should be positioned in a stable situation with the handles (if any) positioned to avoid spillage of the hot liquids.
- Children shall not play with the appliance.
- The lid is only intended to protect the deep fryer from dust during storage. Remove the lid when the deep fryer is in operation
- ⚠ Surface is liable to get hot during use.

PARTS DESCRIPTION

1. Power lamp (red)
2. Thermostat
3. Safety switch
4. Restart button
5. Frying grease container
6. Frying basket

BEFORE THE FIRST USE

- Take the appliance and accessories out the box. Remove the stickers, protective foil or plastic from the device.
- Place the device on a flat stable surface and ensure a minimum of 10 cm. free space around the device. This device is not suitable for installation in a cabinet or for outside use.
- Before using your appliance for the first time, wipe off all removable parts with a damp cloth. Never use abrasive products.
- Put the power cable into the socket. (Note: Make sure the voltage which is indicated on the device matches the local voltage before connecting the device. Voltage 220V-240V 50/60Hz)
- This type of fryer is only suitable for use with oil or liquid fat, and not for solid fat.
- Using solid fat entails the risk of trapping water in the fat which will cause it to spatter violently when heated up.
- Ensure that the oil/fat is not contaminated with water, for example from frozen products, this will cause excessive spattering.
- Never use the fryer without oil or fat as this will damage the appliance.
- Never pour any liquid, such as water, in the pan.

Considerations for using the fryer - DO

- Only use the fryer for household appliance.
- Only use the fryer for frying food.
- Only use oil or grease that is suitable for frying. Check the packaging if the fat or oil is suitable for this fryer.
- Ensure the level of the fat or oil is higher than the minimum and less than the maximum, so between the minimum and maximum lines. If there is too much fat or oil in the fryer, it may be overflow the fryer.
- Be careful when frying, make sure the fryer is used safely by keeping enough distance between the user and the device. Make sure that people who needs extra help or supervision can't reach the fryer.
- Change the oil or fat when it is brown, dirty smell or smoke in the beginning.
- Change the oil or fat when too much water is in it. You can recognize the high concentration of water in the oil or fat by large bubbles and water droplets, water vapor or rapid rise in oil or fat. If the oil concentration in the fryer is too high, there will be a chance, that the fat or oil will come out with an explosion, which can be very dangerous for those who use the fryer and those which are near the fryer.
- Change the oil or fat after 8 to maximum 10 times use.
- Remove all ice (molecules) on frozen foods. Make sure that fried foods will be thawed first, by laying the food in a dry clean towel. Dab the food with the towel when the majority of ice is melted.
- Make sure there is enough space around the fryer when you use it.
- Let the fryer cool down uncovered in order to prevent condensation. Keep the fryer in a dry, safe place.
- The fryer may not be exposed to rain and moisture.
- Be patient and wait until the fryer reaches the correct temperature.

Considerations for using the fryer - DON'T

- Never store or place the bowl outside or in a damp place. Keep your fryer away from rain or moisture.
- Do not place food in the fryer when it is warming. Have patience and wait until the fryer have reached the right temperature.
- Do not fry too much food at once.
- Never cover the bowl and the filter.
- Do not add water to the fat or oil.

USE

- Wash the basket in warm soapy water and dry it well before use. Clean the inside of the pan with a damp cloth and wipe it dry thoroughly. Ensure that all electrical parts remain completely dry.
- Fill the appliance with the required amount of oil or fat. Ensure that the appliance is filled at least to the minimum level and not higher than the maximum level, as indicated on the inside of the fryer. For optimal results we advice to avoid mixing different types of oil.
- Select the temperature with the temperature switch on the control panel for the food you wish to fry. Put the plug of the device into the outlet.
- Use the handle to lift the basket from the fryer.
- Place the food to be fried in the basket. For the best results the food should be dry before being placed in the basket. Immerse the basket into the oil or fat slowly to prevent the oil from bubbling up too strongly. To ensure the oil stays at the correct temperature, the thermostat will switch on and off.
- Lift the basket when the frying time has elapsed and hang it on the hook in the pan so the oil can drip off.

Frying Tips

- Use a maximum of 200 grams of chips per litre of oil.
- When using frozen products, use a maximum of 100 grams because the oil cools off rapidly. Shake frozen products above the sink to remove excess ice.
- When fresh chips are used, dry the chips after washing them to ensure no water gets into the oil. Fry the chips in two turns. First time (blanch) 5 to 5 minutes at 170 degrees. Second time (finishing) 2 to 4 minutes at 175 degrees. Allow the oil to drip off.

Changing the oil

- Make sure the fryer and the oil or fat have cooled down before changing the oil or fat (remove the plug of the device from the socket). Change the oil regularly. This is particularly necessary when the oil or fat goes dark or the smell changes. Always change the oil after every 10 frying sessions. Change the oil in one go. Never mix old and new oil.
- Used oil is harmful to the environment. Do not dispose of it with your normal rubbish but follow the guidelines issued by the local authorities.

Extra information

- The heating element is equipped with a safety switch, if the element is not placed in the correct position the element will not function.
- In the case of overheating, the pan will switch off automatically. This safety mechanism can be found on the bottom of the electrical part. If its switches off, it can be reactivated by pressing in the button with a long pointed object. The button is situated deep behind the hole and so you will need a long object such as a thin screwdriver. First remove the plug from the socket.

CLEANING AND MAINTENANCE

- Before cleaning, unplug the appliance and wait for the appliance to cool down.
- All parts, except the heating element are dishwasher-proof. Never immerse the heating element under water.
- Clean the appliance with a damp cloth. Never use harsh and abrasive cleaners, scouring pad or steel wool, which damages the device.

ENVIRONMENT

This appliance should not be put into the domestic garbage at the end of its durability, but must be offered at a central point for the recycling of electric and electronic domestic appliances. This symbol on the appliance, instruction manual and packaging puts your attention to this important issue. The materials used in this appliance can be recycled. By recycling of used domestic appliances you contribute an important push to the protection of our environment. Ask your local authorities for information regarding the point of recollection.

Support

You can find all available information and spare parts at www.tristar.eu!

NL Gebruiksaanwijzing

VEILIGHEID

- Als u de veiligheidsinstructies negeert, kan de fabrikant niet verantwoordelijk worden gehouden voor de mogelijke schade.
- Als het netsnoer beschadigd is, moet het worden vervangen door de fabrikant, de onderhoudsmonteur van de fabrikant of door personen met een soortgelijke kwalificatie om gevaar te voorkomen.
- Verplaats het apparaat nooit door aan het snoer te trekken en zorg dat het snoer niet in de war kan raken.
- Het apparaat moet op een stabiele, vlakke ondergrond worden geplaatst.
- De gebruiker mag het apparaat niet onbeheerd achterlaten wanneer de stekker zich in het stopcontact bevindt.
- Dit apparaat is uitsluitend voor huishoudelijk gebruik en voor het doel waar het voor bestemd is.
- Dit apparaat mag niet worden gebruikt door kinderen van 0 tot 8 jaar. Dit apparaat kan worden gebruikt door kinderen vanaf 8 jaar en door personen met verminderde lichamelijke, zintuiglijke of geestelijke vermogens of gebrek aan de benodigde ervaring en kennis indien ze onder toezicht staan of instructies krijgen over hoe het apparaat op een veilige manier kan worden gebruikt alsook de gevaren begrijpen die met het gebruik samenhangen. Kinderen mogen niet met het apparaat spelen. Houd het apparaat en het netsnoer buiten bereik van kinderen jonger dan 8 jaar. Reiniging en onderhoud mogen niet worden uitgevoerd door kinderen.
- Dompel het snoer, de stekker of het apparaat niet onder in water of andere vloeistoffen om elektrische schokken te voorkomen.
-
- Dit apparaat is niet bedoeld om bediend te worden met behulp van een externe timer of een afzonderlijk afstandbedieningssysteem.
- Dompel het snoer, de stekker of het apparaat niet onder in water of andere vloeistoffen om elektrische schokken te voorkomen.
- Gebruik het apparaat uitsluitend met een geschikte connector.
- De connector dient te worden verwijderd alvorens het apparaat te reinigen. Wees er zeker van dat de inlaat volledig droog is alvorens het apparaat weer in gebruik te nemen.
- Dit apparaat is bedoeld voor huishoudelijk en soortgelijk gebruik, zoals:
  - Personeelskeukens in winkels, kantoren en andere werkomgevingen.
  - Door gasten in hotels, motels en andere residentiële omgevingen.
  - Bed&Breakfast-type omgevingen.
  - Boerderijen.
- Haal de stekker uit het stopcontact als het apparaat niet in gebruik is, voordat u het gaat monteren of demonteren en voordat u reinigings- en onderhoudswerkzaamheden gaat uitvoeren.
- Kooktoestellen moeten worden geplaatst op een stabiele ondergrond met de handgrepen (indien aanwezig) zodanig geplaatst dat morsen van hete vloeistoffen wordt voorkomen.
- Kinderen mogen niet met het apparaat spelen.
- Het deksel is uitsluitend bedoeld om de friteuse tijdens opslag tegen stof te beschermen. Verwijder het deksel tijdens gebruik van de friteuse.
- ⚠ Het oppervlak wordt heet tijdens gebruik.

ONDERDELENBESCHRIJVING

1. Voedingslamp (rood)
2. Thermostaat
3. Veiligheidsschakelaar
4. Herstartknop
5. Frituurvetcontainer
6. Frituurmand

VOOR HET EERSTE GEBRUIK

- Haal het apparaat en de accessoires uit de doos. Verwijder de stickers, de beschermfolie of het plastic van het apparaat.
- Plaats het apparaat op een vlakke, stabiele ondergrond. Zorg voor minimaal 10 cm vrije ruimte rondom het apparaat. Dit apparaat is niet geschikt voor inbouw of gebruik buitenshuis.
- Veeg voor het eerste gebruik van het apparaat alle afneembare onderdelen af met een vochtige doek. Gebruik nooit schurende producten.
- Sluit de voedingskabel aan op het stopcontact. (Opmerking: controleer of het voltage op het apparaat overeenkomt met de plaatselijke netspanning voordat u het apparaat aansluit. Voltage 220V-240V 50/60Hz)
- Dit type frituurpan is uitsluitend geschikt voor olie of vloeibaar vet en niet voor gebruik met vast vet.
- Bij gebruik van vast vet kan er water in opgesloten raken en daardoor kan bij verhitting het hete vet zeer krachtig spatten.
- Zorg er voor dat het olie/vet niet verontreinigd wordt met water, bijvoorbeeld afkomstig van diepvriesproducten, want dat zal overmatig spatten veroorzaken.
- Schakel de friteuse nooit in zonder olie, anders gaat het apparaat kapot.
- Doe ook geen andere (vloei) stoffen in de pan zoals water.

AANDACHTSPUNTEN VOOR GEBRUIK VAN DE FRITEUSE - WEL

- Gebruik de frituurpan alleen als huishoudelijk apparaat.
- Gebruik de frituurpan alleen voor het frituren van etenswaren.
- Gebruik alleen olie of vet dat geschikt is voor frituren. Controleer op de verpakking of het vet/de olie geschikt is voor de frituurpan.
- Zorg ervoor dat het niveau van het vet/de olie hoger ligt dat het minimum en lager dan het maximum, dus tussen de minimum en maximumlijnen. Als er te veel vet/olie in de pan zit, dan kan het zijn dat het vet/de olie uit de pan komt.
- Wees voorzichtig tijdens het frituren, zorg ervoor dat u de frituurpan veilig gebruikt door genoeg afstand te houden tussen de gebruiker en de frituurpan. Zorg ervoor dat er niemand bij de frituurpan staat die extra hulp of supervisie nodig heeft.
- Ververs de olie of het vet wanneer het bruin is, vies ruikt of in het begin rookt.
- Ververs de olie of het vet als er te veel water inzit. U kunt de hoge concentratie water in de olie of het vet herkennen door grote bellen, waterdruppels, waterdamp of het snel stijgen van de olie of het vet. Indien de olieconcentratie in de pan te hoog is, dan bestaat de kans dat het vet of de olie eruit zal komen met een explosie, wat erg gevaarlijk kan zijn voor degene die de frituurpan gebruikt of die erbij in de buurt staat.
- Ververs de olie of het vet nadat u het 8 tot maximaal 10 keer hebt gebruikt.
- Verwijder al het ijs (moleculen) op bevroren etenswaren. Zorg ervoor dat etenswaren die gefrituurd zullen worden eerst ontdooid zijn door deze op een droge, schone handdoek te leggen. Dep wanneer het meeste ijs gesmolten is de etenswaren met de handdoek.
- Zorg ervoor dat er genoeg ruimte om de frituurpan is wanneer u deze gebruikt.
- Laat te frituurpan zonder deksel afkoelen om zo condensatie te voorkomen. Bewaar de frituurpan op een droge, veilige plaats.
- De frituurpan mag niet bloot worden gesteld aan regen en vocht.
- Wees geduldig en wacht totdat de frituurpan de juiste temperatuur heeft bereikt.

AANDACHTSPUNTEN VOOR GEBRUIK VAN DE FRITEUSE - NIET

- Bewaar of plaats de frituurpan nooit buiten of op een vochtige plek. Houd uw frituurpan uit de buurt van regen of vocht.
- Plaats geen etenswaren in de frituurpan wanneer deze aan het opwarmen is. Heb geduld en wacht totdat de frituurpan de juiste temperatuur heeft bereikt.
- Frituur niet te veel etenswaren in één keer.
- Bedek de frituurpan en het filter nooit.
- Voeg geen water toe aan het vet/de olie.

GEBRUIK

- Reinig de mand in warm sop en droog het goed voor gebruik. Reinig de binnenkant van de pan met een vochtige doek en droog hem goed voor gebruik. Zorg ervoor dat de elektrische delen volledig droog blijven.
- Vul het apparaat met de gewenste hoeveelheid olie of vet. Zorg ervoor dat het apparaat minstens gevuld is tot het minimumniveau en niet hoger dan het maximumniveau, zoals aangegeven aan de binnenzijde van de pan. Voor het beste resultaat is het af te raden verschillende soorten olie door elkaar te gebruiken.
- Kies de geschikte temperatuur met de temperatuurschakelaar op het bedieningspaneel voor het voedsel dat u wilt frituren. Steek de stekker van het apparaat in het stopcontact.
- Haal het mandje met de handgreep uit de friteuse.
- Plaats het te frituren voedsel in het mandje. Voor het beste resultaat dient u het voedsel droog in het mandje te doen. Dompel het mandje langzaam onder om sterk opborrelen te voorkomen. Om de olie op de ingestelde temperatuur te houden klikt de thermostaat aan en uit.
- Als de frituurtijd is verstreken, haal dan het mandje omhoog en hang het aan de haak in de pan zodat de olie eruit kan lekken.

Frituurtips

- Gebruik maximaal 200 gram frites per liter olie.
- Bij diepvriesproducten maximaal 100 gram gebruiken i.v.m. de sterke afkoeling. Diepvriesproducten boven de gootsteen uitschudden om overtollig ijs te verwijderen.
- Indien u verse aardappelen gebruikt, droog dan de frites na het wassen zodat er geen water in de olie komt. Bak de verse frites in twee beurten. Eerste bakbeurt (voorbakken) 5 tot 10 minuten op 170 graden. Tweede bakbeurt (afbakken) 2 tot 4 minuten op 175 graden. Goed laten uitdruipen.

Verversen van de olie

- Zorg ervoor dat het apparaat en de olie goed afgekoeld zijn voordat u de olie ververst (haal de stekker uit het stopcontact). Ververs de olie regelmatig. Dit is met name noodzakelijk als de olie donker wordt of de geur verandert. Ververs de olie in ieder geval na 10 frituursessies. Ververs de olie in één keer. Meng nooit oude en nieuwe olie.
- Afgedankte olie is milieubelastend. Gooi het daarom niet zomaar bij het huisvuil, maar volg de richtlijnen van de gemeentelijke afvalverwerking in uw woonplaats op.

Extra informatie

- Bij oververhitting zal de thermische beveiliging de pan uitschakelen.
- Deze beveiliging vindt u aan de achterzijde van het elektrisch deel. Indien deze uitgeschakeld is kan deze weer hersteld worden door het knopje met een lang puntig voorwerp weer in te drukken. Het knopje zit diep achter het gaatje, er is dus een lang voorwerp zoals bij¬voorbeeld een dunne schroevendraaier nodig. Haal hierbij eerst de stekker uit het stopcontact!

REINIGING EN ONDERHOUD

- Verwijder voor reiniging de stekker uit het stopcontact en wacht tot het apparaat is afgekoeld.
- Alle onderdelen, behalve het verwarmingselement, zijn vaatwasserbestendig. Dompel het verwarmingselement nooit onder in water.
- Reinig het apparaat met een vochtige doek. Gebruik nooit agressieve of schurende reinigingsmiddelen, schuursponzen of staalwol; dit beschadigt het apparaat.

MILIEU

Dit apparaat mag aan het einde van de levensduur niet bij het normale huisafval worden gedeponeerd, maar moet bij een speciaal inzamelpunt voor hergebruik van elektrische en elektronische apparaten worden aangeboden. Het symbool op het apparaat, in de gebruiksaanwijzing en op de verpakking attendeert u hierop. De in het apparaat gebruikte materialen kunnen worden gerecycled. Met het recyclen van gebruikte huishoudelijke apparaten levert u een belangrijke bijdrage aan de bescherming van ons milieu. Informeer bij uw lokale overheid naar het inzamelpunt.

Support

U kunt alle beschikbare informatie en reserveonderdelen vinden op www.tristar.eu!

FR Manuel d'instructions

SÉCURITÉ

- Si vous ignorez les consignes de sécurité, le fabricant ne peut être tenu pour responsable des dommages.
- Si le cordon d'alimentation est endommagé, il doit être remplacé par le fabricant, son réparateur ou des personnes qualifiées afin d'éviter tout risque.
- Ne déplacez jamais l'appareil en tirant sur le cordon et veillez à ce que celui-ci ne s'enroule pas.
- L'appareil doit être posé sur une surface stable et nivelée.
- Ne laissez jamais le dispositif sans surveillance s'il est connecté à l'alimentation.
- Cet appareil est uniquement destiné à des utilisations domestiques et seulement dans le but pour lequel il est fabriqué.
- L'appareil ne doit pas être utilisé par des enfants de moins de 8 ans. Cet appareil peut être utilisé par des enfants de 8 ans ou plus et des personnes présentant un handicap physique, sensoriel ou mental voire ne disposant pas des connaissances et de l'expérience nécessaires en cas de surveillance ou d'instructions sur l'usage de cet appareil en toute sécurité et de compréhension des risques impliqués. Les enfants ne doivent pas jouer avec l'appareil. Maintenez l'appareil et son cordon d'alimentation hors de portée des enfants de moins de 8 ans. Le nettoyage et la maintenance utilisateur ne doivent pas être confiés à des enfants.
- Afin de vous éviter un choc électrique, n'immergez pas le cordon, la prise ou l'appareil dans de l'eau ou autre liquide.
-
- Cet appareil n'est pas prévu pour être utilisé par l'intermédiaire d'un minuteur externe ou d'un système de commande à distance séparé.
- Afin de vous éviter un choc électrique, n'immergez pas le cordon, la prise ou l'appareil dans de l'eau ou autre liquide.
- Utilisez l'appareil uniquement avec le connecteur approprié.
- L'adaptateur doit être retiré avant de nettoyer l'appareil, veillez à ce que l'orifice d'entrée soit totalement sec avant de réutiliser l'appareil.
- Cet appareil est destiné à une utilisation domestique et aux applications similaires, notamment :
  - Coin cuisine des commerces, bureaux et autres environnements de travail.
  - Hôtels, motels et autres environnements de type résidentiel.
  - Environnements de type chambre d'hôtes.
  - Fermes.
- Débranchez la fiche secteur du secteur lorsque l'appareil n'est pas utilisé, avant le montage ou le démontage de même qu'avant le nettoyage ou l'entretien.
- Les appareils de cuisson devraient adopter un positionnement stable, les poignées (le cas échéant) étant disposées de sorte à éviter les risques de déversement de liquides chauds.
- Les enfants ne doivent pas jouer avec l'appareil.
- Le couvercle sert uniquement à protéger la friteuse de la poussière durant son stockage. Retirez le couvercle dès que la friteuse est en marche.
- ⚠ La surface est susceptible de devenir chaude pendant l'utilisation.

DESCRIPTION DES PIÈCES

1. Témoin d'alimentation (rouge)
2. Thermostat
3. Interrupteur de sécurité
4. Bouton de redémarrage
5. Conteneur de graisse de friture
6. Panier à friture

AVANT LA PREMIÈRE UTILISATION

- Sortez l'appareil et les accessoires hors de la boîte. Retirez les autocollants, le film protecteur ou le plastique de l'appareil.
- Mettez l'appareil sur une surface stable plate et assurez un dégagement tout autour de l'appareil d'au moins 10 cm. Cet appareil ne convient pas à une installation dans une armoire ou à un usage à l'extérieur.
- Avant la première utilisation de votre appareil, essuyez toutes les pièces amovibles avec un chiffon humide. N'utilisez jamais de produits abrasifs.
- Mettez le câble d'alimentation dans la prise. (Remarque : Assurez-vous que la tension indiquée sur l'appareil correspond à la tension locale avant de brancher l'appareil. Voltage : 220 V-240 V 50-60 Hz)
- Ce type de friteuse ne convient qu'à une utilisation avec de l'huile ou de la graisse liquide, et non pas avec de la graisse solide.
- L'utilisation de graisse solide risque de piéger l'eau dans la graisse, ce qui causerait de fortes éblaboussures en chauffant.
- Vérifiez également que l'huile ou la graisse ne contient pas d'eau, par exemple de l'eau provenant de produits congelés, car cela causerait d'importantes éclaboussures.
- N'utilisez jamais la friteuse sans huile ou graisse car cela endommagerait l'appareil.
- Ne versez pas de liquide, comme de l'eau, dans la cuve.

Considérations d'usage de la friteuse - À FAIRE

- N'utilisez cette friteuse qu'en tant qu'appareil électroménager.
- N'utilisez cette friteuse que pour frire des aliments.
- N'utilisez que de l'huile ou de la graisse qui convient à la friture. Vérifiez sur l'emballage sl la graisse ou l'huile convient à cette friteuse.
- Vérifiez si le niveau de graisse ou d'huile se situe entre la ligne du minimum et la ligne du maximum. S'il y a trop de graisse ou d'huile dans la friteuse, elle peut déborder.
- Soyez prudent en utilisant la friteuse, assurez-vous d'être à une distance suffisante. Assurez-vous que les personnes qui ont besoin d'aide ou de surveillance ne puissent pas accéder à la friteuse.
- Changez l'huile ou la graisse si elle est brune, si elle sent mauvais ou si de la fumée se dégage à l'allumage.
- Changez l'huile ou la graisse quand elle contient trop d'eau. Si l'huile ou la graisse fait de grandes bulles, des gouttelettes d'eau, de la vapeur d'eau ou si elle augmente rapidement, cela signifie qu'elle contient beaucoup d'eau. Si la concentration d'huile dans la friteuse est trop élevée, alors il y a un risque que la graisse ou l'huile explose, ce qui peut être très dangereux pour les utilisateurs de la friteuse et les personnes à proximité.
- Changez l'huile ou la graisse toutes les 8 à 10 utilisations.
- Retirez toute la glace (agrégats) sur les aliments congelés. Vérifiez que les aliments sont bien décongelés avant de les frire, en les étalant sur un torchon sec et propre. Tamponnez les aliments avec le torchon quand le gros de la glace a fondu.
- Vérifiez qu'il y a assez d'espace autour de la friteuse quand vous l'utilisez.
- Laissez la friteuse refroidir sans le couvercle afin d'éviter la condensation. Rangez la friteuse dans un endroit sec et sûr.
- La friteuse ne doit pas être exposée à la pluie et à l'humidité.
- Soyez patient et attendez que la friteuse atteigne la bonne température.

Considérations d'usage de la friteuse - À ÉVITER

- Ne rangez et ne posez jamais la cuve à l'extérieur ou dans un endroit humide.
- Ne mettez pas d'aliment dans la friteuse pendant qu'elle chauffe.
- Ne faites pas frire trop d'aliments à la fois.
- Ne couvrez jamais la cuve et le filtre.
- N'ajoutez pas d'eau dans la graisse ou dans l'huile

WWW.TRISTAR.EU

Tristar Europe B.V. | Jules Verneweg 87
5015 BH Tilburg | The Netherlands

UTILISATION
- Lavez le panier à l'eau chaude savoneuse puis séchez-la bien avant utilisation. Nettoyez l'intérieur avec un torchon humide puis essuyez complètement l'intérieur. Assurez-vous que toutes les pièces électriques restent entièrement sèches.
- Remplissez l'appareil avec la quantité nécessaire d'huile ou de graisse. Vérifiez que le niveau d'huile ou de graisse dans l'appareil est entre le minimum et le maximum, comme indiqué à l'intérieur de la friteuse. Pour obtenir la meilleure performance, nous recommandons d'éviter de mélanger différents types d'huile.
- Sélectionnez la température avec le thermostat du panneau de commande pour l'aliment à frire. Branchez la fiche de l'appareil dans une prise électrique.
- Utilisez la poignée pour soulever le panier de la friteuse.
- Placez les aliments à frire dans le panier. Pour obtenir la meilleure performance, les aliments doivent être secs avant d'être mis dans le panier. Immergez doucement le panier dans l'huile ou la graisse pour éviter que l'huile ne fasse trop de bulles. Pour que l'huile reste à la bonne température, le thermostat s'activera et se désactivera.
- Soulevez le panier quand la durée de friture est écoulée et accrochez-le par la fixation sur la cuve pour que l'huile puisse s'égoutter.

Astuces
- Utilisez un maximum de 200 grammes d'aliments en morceaux par litre d'huile.
- Avec des produits congelés, utilisez un maximum de 100 grammes car l'huile refroidira rapidement. Secouez les produits congelés au-dessus de l'évier pour faire tomber l'excès de glace.
- Quand vous utilisez des aliments frais en morceaux, séchez-les après lavage pour qu'ils n'ajoutent pas d'eau dans l'huile. Faites fire les aliments en morceaux en deux bains. Le premier bain (pour blanchir) entre 5 et 5 minutes à 170 degrés. Le deuxième bain (finition) entre 2 et 4 minutes à 175 degrés. Laissez égoutter l'huile.

Changer l'huile
- Assurez-vous que la friteuse et l'huile ou la graisse ont refroidi avant de changer l'huile ou la graisse (débranchez la fiche d'alimentation de la prise électrique). Changez l'huile régulièrement. Cela est particulièrement nécessaire quand l'huile ou la graisse devient foncée ou quand elle sent mauvais. Changez systématiquement l'huile toutes les 10 utilisations. Changez toute l'huile à la fois. Ne mélangez jamais de l'huile propre avec de l'huile usée.
- L'huile usagée est nuisible à l'environnement. Ne la jetez pas avec les déchets ménagers, suivez les directives des autorités locales.

Informations supplémentaires
- En cas de surchauffe, la protection thermique permet de déconnecter la friteuse.
- En cas de surchauffe, la casserole s'éteindra automatiquement. Ce mécanisme de sécurité se trouve au bas de la partie électrique. S'il s'éteint, il peut être réactivé en appuyant sur le bouton avec un objet long et pointu. Le bouton est situé profondément derrière le trou et vous aurez donc besoin d'un objet long comme un tournevis fin. Débranchez toujours l'appareil de la prise avant!

NETTOYAGE ET MAINTENANCE
- Avant le nettoyage, débranchez l'appareil et attendez qu'il refroidisse.
- Toutes les pièces, à l'exception de l'élément chauffant, sont lavables en lave-vaisselle. Ne plongez jamais l'élément chauffant dans l'eau.
- Nettoyez l'appareil avec un chiffon humide. N'utilisez pas de produits nettoyants agressifs ou abrasifs, de tampons à récurer ou de laine de verre, ceux-ci pourraient endommager l'appareil.

ENVIRONNEMENT

Cet appareil ne doit pas être jeté avec les déchets ménagers à la fin de sa durée de vie, il doit être remis à un centre de recyclage pour les appareils électriques et électroniques. Ce symbole sur l'appareil, le manuel d'utilisation et l'emballage attire votre attention sur un point important. Les matériaux utilisés dans cet appareil sont recyclables. En recyclant vos appareils, vous contribuez de manière significative à la protection de notre environnement. Renseignez-vous auprès des autorités locales pour connaître les centres de collecte des déchets.

Support
Vous retrouvez toutes les informations et pièces de rechange sur www.tristar.eu !

DE Bedienungsanleitung

SICHERHEIT
- Beim Ignorieren der Sicherheitshinweise kann der Hersteller nicht für Schäden haftbar gemacht werden.
- Ist das Netzkabel beschädigt, muss es vom Hersteller, dem Kundendienst oder ähnlich qualifizierten Personen ersetzt werden, um Gefahren zu vermeiden.
- Bewegen Sie das Gerät niemals durch Ziehen am Kabel, und stellen Sie sicher, dass sich das Kabel nicht verwickeln kann.
- Das Gerät muss auf einer ebenen, stabilen Fläche platziert werden.
- Das Gerät darf nicht unbeaufsichtigt bleiben, während es an einer Stromquelle angeschlossen ist.
- Dieses Gerät darf nur für den Haushaltsgebrauch und nur für den Zweck benutzt werden, für den es hergestellt wurde.
- Dieses Gerät darf nicht von Kindern bis zu 8 Jahren verwendet werden. Dieses Gerät darf von Kindern ab 8 Jahren und von Personen mit eingeschränkten körperlichen, sensorischen oder geistigen Fähigkeiten oder einem Mangel an Erfahrung und Kenntnissen verwendet werden, sofern diese Personen beaufsichtigt oder über den sicheren Gebrauch des Geräts unterrichtet wurden und die damit verbundenen Gefahren verstanden haben. Kinder dürfen mit dem Gerät nicht spielen. Halten Sie das Gerät und sein Anschlusskabel außerhalb der Reichweite von Kindern unter 8 Jahren. Reinigungs- und Wartungsarbeiten dürfen nicht von Kindern ausgeführt werden.
- Tauchen Sie das Kabel, den Stecker oder das Gerät nicht in Wasser oder andere Flüssigkeiten, um einen elektrischen Schlag zu vermeiden.
-
- Das Gerät darf nicht mit einem externen Timer oder separaten Fernbedienungssystem betrieben werden.
- Tauchen Sie das Kabel, den Stecker oder das Gerät nicht in Wasser oder andere Flüssigkeiten, um einen elektrischen Schlag zu vermeiden.
- Verwenden Sie das Gerät nur mit dem mitgelieferten Kabel.
- Vor der Reinigung des Geräts muss der Netzstecker gezogen werden. Bitte stellen Sie sicher, dass alles vor der Wiederverwendung komplett trocken ist.
- Dieses Gerät ist dazu bestimmt, im Haushalt und ähnlichen Anwendungen verwendet zu werden, wie beispielsweise:
  - In Küchen für Mitarbeiter in Läden, Büros und anderen gewerblichen Bereichen.
  - Von Kunden in Hotels, Motels und anderen Wohneinrichtungen.
  - In Frühstückspensionen.
  - In Gutshäusern.
- Ziehen Sie den Netzstecker aus der Wandsteckdose, wenn das Gerät nicht gebraucht wird, sowie vor der Zerlegung bzw. dem Zusammenbau und vor der Reinigung und Pflege.
- Das Gerät muss auf einer stabilen Fläche so positioniert werden, dass ein Verschütten von heißen Flüssigkeiten vermieden wird.
- Kinder dürfen mit dem Gerät nicht spielen.
- Die Abdeckung dient nur dazu, die Fritteuse während der Aufbewahrung gegen Staub zu schützen. Entfernen Sie die Abdeckung, wenn Sie die Fritteuse benutzen möchten.
- Die Oberfläche kann während des Betriebs heiß werden.

TEILEBESCHREIBUNG
1. Betriebsanzeigelampe (rot)
2. Thermostat
3. Sicherheitsschalter
4. Neustarttaste
5. Frittierfettbehälter
6. Frittierkorb

VOR DER ERSTEN INBETRIEBNAHME
- Nehmen Sie das Gerät und das Zubehör aus der Verpackung. Entfernen Sie sämtliche Aufkleber, Schutzfolien und Transportsicherungen vom Gerät.
- Stellen Sie das Gerät auf eine ebene und stabile Fläche und halten Sie einen Abstand von mindestens 10 cm um das Gerät herum ein. Dieses Gerät ist nicht für den Anschluss oder die Verwendung in einem Schrank oder im Freien geeignet.
- Wischen Sie vor der ersten Inbetriebnahme des Geräts alle abnehmbaren Teile mit einem feuchten Tuch ab. Verwenden Sie niemals Scheuermittel.
- Stecken Sie den Stecker des Netzkabels in die Steckdose. (Hinweis: Stellen Sie vor dem Anschließen des Geräts sicher, dass die auf dem Gerät angegebene Netzspannung mit der örtlichen Spannung übereinstimmt. Spannung 220V-240 V 50/60 Hz
- Dieser Fritteusetyp ist nur für die Verwendung von Öl oder Flüssigfett, nicht aber von festem Fett geeignet.
- Bei der Verwendung von festem Fett besteht das Risiko von Wassereinschlüssen im Fett, was bei der Erhitzung zu übermäßigem Spritzen führt.
- Stellen Sie ebenfalls sicher, dass das Öl/Fett nicht mit Wasser, z. B. aus Gefrierprodukten verwetzt ist, da dies ebenfalls zu übermäßigem Spritzen führen kann.
- Verwenden Sie die Fritteuse niemals ohne Öl oder Fett, da dies zu Geräteschäden führt.
- Gießen Sie niemals irgendeine Flüssigkeit, z. B. Wasser, in die Wanne.

Was beim Gebrauch des Frittiergeräts zu berücksichtigen ist - WAS ZU TUN IST
- Verwenden Sie die Fritteuse nur als Haushaltsgerät.
- Verwenden Sie die Fritteuse nur zum Frittieren von Lebensmitteln.
- Verwenden Sie nur Öl oder Fett, das zum Frittieren geeignet ist. Überprüfen Sie die Verpackung, ob das Fett oder Öl für diese Fritteuse geeignet ist.
- Stellen Sie sicher, dass der Öl- oder Fettstand über dem Minimum und unter dem Maximum liegt, also zwischen den Minimum- und Maximumanzeigen. Falls sich der in der Fritteuse zu viel Öl oder Fett befindet, kann das zum Überlaufen der Fritteuse führen.
- Lassen Sie beim Frittieren Vorsicht walten und stellen Sie sicher, sich zwischen dem Gerät und dem Nutzer ein ausreichender Sicherheitsabstand befindet. Stellen Sie sicher, dass Personen, die Aufsicht oder Hilfe benötigen, außer Reichweite der Fritteuse bleiben.
- Wechseln Sie das Öl oder Fett, wenn es braun oder schmutzig ist oder unangenehm riecht oder beim Frittierbeginn Rauch absondert.
- Wechseln Sie das Öl oder Fett, wenn sich zu viel Wasser darin befindet. Die zu hohe Wasserkonzentration im Öl oder Fett können Sie daran erkennen, dass große Blasen oder Wassertröpfchen aufsteigen, Wasserdampf entweicht oder der Öl- oder Fettstand sich sehr schnell erhöht. Falls die Wasserkonzentration in der Fritteuse zu hoch ist, besteht das Risiko, dass das Fett oder Öl explosionsartig herausschießt, was für den Nutzer und die umstehenden Personen sehr gefährlich ist.
- Wechseln Sie nach 8 bis maximal 10 Einsätzen das Öl oder Fett.
- Entfernen Sie von gefrorenen Lebensmitteln alle Eisreste. Stellen Sie sicher, dass gefrorene Lebensmittel zuerst aufgetaut werden, indem Sie diese in ein trockenes, sauberes Tuch legen. Tupfen Sie die Lebensmittel mit dem Tuch ab, wenn ein großer Teil des Eises geschmolzen ist.
- Stellen Sie sicher, dass bei der Verwendung der Fritteuse um diese ein ausreichender Abstand zu anderen Gegenständen gewährleistet ist.
- Lassen Sie die Fritteuse ohne Abdeckung abkühlen, um Kondensation zu verhindern. Lagern Sie die Fritteuse an einem trockenen, sicheren Ort.
- Halten Sie Ihre Fritteuse von Regen oder Feuchtigkeit fern.
- Warten Sie immer, bis die Fritteuse die korrekte Temperatur erreicht hat.

Was beim Gebrauch des Frittiergeräts zu berücksichtigen ist - WAS ZU UNTERLASSEN IST
- Lagern Sie die Wanne niemals im Freien oder an einem feuchten Ort.
- Legen Sie beim Aufwärmen der Fritteuse keine Lebensmittel in die Wanne.
- Frittieren Sie niemals eine zu große Menge auf einmal.
- Decken Sie niemals die Wanne oder den Filter ab.
- Geben Sie kein Wasser zum Öl oder Fett.

GEBRAUCH
- Reinigen Sie den Korb in warmem Seifenwasser und trocknen Sie ihn gut vor der Verwendung. Reinigen Sie das Innere der Pfanne mit einem feuchten Tuch und trocknen Sie es gut ab. Stellen Sie sicher, dass alle elektrischen Teile vollständig trocken bleiben.
- Befüllen Sie das Gerät mit der erforderlichen Öl- oder Fettmenge. Stellen Sie sicher, dass das Gerät mindestens bis zum Minimum und nicht höher als bis zum Maximum befüllt ist, was Sie an der Innenseite der Fritteuse ablesen können. Wir empfehlen für optimale Ergebnisse, dass keine verschiedenen Öltypen gemischt werden.
- Wählen Sie mit dem Temperaturschalter am Bedienfeld die Temperatur für die Speisen aus, die Sie frittieren möchten. Stecken Sie den Netzstecker des Geräts in die Netzsteckdose.
- Verwenden Sie den Griff, um den Korb aus der Fritteuse zu heben.
- Legen Sie das Frittiergut in den Korb. Für die besten Ergebnisse sollten die Lebensmittel trocken in den Korb gelegt werden. Tauchen Sie den Korb langsam in das Öl oder Fett, um ein zu starkes Sprudeln zu vermeiden. Der Thermostat wird sich ein- und ausschalten, um die korrekte Temperatur zu gewährleisten.
- Heben Sie den Korb aus der Wanne, wenn die Frittierzeit erreicht ist, und hängen Sie ihn auf den Haken über die Wanne, damit das Öl abtropfen kann.

Frittiertipps
- Verwenden Sie pro Liter Öl nur 200 g Pommes Frites.
- Falls Sie gefrorene Produkte frittieren möchten, verwenden Sie nur 100 g, da sich das Öl sehr schnell abkühlt. Schütteln Sie gefrorene Produkte über der Spüle, um überschüssiges Eis zu entfernen.
- Falls Sie frische Pommes Frites verwenden, trocken Sie diese nach dem Waschen ab, um zu vermeiden, dass Wasser in das Öl gelangt. Frittieren Sie die Pommes Frites in zwei Durchgängen. Blanchieren Sie diese zuerst 5 bis 7 Minuten bei 170 °C. Anschließend 2 bis 4 Minuten bei 175 °C fertig frittieren. Warten Sie, bis das Öl abgetropft ist.

Austaschen des Öls
- Stellen Sie sicher, dass sich die Fritteuse und das Öl oder Fett abgekühlt haben, bevor Sie das Öl oder Fett austauschen (Ziehen Sie den Netzstecker aus der Netzsteckdose). Wechseln Sie das Öl regelmäßig. Das ist besonders wichtig, wenn das Öl oder Fett dunkel geworden ist oder sich der Geruch geändert hat. Tauschen Sie das Öl immer nach 10 Frittierdurchgängen aus. Tauschen Sie das Öl immer vollständig aus. Mischen Sie niemals altes mit neuem Öl.
- Gebrauchtes Öl ist umweltschädlich. Geben Sie es niemals in den normalen Hausmüll, sondern folgen Sie den Richtlinien der Ortsbehörden.

Zusatzinformation
- Das elektrische Teil ist mit einem Sicherheitsschalter ausgestattet. Dadurch funktioniert das Heizelement nur, wenn es ordnungsgemäß auf dem Topf steht.
- Bei Überhitzung schaltet die thermische Sicherung den Topf aus. Diese Sicherung befindet sich auf der Rückseite des elektrischen Teils. Wenn die Sicherung ausgeschaltet ist, lässt sie sich durch das Eindrücken des Knopfes mit einem langen spitzen Gegenstand wieder einschalten. Der Knopf befindet sich ganz hinten im Loch. Man benötigt also einen langen Gegenstand, beispielsweise einen dünnen Schraubenzieher. Zuerst den Stecker aus der Steckdose ziehen!

REINIGUNG UND PFLEGE
- Ziehen Sie vor der Reinigung den Netzstecker und warten Sie, bis das Gerät abgekühlt ist.
- Alle Teile, außer dem Heizelement, sind spülmaschinengeeignet. Tauchen Sie das Heizelement niemals in Wasser.
- Reinigen Sie das Gerät mit einem feuchten Tuch. Verwenden Sie niemals scharfe oder scheuernde Reiniger, Topfreiniger oder Stahlwolle. Dies würde das Gerät beschädigen.

UMWELT

Dieses Gerät darf am Ende seiner Lebenszeit nicht im Hausmüll entsorgt werden, sondern muss an einer Sammelstelle für das Recyceln von elektrischen und elektronischen Haushaltsgeräten abgegeben werden. Das Symbol auf dem Gerät, in der Bedienungsanleitung und auf der Verpackung macht Sie auf dieses wichtige Thema aufmerksam. Die in diesem Gerät verwendeten Materialien können recycelt werden. Durch das Recyceln gebrauchter Haushaltsgeräte leisten Sie einen wichtigen Beitrag zum Umweltschutz. Fragen Sie Ihre örtliche Behörde nach Informationen über eine Sammelstelle.

Support
Sämtliche verfügbaren Informationen und Ersatzteile finden Sie unter www.tristar.eu!

ES Manual de instrucciones

SEGURIDAD
- Si ignora las instrucciones de seguridad, eximirá al fabricante de toda responsabilidad por posibles daños.
- Si el cable de alimentación está dañado, corresponde al fabricante, al representante o a una persona de cualificación similar su reemplazo para evitar peligros.
- Nunca mueva el aparato tirando del cable y asegúrese de que no se pueda enredar con el cable.
- El aparato debe colocarse sobre una superficie estable y nivelada.
- El usuario no debe dejar el dispositivo sin supervisión mientras esté conectado a la alimentación.
- Este aparato se debe utilizar únicamente para el uso doméstico y sólo para las funciones para las que se ha diseñado.
- Este aparato no debe ser utilizado por niños de 0 a 8 años. Este aparato puede ser utilizado por niños a partir de los 8 años y por personas con capacidades físicas, sensoriales o mentales reducidas, o que no tengan experiencia ni conocimientos, sin son supervisados o instruidos en el uso del aparato de forma segura y entienden los riesgos implicados. Los niños no pueden jugar con el aparato. Mantenga el aparato y el cable fuera del alcance de los niños menores de 8 años. Los niños no podrán realizar la limpieza ni el mantenimiento reservado al usuario.
- Para protegerse contra una descarga eléctrica, no sumerja el cable, el enchufe ni el aparato en el agua o cualquier otro líquido.
-
- Este aparato no está diseñado para funcionar con un temporizador externo o sistema de control remoto independiente.
- Para protegerse contra una descarga eléctrica, no sumerja el cable, el enchufe ni el aparato en el agua o cualquier otro líquido.
- Use exclusivamente el conector adecuado.
- El conector debe extraerse antes de limpiar el aparato, asegúrese de que la toma esté totalmente seca antes de volver a usar la unidad.
- Este aparato se ha diseñado para el uso en el hogar y en aplicaciones similares, tales como:
  - Zonas de cocina para el personal en tiendas, oficinas y otros entornos de trabajo.
  - Clientes en hoteles, moteles y otros entornos de tipo residencial.
  - Entornos de tipo casa de huéspedes.
  - Granjas.
- Desconecte el enchufe de la red eléctrica cuando el aparato no esté en uso, antes del montaje o el desmontaje y antes de la limpieza y el mantenimiento.
- Los aparatos de cocción deben colocarse en una posición estable con las asas (si las tiene) colocadas para evitar el derrame de líquidos calientes.
- Los niños no pueden jugar con el aparato.
- La tapa solo sirve para proteger la freidora del polvo durante el almacenamiento. Retire la tapa cuando la freidora esté funcionando
- La superficie puede calentarse durante el uso.

DESCRIPCIÓN DE LOS COMPONENTES
1. Piloto de encendido (rojo)
2. Termostato
3. Interruptor de seguridad
4. Botón de reinicio
5. Contenedor de grasa de fritura
6. Cesta de fritura

ANTES DEL PRIMER USO
- Saque el aparato y los accesorios de la caja. Quite los adhesivos, la lámina protectora o el plástico del dispositivo.
- Coloque el dispositivo sobre una superficie plana estable y asegúrese de tener un mínimo de 10 cm de espacio libre alrededor del mismo. Este dispositivo no es apropiado para ser instalado en un armario o para el uso en exteriores.
- Antes de utilizar el aparato por primera vez, pase un paño húmedo por todas las piezas desmontables. Nunca utilice productos abrasivos.
- Conecte el cable de alimentación a la toma de corriente. (Nota: Asegúrese de que el voltaje indicado en el dispositivo coincide con el voltaje local antes de conectar el dispositivo. Voltaje 220V-240V 50/60Hz)
- En este tipo de freidora sólo se puede utilizar aceite o grasa líquida, no admite grasa sólida.
- El uso de este tipo de grasa presenta el riesgo de que se atrape agua en la misma y al calentarse salpique violentamente.
- Asegúrese también de que el aceite o la grasa no estén contaminados con agua proveniente, por ejemplo, de productos congelados, ya que salpicará demasiado.
- No utilice nunca la freidora sin aceite o grasa ya que esto dañará el aparato.
- No vierta ningún líquido, como por ejemplo agua, en la máquina.

Consideraciones de uso de la freidora - COSAS QUE HACER
- Utilice la freidora sólo para el uso doméstico.
- Utilice la freidora sólo para el freír alimentos.
- Utilice sólo aceite o grasa que sean apropiados para freír. Compruebe si el aceite o la grasa son apropiados para esta freidora en su embalaje correspondiente.
- Asegúrese de que el nivel de aceite o grasa es superior al mínimo e inferior al máximo, o sea, que está entre las líneas de máximo y mínimo. Si hay demasiado aceite o grasa en la freidora, puede que rebose el aparato.
- Tenga cuidado al freír, asegúrese de que la freidora se utiliza de manera segura y se mantiene la suficiente distancia entre el usuario y el aparato. Asegúrese de que las personas que necesiten ayuda o supervisión no pueden alcanzar la freidora.
- Cambie el aceite o la grasa cuando se vuelvan marrones, huelan mal o produzcan humo al principio.
- Cambie el aceite o la grasa cuando contengan demasiada agua. La alta concentración de agua en el aceite o en la grasa se puede reconocer por la presencia de grandes burbujas y gotas de agua, vapor de agua o el ascenso rápido del aceite o la grasa. Si la concentración de agua en la freidora es demasiado elevada, existirá la posibilidad de que el aceite o la grasa sean expulsados de la freidora por una explosión y esto puede ser muy peligroso para los usuarios y cualquier persona que se encuentre cerca del aparato.
- Cambie el aceite o la grasa después de 8 o un máximo de 10 usos.
- Elimine todo el hielo (moléculas) de los alimentos congelados. Asegúrese de que los alimentos se han descongelado bien antes de freírlos, y colóquelos sobre un palo limpio y seco. Golpee suavemente los alimentos con el paño cuando la mayor parte del hielo se haya derretido.
- Asegúrese de que hay suficiente espacio alrededor de la freidora cuando vaya a utilizarla.
- Deje la freidora destapada para que se enfríe y así evitar la condensación. Mantenga la freidora en un lugar seco y seguro.
- Mantenga la freidora alejada de la lluvia o la humedad.
- Tenga paciencia y espere hasta que la freidora alcance la temperatura adecuada.

Consideraciones de uso de la freidora - COSAS QUE NO HAY QUE HACER
- No guarde ni coloque el depósito nunca en el exterior o en un lugar húmedo. Mantenga la freidora alejada de la lluvia o la humedad.
- No ponga comida en la freidora mientras se está calentando. Tenga paciencia y espere hasta que la freidora alcance la temperatura adecuada.
- No fría demasiada comida a la vez.
- No cubra nunca el depósito ni el filtro.
- No añada agua al aceite o la grasa.

USO
- Limpie la cesta en agua templada con jabón y séquela bien ante de utilizarla. Limpie el interior de la freidora con un paño húmedo y séquelo completamente. Asegúrese de que las partes eléctricas estén completamente secas.
- Llene el aparato con la cantidad necesaria de aceite o grasa. Asegúrese de que el aparato se llena al menos hasta el nivel mínimo y por debajo del nivel máximo, tal y como se indica en el interior de la freidora. Recomendamos evitar la mezcla de diferentes tipos de aceites para obtener resultados óptimos.
- Seleccione la temperatura con el interruptor de temperatura del panel de control según el alimento que vaya a freír. Conecte el enchufe del aparato a la red de suministro.
- Utilice el asa para sacar la cesta de la freidora.
- Coloque la comida que desea freír en la cesta. Los alimentos deberán estar secos antes de colocarlos en la cesta para obtener resultados óptimos. Sumerja la cesta lentamente en el aceite o la grasa para evitar que burbujeen con demasiada fuerza. Para asegurarse de que el aceite permanece a la temperatura correcta, el termostato se encenderá y se apagará.
- Alce la cesta cuando haya transcurrido el tiempo necesario y cuélguela del gancho de la freidora de manera que se pueda escurrir el aceite.

Consejos para freír
- Utilice un máximo de 200 gramos de patatas por litro de aceite.
- Al freír productos congelados, utilice un máximo de 100 gramos porque el aceite se enfría rápidamente. Sacuda los productos congelados sobre el fregadero para eliminar el exceso de hielo.
- Cuando se utilicen patatas frescas, séquelas después de lavarlas para asegurarse de que no se introduce agua en el aceite. Fría las patatas en dos pasos. En el primero escáldelas de 5 a 5 minutos a 170 grados. En el segundo (acabado), de 2 a 4 minutos a 175 grados. Deje que se escurra el aceite.

Cambio del aceite
- Asegúrese de que la freidora y el aceite o la grasa se han enfriado antes de cambiar el aceite o la grasa (desenchufe el aparato de la red). Cambie el aceite con regularidad. Esto es particularmente importante cuando el aceite se vuelve más oscuro o cambia de olor. No utilice el aceite nunca más de 10 veces. Cambie todo el aceite a la vez. No mezcle nunca aceite nuevo con el ya usado.
- El aceite usado es perjudicial para el medio ambiente. No se deshaga de él junto con su basura normal, sino que debe seguir las normas indicadas por las autoridades locales.

Información extra
- En caso de sobrecalentamiento, la freidora se apaga automáticamente.
- Este dispositivo de seguridad se encuentra en la parte inferior del componente eléctrico. Si la conexión se interrumpe, se puede volver a conectar presionando el botón con un objeto puntiagudo. El botón se encuentra en la parte inferior del orificio, por lo que necesita un artículo largo, como un destornillador fino. Primero desconecte el cable de alimentación.

LIMPIEZA Y MANTENIMIENTO
- Antes de limpiar, desenchufe el aparato y espere a que el aparato se enfríe.
- Todas las piezas, excepto el elemento calefactor, pueden lavarse en lavavajillas. Nunca sumerja el elemento calefactor en agua.
- Limpie el aparato con un paño húmedo. No utilice productos de limpieza abrasivos o fuertes, estropajos o lana metálica porque se podría dañar el aparato.

MEDIO AMBIENTE

Este aparato no debe desecharse con la basura doméstica al final de su vida útil, sino que se debe entregar en un punto de recogida para el reciclaje de aparatos eléctricos y electrónicos. Este símbolo en el aparato, manual de instrucciones y embalaje quiere atraer su atención sobre esta importante cuestión. Los materiales utilizados en este aparato se pueden reciclar. Mediante el reciclaje de electrodomésticos, usted contribuye a fomentar la protección del medioambiente. Solicite más información sobre los puntos de recogida a las autoridades locales.

Soporte
Puede encontrar toda la información y recambios en www.tristar.eu!

PT Manual de Instruções

SEGURANÇA
- O fabricante não pode ser responsabilizado por quaisquer danos se ignorar as instruções de segurança.
- Se o cabo de alimentação estiver danificado, deve ser substituído pelo fabricante, o seu representante de assistência técnica ou alguém com qualificações semelhantes para evitar perigos.
- Nunca desloque o aparelho puxando pelo cabo e certifique-se de que este nunca fica preso.
- O aparelho deve ser colocado numa superfície plana e estável.
- O utilizador não deve abandonar o aparelho enquanto este estiver ligado à alimentação.
- Este aparelho destina-se apenas a utilização doméstica e para os fins para os quais foi concebido.
- Este aparelho não deve ser utilizado por crianças com idades compreendidas entre os 0 e os 8 anos. Este aparelho pode ser utilizado por crianças com mais de 8 anos e por pessoas com capacidades físicas, sensoriais ou mentais reduzidas, assim como com falta de experiência e conhecimentos, caso sejam supervisionadas ou instruídas sobre como utilizar o aparelho de modo seguro e compreendam os riscos envolvidos. As crianças não devem brincar com o aparelho. Mantenha o aparelho e respectivo cabo fora do alcance de crianças com idade inferior a 8 anos. A limpeza e manutenção pelo utilizador não devem ser realizadas por crianças.
- Para se proteger contra choques elétricos, não mergulhe o cabo, a ficha nem o aparelho em água ou qualquer outro líquido.
-
- Este aparelho não se destina a ser operado através de um temporizador externo ou sistema de controlo à distância independente.
- Para se proteger contra choques elétricos, não mergulhe o cabo, a ficha nem o aparelho em água ou qualquer outro líquido.
- Utilize o aparelho apenas com o conector adequado.
- Deve retirar o cabo antes de limpar o aparelho. Certifique-se de que a entrada está completamente seca antes de utilizar novamente a unidade.
- Este aparelho destina-se a ser usado em aplicações domésticas e semelhantes tais como:
  - Zonas de cozinha profissional em lojas, escritórios e outros ambientes de trabalho.
  - Por clientes de hotéis, motéis e outros ambientes de tipo residencial.
  - Ambientes de dormida e pequeno almoço.
  - Quintas.
- Desligue a ficha da tomada quando o aparelho não estiver a ser utilizado, antes de montar ou desmontar e antes de limpar e proceder à manutenção.
- Os aparelhos de cozinha devem ser colocados numa situação estável com as pegas (se existirem) posicionadas para evitar derramamentos de líquidos quentes.
- As crianças não devem brincar com o aparelho.
- A tampa destina-se apenas a proteger a fritadeira contra poeiras durante o armazenamento. Retire a tampa durante a utilização da fritadeira.
- A superfície pode aquecer durante a utilização.

DESCRIÇÃO DAS PEÇAS
1. Luz indicadora de alimentação (vermelha)
2. Termóstato
3. Interruptor de segurança
4. Botão para reiniciar
5. Recipiente da gordura para fritar
6. Cesto de fritar

ANTES DA PRIMEIRA UTILIZAÇÃO
- Retire o aparelho e os acessórios da caixa. Retire os autocolantes, a película ou plástico de proteção do aparelho.
- Coloque o aparelho sobre uma superfície plana e estável e deixe, no mínimo, 10 cm de espaço livre à volta do aparelho. Este aparelho não está adaptado para a instalação num armário ou para a utilização no exterior.
- Antes de utilizar o aparelho pela primeira vez, limpe todas as peças amovíveis com um pano húmido. Nunca utilize produtos abrasivos.
- Ligue o cabo de alimentação à tomada. (Nota: Antes de ligar o dispositivo, certifique-se de que a tensão indicada no dispositivo corresponde à tensão local. Tensão 220V-240V 50/60Hz)
- Este tipo de fritadeira só está adaptada para ser utilizada com óleo ou gordura líquida, e não com gordura sólida.
- Ao utilizar gordura sólida há o risco da água se infiltrar na gordura o que a fará salpicar com força quando aquecida.
- Assegure-se também de que o óleo ou a gordura não está contaminado com água, como acontece, por exemplo, com produtos congelados, o que causará salpicos excessivos.
- Nunca utilize a fritadeira sem óleo ou gordura pois danificará o aparelho.
- Nunca verta nenhum líquido, como por exemplo, água, na panela.

Precauções a tomar ao utilizar a fritadeira - SIM
- Utilizar só a fritadeira como um electrodoméstico.
- Utilizar só a fritadeira para fritar alimentos.
- Utilizar só óleo ou gordura adequado para fritar. Verificar no rótulo da embalagem se o óleo ou o produto à base de gordura é adequado para esta fritadeira.
- Assegurar-se que o nível do óleo ou da gordura está acima do nível mínimo ou se está abaixo do nível máximo, entre as linhas dos níveis mínimo e máximo. Se há demasiado óleo ou gordura na fritadeira, pode transbordar.
- Ter cuidado ao fritar, certificar-se de que a fritadeira é utilizada de modo seguro mantendo uma distância suficiente entre o utilizador e o aparelho. Certificar-se de que a fritadeira se encontra fora do alcance de pessoas com necessidades especiais ou de supervisão.
- Mudar o óleo ou a gordura quando começar a ficar com cor acastanhada, mau cheiro ou fumo ao começar a fritar.
- Mudar o óleo ou a gordura quando contiver demasiada água. Poder reconhecer o alto teor de água no óleo ou na gordura pela formação de bolhas grandes e gotas de água, vapor de água ou aumento rápido do óleo ou da gordura. Se o teor do óleo na fritadeira é demasiado alto, é possível ocorrer risco de explosão se o óleo ou a gordura verter, o que pode ser bastante perigoso para os utilizadores da fritadeira e para as pessoas que estejam perto dela.
- Mudar o óleo ou a gordura após 8 ou 10 utilizações no máximo.
- Retirar todo o gelo (camadas de gelo) sobre os alimentos congelados. Certificar-se de que os alimentos fritos escorrem antes, dispondo-os em camadas sobre um pano de cozinha limpo. Absorver os alimentos com um pano de cozinha quando a maioria do gelo estiver derretido.
- Certificar-se de que tem espaço suficiente à volta da fritadeira enquanto a estiver a utilizar.
- Deixar a fritadeira arrefecer sem a tampa colocada a fim de evitar condensação. Manter a fritadeira num local seco e seguro.
- Manter a frigideira afastada de locais húmidos ou chuva.
- Ser paciente e esperar até a fritadeira atingir a temperatura correcta.

Precauções a tomar ao utilizar a fritadeira - NÃO
- Guardar ou colocar nunca as cubas fora dos seus lugares ou num local húmido. Manter a fritadeira em locais húmidos ou à chuva.
- Colocar os alimentos na fritadeira quando estiver a aquecer. Ser paciente e esperar até a fritadeira atingir a temperatura correcta.

TRISTAR

EN | Instruction manual
NL | Gebruiksaanwijzing
FR | Mode d'emploi
DE | Bedieningsanleitung
ES | Manual de usuario
IT | Manuele utente
PT | Manual de utilizador
SV | Bruksanvisning
PL | Instrukcja obsługi
CS | Návod na použití
SK | Návod na použitie
RU| Руководство по эксплуатации
DK| Brugervejledning
FI |Ohjekirja
NO| Bruksanvisningen

FR-6935
FR-6937

PARTS DESCRIPTION / ONDERDELENBESCHRIJVING / DESCRIPTION DES PIÈCES / TEILEBESCHREIBUNG / DESCRIPCIÓN DE LAS PIEZAS / DESCRIZIONE DELLE PARTI / DESCRIÇÃO DOS COMPONENTES / BESKRIVNING AV DELAR / OPIS CZĘŚCI / POPIS SOUČÁSTÍ / POPIS SÚČASTÍ / ПИСАНИЕ ЗАПЧАСТИ / BESKRIVELSE AF BESTANDDELE / OSIEN KUVAUKSET / BESKRIVELSE AV DELER

WWW.TRISTAR.EU

Tristar Europe B.V. | Jules Verneweg 87
5015 BH Tilburg | The Netherlands

- Fritar demasiados alimentos de uma vez só.
- Nunca cobrir as cubas e o filtro.
- Adicionar água ao óleo ou à gordura.

UTILIZAÇÃO
- Lave os cestos em água quente e seque-os bem antes de os utilizar. Limpe o interior da panela com um pano húmido e seque-o completamente. Assegure-se de que todas as peças eléctricas estão completamente secas.
- Encha o aparelho com a quantidade de óleo ou gordura necessária. Assegure-se de que o aparelho é cheio, pelo menos, até ao nível mínimo e de que não ultrapassa o nível máximo, como indicado no interior da fritadeira. Para obter melhores resultados, aconselha-se a que evite misturar tipos de óleo diferentes.
- Selecione a temperatura com o botão da temperatura no painel de controlo para os alimentos que deseja fritar. Insira a ficha do aparelho na tomada.
- Utilize a pega para levantar os cestos da fritadeira.
- Coloque os alimentos a fritar nos cestos. Para obter melhores resultados, os alimentos devem estar secos antes de serem colocados nos cestos. Mergulhe os cestos no óleo ou na gordura devagar para evitar que se formem bolhas demasiado grandes à superfície. Para assegurar que o óleo está a uma temperatura correcta, o termóstato deverá ligar e desligar.
- Levante os cestos quando o tempo de fritura tiver decorrido e pendure-os no gancho da panela para que o óleo possa escorrer.

Sugestões para fritar
- Utilize 200 gramas de batatas no máximo por cada litro de óleo.
- Quando utilizar produtos congelados, utilize 100 gramas no máximo porque o óleo arrefece rapidamente. Agite os produtos congelados sobre a banca da cozinha para retirar o gelo em excesso.
- Quando são utilizadas batatas congeladas, seque-as após a lavagem para assegurar que a água não se infiltra no óleo. Frite as batatas em duas vezes. A primeira vez (fervura) de 5 a 5 minutos a 170 graus. A segunda vez (finalização) de 2 a 4 minutos a 175 graus. Deixe que o óleo escorra.

Mudar o óleo
- Certifique-se de que a fritadeira e o óleo ou a gordura arrefeceram antes de mudar estes últimos (retire a ficha do aparelho da tomada). Mude o óleo regularmente. Isto é particularmente necessário quando a cor do óleo ou da gordura escurece ou sofre alterações no cheiro. Mude sempre o óleo após o utilizar em 10 frituras. Mude o óleo de uma só vez. Nunca misture óleo novo com antigo.
- O óleo usado é prejudicial para o meio ambiente. Não deite fora óleo juntamente com lixo normal e siga os procedimentos indicados pelas autoridades locais.

Informação extra
- Em caso de sobre-aquecimento o sistema de segurança térmico desliga a panela.
- Este sistema está situado por detrás do componente eléctrico. Se se desligar, pode voltar a ligá-lo, usando um objecto pontiagudo e pressionando o botão. Este botão está situado por detrás do orifício, bem fundo, por isso deve utilizar um objecto afiado, como por exemplo uma chave de parafusos estreita. Primeiro deve desligar a tomada da correntes!

LIMPEZA E MANUTENÇÃO
- Antes de limpar, desligue o aparelho da tomada e aguarde até arrefecer.
- Todas as peças, exceto o elemento de aquecimento, podem ser lavadas na máquina de lavar louça. Nunca mergulhe o elemento de aquecimento em água.
- Limpe o aparelho com um pano húmido. Nunca use produtos de limpeza agressivos e abrasivos, esfregões de metal ou palha de aço, que danifica o dispositivo.

AMBIENTE

Este aparelho não deve ser depositado no lixo doméstico no fim da sua vida útil, mas deve ser entregue num ponto central de reciclagem de aparelhos domésticos eléctricos e electrónicos. Este símbolo indicado no aparelho, no manual de instruções e na embalagem chama a sua atenção para a importância desta questão. Os materiais utilizados neste aparelho podem ser reciclados. Ao reciclar aparelhos domésticos usados, está a contribuir de forma significativa para a proteção do nosso ambiente. Solicite às autoridades locais informações relativas aos pontos de recolha.

Assistência
Encontra todas as informações e peças de substituição disponíveis em www.tristar.eu!

IT Istruzioni per l'uso

SICUREZZA
- Il produttore non è responsabile di eventuali danni e lesioni conseguenti la mancata osservanza delle istruzioni di sicurezza.
- Se il cavo di alimentazione è danneggiato, deve essere sostituito dal produttore, da un addetto all'assistenza o da personale con qualifiche analoghe per evitare rischi.
- Non spostare mai l'apparecchio tirandolo per il cavo e controllare che il cavo non possa rimanere impigliato.
- Collocare l'apparecchio su una superficie stabile e piana.
- Non lasciare mai l'apparecchio senza sorveglianza quando è collegato all'alimentazione.
- Questo apparecchio è destinato a un uso esclusivamente domestico e deve essere utilizzato soltanto per gli scopi previsti.
- L'apparecchio non deve essere utilizzato da bambini di età compresa fra 0 e 8 anni. L'apparecchio può essere utilizzato da bambini di almeno 8 anni e da persone con ridotte capacità fisiche, sensoriali o mentali oppure senza la necessaria pratica ed esperienza sotto la supervisione di un adulto o dopo aver ricevuto adeguate istruzioni sull'uso in sicurezza dell'apparecchio e aver compreso i possibili rischi. I bambini non devono giocare con l'apparecchio. Mantenere l'apparecchio e il relativo cavo fuori dalla portata dei bambini di età inferiore agli 8 anni. I bambini non devono eseguire interventi di manutenzione e pulizia.
- Per proteggersi dalle scosse elettriche, non immergere il cavo, la spina o l'apparecchio nell'acqua né in qualsiasi altro liquido.
-
- Il funzionamento di questo apparecchio non prevede l'utilizzo di un timer esterno o di un telecomando separato.
- Per proteggersi dalle scosse elettriche, non immergere il cavo, la spina o l'apparecchio nell'acqua né in qualsiasi altro liquido.
- Usare l'apparecchio solo con il connettore appropriato.
- È necessario rimuovere il connettore prima di pulire l'apparecchio, assicurarsi che l'ingresso sia completamente asciutto prima di usare di nuovo l'unità.
- Questo apparecchio è concepito per uso domestico e applicazioni simili come:
  - Aree cucine per il personale in negozi, uffici e altri ambienti lavorativi.
  - Per i clienti in hotel, motel e altri ambienti di tipo residenziale.
  - Ambienti di tipo Bed and breakfast.
  - Fattorie.
- Se l'apparecchio non viene utilizzato, prima di eseguire operazioni di montaggio o smontaggio e prima di effettuare interventi di pulizia e manutenzione, scollegare sempre la spina dalla rete di alimentazione elettrica.
- Gli apparecchi di cottura devono essere posizionati su una superficie stabile con i manici (se presenti) posizionati in modo tale da evitare fuoriuscite di liquidi caldi.
- I bambini non devono giocare con l'apparecchio.
- Il coperchio ha il solo scopo di proteggere la friggitrice dalla polvere quando viene riposta. Rimuovere il coperchio quando la friggitrice è in funzione.
- La superficie può riscaldarsi molto durante l'uso.

DESCRIZIONE DELLE PARTI
1. Spia di accensione (rossa)
2. Termostato
3. Interruttore di sicurezza
4. Pulsante di riavvio
5. Contenitore grasso di frittura
6. Cestello friggitrice

PRIMA DEL PRIMO UTILIZZO
- Estrarre apparecchio e accessori dall'imballaggio. Rimuovere adesivi, pellicola protettiva o plastica dall'apparecchio.
- Posizionare l'apparecchio su una superficie piana stabile e assicurare un minimo di 10 cm di spazio libero intorno. Questo apparecchio non è idoneo per l'installazione in un armadietto o per uso all'aperto.
- Prima di usare l'apparecchio per la prima volta, pulire tutte le parti amovibili con un panno umido. Non utilizzare mai prodotti abrasivi.
- Inserisci il cavo di alimentazione nella presa. (Nota: Assicurarsi che la tensione indicata sull'apparecchio corrisponda alla tensione locale prima di collegarlo. Tensione 220 V-240 V 50/60 Hz)
- Questo tipo di friggitrice può essere usata solo con olio o grasso liquido e non con grasso solido.
- L'uso di grasso solido provoca il rischio di trattenere l'acqua nel grasso che causa schizzi violenti quando si riscalda.
- Assicurarsi anche che il grasso/olio non sia contaminato con acqua, per esempio prodotti congelati, che causerebbero schizzi eccessivi.
- Non usare mai la friggitrice senza olio o grasso in quanto ciò potrebbe danneggiare l'apparecchio.
- Non versare mai liquidi, come acqua, nella vaschetta.

Considerazioni per l'uso della friggitrice - FARE
- Usare la friggitrice solo per utilizzo domestico.
- Usare la friggitrice solo per friggere cibo.
- Usare solo olio o grasso idoneo per friggere. Verificare sulla confezione se il grasso o l'olio è idone per questa friggitrice.
- Assicurarsi che il livello dell'olio o del grasso sia più alto del minimo e più basso del massimo, quindi tra le linee di minimo e massimo. Se c'è troppo grasso o olio nella friggitrice, esso potrebbe fuoriuscire.
- Fare attenzione durante la friggitura, assicurandosi che la friggitrice sia usata in modo sicuro mantenendo una distanza sufficiente tra l'utente e l'apparecchio. Assicurarsi che le persone che hanno bisogno di assistenza o supervisione non accedano alla friggitrice.
- Sostituire l'olio o il grasso quando diventa marrone o si produce cattivo odore o fumo all'avvio.
- Sostituire l'olio o il grasso quando vi è troppa acqua in esso. È possibile rilevare l'alta concentrazione di acqua nell'olio o nel grasso attraverso grandi bolle e goccioline di acqua, vapore acqueo o aumento rapido nell'olio o nel grasso. Se la concentrazione dell'olio nella friggitrice è troppo alta, ci potrà essere la possibilità che il grasso o l'olio provocare un'esplosione, che può essere molto pericolosa per coloro che usano la friggitrice e coloro che sono vicini.
- Sostituire l'olio o il grasso dopo un utilizzo di 8/10 volte.
- Rimuovere tutto il ghiaccio (molecole) dai cibi congelati. Assicurarsi che i cibi congelati siano prima scongelati, ponendoli in una tovaglia asciutta pulita. Premere il cibo con la tovaglia quando la maggior parte del ghiaccio è sciolta.
- Assicurarsi che vi sia spazio sufficiente intorno alla friggitrice quando in uso.
- Lasciare raffreddare la friggitrice scoperta per prevenire la condensa. Tenere la friggitrice in un luogo asciutto e sicuro.
- Tenere la friggitrice lontano da pioggia o umidità.
- Avere pazienza e attendere finché la temperatura abbia raggiunto la temperatura giusta.

Considerazioni per l'uso della friggitrice - NON FARE
- Non conservare o porre la vaschetta all'aperto o in un posto umido. Tenere la friggitrice lontano da pioggia o umidità.
- Non porre cibo nella friggitrice mentre si sta riscaldando. Avere pazienza e attendere finché la temperatura non ha raggiunto la temperatura giusta.
- Non friggere troppo cibo in un'unica volta.
- Non coprire mai la vaschetta e il filtro.
- Non aggiungere acqua al grasso o all'olio.

USO
- Lavare il cestello in acqua e sapone e asciugare bene prima dell'uso. Pulire le parti interne con un panno umido e asciugare bene. Assicurarsi che tutte le parti elettriche siano completamente asciutte.
- Riempire l'apparecchio con la quantità di olio o grasso richiesta. Assicurarsi che l'apparecchio sia riempito almeno al livello minimo e non di più del livello massimo, come indicato all'interno della friggitrice. Per risultati ottimali consigliamo di evitare di mischiare diversi tipi di olio.
- Selezionare la temperatura con il tasto apposito posizionato nel riquadro comandi per il cibo che si desidera friggere. Inserire la spina nella corrente.
- Usare la maniglia per sollevare il cestello dalla friggitrice.
- Porre il cibo da friggere nel cestello. Per i migliori risultati il cibo deve essere asciugato prima di essere posto nel cestello. Immergere il cestello nell'olio o nel grasso lentamente per evitare la formazione di bolle troppo forte. Per assicurare che l'olio sia alla temperatura corretta, il termostato commuterà su on e off.
- Sollevare il cestello quando il tempo di friggitura è trascorso e appenderlo al gancio nella vaschetta in modo che l'olio possa colare.

Consigli per friggitura
- Usare un massimo di 200 g di patate fritte per litro di olio.
- Se si usano prodotti congelati, usare un massimo di 100 g in quanto l'olio si riscalda rapidamente. Scuotere i prodotti congelati sul lavandino per rimuovere il ghiaccio in eccesso.
- Se si usano patate fresche, asciugare le patate dopo averle lavate per assicurarsi che non finisca acqua nell'olio. Friggere le patate in due tornate. Prima volta (mondatura) 5 a 5 minuti a 170 °C. Seconda volta (finitura) 2 a 4 minuti a 175 °C. Permettere all'olio di gocciolare.

Cambio dell'olio
- Assicurarsi che la friggitrice e l'olio o grasso siano raffreddati prima di cambiare l'olio o il grasso (rimuovere la spina dell'apparecchio dalla presa della corrente). Cambiare l'olio regolarmente. Ciò è in particolar modo necessario quando l'olio o il grasso diventa scuro o se l'odore cambia. Cambiare sempre l'olio dopo ogni 10 sessioni di frittura. Cambiare l'olio in un'unica volta. Non mescolare mai olio vecchio e nuovo.
- L'olio usato è nocivo per l'ambiente. Non smaltirlo con i rifiuti normali ma seguire le direttiva delle autorità locali.

Informazioni extra
- In caso di surriscaldamento il dispositivo di protezione termica provvede a spegnere l'apparecchio.
- Il dispositivo di protezione è situato sul retro della parte elettrica. Se il dispositivo di protezione termica è intervenuto è possibile ripristinarlo premendo il pulsantino con un attrezzo lungo e appuntito. Il pulsantino è situato in profondità nel foro, pertanto dovrete usare un attrezzo sufficientemente lungo, come per esempio un cacciavite, per poterlo premere. Togliete prima la spina dalla presa di alimentazione!

PULIZIA E MANUTENZIONE
- Prima della pulizia, scollegare l'apparecchio ed attendere che l'apparecchio si raffreddi.
- Tutte le parti, fatta eccezione per l'elemento riscaldante, sono lavabili in lavastoviglie. Non immergere mai l'elemento riscaldante in acqua.
- Pulire l'apparecchio con un panno umido. Non usare mai detergenti duri e abrasivi, pagliette o lana d'acciaio, che danneggiano l'apparecchio.

AMBIENTE

Questo apparecchio non deve essere posto tra i rifiuti domestici alla fine del suo ciclo di vita, ma deve essere smaltito in un centro di riciclaggio per dispositivi elettrici ed elettronici domestici. Questo simbolo sull'apparecchio, il manuale di istruzioni e la confezione sottolineano tale importante questione. I materiali usati in questo apparecchio possono essere riciclati. Riciclando gli apparecchi domestici è possibile contribuire alla protezione dell'ambiente. Contattare le autorità locali per informazioni in merito ai punti di raccolta.

Assistenza
Tutte le informazioni e le parti di ricambio sono disponibili sul sito www.tristar.eu!

SV Instruktionshandbok

SÄKERHET
- Om dessa säkerhetsanvisningar ignoreras kan inget ansvar utkrävas av tillverkaren för eventuella skador som uppkommer.
- Om nätsladden är skadad måste den bytas ut av tillverkaren, dess servicerepresentant eller liknande kvalificerade personer för att undvika fara.
- Flytta aldrig apparaten genom att dra den i sladden och se till att sladden inte kan trassla in sig.
- Apparaten måste placeras på en stabil, jämn yta.
- Använd aldrig apparaten obevakad när den är ansluten till vägguttaget.
- Denna apparat får endast användas för hushållsändamål och endast för det syfte den är konstruerad för.
- Apparaten ska inte användas av barn upp till 8 år. Apparaten kan användas av barn från och med 8 års ålder och av personer med ett fysiskt, sensoriskt eller mentalt handikapp eller brist på erfarenhet och kunskap om de övervakas eller instrueras om hur apparaten ska användas på ett säkert sätt och förstår de risker som kan uppkomma. Barn får inte leka med apparaten. Håll apparaten och nätkabeln utom räckhåll för barn som är yngre än 8 år. Rengöring och underhåll ska inte utföras av barn.
- För att undvika elektriska stötar ska du aldrig sänka ned sladden, kontakten eller apparaten i vatten eller någon annan vätska.
-
- Denna apparat är inte avsedd att användas med hjälp av en extern timer eller separat fjärrkontrollsystem.
- För att undvika elektriska stötar ska du aldrig sänka ned sladden, kontakten eller apparaten i vatten eller någon annan vätska.
- Apparaten får endast användas med lämplig kontakt.
- Kontakten måste tas bort innan apparaten ska rengöras, se till inloppet är helt torrt innan apparaten kommer att användas igen.
- Denna apparat är avsedd för hushållsbruk och liknande användningsområden, såsom:
  - Personalkök i butiker, på kontor och i andra arbetsmiljöer.
  - Av gäster på hotell, motell och andra liknande boendemiljöer.
  - "Bed and breakfast" och liknande boendemiljöer.
  - Bondgårdar.
- Lossa nätkontakten från nätuttaget när apparaten inte används, före montering eller demontering och före rengöring och underhåll.
- Matlagningsapparater bör placeras stabilt med handtagen (om några finns) placerade för att undvika spill av varma vätskor.
- Barn får inte leka med apparaten.
- Locket är endast avsett att skydda fritösen från damm under lagring. Ta av locket när fritösen är i drift
- Ytan kan bli varm vid användning.

BESKRIVNING AV DELAR
1. Strömlampa (röd)
2. Termostat
3. Säkerhetsbrytare
4. Omstartsknapp
5. Behållare för frityolja
6. Friteringskorg

FÖRE FÖRSTA ANVÄNDNING
- Ta ut apparaten och tillbehören ur lådan. Avlägsna klistermärken, skyddsfolie och plast från apparaten.
- Placera enheten på en platt yta och se till att det finns 10 cm fritt utrymme runt enheten. Enheten lämpar sig inte för placering i ett skåp eller för användning utomhus.
- Innan apparaten används för första gången, torka av alla avtagbara delar med en dammtrasa. Använd aldrig slipande produkter.
- Sätt i strömkabeln i uttaget. (Obs: Kontrollera att spänningen som anges på enheten matchar spänningen i det lokala elnätet innan du ansluter enheten. Spänning 220–240 V 50/60 Hz)
- Den här typen av fritös är endast lämplig att använda med olja eller flytande fett, inte med fett i fast form.
- Om du använder fett i fast form riskerar du att det finns vatten kvar i fettet, vilket gör att det kommer att stänka våldsamt vid upphettning.
- Var också noga med att oljan/fettet inte är förorenat med vatten, från till exempel frysta produkter, eftersom detta kommer att orsaka kraftiga stänkningar.
- Använd aldrig fritösen utan olja eller fett, det kommer att skada apparaten.
- Håll aldrig någon vätska, som till exempel vatten, i fritösen.

Att tänka på när du använder fritösen - ATT GÖRA
- Fritösen är endast avsedd för hushållsanvändning.
- Fritösen är endast avsedd för att fritera livsmedel.
- Använd endast olja eller fett som är avsett för fritering. Kontrollera på förpackningen om fettet eller oljan är lämplig för denna fritös.
- Kontrollera så att nivån på fettet eller oljan ligger över minimninivån och under maxnivån, dvs. mellan linjerna för minimi- och maxnivåerna. Om det är för mycket fett eller olja i fritösen kan det svämma över fritösen.
- Var försiktig vid fritering, använd fritösen på ett säkert sätt genom att hålla tillräckligt avstånd mellan användaren och apparaten. Se till att personer som behöver extra hjälp eller tillsyn inte kan nå fritösen.
- Byt oljan eller fettet när det blivit brunt, luktar illa eller ryker vid upphettning.
- Byt olja eller fett när det har för mycket vatten i sig. Du kan se om det finns mycket vatten i oljan eller fettet genom att det finns stor bubblor och små vattendroppar, vattenånga eller att oljan eller fettet stiger snabbt. Om det är för mycket olja i fritösen finns det en risk för att fettet eller oljan söker sig ut genom en explosion, vilket kan vara mycket farligt för användaren och de som står i närheten av fritösen.
- Byt olja eller fett efter 8 till max 10 användningar.
- Ta bort all is (kristaller) från fryst mat. Kontrollera så att mat som ska stekas först är tinad, lägg maten i en torr ren handduk. Torka försiktigt maten med handduken när det mesta av isen har smält.
- Se till att det är tillräckligt med plats runt fritösen när du använder den.
- Låt fritösen svalna oövertäckt för att förhindra kondensering. Förvara fritösen på en torr, säker plats.
- Skydda fritösen mot regn och fukt.
- Ha tålamod och vänta tills fritösen har nått rätt temperatur.

Att tänka på när du använder fritösen - GÖR INTE
- Förvara eller placera aldrig skålen utomhus eller på en fuktig plats.
- Lägg inte mat i fritösen medan den värms upp.
- Fritera inte för mycket mat på en gång.
- Täck aldrig över skålen och filtret.
- Håll aldrig på vatten på fettet eller oljan.

ANVÄNDNING
- Diska korgen i varmt tvålvatten och torka den noggrant innan användning. Rengör pannans insida med en fuktig trasa och torka den noggrant. Kontrollera så att alla elektriska delar är helt torra.
- Fyll på apparaten med den erforderliga mängden olja eller fett. Kontrollera så att apparaten är fylld minst till miniminivån och inte högre än maxnivån, enligt indikationerna på insidan av fritösen. För bästa resultat rekommenderar vi att du inte blandar olika typer av olja.
- Välj temperatur med temperaturväljaren på kontrollpanelen för det livsmedel du tänkt fritera. Sätt i kontakten i väggutlaget.
- Använd handtaget och lyft korgen i fritösen.
- Placera livsmedlet som ska frateras i korgen. För bästa resultat ska livsmedlet vara torrt innan det läggs i korgen. Sänk ned korgen i oljan eller fettet långsamt så att inte oljan bubblar upp för kraftigt. För att oljan alltid ska ha rätt temperatur kommer termostaten att sättas på och stängas av.
- Lyft upp korgen när friteringstiden är uppnådd och häng den på kroken i pannan så att oljan kan droppa av.

Friteringstips
- Använd max 200 gram chips per liter olja.
- Om du använder frysta produkter använder du max 100 gram eftersom oljan svalnar snabbt. Skaka frysta produkter ovanför vasken för att ta bort överflödig is.
- Om du använder färska chips torkar du dem efter att de tvättats så att inget vatten kommer med i oljan. Fritera chipsen i två omgångar. Först (blanchera) 5 till 10 minuter vid 170 grader. Sedan (avsluta) 2 till 4 minuter vid 175 grader. Låt oljan droppa av.

Byte av oljan
- Se till att fritösen och oljan eller fettet har svalnat innan du byter olja eller fett (ta ut kontakten ur eluttaget). Byt olja regelbundet. Detta är särskilt viktigt när oljan eller fettet blir mörkt eller börjar lukta annorlunda. Byt alltid olja efter 10 användningar. Byt all olja på en gång. Blanda aldrig gammal och ny olja.
- Använd olja är skadlig för miljön. Släng den inte med det vanliga avfallet utan följ de lokala anvisningarna för hur den ska tas om hand.

Extra information
- Värmeelementet är utrustat med en säkerhetsbrytare, om elementet inte placeras i rätt position kommer det inte att fungera.
- I händelse av överhettning stängs pannan av automatiskt. Säkerhetsmekanismen finns på undersidan av den elektriska delen. Om den stängs av kan den aktiveras på nytt genom att man trycker in knappen med ett långt spetsigt föremål. Knappen sitter långt ner i hålet, därför behöver du ett långt föremål (till exempel en smal skruvmejsel). Dra först ut kontakten från väggutlaget.

RENGÖRING OCH UNDERHÅLL
- Innan rengöring, dra ur kontakten och vänta tills apparaten har svalnat.
- Alla delar, förutom värmeelementet, är diskmaskinsäkra. Sänk aldrig ner värmeelementet i vatten.
- Rengör apparaten med en fuktig trasa. Använd aldrig starka och slipande rengöringsmedel, skursvamp eller stålull som skadar apparaten.

OMGIVNING

Denna apparat ska ej slängas bland vanligt hushållsavfall när den slutat fungera. Den ska slängas vid en återvinningsstation för elektriskt och elektroniskt hushållsavfall. Denna symbol på apparaten, bruksanvisningen och förpackningen gör dig uppmärksam på detta. Materialen som används i denna apparat kan återvinnas. Genom att återvinna hushållsapparater gör du en viktig insats för att skydda vår miljö. Fråga de lokala myndigheterna var det finns insamlingsställen.

Support
Du hittar all tillgänglig information och reservdelar på www.tristar.eu!

PL Instrukcje użytkowania

BEZPIECZEŃSTWO
- Producent nie ponosi odpowiedzialności za uszkodzenia w przypadku nieprzestrzegania instrukcji bezpieczeństwa.
- W przypadku uszkodzenia kabla zasilania, aby uniknąć zagrożenia, musi on być wymieniony przez producenta, jego agenta serwisowego lub osoby o podobnych kwalifikacjach.
- Nie wolno przesuwać urządzenia, ciągnąć za przewód ani dopuszczać do zaplątania kabla.
- Urządzenie należy umieścić na stabilnej i wypoziomowanej powierzchni.
- Nigdy nie należy zostawiać włączonego urządzenia bez nadzoru.
- Urządzenie przeznaczone jest tylko do eksploatacji w gospodarstwie domowym, w sposób zgodny z jego przeznaczeniem.
- Dzieci w wieku od 0 do 8 lat nie mogą używać tego urządzenia. Z urządzenia mogą korzystać dzieci w wieku od 8 lat oraz osoby o ograniczonych możliwościach fizycznych, sensorycznych i psychicznych bądź nieposiadające odpowiedniej wiedzy i doświadczenia, pod warunkiem, że są nadzorowane lub otrzymały instrukcje dotyczące bezpiecznego używania urządzenia, a także rozumieją związane z tym zagrożenia. Dzieciom nie wolno bawić się urządzeniem. Urządzenie oraz dołączony do niego kabel należy przechowywać poza zasięgiem dzieci, które nie ukończyły 8 lat. Czyszczenie i konserwacja dozwolona dla użytkownika nie mogą być wykonywane przez dzieci.
- Aby uniknąć porażenia prądem elektrycznym, nie należy zanurzać przewodu, wtyczki ani urządzenia w wodzie bądź w innej cieczy.
-
- Urządzenie nie powinno być używane w połączeniu z zewnętrznym wyłącznikiem czasowym lub osobnym urządzeniem sterującym.
- Aby uniknąć porażenia prądem elektrycznym, nie należy zanurzać przewodu, wtyczki ani urządzenia w wodzie bądź w innej cieczy.
- Używaj urządzenie wyłącznie z właściwą wtyczką.
- Wtyczka musi zostać wyjęta z gniazdka na czas czyszczenia, upewnij się, że wejście będzie całkowicie suche przed ponownym użyciem.
- To urządzenie zaprojektowano do użycia w domu oraz w celu podobnych zastosowań w miejscach takich jak:
  - Pomieszczenia kuchenne w sklepach, biurach i innych miejscach pracy.
  - Przez klientów w hotelach, motelach i innych ośrodkach tego typu.
  - Ośrodki oferujące noclegi ze śniadaniem.
  - Gospodarstwa rolne.
- Wtyczkę zasilającą należy odłączyć od sieci, gdy urządzenie nie jest używane, przed jego montażem lub demontażem, a także przed czyszczeniem i czynnościami konserwacyjnymi.
- Urządzenia do gotowania należy umieszczać na stabilnym podłożu z rączkami (jeżeli są dostępne) w położeniu zapobiegającym rozlaniu gorącej cieczy.
- Dzieciom nie wolno bawić się urządzeniem.

- Pokrywa ma na celu wyłącznie ochronę frytkownicy przed kurzem w czasie przechowywania. Gdy frytkownica pracuje, należy zdemontować pokrywę
- Powierzchnia podczas użytkowania może się rozgrzewać.

OPIS CZĘŚCI
1. Lampka sygnalizująca włączenie (czerwona)
2. Termostat
3. Wyłącznik bezpieczeństwa
4. Przycisk ponownego uruchomienia
5. Zbiornik na olej do smażenia
6. Kosz do smażenia

PRZED PIERWSZYM UŻYCIEM
- Urządzenie i akcesoria należy wyjąć z pudełka. Usuń z urządzenia naklejki, folię ochronną lub elementy plastikowe.
- Urządzenie umieścić na odpowiedniej, płaskiej powierzchni i zapewnić minimum 10 cm wolnej przestrzeni wokół urządzenia. Urządzenie to nie jest przystosowane do montażu w szafce lub do użytkowania na wolnym powietrzu.
- Przed pierwszym użyciem urządzenia należy wytrzeć wszystkie wyjmowane części wilgotną szmatką. Nigdy nie należy używać szorstkich środków czyszczących.
- Kabel zasilający należy podłączyć do gniazda elektrycznego. (Uwaga: przed podłączeniem urządzenia należy sprawdzić, czy napięcie wskazane na urządzeniu odpowiada napięciu sieci lokalnej. Napięcie 220–240 V 50/60 Hz)
- Ten typ smażalni nadaje się do użytku tylko w przypadku, gdy jest napełniony olejem lub innym ciekłym tłuszczem., nie można go stosować do tłuszczów stałych.
- Zastosowanie tłuszczu stałego pociąga za sobą ryzyko zatrzymania wody w tłuszczu, co prowadzi do gwałtownego rozpryskiwania się tłuszczu podczas podgrzewania.
- Należy także sprawdzić, czy użyty olej/tłuszcz nie zawiera wody, np. z produktów mrożonych, gdyż może to powodować nadmierne rozbryzgi tłuszczu.
- Nigdy nie używać frytkownicy bez oleju czy tłuszczu, gdyż spowoduje to uszkodzenie urządzenia.
- Do pojemników nigdy n ie wlewać żadnych płynów takich jak woda.

Wskazówki dotyczące użytkowania frytkownicy — DOZWOLONE
- Frytkownicę używać jedynie jako urządzenie do użytku domowego.
- Frytkownicę użytkować tylko do smażenia żywności.
- Stosować jedynie olej czy tłuszcz, który nadaje się do tej frytkownicy. Sprawdzić na opakowaniu, czy dany olej lub tłuszcz nadaje się do tego typu frytkownicy.
- Sprawdzić, czy poziom oleju lub tłuszczu jest wyższy od minimum i mniejszy od maksimum, tak aby mieścił się pomiędzy liniami minimum a maksimum. Zbyt duża ilość tłuszczu lub oleju wewnątrz frytkownicy doprowadzi do zalania urządzenia.
- Podczas smażenia należy być ostrożnym i pamiętać, aby utrzymywać bezpieczną odległość pomiędzy użytkownikiem a urządzeniem. Kontrolować, aby osoby wymagające szczególnego nadzoru czy pomocy, nie miały bezpośredniego dostępu do frytkownicy.
- Olej lub tłuszcz zmienić, gdy staje się brązowy, wydaje zaczyna pachnieć spalenizną lub zaczyna dymić.
- Olej lub tłuszcz wymienić, jeśli jest w nim zbyt dużo wody. Można rozpoznać dużą ilość wody w oleju czy innym tłuszczu poprzez widoczne duże pęcherze i krople wody, parę wodną czy gwałtowne podnoszenie się oleju czy tłuszczu. Jeśli zawartość wody w oleju znajdującym się w frytkownicy będzie zbyt duża, to pojawi się niebezpieczeństwo gwałtownego wydostawania się tłuszczu czy oleju, co może być niebezpieczne dla osób użytkujących frytkownicę lub znajdujących się w jej pobliżu.
- Zmienić olej lub tłuszcz po upływie 8 maksymalnie 10 godzin jego użytkowania.
- Z zamrożonej żywności usunąć cały lód (wszystkie jego cząstki). Sprawdzić, czy zamrożona żywność przeznaczona do smażenia najpierw uległa całkowitemu rozmrożeniu, kładąc ją na czystej i suchej tkaninie, np. ręczniku. Żywność wytrzeć ręcznikiem, gdy już większość lodu uległa stopieniu.
- Sprawdzić, czy wokół frytkownicy jest dostateczna ilość wolnej przestrzeni niezbędnej do jej użytkowania.
- Aby uniknąć kondensacji pary na ściankach, pozostawiać frytkownicę do ostygnięcia bez przykrywania jej pokrywami. Frytkownicę przechowywać w suchym i bezpiecznym miejscu.
- Frytkownicę trzymać z dala od deszczu czy wilgoci.
- Cierpliwie zaczekać, aż frytkownica osiągnie prawidłową temperaturę.

Wskazówki dotyczące użytkowania frytkownicy — NIEDOZWOLONE
- Nigdy nie przechowywać pojemników na zewnątrz czy też w wilgotnym miejscu.
- Nie wkładać pożywienia do frytkownicy, gdy jest ono w trakcie rozmrażania.
- Nie smażyć zbyt mocno i zbyt gwałtownie przygotowywanej żywności
- Nigdy nie przykrywać pojemnika wraz z filtrem.
- Nigdy do oleju czy tłuszczu nie dodawać wody.

UŻYTKOWANIE
- Kosz przed użyciem umyć w ciepłej wodzie z dodatkiem płynu do mycia naczyń i dobrze wysuszyć. Wnętrze naczynia oczyścić wilgotną szmatką i dobrze je wysuszyć. Sprawdzić, czy wszystkie części elektryczne pozostają całkowicie suche.
- Urządzenie napełnić wymaganą ilością oleju lub tłuszczu. Sprawdzić, czy urządzenie jest wypełnione nie mniej niż do poziomu minimum i nie więcej niż do poziomu maksimum, które są zaznaczone po wewnętrznej stronie frytkownicy. W celu uzyskania optymalnych rezultatów zaleca się, aby nie mieszać różnych rodzajów oleju.
- Przełącznikiem temperatury na tabliczce sterowania wybrać temperaturę smażenia. Podłączyć wtyczkę kabla zasilania do gniazdka sieciowego.
- Aby wyjąć lub unieść koszyk z frytkownicy, należy używać do tego celu uchwytu.
- Potrawę do smażenia umieścić w koszu. W celu uzyskania najlepszego rezultatu, żywność przed włożeniem do koszyka należy wysuszyć. Powoli zanurzać kosz w oleju lub tłuszczu, tak aby uniknąć zbyt silnego pienienia się. W celu zapewnienia właściwej temperatury oleju, termostat będzie się włączał i wyłączał.
- Po upływie czasu smażenia unieść koszyk i zawiesić go na haku pojemnika, tak aby olej mógł spłynąć.

Wskazówki dotyczące smażenia
- Używać maksymalnie 200 gramów frytek na litr oleju.
- W przypadku używania mrożonek stosować 100 gramów maksymalnie z powodu zbyt szybkiego schładzania się oleju. Aby usunąć nadmiar lodu, zmrożone produkty strząsnąć nad zlewem.
- W przypadku użycia świeżych frytek, aby uniknąć dostania się wody do oleju, frytki wysuszyć po ich umyciu. Frytki smażyć w dwóch turach. Za pierwszym razem (blanszowanie) w czasie od 5 do 10 minut, w 170 stopniach. Za drugim razem (zrumienienie) w czasie od 2 do 4 minut w 175 stopniach. Odczekać, aż olej spłynie.

Wymiana oleju
- Przed przystąpieniem do wymiany oleju lub tłuszczu sprawdzić, czy frytkownica wraz z olejem lub tłuszczem (przede wszystkim wyjąć wtyczkę zasilania urządzenia z gniazdka sieciowego). Regularnie wymieniać olej. Jest to szczególnie konieczne w przypadku zauważalnego zbrunatnienia oleju lub tłuszczu, lub zmiany zapachu. Zawsze wymieniać olej po 10 turach smażenia. Olej wymieniać w całości za jednym razem. Nigdy nie mieszać starego oleju ze świeżym.
- Zużyty olej jest szkodliwy dla środowiska. Nie wyrzucać oleju wraz ze zwykłymi odpadami kuchennymi, lecz postępować według wytycznych opublikowanych przez lokalne władze samorządowe.

Dodatkowe informacje
- Element grzejny jest wyposażony w wyłącznik bezpieczeństwa. Jeżeli element nie zostanie umieszczony w odpowiedniej pozycji, nie będzie działał.
- W przypadku przegrzewania misa automatycznie się wyłączy. Mechanizm bezpieczeństwa znajduje się na spodzie części elektrycznej. Jeśli się wyłączy, można go ponownie załączyć, naciskając przycisk za pomocą długiego, ostro zakończonego przedmiotu. Przycisk znajduje się głęboko w otworze, dlatego jest potrzebny długi przedmiot, taki jak cienki śrubokręt. Najpierw wyciągnij wtyczkę z gniazdka.

CZYSZCZENIE I KONSERWACJA
- Przed czyszczeniem wyjąć wtyczkę z gniazda i odczekać, aż urządzenie wystygnie.
- Wszystkie części, z wyjątkiem elementu grzejnego, nadają się do mycia w zmywarce. Nigdy nie zanurzać elementu grzejnego w wodzie.
- Zewnętrzną obudowę należy czyścić wilgotną szmatką. Nie należy nigdy używać ostrych ani szorstkich środków czyszczących, zmywaków do szorowania oraz druciaków, aby nie uszkodzić urządzenia.

ŚRODOWISKO

Po zakończeniu eksploatacji urządzenia nie należy wyrzucać go wraz z odpadami domowymi. Urządzenie to powinno zostać zutylizowane w centralnym punkcie recyklingu domowych urządzeń elektrycznych i elektronicznych. Ten symbol znajdujący się na urządzeniu, w instrukcjach użytkowania i na opakowaniu oznacza ważne kwestie, na które należy zwrócić uwagę. Materiały, z których wytworzono to urządzenie, nadają się do przetworzenia. Recykling zużytych urządzeń gospodarstwa domowego jest znaczącym wkładem użytkownika w ochronę środowiska. Należy skontaktować się z władzami lokalnymi, aby uzyskać informacje dotyczące punktów zbiórki odpadów.

Wsparcie
Wszelkie informacje i części zamienne można znaleźć stronie www.tristar.eu.

CS Návod k použití

BEZPEČNOST
- Při ignorování bezpečnostních pokynů nemůže být výrobce odpovědný za případná poškození.
- Pokud je napájecí kabel poškozen, musí být vyměněn výrobcem, jeho servisním zástupcem nebo podobně kvalifikovanou osobou, aby se předešlo možným rizikům.
- Nikdy spotřebič nepřenášejte tažením za přívodní šňůru a ujistěte se, že se kabel nemůže zamotat.
- Spotřebič musí být umístěn na stabilním a rovném povrchu.
- Nikdy nenechávejte zapnutý spotřebič bez dozoru.
- Tento spotřebič lze použít pouze v domácnosti za účelem, pro který byl vyroben.
- Tento spotřebič nesmí používat děti od 0 do 8 let. Tento spotřebič mohou osoby starší 8 let a lidé se sníženými fyzickými, smyslovými nebo mentálními schopnostmi či nedostatkem zkušeností a znalostí používat, pouze pokud jsou pod dohledem nebo dostali instrukce týkající se bezpečného použití přístroje a rozumí možným rizikům. Děti si nesmí hrát se spotřebičem. Udržujte spotřebič a kabel mimo dosahu dětí mladších 8 let. Čištění a údržba by neměla být prováděna dětmi.
- Abyste se ochránili před elektrickým výbojem, neponořujte napájecí kabel, zástrčku či spotřebič do vody či jiné tekutiny.
-
- Tento spotřebič není určen k tomu, aby byl ovládán pomocí externího časovače nebo odděleného systému dálkového ovládání.
- Abyste se ochránili před elektrickým výbojem, neponořujte napájecí kabel, zástrčku či spotřebič do vody či jiné tekutiny.
- Přístroj používejte pouze s vhodným konektorem.
- Konektor musí být předtím, než je přístroj čištěn, vyjmutý, prosím, zajistěte, aby byl vstup zcela suchý předtím, než bude přístroj opět v provozu.
- Tento spotřebič je určený k použití v domácnosti a k podobnému používání, jako například:
  - kuchyňky personálu v obchodech, kancelářích a na jiných pracovištích.
  - Klienty v hotelích, motelech a jiných ubytovacích zařízeních.
  - V penzionech.
  - Na statcích a farmách.
- Když se spotřebič nepoužívá, odpojte před montáží nebo demontáží, jakož i před čištěním a údržbou, napájecí kabel ze síťové zástrčky
- Varná zařízení je třeba nastavit do stabilní polohy s rukojeťmi (jsou-li nainstalovány) umístěnými tak, aby se zabránilo rozlití horkých kapalin.
- Děti si nesmí hrát se spotřebičem.
- Kryt slouží k ochraně hlubokého pekáče před prachem během skladování. Je-li hluboký pekáč používán, kryt sejměte.
- Povrch může být během používání horký.

POPIS SOUČÁSTÍ
1. Kontrolka napájení (červená)
2. Termostat
3. Bezpečnostním spínač
4. Tlačítko restart
5. Zásobním na olej na smažení
6. Smažící koš

PŘED PRVNÍM POUŽITÍM
- Spotřebič a příslušenství vyjměte z krabice. Ze spotřebiče odstraňte nálepky, ochrannou fólii nebo plast.
- Umístěte spotřebič na rovný stabilní povrch a zajistěte minimálně 10 cm volného prostoru kolem spotřebiče. Tento spotřebič není vhodný pro instalaci do skříně nebo pro venkovní použití.
- Před prvním použitím tohoto spotřebiče otřete všechny odnímatelné součásti vlhkým hadříkem. Nikdy nepoužívejte brusné čisticí prostředky.
- Napájecí kabel zapojte do zásuvky. (Poznámka: Před zapojením spotřebiče zkontrolujte, zda napětí uvedené na spotřebiči odpovídá místnímu síťovému napětí. Napětí 220–240~ V 50/60Hz)
- Do fritézy tohoto typu je vhodné použít olej či tekutý tuk, nikoli pevný tuk.
- Použití pevného tuku sebou nese riziko, že je v tuku zachycena voda, která může způsobit silné prskání tuku při zahřátí.
- Přesvědčte se také, že olej/tuk neobsahuje vodu, například ze zmražených výrobků, ta by způsobila nadměrné stříkání.
- Fritézu nikdy nepoužívejte bez oleje či tuku, protože by došlo k jejímu poškození.
- Do fritovací nádoby nikdy nelijte žádnou tekutinu, například vodu.

Opatření pro používání fritovacího hrnce - CO DĚLAT
- Používejte fritézu pouze jako domácí spotřebič.
- Používejte fritézu pouze pro smažení potravin.
- Používejte pouze olej nebo tuk, který je vhodný pro smažení. Zkontrolujte obal tuku či oleje, jsou-li pro tuto fritézu vhodné.
- Zajistěte, aby hladina tuku nebo oleje byla vyšší než minimum a nižší než maximum, tedy mezi čárou minima a maxima. Je-li ve fritéze příliš mnoho tuku nebo oleje, může z fritézy přetékat.
- Při smažení buďte opatrní, zajistěte, aby fritéza byla používána bezpečně, udržováním dostatečné vzdálenosti mezi uživatelem a zařízením. Zajistěte, aby osoby, které vyžadují mimořádnou asistenci či dohled, na fritézu nedosáhly.
- Vyměňte olej či tuk, který má hnědou barvu nebo od začátku nepříjemně páchne či kouří.
- Vyměňte olej či tuk, ve kterém je příliš mnoho vody. Vysokou koncentraci vody v oleji či tuku poznáte podle velkých bublin a kapiček vody, vodní páry nebo rychlého stoupání oleje či tuku. Je-li koncentrace oleje ve fritéze příliš velká, může dojít k tomu, že tuk nebo olej s výbuchem vyletí, což může být velmi nebezpečné pro osoby, které fritézu používají, i pro ty, které jsou v její blízkosti.
- Olej či tuk vyměňujte po 8. až maximálně 10. použití.
- Odstraňte všechen led (kousky) ze zmražených potravin. Zajistěte, aby zmrazené potraviny nejprve rozmrzly, tak, že je položíte na čistou suchou utěrku. Když se většina ledu rozpustí, osušte potraviny utěrkou.
- Zajistěte, aby při použití fritézy byl okolo ní dostatek prostoru
- Nechejte fritézu vychladnout odkrytou, abyste zabránili srážení vody. Fritézu uchovávejte na suchém bezpečném místě.
- Fritézu chraňte před deštěm či vlhkostí.
- Buďte trpěliví a počkejte, dokud fritéza nedosáhne správné teploty.

Opatření pro používání fritovacího hrnce - CO NEDĚLAT
- Neskladňujte ani neumisťujte nádobu venku nebo na vlhkém místě.
- Nevkládejte potraviny do fritézy, když se nahřívá.
- Nesmažte příliš velké množství pokrmu najednou.
- Nikdy nezakrývejte nádobu ani filtr.
- Do oleje či tuku nepřidávejte vodu.

POUŽITÍ
- Koš umyjte teplou mýdlovou vodou a před použitím ho vysušte. Vnitřek hrnce utřete vlhkým hadříkem a pečlivě ho vysušte. Zkontrolujte, zda jsou všechny elektrické součástky zcela suché.
- Spotřebič naplňte požadovaným množstvím oleje nebo tuku. Zkontrolujte, zda je spotřebič naplněn alespoň po minimální hladinu a ne výše než po maximální hladinu uvedené na vnitřní straně fritovacího hrnce. Pro optimální výsledky doporučujeme nemíchat různé typy olejů.
- Pomocí spínače teploty na ovládacím panelu vyberte žádoucí teplotu pro potraviny, které chcete smažit. Vložte zástrčku do zásuvky.
- Abyste zdvihli košík z přístroje, použijte rukojeť.
- Do koše vložte potravinu, která se bude smažit. Pro dosažení co nejlepšího výsledku by potravina měla být před vložením do koše suchá. Koš ponořujte do oleje či tuku pomalu, abyste zabránili příliš silnému bublání oleje. Pro udržení správné teploty oleje se bude zapínat a vypínat termostat.
- Po uplynutí doby smažení koš zvedněte a pověste na hák ve fritéze, aby mohl okapat olej.

Tipy na smažení
- Použijte maximálně 200 gramů hranolků na litr oleje.
- Použijete-li zmrazený výrobek, vezměte maximálně 100 gramů, protože olej rychle chladne. Zmrazený výrobek nad dřezem protřepte, aby se odstranil přebytečný led.
- Použijete-li čerstvé hranolky, po umytí je osušte, aby se do oleje nedostala voda. Hranolky smažte nadvakrát. Nejprve je 5 až 10 minut blanšírujte při 170 stupních. Nejprve je 2 až 4 minut blanšírujte při 175 stupních. Nechejte okapat olej.

Výměna oleje
- Před výměnou oleje či tuku se ujistěte, že fritéza i olej či tuk jsou vychladlé (vytáhněte zástrčku spotřebiče ze zásuvky). Olej pravidelně vyměňujte. To je zvláště důležité, když olej či tuk ztmavne nebo změní vůni. Olej vyměňujte vždy po 10 smaženích. Olej vyměňte celý najednou. Nikdy nesmějte starý a nový olej.
- Použitý olej je škodlivý pro životní prostředí. Nevyhazujte jej s běžným odpadem, ale postupujte podle pokynů vašich místních úřadů.

Další informace
- Topné těleso je vybaveno bezpečnostním vypínačem. Pokud těleso nebude ve správné poloze, nebude fungovat.
- V případě přehřátí se pánev automaticky vypne. Bezpečnostní mechanismus je umístěn ve dně elektrické části. V případě vypnutí lze pánev znovu zapnout stiskem tlačítka dlouhým špičatým předmětem. Tlačítko se nachází hluboko pod ústím otworu, proto potřebujete, aby byl předmět dlouhý, vhodný je například tenký šroubovák. Nejprve odpojte zástrčku ze zásuvky.

ČIŠTĚNÍ A ÚDRŽBA
- Před čištěním spotřebič vypněte ze zásuvky a počkejte, až vychladne.
- Všechny díly, s výjimkou topného prvku, lze mýt v myčce nádobí. Topný prvek nikdy neponořujte do vody.
- Spotřebič vyčistěte vlhkým hadříkem. Nikdy nepoužívejte silné ani abrazivní čisticí prostředky, škrabku ani drátěnku, které poškozují spotřebič.

PROSTŘEDÍ

Tento spotřebič by neměl být po ukončení životnosti vyhazován do domovního odpadu, ale musí být dovezen na centrální sběrné místo k recyklaci elektroniky a domácích elektrických spotřebičů. Symbol na spotřebiči, návod k obsluze a obal vás na tento důležitý problém upozorňuje. Materiály použité v tomto spotřebiči jsou recyklovatelné. Recyklací použitých domácích spotřebičů významně přispějete k ochraně životního prostředí. Na informace vztahující se ke sběrnému místu se zeptejte na místním obecním úřadě.

Podpora
Všechny dostupné informace a náhradní díly naleznete na adrese www.tristar.eu!

SK Používateľská príručka

BEZPEČNOSŤ
- V prípade ignorovania týchto bezpečnostných pokynov sa výrobca vzdáva akejkoľvek zodpovednosti za vzniknutú škodu.
- Ak je napájací kábel poškodený, musí ho vymeniť výrobca, jeho servisný technik alebo podobné kvalifikované osoby, aby sa zamedzilo nebezpečenstvu.
- Zariadenie nikdy nepremiestňujte za kábel a dbajte na to, aby sa kábel nestočil.
- Spotrebič je treba umiestniť na stabilnú, rovnú plochu.
- Nikdy nenechávajte spotrebič zapnutý bez dozoru.
- Tento spotrebič sa smie používať iba na špecifikované účely v domácom prostredí.
- Tento spotrebič nesmejú používať deti od 0 do 8 rokov. Tento spotrebič smejú deti staršie ako 8 rokov a osoby, ktoré majú znížené fyzické, senzorické alebo duševné schopnosti, alebo osoby bez patričných skúseností a/alebo znalostí používať, iba pokiaľ na nich dozerá osoba zodpovedná za ich bezpečnosť alebo ak ich táto osoba vopred poučí o bezpečnej obsluhe spotrebiča a príslušných rizikách. Deti sa nesmú hrať so spotrebičom. Spotrebič a napájací kábel uchovávajte mimo dosahu detí mladších ako 8 rokov. Čistenie a údržbu nesmú robiť deti.
- Napájací kábel, zástrčku ani spotrebič neponárajte do vody ani do žiadnej inej kvapaliny, aby sa predišlo úrazu elektrickým prúdom.
-
- Tento spotrebič nie je určený na to, aby fungoval s externým časovačom, alebo bol ovládaný pomocou systému diaľkového ovládania.
- Napájací kábel, zástrčku ani spotrebič neponárajte do vody ani do žiadnej inej kvapaliny, aby sa predišlo úrazu elektrickým prúdom.
- Používajte len spotrebič s vhodným konektorom.
- Pred čistením spotrebiča musíte vytiahnuť konektor. Ubezpečte sa prosím, že vstup je kompletne suchý, skôr ako spotrebič znovu použijete.
- Toto zariadenie je určené iba na používanie v domácnosti a na podobné účely a smie sa používať, napríklad:
  - V kuchynských kútoch vyhradených pre personál v obchodoch, kanceláriách a v iných profesionálnych priestoroch.
  - Smú ho používať klienti hotelov, motelov a iných priestorov, ktoré majú ubytovací charakter.
  - V turistických ubytovniach.
  - Na farmách.
- Pokiaľ sa spotrebič nepoužíva, pred montážou či demontážou, čistením a údržbou vždy vytiahnite napájací kábel zo sieťovej zásuvky.
- Spotrebiče na varenie je treba umiestniť do stabilnej polohy s rukoväťami (pokiaľ ich majú) umiestnenými tak, aby sa zabránilo rozliatiu horúcich kvapalín.
- Deti sa nesmú hrať so spotrebičom.
- Veko slúži len na ochranu fritézy pred prachom počas skladovania. Keď je fritéza v prevádzke, veko dajte preč.
- Povrch môže byť pri používaní horúci.

POPIS KOMPONENTOV
1. Kontrolka napájania (červená)
2. Termostat
3. Bezpečnostný vypínač
4. Tlačidlo reštart
5. Zásobník oleja na smaženie
6. Kôš na smaženie

PRED PRVÝM POUŽITÍM
- Spotrebič a príslušenstvo vyberte z obalu. Zo spotrebiča odstráňte nálepky, ochrannú fóliu alebo plastové vrecko.
- Zariadenie umiestnite na rovnú stabilnú plochu, pričom dbajte na to, aby okolo zariadenia ostal voľný priestor minimálne 10 cm. Tento výrobok nie je vhodný pre inštaláciu do skrine či na použitie vonku.
- Pred prvým použitím spotrebiča utrite všetky demontovateľné diely vlhkou handričkou. Nikdy nepoužívajte abrazívne výrobky.
- Napájací kábel zapojte do zásuvky. (Poznámka: Pred zapojením spotrebiča skontrolujte, či napätie uvedené na spotrebiči zodpovedá napätiu siete. Napätie 220 V-240 V, 50/60 Hz)
- Tento typ fritézy je vhodný len na použitie s olejom alebo tekutým tukom, masťou a nie je vhodná na pevný tuk.
- Použitím pevného tuku alebo masti je tu riziko zadržiavania vody v masti, tuku, čo môže spôsobiť rozstreknutie a silné prskanie až násilie, keď sa tuk zahreje.
- Taktiež zaistite, aby olej/tuk nebol kontaminovaný vodou, napríklad z mrazených produktov, to môže spôsobiť nadmerné rozstreknutie a pofŕkanie.
- Fritézu nikdy nepoužívajte bez oleja či tuku, môže to poškodiť zariadenie.
- Nikdy nelejte do fritézy žiadnu tekutinu, ako je voda napríklad.

Upozornenia na používanie fritovacieho hrnca - ČO ROBIŤ
- Používajte fritézu len na domáce použitie ako domáci spotrebič.
- Používajte fritézu len na smaženie a pečenie potravín, jedál.
- Používajte len olej alebo tuk, masť, ktorá je vhodná na smaženie. Skontrolujte na balení, či je tuk alebo olej vhodný pre tento typ fritézy.
- Zaistite, aby hladina tuku alebo oleja bola vyššia ako minimálna hranica a nižšia ako maximálna hranica, tak aby bola v rozpätí minima a maxima. Ak je príliš veľa oleja či masti vo fritéze, môže presiahnuť hranicu a preliať sa cez fritézu.
- Buďte opatrný pri smažení a pečení, uistite sa, že fritéza sa používa bezpečným spôsobom tak, že budete dodržiavať vzdialenosť medzi užívateľom a zariadením. Uistite sa, že ľudia, ktorí potrebujú špeciálnu pomoc alebo super dohľad a dozor nedosiahnu na fritézu.
- Vymieňajte olej alebo tuk, ak je už hnedej farby, má špinavý a zlý zápach alebo sa z neho dymí na začiatku.
- Vymeňte olej alebo tuk, keď je v ňom príliš veľa vody. Môžete rozpoznať vysokú koncentráciu vody v oleji alebo tuku tak, že sú v nej veľké bubliny a vodné kvapôčky, vodná para alebo rýchle stúpanie oleja alebo tuku. Ak je koncentrácia oleja vo fritéze príliš vysoká, je možné, že tuk alebo olej vybuchne alebo pretečie vybuchnutím, čo môže byť veľmi nebezpečné pre tých, ktorí používajú fritézu a tých, ktorí sú v jej blízkosti.
- Zmeňte olej alebo tuk po 8 maximálne 10-tich použitiach.
- Odstráňte všetky kocky ľadu (ľad) alebo kúsky ľadu z mrazených jedál a potravín. Uistite sa, že smažené jedlo bude najprv dobre rozmrazené tak, že položíte jedlo na suchú a čistú utierku. Vysušte a poklepte po jedle utierkou, aby väčšina ľadu a ľadových kúskov bola roztopená.
- Uistite sa, že je dostatok priestoru okolo fritézy, keď ju používate.
- Nechajte fritézu vychladnúť nepokrytú tak, aby ste predchádzali zrážaniu vody. Nechajte fritézu na suchom a bezpečnom mieste.
- Fritézu nevystavujte a chráňte pred dažďom, zrážkami a vlhkosťou.
- Buďte trpezlivý a počkajte pokým fritéza dosiahne správnu teplotu.

Upozornenia na používanie fritovacieho hrnca - ČO NEROBIŤ
- Nikdy neskladujte alebo neumiestňujte misku mimo alebo vonku alebo na vlhkom mieste. Uchovávajte vašu fritézu mimo dažďa a zrážok a vlhkosti.
- Neumiestňujte a navkladajte do fritézy potraviny, keď sa práve zahrieva. Majte trpezlivosť a počkajte, pokým fritéza dosiahne správnu teplotu.
- Nesmažte príliš veľké množstvo naraz.
- Nikdy nezakrývajte misku, nádobu a filter.
- Nepridávajte vodu do oleja či tuku.

POUŽÍVANIE
- Pred použitím umyte kôš v teplej mydlovej vode a vysušte ho pred použitím. Umyte vnútrajšok panvice vlhkou utierkou a vytrite do sucha poriadne. Uistite sa, že všetky elektrické súčasti zostávajú úplne suché.
- Naplňte zariadenie požadovaným množstvom oleja alebo tuku. Uistite sa, že zariadenie je naplnené najmenej minimálnou úrovňou a nie vyššou úrovňou ako je maximálna úroveň, ako je označené na vnútornej strane fritézy. Pre optimálne výsledky vám odporúčame vyhýbať sa pomiešaniu a mixovaniu rôznych typov oleja.
- Vyberte teplotu spínačom teploty na kontrolnom paneli pre danú potravinu, ktorú chcete smažiť. Dajte prípojku zariadenia do el. zásuvky.
- Použite držadlo alebo rukoväť na zdvihnutie koša z fritézy.
- Do koša vložte potraviny alebo jedlo na smaženie. Aby ste dosiahli najlepšie výsledky, potraviny by mali byť úplne suché predtým, ako sa vložia do koša. Ponorte kôš do oleja alebo tuku pomaly, aby ste tak predišli bubleniu alebo prskaniu oleja príliš silne. Aby olej zostával pri správnej teplote, termostat sa bude zapínať a vypínať.
- Po uplynutí doby smaženia, zdvihnite kôš a zaveste na hák vo fritéze v panvici tak, aby olej mohol odtekať a kvapkať.

Tipy na smaženie
- Používajte maximálne 200 gramov hranolkov na 1 liter oleja.
- Ak použijete mrazené výrobky, použite maximálne 100 gramov, pretože olej veľmi rýchlo chladne. Potraste mrazenými výrobkami nad umývadlom v kuchyni a odstráňte nadmerné množstvo ľadu.
- Ak použijete čerstvé hranolky, vysušte hranolky potom, ako ich umyjete a tak zabezpečte, aby žiadna voda nebola v oleji či tuku. Vysmážajte hranolky v dvoch kolách. Najprv (blanšírovanie) 5 až 10 minút pri 170 stupňoch. Druhýkrát (dosmaženie) od 2 do 4 minút pri 175 stupňoch. Nechajte olej odkvapkať.

Výmena oleja
- Pred výmenou oleja alebo tuku sa uistite, že fritéza a olej alebo tuk sú vychladené (odstráňte prípojku zo zariadenia a z el. zásuvky). Pravidelne olej vymieňajte. Toto je nadmieru potrebné, keď je olej alebo tuk tmavý a stmavne rýchlo alebo sa zmení zápach. Vždy vymieňajte olej po každom 10-tom smažení. Vždy vymeňte celý olej naraz. Nikdy nemiešajte starý a nový olej.
- Použitý olej je škodlivý pre životné prostredie. Nevyhadzujte ho spolu s bežným odpadom z domácnosti, ale nasledujte pokyny a smernice vydávané vašimi miestnymi orgánmi.

Doplňujúce informácie
- Ohrievacie teleso je vybavené bezpečnostným spínačom. Ak teleso nie je umiestnené v správnej polohe, nebude fungovať.
- V prípade prehrievania sa nádoba automaticky vypne. Tento bezpečnostný mechanizmus sa nachádza v spodnej časti elektrického dielu. Ak sa vypne, možno ho znova aktivovať stlačením tlačidla pomocou dlhého špicatého predmetu. Tlačidlo je umiestnené hlboko v otvore, preto budete potrebovať dlhý predmet, ako je napríklad tenký skrutkovač. Najskôr vytiahnite zástrčku zo zásuvky.

ČISTENIE A ÚDRŽBA
- Pred čistením odpojte spotrebič od elektrickej siete a počkajte, kým vychladne.
- Všetky diely, okrem ohrevného telesa, je možné umývať v umývačke riadu. Ohrevné teleso nikdy neponárajte do vody.
- Zariadenie očistite vlhkou handričkou. Nikdy nepoužívajte ostré a drsné čistiace prostriedky, špongiu ani drôtenku, pretože by mohlo dôjsť k poškodeniu spotrebiča.

ŽIVOTNÉ PROSTREDIE

Tento spotrebič nesmie byť na konci životnosti likvidovaný spolu s komunálnym odpadom, ale musí sa zlikvidovať v recyklačnom stredisku určenom pre elektrické a elektronické spotrebiče. Tento symbol na spotrebiči, v návode na obsluhu a na obale upozorňuje na túto dôležitú skutočnosť. Materiály použité v tomto spotrebiči je možné recyklovať. Recykláciou použitých domácich spotrebičov výraznou mierou prispievate k ochrane životného prostredia. Informácie o zberných miestach vám poskytnú miestne úrady.

Podpora
Všetky dostupné informácie a náhradné diely nájdete na www.tristar.eu!

RU

МЕРЫ ПРЕДОСТОРОЖНОСТИ
- Производитель не несет ответственности за ущерб в случае несоблюдения правил техники безопасности.
- Во избежание опасных ситуаций для замены поврежденного кабеля питания рекомендуется обратиться к производителю, его сервисному агенту или другим достаточно квалифицированным специалистам.
- Не перемещайте устройство за кабель питания, а также следите за тем, чтобы кабель не перекручивался.
- Установите устройство на устойчивой ровной поверхности.
- Не оставляйте подключенное к источнику питания устройство без присмотра.
- Данное устройство предназначено только для использования в бытовых условиях и только по назначению.
- Данное устройство не предназначено для использования детьми от 0 до 8 лет. Данное устройство может использоваться детьми в возрасте от 8 лет и людьми с ограниченными физическими, сенсорными и умственными способностями или не имеющими соответствующего опыта или знаний, только при условии, что за их действиями осуществляется контроль или они знакомы с техникой безопасной эксплуатации устройства, а также понимают связанные с этим риски. Не позволяйте детям играть с устройством. Храните устройство и его шнур электропитания в месте, недоступном для детей младше 8 лет. Очистка и обслуживание устройства могут выполняться детьми только.
- Во избежание поражения электрическим током не погружайте шнур электропитания, штепсель или устройство в воду или любую другую жидкость.
- Данное устройство не предназначено для управления с помощью внешнего таймера или отдельной системой дистанционного управления.
- Во избежание поражения электрическим током не погружайте шнур электропитания, штепсель или устройство в воду или любую другую жидкость.
- Это устройство предназначено для использования в бытовых условиях, а также в схожих областях применения, таких как:
  - Кухонные помещения для служащих магазинов, офисов и других рабочих условий.
  - Отели, мотели и другие условия проживания для использования постояльцами.
  - Условия типа B&B.
  - Фермерские дома.
- Если устройство не используется, а также прежде чем приступить к сборке или разборке, очистке или техническому обслуживанию, отключите его от сети.
- Как можно устойчивее ставьте или кладите кухонные принадлежности, а их ручки располагайте так, чтобы предотвратить разлитие горячих жидкостей.
- Не позволяйте детям играть с устройством.
- Крышка предназначена только для защиты фритюрницы от попадания пыли при хранении. При использовании фритюрницы крышку нужно снимать.
- Во время использования поверхность может нагреваться.

ОПИСАНИЕ УСТРОЙСТВА
1. Индикатор питания (красный)
2. Термостат
3. Предохранительный выключатель
4. Кнопка повторного пуска
5. Контейнер для жира
6. Жарочная корзина

ПЕРЕД НАЧАЛОМ ИСПОЛЬЗОВАНИЯ
- Извлеките устройство и принадлежности из упаковки. Удалите наклейки, защитную пленку или пластик с устройства.
- Установите устройство на ровную устойчивую поверхность и обеспечьте не менее 10 см свободного пространства вокруг него. Это устройство не предназначено для установки в шкафах и для использования под открытым небом.
- Перед первым применением устройства протрите все съемные компоненты влажной тканью. Не используйте абразивные изделия.
- Подключите шнур питания к розетке. (Примечание. Убедитесь, что напряжение, указанное на устройстве (220–240 В, 50/60 Гц), и сетевое напряжение совпадают.)
- Этот тип фритюрницы может быть использован только для жарки в масле или жидких жирах, но не в твердых жирах.
- При использовании твердого жира возникает риск попадания воды в жир, из-за чего может произойти его сильное разбрызгивание при нагревании.
- Убедитесь, что в масло / жир не попала вода, например, из замороженных продуктов, иначе произойдет чрезмерное разбрызгивание.
- Не используйте фритюрницу без масла или жира, иначе может произойти повреждение устройства.
- Не наливайте жидкости, такие как вода, в емкость для масла.

TRISTAR

EN | Instruction manual
NL | Gebruiksaanwijzing
FR | Mode d'emploi
DE | Bedieningsanleitung
ES | Manual de usuario
IT | Manuele utente
PT | Manual de utilizador
SV | Bruksanvisning
PL | Instrukcja obsługi
CS | Návod na použití
SK | Návod na použitie
RU | Руководство по эксплуатации
DK | Brugervejledning
FI | Ohjekirja
NO | Bruksanvisningen

FR-6935
FR-6937

PARTS DESCRIPTION / ONDERDELENBESCHRIJVING / DESCRIPTION DES PIÈCES / TEILEBESCHREIBUNG / DESCRIPCIÓN DE LAS PIEZAS / DESCRIZIONE DELLE PARTI / DESCRIÇÃO DOS COMPONENTES / BESKRIVNING AV DELAR / OPIS CZĘŚCI / POPIS SOUČÁSTÍ / POPIS SÚČASTÍ / ПИСАНИЕ ЗАПЧАСТИ / BESKRIVELSE AF BESTANDDELE / OSIEN KUVAUKSET / BESKRIVELSE AV DELER

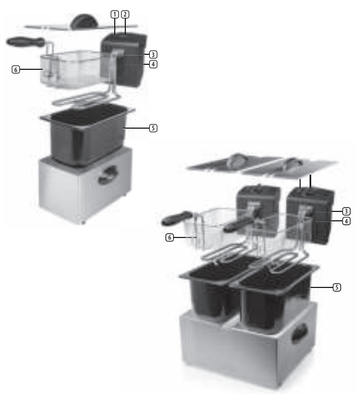

WWW.TRISTAR.EU

Tristar Europe B.V. | Jules Verneweg 87
5015 BH Tilburg | The Netherlands

Указания по использованию фритюрницы — РАЗРЕШЕНО

- Используйте фритюрницу только в бытовых условиях.
- Используйте фритюрницу только для обжаривания пищи.
- Используйте только те масла или жиры, которые пригодны для жарки. Чтобы узнать, можно ли использовать тот или иной жир или масло в этой фритюрнице, ознакомьтесь с информацией на их упаковке.
- Уровень жира или масла должен находиться в допустимом диапазоне, то есть располагаться между отметками минимума и максимума. Если объем жира или масла во фритюрнице слишком большой, они могут перелиться через край фритюрницы.
- При жарке соблюдайте осторожность. В целях безопасного применения убедитесь, что пользователь находится на достаточном расстоянии от фритюрницы. Убедитесь, что фритюрница расположена в месте, недоступном для лиц, которые нуждаются в помощи или контроле для ее использования.
- Замените масло или жир, если они потемнели, приобрели неприятный запах или дымятся в начале жарки.
- Замените масло или жир, если они вобрали в себя излишек воды. Высокое содержание воды в масле или жире можно определить по наличию больших пузырей и капелек воды, водяного пара или быстрому подъему уровня масла или жира. При чрезмерном содержании масла во фритюрнице может произойти выброс жира или масла, сопровождающийся взрывом, который может представлять серьезную угрозу здоровью пользователя фритюрницей и людей, стоящих рядом с ней.
- Заменяйте масло или жир после 8, максимум 10 раз использования.
- Удалите весь лед (его мельчайшие частицы) с замороженных продуктов. Убедитесь, что продукты для жарки предварительно оттаяли, положив их в сухое чистое полотенце. Промокните полотенцем продукт, когда большее количество льда растаяло.
- Обеспечьте достаточно свободного пространства вокруг фритюрницы при ее использовании.
- При остывании фритюрницы не накрывайте ее крышкой, чтобы не допустить образования конденсата. Храните фритюрницу в сухом, закрытом месте.
- Запрещается подвергать фритюрницу воздействию влаги, например, дождя.
- Подождите, пока фритюрница не нагреется до необходимой температуры.

Указания по использованию фритюрницы — ЗАПРЕЩЕНО

- Не храните внутреннюю емкость вне помещения или в условиях высокой влажности, и не перемещайте ее туда. Избегайте попадания влаги, например, дождя, на фритюрницу.
- Не помещайте пищевые продукты во фритюрницу во время нагрева. Подождите, пока фритюрница не нагреется до необходимой температуры.
- Не обжаривайте одновременно слишком много продуктов.
- Не накрывайте внутреннюю емкость и фильтр.
- Не добавляйте воду в жир или масло.

ЭКСПЛУАТАЦИЯ

- Промойте корзину в теплой мыльной воде и тщательно просушите ее перед применением. Очистите внутреннюю поверхность емкости для масла с помощью влажной ткани и тщательно вытрите ее насухо. Убедитесь, что на электрические компоненты не попала вода.
- Заполните устройство требуемым количеством масла или жира. Убедитесь, что устройство наполнено, по меньшей мере, до минимального уровня и не выше максимального уровня. Отметки этих уровней расположены внутри фритюрницы. Для достижения оптимальных результатов рекомендуется не смешивать различные виды масла.
- Выберите температуру с помощью соответствующего регулятора на панели управления для пищи, предназначенной для жарки. Подключите устройство к розетке.
- С помощью ручки поднимите корзину из фритюрницы.
- Поместите пищу для жарки в корзину. Для лучшего результата помещайте в корзину сухие продукты. Медленно погрузите корзину в масло или жир во избежание чрезмерного вспенивания масла. Для поддержания правильной температуры масла термостат будет периодически включаться и отключаться.
- По истечению времени жарки поднимите корзину и повесьте ее на крючок емкости для того, чтобы масло стекало.

Советы по жарке

- Используйте не более 200 грамм нарезанного картофеля на литр масла.
- При обжаривании замороженных продуктов используйте не более 100 грамм, чтобы избежать быстрого охлаждения масла. Потрясите замороженные продукты над раковиной для удаления излишков льда.
- Если вы собираетесь обжарить свежий нарезанный картофель, просушите его после промывания, чтобы не допустить попадания воды в масло. Обжаривайте ломтики дважды. Первый раз (бланширование) — 5 минут при 170 градусов. Второй раз (бланширование) — 2–4 минуты при 175 градусов. Позвольте маслу стечь.

Замена масла

- Убедитесь, что фритюрница и масло остыли, прежде чем заменить масло или жир (извлеките штепсель устройства из розетки). Производите замену масла регулярно. В частности, замена необходима при потемнении масла или жира, или изменении их запаха. Всегда меняйте масло после каждых 10 жарок. Производите замену масла за один раз. Не смешивайте использованное и свежее масло.
- Использованное масло может нанести вред окружающей среде. Не утилизируйте его вместе с бытовыми отходами; следуйте регламентам местных органов власти.

Дополнительная информация

- Нагревательный элемент оснащен предохранительным выключателем. Если разместить элемент неправильно, он не будет работать.
- При перегревании устройство автоматически выключается. Предохранительный механизм находится снизу электрического блока. Если предохранительный механизм выключит устройство, включите его повторно, нажав кнопку механизма в глубине отверстия. Для этого воспользуйтесь длинным узким предметом (например, тонкой отверткой). Перед нажатием кнопки выньте штепсельную вилку из сетевой розетки.

ОЧИСТКА И ОБСЛУЖИВАНИЕ

- Перед очисткой отключите устройство от сети и подождите, пока оно остынет.
- Все компоненты кроме нагревательного элемента можно мыть в посудомоечной машине. Запрещается погружать нагревательный элемент под воду.
- Устройство чистят с помощью влажной ткани. Используйте только мягкие чистящие средства. Запрещается использовать абразивные средства, скребки или металлические мочалки, которые могут царапать устройство.

ЗАЩИТА ОКРУЖАЮЩЕЙ СРЕДЫ

По истечении срока службы не выкидывайте данное устройство с бытовыми отходами. Вместо этого его необходимо сдать в центральный пункт переработки электрических или электронных бытовых приборов. На этот важный момент указывает данный символ, используемый на устройстве, в руководстве по эксплуатации и на упаковке. Используемые в данном устройстве материалы подлежат вторичной переработке. Способствуя вторичной переработке бытовых приборов, вы вносите огромный вклад в защиту окружающей среды. Информацию о ближайшем пункте сбора таких приборов можно узнать в органах местного самоуправления.

Поддержка
Вся доступная информация и сведения о запчастях приведены на веб-сайте www.tristar.eu!

DA Betjeningsvejledning

SIKKERHED

- Hvis sikkerhedsinstrukserne tilsidesættes, vil fabrikanten ikke være ansvarlig for skader.
- Hvis netledningen er beskadiget, skal den udskiftes af fabrikanten, dennes service-agent eller af en lignende kvalificeret person, for at undgå fare.
- Flyt aldrig apparatet ved at trække i netledningen, og sørg for, at ledningen ikke bliver sammenfiltret.
- Apparatet skal placeres på et stabilt og plant underlag.
- Efterlad aldrig apparatet uden opsyn.
- Dette apparat er kun til husholdningsbrug og kun til brug for det, som det er konstrueret til.
- Dette apparat må ikke anvendes af børn under 8 år. Dette apparat kan anvendes af børn på 8 år og opefter samt personer med reducerede fysiske, sansemæssige eller mentale evner eller mangel på erfaring eller viden vedrørende anvendelsen, hvis de overvåges eller instrueres i brugen af apparatet på en sikker måde samt forstår de medfølgende risici. Børn må ikke lege med apparatet. Hold apparatet og dets kabel væk fra børn på under 8 år. Rengøring og brugervedligeholdelse må ikke foretages af børn, medmindre de er over 8 år og overvåges.
- For at undgå faren for elektrisk stød må netledning, stik eller apparatet ikke nedsænkes i vand eller andre væsker.
- Dette apparat er ikke beregnet til anvendelse sammen med en ekstern timer eller et fjernbetjeningssystem.
- For at undgå faren for elektrisk stød må netledning, stik eller apparatet ikke nedsænkes i vand eller andre væsker.
- Dette apparat er beregnet til brug i husholdninger og lignende steder så som:
  - Kantineområder i forretninger, kontorer og andre arbejdspladser.
  - Af kunder i hoteller, moteller og andre beboelsesmiljøer.
  - Miljøer som Bed and Breakfast.
  - Bondegårde.
- Fjern stikket fra stikkontakten når apparatet ikke er i brug, før montering eller demontering og før rengøring og vedligeholdelse.
- Kogeapparater skal placeres på et stabilt underlag. Brug håndtagene (hvis de forefindes) for at undgå at spilde varme væsker.
- Børn må ikke lege med apparatet.
- Låget er kun beregnet til at beskytte friturestegeren mod støv, når den ikke er i brug. Fjern låget, når friturestegeren er i brug
- Overfade er tilbøjelig til at blive varm under drift

BESKRIVELSE AF BESTANDDELE

1. Strømindikator
2. Termostat
3. Sikkerhedskontakt
4. Genstartknap
5. Stegefedtbeholder
6. Stegekurv

FØR FØRSTE IBRUGTAGNING

- Fjern husholdningsapparatet og tilbehøret fra kassen. Fjern selvklæbende etiketter og beskyttelsesfolie eller plastik fra apparatet.
- Placer apparatet på en flad stabil overflade og sikr, at der er mindst 10 cm frit område omkring apparatet. Dette apparat er ikke egnet til installation i et skab eller til udendørs brug.
- Før du bruger apparatet første gang, skal alle aftagelige dele rengøres med en fugtig klud. Anvend aldrig slibende produkter.
- Tilslut netledningen til en stikkontakt. (Bemærk: Kontroller, at den spænding, der er angivet på apparatet, stemmer overens med den lokale netspænding, inden apparatet tilsluttes. Spænding 220 V-240 V 50/60 Hz)
- Denne type friturekoger er kun egnet til brug med olie eller flydende fedt, og ikke fast fedt.
- Ved brug af fast fedt er der risiko, for at der fanges vand i fedtet, hvilket forårsager kraftige sprøjt, når det varmes op.
- Sørg for, at olien/fedtet ikke indeholder vand, fx fra frosne produkter, da det vil forårsage kraftige sprøjt.
- Brug aldrig friturekogeren uden olie eller fedt da det vil ødelægge apparatet.
- Hæld aldrig nogen form for væsker så som vand ned i kogeren.

Omtanke i forbindelse med brug af friturekogeren - GØR

- Anvend kun friturekogeren som et husholdningsapparat.
- Brug kun friturekogeren til stegning af madvarer.
- Anvend kun olie eller fedt der er egnet til friturestegning. Tjek emballagen om fedtet eller olien er egnet til denne friturekoger.
- Sikr, at niveauet af fedt eller olie er højere end minimumsmærket og lavere end maksimumsmærket, altså mellem de to mærker. Hvis der er for meget fedt eller olie i friturekogeren, kan det risikere at løbe over.
- Vær forsigtig under friturestegningen og sørg for at anvende friturekogeren sikkert ved at sikre tilstrækkelig afstand til apparatet. Sørg for, at personer, der har behov for ekstra hjælp eller vejledning, ikke kan nå friturekogeren.
- Udskift olie eller fedt når det er brunt, lugter snavset eller ryger i begyndelsen.
- Udskift olien eller fedtet når der er for meget vand i det. Du kan se, hvis der er en høj koncentration af vand i olien eller fedtet, ved at der dannes store bobler og vanddråber, vanddamp eller en hurtig opkogning af olien eller fedtet. Hvis vandkoncentrationen er for høj i friturekogeren, er der risiko for, at fedtet eller olien kan sprøjte eksplosionsagtigt, hvilket kan være meget farligt, for dem der bruger friturekogeren, eller står i nærheden af den.
- Skift olie eller fedt efter 8 til maksimum 10 ganges brug.
- Fjern alt is (molekyler) fra de frosne madvarer. Sørg for, at madvarerne først optøs ved at lægge maden på et tørt rent viskestykke. Dub madvarerne med viskestykket, når størstedelen af ises er smeltet.
- Sørg for, at der er tilstrækkeligt plads omkring friturekogeren, når den anvendes.
- Lad friturekogeren køle af utildækket for at undgå at der dannes kondensvand. Opbevar friturekogeren på et tørt og sikkert sted.
- Friturekogeren må ikke udsættes for regn og fugt.
- Hav tålmodighed, og vent indtil friturekogeren har nået den rigtige temperatur.

Omtanke i forbindelse med brug af friturekogeren - GØR IKKE

- Opbevar eller placer aldrig beholderen uden for eller på et fugtigt sted. Hold din friturekogeren væk fra regn og fugt.
- Læg ikke madvarer ned i friturekogeren under opvarmningen. Hav tålmodighed, og vent indtil friturekogeren har nået den rigtige temperatur.
- Friturestegen ikke for mange madvarer på en gang.
- Tildæk aldrig beholderen og filteret.
- Tilfør aldrig vand til fedtet eller olien.

BRUG

- Rengør kurven i varmt sæbevand og tør den grundigt inden brug. Rengør pandens inderside med en fugtig klud og aftør den grundigt. Sørg for, at alle elektriske dele forbliver helt tørre.
- Fyld apparatet med den ønskede mængde olie eller fedt. Sikr, at apparatet fyldes mindst til minimumsniveauet og ikke højere end maksimumsniveauet, som er indikeret indvendigt i friturekogeren. For et optimalt resultat råder vi til, at man ikke blander forskellige typer olie.
- Vælg temperaturen til de madvarer du ønsker at friturestege med temperaturkontakten på kontrolpanelet. Sæt apparatets netstik i en stikkontakt.
- Brug håndtaget til at løfte kurven op af friturekogeren.
- Placer madvarerne der skal friturestegeres i kurven. For at opnå det bedste resultat skal disse værre tørre, inden de placeres i kurven. Nedsænk kurven langsomt i olien eller fedtet, for at undgå olien bruser for kraftigt op. For at sikre, at olien holder den korrekte temperatur, vil termostaten tænde og slukke.
- Løft kurven op, når stegetiden er udløbet, og hæng den på krogen i beholderen, så olen kan dryppe af.

Tips til friturestegning

- Anvend maksimum 200 gram pommes frites per liter olie.
- Når der anvendes frosne produkter, så anvend maksimum 100 gram, da olie hurtigt nedkøles. Ryst frosne produkter over vasken for at fjerne overskydende is.
- Når der anvendes friske pommes frites, så tør dem efter vask for at sikre, at der ikke kommer vand i olien. Friturestegen pommes frites i to omgange. Første gang (blancher) i 2 til 5 minutter ved 170 grader. Anden gang (færdigstegning) i 2 til 4 minutter ved 175 grader. Lad olien dryppe af.

Udskiftning af olie

- Sikr, at friturekogeren og olien eller fedtet er kølet helt af før udskiftning af olie eller fedt (tag stikket ud af stikkontakten). Skift olie regelmæssigt. Dette er specielt nødvendigt, når olien eller fedtet bliver mørkt, eller der kommer en ændring i lugten. Skift altid olien efter den har været brugt 10 gange. Skift alt olie på én gang. Bland aldrig gammel og ny olie.
- Brugt olie er skadeligt for miljøet. Bortskaf det ikke sammen med det almindelige affald men følg anvisningerne udstedt af de lokalemyndigheder.

Ekstra information

- Varmeelementet er udstyret med en sikkerhedsafbryder, hvis elementet ikke er placeret i den rigtige position, fungerer elementet ikke.
- I tilfælde af overophedning slukkes gryden automatisk. Denne sikkerhedsmekanisme kan findes på bunden af den elektriske del. Hvis det slukkes, kan det genaktiveres ved at trykke på knappen med en lang spids genstand. Knappen er placeret dybt bag hullet, og så har du brug for en lang genstand såsom en tynd skruetrækker. Fjern først stikket fra stikket.

RENGØRING OG VEDLIGEHOLDELSE

- Tag netstikket ud og vent til apparatet er helt kølet af, inden det rengøres.
- Med undtagelse af varmeelementet kan alle dele kommes i opvaskemaskinen. Nedsænk aldrig varmeelementet i vand.
- Rengør apparatet med en fugtig klud. Brug aldrig kraftige eller slibende rengøringsmidler, skuresvampe eller ståluld, som kan ødelægge apparatet.

MILJØ

Dette apparat må ikke bortskaffes sammen med husholdningsaffaldet efter udtjent brug, men skal afleveres på en genbrugsplads for elektronik og køkkenapparater. Dette symbol på apparatet, brugervejledningen og emballagen henviser til dette vigtige punkt. Materialerne, der er brugt i dette apparat, kan genbruges. Ved at genbruge brugte husholdningsapparater bidrager du med en væsentlig hjælp til beskyttelse af miljøet. Spørg dine lokale myndigheder hvor genbrugspladserne er placeret.

Støtteanordning
Du kan finde al tilgængelig information og reservedele på www.tristar.eu!

FI Ohjekirja

TURVALLISUUS

- Jos turvallisuusohjeita ei noudateta, valmistaja ei ole vastuussa vahingoista.
- Jos virtajohto vaurioituu, tulee valmistajan, huoltoedustajan tai vastaavan pätevyyden haltijan vaihtaa se, jotta vältytään sähköiskun vaaralta.
- Älä koskaan siirrä laitetta vetämällä johdosta ja varmista, ettei johto sotkeennu.
- Laite on asetettava vakaalle, tasaiselle alustalle.
- Älä koskaan jätä laitetta valvomatta se ollessa käytössä.
- Laitetta saa käyttää vain kotitalouksien tarpeisiin ja vain sen alkuperäiseen käyttötarkoitukseen.
- 0 - 8 vuotiaat lapset eivät saa käyttää tätä laitetta. Tätä laitetta saavat käyttää 8-vuotiaat ja sitä vanhemmat lapset sekä henkilöt, joilla on fyysisiä, aistillisia, henkisiä tai liikkuvuuteen liittyviä rajoitteita, tai joilla on puutteellinen kokemus tai tuntemus, mikäli heitä valvotaan ja ohjataan laitteen turvallisessa käytössä ja he ymmärtävät siihen liittyvät vaarat. Lapset eivät saa leikkiä laitteella. Pidä laite ja sen virtajohto alle 8-vuotiaiden lasten ulottumattomissa. Lapset eivät saa puhdistaa tai suorittaa käyttäjähuoltoa laitteelle, elleivät he ole yli 8-vuotiaita ja valvottuina.
- Sähköiskujen välttämiseksi älä upota johtoa, pistoketta tai laitetta veteen tai muuhun nesteeseen.
- Laitetta ei ole tarkoitettu ohjattavaksi ulkoisella ajastimella tai kauko-ohjausjärjestelmällä.
- Sähköiskujen välttämiseksi älä upota johtoa, pistoketta tai laitetta veteen tai muuhun nesteeseen.
- Tämä laite on tarkoitettu käytettäväksi kotitalouksissa ja samankaltaisissa ympäristöissä, kuten:
  - Henkilöstön keittiötiloissa kaupoissa, toimistoissa ja muissa työympäristöissä.
  - Asiakkaiden käytössä olevissa tiloissa hotelleissa, motelleissa ja muissa asuinympäristöissä.
  - Majoituksen ja aamiaisen tarjoavissa ympäristöissä.
  - Maataloissa.
- Irrota virtapistoke pistorasiasta, kun laite ei ole käytössä, ennen asentamista tai purkamista ja ennen laitteen puhdistamista ja huoltoa.
- Keittoastiat on asetettava vakaasti ja kahvat (jos on) sijoitettuna estämään kuumien nesteiden tahaton läikyttäminen.
- Lapset eivät saa leikkiä laitteella.
- Kansi on tarkoitettu vain pölysuojaksi rasvakeittimen varastoinnin aikana. Poista kansi rasvakeittimen käytön ajaksi.
- Pinta kuumenee yleensä käytön aikana.

OSIEN KUVAUKSET

1. Virran merkkivalo (punainen)
2. Termostaatti
3. Turvakytkin
4. Uudelleenkäynnistyspainike
5. Paistorasva-astia
6. Paistokori

ENNEN ENSIMMÄISTÄ KÄYTTÖÄ

- Ota laite ja lisävarusteet ulos paketista. Irrota laitteesta tarrat ja suojakalvo tai -muovi.
- Aseta laite tasaiselle, vakaalle pinnalle ja varmista, että laitteen ympärillä on vähintään 10 cm vapaata tilaa. Laite ei sovellu asennettavaksi kaapin sisään tai ulos.
- Ennen laitteen ensimmäistä käyttökertaa pyyhi kaikki irrotettavat osat kostealla kankaalla. Älä koskaan käytä hankaavia tuotteita.
- Aseta virtakaapeli pistorasiaan. (Huom.: Varmista ennen kytkemistä, että laitteessa ilmoitettu jännite vastaa paikallista jännitettä. Jännite 220V-240V 50/60Hz)
- Tällainen keitin soveltuu vain öljylle tai nestemäiselle rasvalle, ei kiinteälle rasvalle.
- Kiinteää rasvaa käytettäessä vettä voi jäädä rasvan sisään, jolloin se roiskuu voimakkaasti lämmitettäessä.
- Varmista myös, ettei öljyn/rasvan joukossa ole vettä (esim. pakastetut tuotteet), sillä vesi aiheuttaa roiskumista.
- Älä käytä keitintä ilman öljyä tai rasvaa, sillä se vaurioituu.
- Älä kaada pannuun mitään nestettä, kuten vettä.

Huomioon otettavaa paistimen käytössä - TEE

- Käytä keitintä vain kotitalouskäyttöön.
- Käytä keitintä vain ruoan uppopaistamiseen.
- Käytä vain uppopaistamiseen sopivaa öljyä tai rasvaa. Tarkista pakkauksesta, sopiiko rasva tai öljy keittimeen.
- Tarkista, että rasva- tai öljytaso on minimi- ja maksimiviivojen välissä. Jos öljyä on keittimessä liikaa, se voi valua yli.
- Ole varovainen paistaessasi ja varmista paistamisen turvallisuus jättämällä riittävästi tilaa käyttäjän ja laitteen väliin. Varmista, että opastusta tai valvontaa laitteen käytössä tarvitsevat henkilöt eivät ylety keittimeen asti.
- Vaihda öljy tai rasva, kun se on muuttunut ruskeaksi, tuoksuu pahalta tai savuaa lämmityksen alussa.
- Vaihda öljy tai rasva, kun siihen on kertynyt liikaa vettä. Voit havaita korkean vesipitoisuuden öljyssä tai rasvassa suurista kuplista ja vesipisaroista, vesihöyrystä sekä öljyn tai rasvan pinnan nopeasta kohoamisesta. Jos keittimen vesipitoisuus on liian suuri, rasva tai öljy voi lentää räjähdysmäisesti ulos, mikä voi aiheuttaa vaaratilanteita keittimen käyttäjille ja sen lähistöllä oleville.
- Vaihda öljy tai rasva viimeistään 8–10 käyttökerran jälkeen.
- Poista kaikki jää jäädytetyistä ruoista. Varmista että jäädytetty ruoka sulaa ensin asettamalla se kuivan, puhtaan pyyhkeen päälle. Kun suurin osa jäästä on sulanut, painele ruokaa pyyhkeellä.
- Varmista, että keittimen ympärillä on käytön aikana riittävästi tilaa.
- Estä kosteuden kondensoituminen antamalla sen jäähtyä ilman peitettä. Säilytä keitintä kuivassa ja turvallisessa paikassa.
- Keitintä ei saa altistaa sateelle ja kosteudelle.
- Odota kärsivällisesti, kunnes keitin saavuttaa oikean lämpötilan.

Huomioon otettavaa paistimen käytössä - ÄLÄ TEE

- Älä koskaan säilytä kulhoa ulkona tai kosteassa paikassa. Pidä keitin poissa sateen ja kosteuden ulottuvilta.
- Älä aseta ruokaa keittimeen, kun keitin lämpiää. Odota kärsivällisesti, kunnes keitin saavuttaa oikean lämpötilan.
- Älä yritä paistaa liikaa ruokaa kerralla.
- Älä koskaan peitä kulhoa tai suodatinta.
- Älä lisää vettä rasvaan tai öljyyn.

KÄYTTÖ

- Pese kori lämpimässä saippuavedessä ja kuivaa se ennen käyttöä. Puhdista pannun sisäpuoli kostealla kankaalla ja pyyhi se huolellisesti kuivaksi. Varmista kaikkien sähköosien pysyvän täysin kuivina.
- Täytä laite tarvittavalla määrällä öljyä tai rasvaa. Varmista laitteen olevan täytetty vähintään minimitasoon ja alle maksimitason paistimen sisäpuolella näytettyjen merkintöjen mukaisesti. Optimaalisten tulosten saamiseksi emme suosittele eri tyyppisten öljyjen sekoittamista.
- Valitse ohjauspaneelin lämpötilakytkimestä oikea lämpötila ruoalle, jota haluat paistaa. Kytke laitteen pistotulppa pistorasiaan.
- Nosta kori keittimestä kahvalla.
- Aseta paistettava ruoka koriin. Parhaat tulokset saadaan, jos ruoka on kuivaa ennen koriin asettamista. Upota kori öljyyn tai rasvaan hitaasti, jotta estetään öljyn liian voimakas kuplinta. Termostaatti kytkeytyy päälle ja pois, jotta varmistetaan öljyn pysyminen oikeassa lämpötilassa.
- Kun paistoaika on kulunut, nosta koria ja ripusta se pannussa olevaan koukkuun, jotta öljy tippuu pois.

Paistovinkkejä

- Käytä öljylitraa kohti enintään 200 grammaa ranskanperunoita.
- Käytä enintään 100 g jäätyneitä tuotteita kerrallaan, koska öljy jäähtyy nopeasti. Poista irtonainen jää ravistamalla jäätyneitä tuotteita pesualtaan päällä.
- Käytettäessä tuoreita ranskanperunoita kuivaa ne pesun jälkeen, jotta öljyyn ei pääse vettä. Paista ranskanperunat kahdessa erässä. Ensimmäinen kerta (kalttaus) 5-10 minuuttia 170 asteessa. Toinen kerta (viimeistely) 2–4 minuuttia 175 asteessa. Anna öljyn tippua pois.

Öljyn vaihtaminen

- Varmista ennen öljyn tai rasvan vaihtamista, että keitin sekä öljy tai rasva ovat jäähtyneet (irrota laitteen pistotulppa pistorasiasta). Vaihda öljy säännöllisesti. Tämä on tarpeen erityisesti kun öljy tai rasva tummuu tai sen tuoksu muuttuu. Vaihda aina öljy viimeistään 10 paistokerran jälkeen. Vaihda öljy kerralla. Älä sekoita vanhaa ja uutta öljyä.
- Käytetty öljy on haitallista ympäristölle. Älä hävitä sitä sekajätteen mukana, vaan noudata paikallisia ohjeita.

Lisätietoja

- Lämmityselementti on varustettu turvakytkimellä. Elementti ei toimi, jos sitä ei ole asetettu paikoilleen oikein.
- Jos laite ylikuumenee, pannu kytketään pois päältä automaattisesti. Tämä turvamekanismi sijaitsee laitteen sähkölaitteiston alaosassa. Jos turvamekanismi sammuttaa laitteen, se voidaan palauttaa käyttöön painamalla painiketta pitkällä, terävällä esineellä. Painike sijaitsee syvällä reiän sisällä, joten sen painamiseen tarvitaan pitkä, ohut esine, kuten ohut ruuvimeisseli. Irrota ensin virtapistoke pistorasiasta.

PUHDISTUS JA YLLÄPITO

- Ennen puhdistusta irrota laite sähköverkosta ja odota, että laite viilenee.
- Kaikki osat, paitsi lämmityselementti, ovat konepestäviä. Älä koskaan upota lämmityselementtiä veteen.
- Puhdista laite kostealla pyyhkeellä. Älä käytä vahvoja tai hankaavia puhdistusaineita, hankaustyynyä tai teräsvillaa, jotka voivat vahingoittaa laitetta.

YMPÄRISTÖ

Tätä laitetta ei saa hävittää talousjätteiden mukana sen elinkaaren lopussa. Se on sen sijaan vietävä sähkö- ja elektroniikkalaitteiden kierrätyskeskukseen. Laitteessa, käyttöoppaassa ja pakkauksessa oleva symboli korostaa tätä tärkeää seikkaa. Tämän laitteen valmistusmateriaalit voidaan kierrättää. Kierrättämällä käytetyt talouslaitteet myötävaikutat tärkeään pyrkimykseen suojella ympäristöämme. Kysy paikallisilta viranomaisilta lisätietoja keräyspisteestä.

Tuki
Tiedot ja varaosat löydät osoitteesta www.tristar.eu!

NO Bruksanvisning

SIKKERHET

- Produsenten kan ikke holdes ansvarlig for eventuell skade hvis du ikke overholder sikkerhetsinstruksjonene.
- Hvis strømledningen er skadet, må den erstattes av produsenten, forhandleren eller tilsvarende kvalifisert personell for å unngå fare.
- Ikke flytt apparatet ved å dra i ledningen, og pass på at ledningen ikke blir floket.
- Apparatet må plasseres på et stabilt og jevnt underlag.
- Bruk aldri apparatet uten tilsyn.
- Dette apparatet er bare for bruk i et hjem, og kun for de oppgaver apparatet er laget for.
- Dette apparatet må ikke brukes av barn mellom 0 og 8 år. Apparatet kan brukes av barn fra 8 år og oppover, av personer med fysisk, sensorisk eller mental funksjonshemming eller av personer som mangler nødvendig kunnskap eller erfaring, hvis disse ledes eller instrueres om hvordan de bruker apparatet på en sikker måte og forstår farene som foreligger. Barn må ikke leke med apparatet. Hold apparatet og ledningen utenfor rekkevidden til barn som er mindre enn 8 år. Rengjøring og vedlikehold må ikke utføres av barn, med mindre de er over 8 år og under oppsyn.
- For å beskytte mot elektrisk støt, dypp aldri støpsel, ledning eller selve apparatet i vann eller andre væsker.
- Dette apparatet er ikke ment å bli operert ved hjelp av et eksternt tidsur eller separat fjernkontrollsystem.
- For å beskytte mot elektrisk støt, dypp aldri støpsel, ledning eller selve apparatet i vann eller andre væsker.
- Dette apparatet er beregnet for bruk i husholdninger og lignende bruksområder, som:
  - Kjøkkenområder for personale i butikker, på kontorer og andre arbeidsmiljøer.
  - Av klienter på hoteller, moteller og andre boligmiljøer.
  - Bed and breakfast-miljøer.
  - Gårder.
- Ta ut kontakten fra strømnettet når apparatet ikke er i bruk, før montering eller demontering og før rengjøring og vedlikehold.
- Kokeapparat bør plasseres stabilt med håndtakene (dersom relevant) posisjonert slik at man unngår søl av varme væsker.
- Barn må ikke leke med apparatet.
- Lokket skal bare beskytte frityrkokeren mot støv under oppbevaring. Ta av lokket når frityrkokeren er i bruk.

- Overflaten kan bli varm under bruk.

DELEBESKRIVELSE
1. Strømindikator (rød)
2. Termostat
3. Sikkerhetsbryter
4. Omstartsknapp
5. Frityrfettbeholder
6. Frityrkurv

FØR FØRSTE GANGS BRUK
- Ta apparatet og delene ut av boksen. Fjern klistremerker, beskyttende folie eller plast fra apparatet.
- Plasser enheten på en flat og stabil overflate og sørg for at det er minst 10 cm fri plass rundt det. Dette apparatet egner seg ikke for montering i et skap eller for utendørs bruk.
- Før apparatet tas i bruk for første gang må alle avtagbare deler rengjøres med en fuktig klut. Bruk aldri slipende produkter.
- Sett støpslet til strømledningen inn i kontakten. (Merk: Kontroller at spenningen som indikeres på apparatet samsvarer med den lokale spenningen, før apparatet kobles til. Spenning 220–240 V 50/60Hz)
- Denne typen frityrkoker er kun anvendelig med olje eller flytende fett, og ikke for fett i fast form.
- Fett i fast form kan inneholde vann som vil føre til voldsom spruting når fettet varmes opp.
- Påse at oljen/fettet ikke inneholder vann, for eksempel fra frosne produkter. Dette kan føre til voldsom spruting av olje.
- Bruk aldri frityrkokeren uten olje/fett da dette vil skade den.
- Hell aldri væske, som vann, i pannene.

Hensyn som må tas ved bruk av frityrkokeren - MÅ GJØRES
- Anvend frityrkokeren bare til hjemmebruk .
- Bruk frityrkokeren bare til å steke mat.
- Bruk bare olje og fett som egner seg for steking. Se på emballasjen hvorvidt oljen eller fettet egner seg for denne frityrkokeren.
- Påse at mengden av olje er høyere enn minimumsmerket og lavere enn maksimummerket, slik at nivået er mellom maksimum- og minimummerket. Hvis det er for mye fett i kokeren vil det kunne flomme over når mat senkes ned i stekerommet.
- Vær forsiktig når frityrkokeren brukes, påse at kokeren brukes på en trygg måte og at det er nok avstand mellom bruker og koker. Påse at de som trenger ekstra hjelp eller overvåkning ikke har tilgang til kokeren.
- Skift oljen når den er brun, lukter vondt eller det ryker av den under oppvarming.
- Skift olje når det er for mye vann i den. Tegn på høy konsentrasjon av vann i oljen eller fettet er store bobler og vanndråper, vanndamp eller rask heving av olje eller fett ved oppvarming. Hvis konsentrasjonen av vann i frityrkokeren er for høy er det fare for at fettet eller oljen vil kunne komme ut av frityrkokeren i form av en eksplosjon og dermed være til stor fare for dem som bruker kokeren eller står i nærheten av den.
- Skift olje eller fett etter 8 til maksimum 10 gangers bruk.
- Fjern all is (molekyler) fra frossen mat. Påse at mat som skal stekes er tint ved å legge den frosne maten i et tørt kjøkkenhåndkle. Tørk maten med et håndkle når hoveddelen av isen er smeltet.
- Påse at det er nok plass rundt frityrkokeren når den brukes.
- La frityrkokeren kjøle seg ned uten tildekking for å hindre kondensering. Oppbevar frityrkokeren på et tørt og trygt sted.
- Hold frityrkokeren unna regn og fukt.
- Ha tålmodighet og vent til frityrkokeren har nådd den riktige temperaturen.

Hensyn som må tas ved bruk av frityrkokeren - MÅ IKKE GJØRES
- Ikke oppbevar eller plasser frityrkokeren utendørs eller på et fuktig sted. Hold frityrkokeren unna regn og fukt.
- Ikke plasser mat i frityrkokeren når den er under oppvarming. Ha tålmodighet og vent til frityrkokeren har nådd den riktige temperaturen.
- Ikke stek for mye mat på en gang.
- Dekk aldri til bollen og filteret.
- Tilsett aldri vann til oljen eller fettet

BRUK
- Vask kurven i varmt såpevann og tørk grundig før bruk. Vask innsiden av gryten med en fuktig klut og tørk den grundig etterpå. Påse at alle elektriske deler er helt tørre.
- Fyll frityrkokeren med passende mengde olje eller fett. Påse at frityrkokeren er fylt i det minste opp til minimummerket og ikke over maksimummerket som vist på innsiden av frityrkokeren. For optimale resultater anbefaler vi at forskjellige typer olje ikke blandes.
- Velg temperatur med temperaturbryteren på betjeningspanelet for den maten du ønsker å steke. Sett støpslet til apparatet inn i en elektrisk kontakt.
- Bruk håndtaket til å løfte kurven ute av frityrkokeren.
- Plasser mat som skal stekes i kurven. For best resultat bør maten være tørr før den legges i kurven. Senk kurven sakte ned i oljen eller fettet for å hindre at oljen koker opp for kraftig. For å sikre at oljen holder korrekt temperatur vil termostaten slås på og av.
- Løft kurven opp når steketiden er over og heng den på kroken i pannen slik at oljen kan renne av.

Steketips
- Bruk maksimum 200 gram potetchips pr. liter olje.
- Når du bruker frosne produkter bruk maksimum 100 gram siden oljen raskt vil kjøles ned. Rist frosne produkter over vasken for å fjerne overflødig is.
- Når du bruker friske potetchips tørk dem etter at de er vasket for å unngå at det kommer vann i oljen. Stek potetene i to omganger. Første gang (blanchering) 5 til 6 minutter på 170 grader. Andre gang (ferdiggjøring) 2 til 4 minutter på 175 grader. La oljen renne av.

Skifting av olje
- Påse at frityrkokeren og oljen er nedkjølt før du skifter olje eller fett (trekk støpslet ut av den elektriske kontakten). Skift olje regelmessig. Dette er spesielt viktig når oljen eller fettet blir mørkt eller endrer lukt. Skift alltid oljen etter hver 10. gangs bruk. Skift all oljen på en gang. Bland aldri ny og gammel olje.
- Brukt olje er skadelig for miljøet. Ikke avhend oljen sammen med annet husholdningsavfall, men følg forskriftene retningslinjene som er utstedt av lokale myndigheter.

Tilleggsinformasjon
- Varmeelementet har en sikkerhetsbryter. Hvis elementet ikke står i riktig posisjon, vil det ikke fungere.
- Gryten slår seg av automatisk ved overoppheting. Sikkerhetsmekanismen befinner seg på undersiden av den elektriske delen. Hvis den slår seg av, kan den aktiveres igjen ved å trykke på knappen med en lang og spiss gjenstand. Knappen er plassert dypt inni hullet, så du trenger en lang gjenstand, for eksempel en tynn skrutrekker. Ta først ut kontakten.

RENGJØRING OG VEDLIKEHOLD
- Før rengjøring må varmeovnens støpsel trekkes ut av kontakten og ovnen må være avkjølt før rengjøringen begynner.
- Alle deler, unntatt varmeelementet, kan vaskes i oppvaskmaskin. Senk aldri varmeelementet under vann.
- Rengjør apparatet med en fuktig klut. Bruk aldri sterke eller slipende rengjøringsmidler, skureputer eller stålull, som vil skade apparatet.

MILJØ

Dette apparatet skal ved utløpet av sin brukstid ikke legges i husholdningsavfallet, men bli levert til en sentral for gjenvinning av elektriske og elektroniske husholdningsapparater. Dette symbolet på apparatet, bruksanvisningen og emballasjen gjør deg oppmerksom på dette. Materialene som er brukt i dette apparatet kan resirkuleres. Ved resirkulering av brukte husholdningsapparater gir du et viktig bidrag til beskyttelsen av vårt felles miljø. Spør dine lokale autoriteter etter informasjon om innsamlingssted.

Hjelp
Du finner all informasjon og reservedeler på www.tristar.eu.