TS-WX010A

instalar el altavoz cerciórese de leer el manual de instrucciones adjunto.
-se de que lê o manual de instruções anexado antes de instalar o alto-falante.
становкой данного сабвуфера следует внимательно ознакомиться с
ией по эксплуатации.
إحرص على قراءة دليل الإستعمال المرفق قبل تركي

DED
S ZUBEHÖR
PRISES

●PEZZI INCLUSI
●PIEZAS INCLUIDAS
●PEÇAS INCLUÍDAS

●КОМПЛЕКТАЦИЯ
●الأجزاء المشمولة

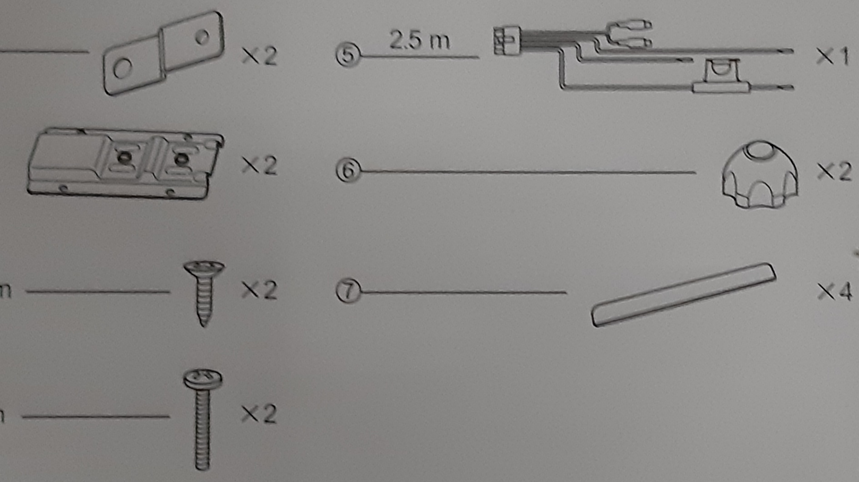

CarSoundFit

Car Sound Simulator Application for more in-car sound experience. / Application Car Simulator pour plus d'expérience sonore dans la voiture.

Download on the App Store

GET IT ON Google Play

PAP

IONEER EUROPE NV Haven 1087, Keetberglaan 1, B-9120 Melsele, Belgium / Belgique
Salamanca, Wellington Street, Slough, SL1 1YP, UK

ON 2020 28-8, Honkomagome 2-chome, Bunkyo-ku, Tokyo 113-0021, JAPAN / JAPON