303021289649_56681GS_38x28.5x89.5cm

ITEM NO.: 56681
DES.: STEEL PRO™
3.66 M X 76 CM (12 FEET X 30 INCH)
POOL SET
N.W.: 21.18 KG (46.69 LB.)
G.W.: 23.64 KG (52.12 LB.)
MEAS.: 38.00 X 28.50 X 89.50 CM
14.96 X 11.22 X 35.24 INCH
VOL.: 0.10 M³ (3.42 CU/FT)
MADE IN CHINA

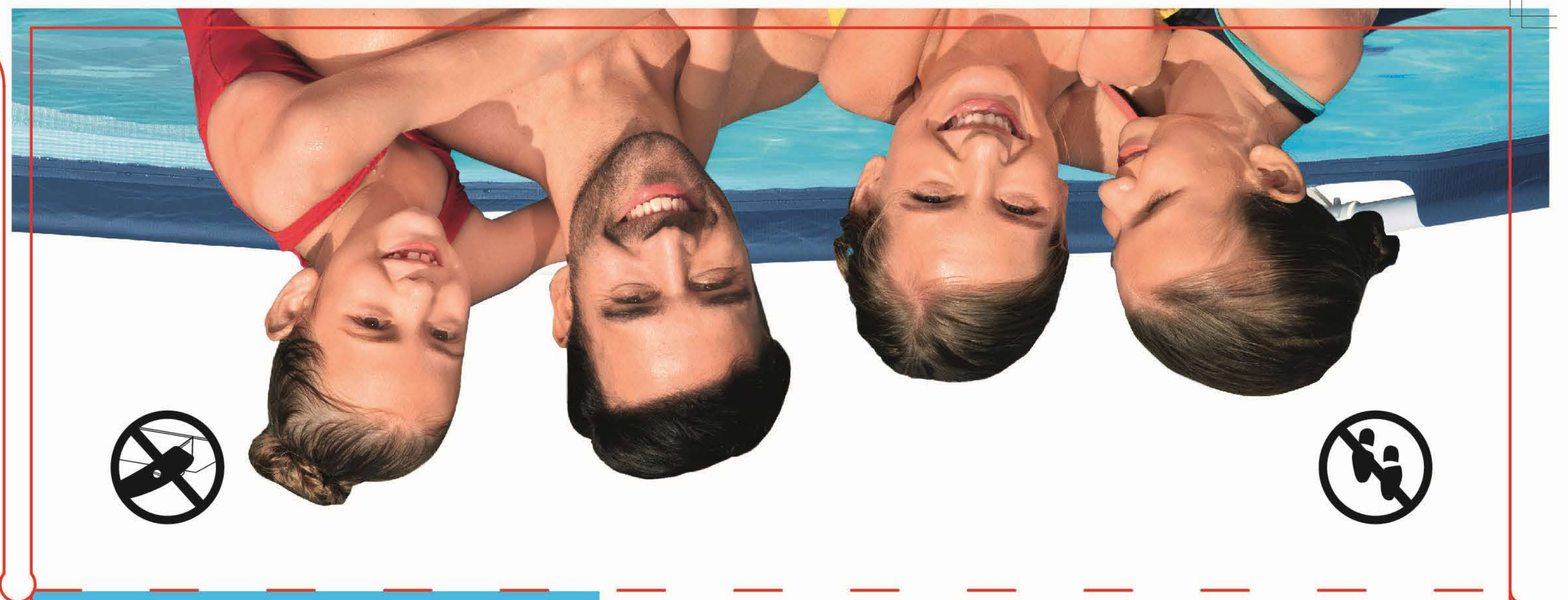

3.66 M 12′

STEEL PRO™

Type of filter medium: synthetic cartridge filter
Turbidity reduction efficiency TBR (%): 50%
Retained mass in g (DP 20 test): 10 g
Limit clean value: Clean the cartridge every day, replace the cartridge when flow rate fall down to 240 gal/h (908 L/h)
Nominal flow rate:
• Pump's water flow rate (pump capacity): 1,249 L/h (330 gal./h; 1 m^3/h)
• Integrated pool system water flow rate (system flow rate): 1,060 L/h (280 gal./h; 1 m^3/h)

Type d'agent de filtration : filtre à cartouche synthétique
Efficacité de la réduction de turbidité TBR (%) : 50%
Masse retenue en g (test DP 20) : 10 g
Valeur de nettoyage limite : nettoyez la cartouche tous les jours, remplacez la cartouche quand le débit chute en dessous de 240 gal/h (908 L/h)
Débit nominal :
• Débit d'eau de la pompe (capacité de la pompe) :1.249 L/h (330 gal./h ; 1 m^3/h)
• Débit d'eau du système de piscine intégré (débit du système) : 1.060 L/h (280 gal./h ; 1 m^3/h)

Art des Filtermediums: Kartuschenfilter aus Kunststoff
Effizienz bei der Trübungsreduktion TBR (%): 50 %
Zurückgehaltene Masse in g (DP 20 Test): 10 g
Reinigungshinweis: Reinigen Sie die Kartusche täglich, ersetzen Sie die Kartusche, wenn die Durchflussrate auf 240 Gal./h (908 l/h) abfällt
Nominelle Durchflussrate:
• Wasserdurchflussrate der Pumpe (Pumpenkapazität): 1.249 l/h (330 Gal./h; 1 m^3/h)
• Wasserdurchflussrate des integrierten Pool-Systems (System-Durchflussrate): 1.060 l/h (280 Gal./h; 1 m^3/h)

Tipo di mezzo filtrante: filtro a cartuccia sintetica
Efficienza di riduzione della torbidità TBR (%): 50 %
Massa trattenuta in g (20 test DP): 10 g
Valore limite pulizia: pulire la cartuccia ogni giorno e sostituirla quando la portata scende sotto 240 gal/h (908 l/h)
Portata nominale:
• Portata d'acqua della pompa (capacità della pompa): 1.249 l/h (330 gal/h; 1 m^3/h)
• Portata d'acqua del sistema piscina (portata sistema): 1.060 l/h (280 gal/h; 1 m^3/h)

Type filtermedium: synthetische cassettefilter
Efficiëntie van turbiditeitreductie TBR (%): 50%
Vastgehouden massa in g (DP 20 test): 10g
Limiet reinigingswaarde: Reinig de cassette dagelijks, vervang de cassette wanneer het debiet daalt naar 240gal/u (908L/u)
Nominaal debiet:
• Waterdebiet pomp (pompvermogen): 1249L/u (330gal./u 1m^3/u)
• Geïntegreerd systeemwaterdebiet (systeemdebiet) zwembad: 1060L/u (280gal./u 1m^3/u)

Tipo de medio de filtrado: filtro de cartucho sintético
Eficacia de reducción de la turbidez TBR (%): 50 %
Masa retenida en g (prueba DP 20): 10 g
Valor de limpieza límite: Limpie el cartucho cada día, cambie el cartucho cuando el caudal caiga hasta 240 gal/h (908 l/h)
Caudal nominal:
• Caudal del agua de la bomba (capacidad de la bomba): 1.249 l/h (330 gal./h; 1 m^3/h)
• Caudal integrado del agua del sistema de piscina (caudal del sistema): 1.060 l/h (280 gal./h; 1 m^3/h)

Type filtermedium: Syntetisk patron
Turbiditetsreduktionsgrad TBR (%): 50%
Tilbageholdt masse i g (DP 20 test): 10g
Grænse for renseværdi: Rengør patronen hver dag. Udskift patronen, når flowhastigheden falder til 240gal/t (908 l/t)
Nominel flowhastighed:
• Pumpens flowhastighed med vand (pumpekapacitet): 1.249 l/t (330gal./t; 1m^3/t)
• Flowhastighed for integreret bassinsystem (systemflowhastighed): 1.060 l/t (280gal./t; 1m^3/t)

Tipo de meio filtrante: filtro de cartucho sintético
Eficiência de redução de turbidez TBR (%): 50%
Massa retida em g (Teste DP 20): 10g
Valor de limpeza limite: Limpe o cartucho diariamente, substitua o cartucho quando a taxa de fluxo desça a 240gal/h (908L/h)
Taxa de fluxo nominal:
• Taxa de fluxo de água da bomba (capacidade da bomba): 1.249L/h (330gal./h; 1m^3/h)
• Taxa de fluxo de água do sistema integrado da piscina (taxa de fluxo do sistema): 1.060L/h (280gal./h; 1m^3/h)

ΤΥΠΟΣ ΜΕΣΟΥ ΦΙΛΤΡΑΡΙΣΜΑΤΟΣ: ΣΥΝΘΕΤΙΚΟ ΣΤΟΙΧΕΙΟ ΦΙΛΤΡΟΥ
ΑΠΟΤΕΛΕΣΜΑΤΙΚΟΤΗΤΑ ΜΕΙΩΣΗΣ ΘΟΛΟΤΗΤΑΣ TBR (%): 50%
ΠΑΡΑΚΡΑΤΟΥΜΕΝΗ ΜΑΖΑ ΣΕ G (ΔΟΚΙΜΗ DP 20): 10G
ΟΡΙΑΚΗ ΤΙΜΗ ΚΑΘΑΡΙΣΜΟΥ: ΚΑΘΑΡΙΖΕΤΕ ΤΟ ΣΤΟΙΧΕΙΟ ΦΙΛΤΡΟΥ ΚΑΘΗΜΕΡΙΝΑ, ΑΝΤΙΚΑΤΑΣΤΗΣΤΕ ΤΟ ΣΤΟΙΧΕΙΟ ΦΙΛΤΡΟΥ ΟΤΑΝ Η ΠΑΡΟΧΗ ΜΕΙΩΘΕΙ ΣΤΑ 240GAL/H (908L/H)
ΟΝΟΜΑΣΤΙΚΗ ΠΑΡΟΧΗ:
• ΡΥΘΜΟΣ ΡΟΗΣ ΝΕΡΟΥ ΑΝΤΛΙΑΣ (ΠΑΡΟΧΗ ΑΝΤΛΙΑΣ): 1.249L/H (330GAL/H; 1M³/H)
• ΡΥΘΜΟΣ ΡΟΗΣ ΝΕΡΟΥ ΟΛΟΚΛΗΡΩΜΕΝΟΥ ΣΥΣΤΗΜΑΤΟΣ ΠΙΣΙΝΑΣ (ΠΑΡΟΧΗ ΣΥΣΤΗΜΑΤΟΣ): 1.060L/H (280GAL./H; 1M³/H)

Тип прокладки фильтра: синтетический картриджевый фильтр
Эффективность снижения мутности (TBR) (%): 50%
Удерживаемая масса в г (тест DP 20): 10 г.
Предельное значение чистки: Очищайте картридж каждый день, замените картридж, если расход воды падает до 240 гал./ч (908 л/ч)
Номинальный расход насоса:
• Номинальный расход воды насосом (вместимость насоса): 1249 л/ч (330 гал./ч; 1 $м^3$/ч)
• Общий расход воды в системе бассейна (расход воды в системе): 1060 л/ч (280 гал./ч; 1 $м^3$/ч)

Typ filtrovacího média: vložka filtru ze syntetické hmoty
Účinnost redukce zakalení TBR (%): 50 %
Uchovaná hmotnost v g (test DP 20): 10 g
Mezní hodnota čištění: Čistěte vložku každý den, vložku vyměňte, když průtok klesne na 240 gal/h (908 l/h)
Jmenovitý průtok:
• Průtok vody čerpadlem (výkon čerpadla): 1.249 l/h (330 gal./h; 1 m^3/h)
• Integrovaný průtok vody systémem bazénu (průtok systému): 1.060 l/h (280 gal./h; 1 m^3/h)

Type filtermedium: syntetisk patronfilter
Turbiditetsreduksjonseffektivitet TBR (%): 50 %
Tilbakeholdt masse i g (DP 20 test): 10g
Grense for ren verdi: Rengjør patronen hver dag, skift ut patronen når strømningsraten faller til 240 gal/t (908L/t)
Nominell strømningsrate:
• Pumpens vannstrømningsrate (pumpekapasitet): 1.249L/t (330gal./t; 1m^3/t)
• Integrer bassengsystemet vanngjenniomstrømningsrate (systemets strømningsrate): 1.060L/t (280gal./t; 1m^3/t)

Typ av filtermedium: syntetiskt patronfilter
Effekt av reduktionen av turbiditet TBR (%): 50%
Kvarhållen massa i g (DP-20-test): 10g
Gränsvärde för rengöring: Rengör patronen varje dat. Byt ut patronen när flödeshastigheten har fallit till 240gal/h (908L/h)
Nominell flödeshastighet:
• Pumpens vattenflödeshastighet (pumpens kapacitet): 1.249L/h (330gal./h; 1m^3/h)
• Vattenflödeshastighet i integrerat poolsystem (systemets flödeshastighet): 1.060L/h (280gal./h; 1m^3/h)

Suodatinaineksen tyyppi: synteettinen patruunasuodatin
Sameuden vähennyksen tehokkuus TBR (%): 50 %
Jäämämassa g (DP 20 -testi): 10 g
Puhdistuksen raja-arvo: Puhdista patruuna joka päivä, vaihda uuteen, kun virtaus laskee alle 240 gal/h (908 l/h)
Nimellinen virtaus:
• Pumpun veden virtaus (pumpun kapasiteetti): 1.249 l/h (330 gal./h; 1 m^3/h)
• Integroitu allasjärjestelmän veden virtaus (järjestelmän virtaus): 1.060 l/h (280 gal./h; 1 m^3/h)

Typ filtračného média: filter so syntetickou vložkou
Účinnosť redukcie zakalenia ÚRZ (%): 50 %
Odfiltrovaná hmotnosť g (DP 20 test): 10 g
Limitná hodnota čistoty: Vložku čistite každý deň, vložku vymeňte, pokiaľ prietoková rýchlosť klesne na 240gal/h (908 l/h)
Menovitá prietoková rýchlosť:
• Rýchlosť prietoku vody čerpadla (kapacita čerpadla): 1.249 l/h (330 gal./h; 1 m^3/h)
• Rýchlosť prietoku vody integrovaného systému bazéna (systémová rýchlosť prietoku): 1.060 l/h (280 gal./h; 1 m^3/h)

Rodzaj media filtracyjnego: wkład syntetyczny
Skuteczność redukcji zmętnienia TBR (%): 50%
Zatrzymywana masa w g (test DP 20): 10g
Graniczna wartość oczyszczania: czyść wkład codziennie, jeśli wartość przepływu obniży się do 240gal/h (908L/h) wymień wkład filtra na nowy
Nominalna wartość przepływu:
• Wartość przepływu wody w pompie (pojemność pompy): 1.249L/h (330gal./h; 1m^3/h)
• Wartość przepływu wody w zintegrowanym systemie basenu (prędkość przepływu systemu): 1.060L/h (280gal./h; 1m^3/h)

Szűrőközeg típusa: szintetikus betétes szűrő
Zavarosságcsökkentési hatékonyság (TBR) (%): 50%
Visszatartott tömeg (g) (DP 20 teszt): 10g
Tisztítási határérték: Naponta tisztítsa meg a kazettát, és amennyiben az áramlási sebesség 240gal/óra (908l/óra) alá süllyed, cserélje le
Névleges áramlási sebesség:
• A szivattyú vízáramlási sebessége (szivattyúteljesítmény): 1.249l/óra (330gal./óra; 1m^3/óra)
• Integrált medencerendszeri áramlási sebesség (rendszer áramlási sebessége): 1.060l/óra (280 gal./óra; 1m^3/óra)

Filtra materiāla veids: sintētiskās kasetnes filtrs
Duļķainuma samazināšanas efektivitāte TBR (%): 50%
Saglabātā masa, g (DP 20 tests): 10 g
Tīrīšanas robežvērtība: tīriet kasetni katru dienu; nomainiet kasetni, kad plūsmas ātrums pazeminās līdz 240 gal./h (908 l/h)
Nominālais plūsmas ātrums:
• Pumpja ūdens plūsmas ātrums (pumpja kapacitāte): 1.249 l/h (330 gal./h; 1 m^3/h)
• Integrētās baseina sistēmas ūdens plūsmas ātrums (sistēmas plūsmas ātrums): 1.060 l/h (280 gal./h; 1 m^3/h)

Filtravimo terpės tipas: sintetinis kasetinis filtras
Drumstumo sumažinimo efektyvumas TBR (%): 50 %
Išlaikyta masė gramais (DP 20 testas): 10 g
Ribinė švaros vertė: kasdien valykite kasetę ir pakeiskite ją, kai tėkmės greitis nebesiekia 240 gal./val. (908 gal./val.)
Nominalus tėkmės greitis:
• Siurblio vandens srauto greitis (siurblio galingumas): 1.249 l/val. (330 gal./val.; 1 m^3/val.)
• Integruotos baseino sistemos vandens srauto greitis (sistemos srauto greitis): 1.060 l/val. (280 gal./val.; 1 m^3/val.)

Vrsta filtrirnega sredstva: sintetični filtrirni vložek
Učinkovitost zmanjševanja motnosti TBR (%): 50 %
Zadržani delci v g (test DP 20): 10 g
Mejna vrednost čistosti: vložek očistite vsak dan, zamenjajte pa ga takrat, ko se vrednost pretoka zniža pod 240 gal/h (908 l/h)
Nazivni pretok:
• Pretok črpalke (zmogljivost črpalke): 1.249 l/h (330 gal/h, 1 m^3/h)
• Pretok vode integriranega bazenskega sistema (pretok sistema): 1.060 l/h (280 gal/h, 1 m^3/h)

Filtre ortamı türü: sentetik kartuş filtresi
Bulanıklığı azaltma etkisi TBR (%): %50
g olarak tutulan kütle (DP 20 testi): 10g
Limit temizleme değeri: Kartuşu her gün temizleyin, akış hızı 240gal/sa (908L/sa) değerine düştüğünde kartuşu değiştirin.
Nominal akış hızı:
• Pompa suyu akış hızı (pompa kapasitesi): 1.249L/sa (330gal./sa; 1m^3/sa)
• Entegre havuz sistemi su akış hızı (sistem akış hızı): 1.060L/sa (280gal./sa; 1m^3/sa)

Tip de mediu filtru: Filtru cu cartuş sintetic
Eficienţa reducerii turbidităţii TBR (%): 50%
Masă reţinută în g (test DP 20): 10g
Limită valoare de curăţare: Curăţaţi cartuşul în fiecare zi, înlocuiţi cartuşul atunci când rata debitului scade la 240gal./h (908l/h)
Rată de debit nominală:
• Debitul apei la pompă (capacitatea pompei): 1.249l/h (330gal./h; 1m^3/h)
• Debitul apei în sistemul integrat al piscinei (debitul sistemului): 1.060l/h (280gal./h; 1m^3/h)

Тип на филтриращо средство: пълнител на синтетичен филтър
Намаляване на ефективността на мътност TBR (%): 50%
Задържана маса в g (DP 20 тест): 10g
Допустима стойност на почистване: Почиствайте пълнителя ежедневно, сменете пълнителя, когато скоростта на поток спадне до 240gal./h (908L/h)
Номинален дебит на поток:
• Дебит на поток на водна помпа (капацитет на помпа): 1.249L/h (330gal./h; 1m^3/h)
• Вградена система за дебит на поток на вода (дебит на поток на система): 1.060L/h (280gal./h; 1m^3/h)

Vrsta sredstva za pročišćavanje: sintetički uložni filtar
Učinkovitost smanjenja zamućenosti TBR (%): 50 %
Zadržana masa u g (provjera DP 20): 10 g
Granična vrijednost čišćenja: svaki dan očistite uložak i zamijenite ga kada se brzina protoka smanji ispod 240 gal./h (908 L/h)
Nazivna brzina protoka:
• Brzina protoka kroz pumpu (kapacitet pumpe): 1.249 L/h (330 gal./h; 1 m^3/h)
• Brzina protoka kroz ugrađeni bazenski sustav (brzina protoka kroz sustav): 1.060 L/h (280 gal./h; 1 m^3/h)

Filterelemendi tüüp: sünteetiline padrunfilter
Hägususe vähendamise efektiivsus TBR (%): 50%
Kinnipüütav mass, grammi (test DP 20) 10 g
Puhastuse piirsuurus: Puhastage filterpadrunit iga päev, asendage filterpadrun kui vooluhulk langeb allapoole 240 gal/h (908 L/h)
Nimivooluhulk:
• Pumba vooluhulk (pumba tootlus): 1.249 L/h (330 gal/h; 1 m^3/h)
• Basseinisüsteemi sisse ehitatud pumba vooluhulk (süsteemi vooluhulk): 1.060 L/h (280 gal/h; 1 m^3/h)

Tip filter materijala: sintetički kertridž filter
Efikasnost redukcije neprovidnosti TBR (%): 50%
Održana masa u g (DP 20 test): 10 g
Granična vrednost čišćenja: Očistite kertridž svaki dan, zamenite kertridž kad brzina protoka padne do 240gal. /h (908L/h)
Nominalna brzina protoka:
• Brzina protoka vode pumpe (kapacitet pumpe): 1.249L/h (330gal./h; 1m^3/h)
• Integrisani protok vode bazenskog sistema (brzina sistemskog protoka): 1.060L/h (280gal./h; 1m^3/h)

نوع مرشح المتوسطة: فلتر خرطوشي اصطناعي
كفاءة خفض العكارة TBR (٪): 50٪
الكتلة المستبقاة بالجرام (اختبار DP 20): 10جرام
قيمة حد النظافة: نظّف الخرطوشة كل يوم، واستبدلها عندما ينخفض معدل التدفق إلى 240 جالون/ساعة (908 لتر/ساعة)
معدل التدفق الاسمي:
• معدل تدفق المياه بالمضخة (سعة المضخة): 1,249 لتر/ساعة (330 جالون/ساعة؛1 متر مكعب/ساعة)
• معدل تدفق المياه لنظام المسبح المتكامل (معدل تدفق النظام):
1,060 لتر/ساعة (280 جالون/ساعة؛1 متر مكعب/ساعة)

Bestway manufacturer's warranty begins on the date of purchase and lasts for a period of 1 year for the pool pump, 180 days for the pool and 90 days for all other components of the pool set, unless local regulation states otherwise.

La garantie du fabricant Bestway est valable à compter de la date d'achat et dure pendant une période d'1 an pour la pompe de la piscine, 180 jours pour la piscine et 90 jours pour tous les autres composants de l'ensemble piscine, sauf dispositions contraires de la réglementation locale.

Die Bestway® Herstellergewährleistung beginnt mit dem Kaufdatum und ihre Dauer beträgt 1 Jahr für die Poolpumpe, 180 Tage für den Pool und 90 Tage für alle anderen Komponenten des Pool-Sets, sofern lokale Vorschriften nichts anderes bestimmen.

La garanzia del produttore Bestway è valida dalla data di acquisto e dura 1 anno per la pompa della piscina, 180 giorni per la piscina e 90 giorni per tutti gli altri componenti, salvo disposizione contraria della normativa locale.

De fabrieksgarantie van Bestway start op de datum van aankoop en is gedurende 1 jaar geldig voor de zwembadpomp, 180 dagen voor het zwembad en 90 dagen voor alle andere componenten van de zwembadset, tenzij de plaatselijke regelgeving het anders stelt.

La garantía de fabricación de Bestway entra en vigor en la fecha de compra y tiene una vigencia de 1 año para la bomba de piscina, de 180 días para la piscina y de 90 días para todos los otros componentes del set de piscina, a menos que las normas locales lo dispongan de otro modo.

Bestways producentgaranti starter på købsdatoen og gælder 1 år for bassinpumpen, 180 dage på bassinet og 90 dage på alle andre komponenter i bassinsættet, medmindre andet er fastsat i lokale love og regler.

A garantia do fabricante Bestway tem início a partir da data de compra e tem a duração de 1 ano para a bomba da piscina, 180 dias para a piscina e 90 dias para todos os outros componentes do conjunto de piscina, a não ser que os regulamentos locais afirmem o contrário.

Η ΕΓΓΥΗΣΗ ΤΟΥ ΚΑΤΑΣΚΕΥΑΣΤΗ BESTWAY ΞΕΚΙΝΑ ΝΑ ΙΣΧΥΕΙ ΑΠΟ ΤΗΝ ΗΜΕΡΟΜΗΝΙΑ ΑΓΟΡΑΣ ΚΑΙ ΕΧΕΙ ΔΙΑΡΚΕΙΑ ΕΝΑ ΧΡΟΝΟ ΓΙΑ ΤΗΝ ΑΝΤΛΙΑ ΤΗΣ ΠΙΣΙΝΑΣ, 180 ΗΜΕΡΕΣ ΓΙΑ ΤΗΝ ΠΙΣΙΝΑ ΚΑΙ 90 ΗΜΕΡΕΣ ΓΙΑ ΟΛΑ ΤΑ ΑΛΛΑ ΕΞΑΡΤΗΜΑΤΑ ΤΗΣ ΠΙΣΙΝΑΣ, ΕΚΤΟΣ ΕΑΝ Η ΤΟΠΙΚΗ ΝΟΜΟΘΕΣΙΑ ΟΡΙΖΕΙ ΔΙΑΦΟΡΕΤΙΚΑ.

Гарантия производителя от компании Bestway действует в течение 1 года, начиная со дня приобретения, для насоса бассейна, 180 дней для бассейна и 90 дней для всех других компонентов комплекта бассейна, если местное законодательство не предусматривает иное.

Záruka výrobce, společnosti Bestway, začíná dnem nákupu a trvá 1 rok pro čerpadlo, 180 dnů pro bazén a 90 dnů pro všechny ostatní komponenty sady bazénu, pokud místní předpisy nestanoví jinak.

Bestway-produsentens garanti begynner på kjøpsdatoen og varer i en periode på 1 år for bassengpumpen, 180 dager for bassenget og 90 dager for alle andre komponenter i bassengsettet, med mindre annet er angitt i lokale forskrifter.

Bestway tillverkargaranti börjar vid köpdatumet och varar 1 år för poolpumpen, 180 dagar för poolen och 90 dagar för alla andra komponenter i pooluppsättningen, om inte annat föreskrivs i lokala förordningar.

Bestwayn valmistajan takuu alkaa ostopäivästä ja kestää 1 vuoden allaspumpun osalta, 180 päivää altaan osalta ja 90 päivää kaikkien muiden allassetin komponenttien osalta, elleivät paikalliset säädökset määrää muuta.

Obmedzená záruka Bestway začína bežať v deň nákupu a trvá 1 rok pre bazénové čerpadlo, 180 dní pre bazén a 90 dní pre všetky ostatné súčasti bazéna, pokiaľ miestne predpisy neustanovujú inak.

Okres obowiązywania gwarancji producenta Bestway rozpoczyna się w dniu zakupu i trwa 1 rok w przypadku pompy basenu, 180 dni w przypadku basenu oraz 90 dni w przypadku wszystkich innych elementów zestawu basenu, chyba że przepisy stanowią inaczej.

A Bestway gyártói jótállás a vásárlás napján veszi kezdetét, és a medenceszivattyúra 1 évig érvényes, 180 napig a medencére, valamint 90 napig a medencekészlet összes egyéb tartozékára, hacsak a helyi előírások másképp nem rendelkeznek.

Bestway ražotāja garantija stājas spēkā ar iegādes datumu un ilgst vienu gadu baseina sūknim, 180 dienas baseinam un 90 dienas citām baseina komplekta daļām, ja vien vietējie normatīvi neparedz citus nosacījumus.

„Bestway" gamintojo garantija pradedama taikyti pirkinio įsigijimo dieną ir galioja 1 metus baseino siurbliui, 180 dienų baseinui bei 90 dienų visiems kitiems baseino komplekto komponentams, nebent vietiniai įstatymai nurodo kitaip.

Proizvajalčeva Garancija Bestway začne veljati z dnem nakupa in velja 1 leto za bazensko črpalko, 180 dni za bazen in 90 dni za vse druge sestavne dele bazenov, če krajevni predpisi ne določajo drugače.

Bestway üretici garantisi, satın alım tarihinden itibaren geçerlilik kazanır ve yerel düzenlemelerde aksi yönde bir hüküm bulunmadığı müddetçe havuz pompası için 1 yıl, havuz için 180 gün ve havuz setinin diğer tüm bileşenleri için 90 boyunca geçerlidir.

Garanţia producătorului Bestway începe la data achiziţiei şi durează timp de 1 an pentru pompa piscinei, 180 de zile pentru piscină şi 90 de zile pentru toate celelalte componente ale setului cu piscină, cu excepţia prevederilor contrare ale reglamentului local.

Производствената гаранция на Bestway започва от датата на закупуване и продължава за период от 1 година за помпата на басейна, 180 дни за басейна и 90 дни за всички други компоненти от комплекта на басейна, освен ако местният регламент не предвижда друго.

Jamstvo proizvođača Bestway primjenjuje se od datuma kupnje i vrijedi 1 godinu za pumpe za bazen, 180 dana za bazene i 90 dana za sve druge sastavne dijelove kompleta za bazen, osim ako se lokalnim propisima drugačije propisuje.

Bestway tootjagarantii algab ostukuupäevast ja kestab basseinipumbale 1 aasta ning basseinile 180 päeva ning muudele basseini komplekti osadele 90 päeva, kui muude kohalike seadustega pole määratud teisiti.

Garancija proizvođača Bestway počinje da važi od datuma kupovina i traje u periodu od godinu dana za pumpu bazena, 180 dana za bazen i 90 dana za sve ostale komponente u sastavu bazena, sem ukoliko lokalni propisi drugačije nalažu.

يبدأ الضمان من الشركة المصنعة "Bestway" في تاريخ الشراء، ويمتد لمدة عام واحد لمضخة حمام السباحة، و180 يوم لحمام السباحة و90 يوما لجميع المكونات الأخرى من مجموعة حمام السباحة، ما لم ينص القانون المحلي على خلاف ذلك.

Actual product may vary from that shown on package.
Please read carefully and keep for future reference.
Made in China

Le produit réel peut différer de celui présenté sur l'emballage.
À lire attentivement et à conserver pour consultation ultérieure.
Fabriqué en Chine

Die Abbildung auf der Verpackung stellt möglicherweise nicht das vorliegende Produkt dar.
Bitte sorgfältig lesen und für späteres Nachschlagen aufbewahren.
Hergestellt in China

Il prodotto reale può differire da quello mostrato sulla confezione.
Leggere attentamente e conservare per futuri riferimenti.
Prodotto in Cina

Het werkelijke product kan afwijken van het product dat is afgebeeld op de verpakking.
Zorgvuldig lezen en bewaren voor toekomstige referentie.
Made in China

El producto real podría variar respecto al mostrado en la caja.
Lea detenidamente y conserve este documento para consultas futuras.
Fabricado en China

Det aktuelle produkt kan være anderledes end det, der vises på pakken.
Læs dette omhyggeligt, og opbevar det til fremtidig brug.
Lavet i Kina

O produto real pode variar do apresentado na embalagem.
Por favor leia cuidadosamente e guarde para referência futura.
Fabricado na China

ΤΟ ΠΡΑΓΜΑΤΙΚΟ ΠΡΟΪΟΝ ΜΠΟΡΕΙ ΝΑ ΔΙΑΦΕΡΕΙ ΑΠΟ ΕΚΕΙΝΟ ΠΟΥ ΕΜΦΑΝΙΖΕΤΑΙ ΣΤΗ ΣΥΣΚΕΥΑΣΙΑ.
ΠΑΡΑΚΑΛΟΥΜΕ ΔΙΑΒΑΣΤΕ ΠΡΟΣΕΚΤΙΚΑ ΚΑΙ ΦΥΛΑΞΤΕ ΓΙΑ ΜΕΛΛΟΝΤΙΚΗ ΑΝΑΦΟΡΑ.
ΚΑΤΑΣΚΕΥΑΖΕΤΑΙ ΣΤΗΝ ΚΙΝΑ

Изделие может отличаться от его изображения на упаковке.
Внимательно изучите инструкции и сохраните их для дальнейшего использования в справочных целях.
Сделано в Китае

Skutečný produkt se může od obrázku na balení lišit.
Pečlivě přečtěte a uchovejte pro budoucí nahlížení.
Vyrobeno v Číně

Det faktiske produktet kan avvike fra det som blir vist på pakningen.
Les nøye gjennom disse anvisningene og ta vare på dem for fremtidig referanse.
Laget i Kina

Den aktuella produkten kan avvika från bilden på förpackningen.
Läs noggrant och bevara för framtida behov.
Tillverkad i Kina

Varsinainen tuote voi olla erilainen kuin pakkauksessa näkyvä tuote.
Lue nämä tiedot huolellisesti ja säilytä mahdollista tulevaa tarvetta varten.
Valmistusmaa: Kiina

Skutočný produkt sa môže líšiť od produktu uvedeného na obale.
Pozorne si prečítajte a odložte na neskoršie použitie.
Vyrobené v Číne

Rzeczywisty wygląd produktu może odbiegać od przedstawionego na opakowaniu.
Prosimy o dokładne przeczytanie i zachowanie tego dokumentu do późniejszego wglądu.
Wyprodukowano w Chinach

A tényleges termék eltérhet a csomagoláson ábrázolttól.
Alaposan olvassa el, és tegye félre, hogy a jövőben bármikor belenézhessen.
Származási hely: Kína

Faktiskais izstrādājums var atšķirties no tā, kas ir parādīts uz iepakojuma.
Lūdzu, uzmanīgi izlasiet un saglabājiet turpmākām atsaucēm.
Izgatavots Ķīnā

Faktinis gaminys gali skirtis nuo ant pakuotės pavaizduoto gaminio.
Atidžiai perskaitykite ir išsaugokite, kad galėtumėte peržiūrėti ateityje.
Pagaminta Kinijoje

Dejanski izdelek se lahko razlikuje od tistega, ki je prikazan na embalaži.
Previdno preberite in shranite ta navodila za prihodnjo uporabo.
Izdelano na Kitajskem

Gerçek ürün ambalaj üzerinde gösterilenden farklı olabilir.
Lütfen dikkatli bir şekilde okuyun ve gelecekte referans olarak kullanmak için saklayın.
Çin'de yapılmıştır

Produsul actual poate varia faţă de cel ilustrat pe ambalaj.
Vă rugăm să citiţi cu atenţie şi să păstraţi pentru a consulta pe viitor.
Fabricată în China

Действителният продукт може да се различава от показания на опаковката.
Моля, прочетете внимателно и запазете за бъдеща консултация.
Произведено в Китай

Stvarni proizvod može se razlikovati od proizvoda prikazanog na pakiranju.
Pažljivo pročitajte i sačuvajte za buduću uporabu.
Proizvedeno u Kini

Toode võib pakendil näidatust erineda.
Lugege need juhised hoolikalt läbi ja hoidke järgnevaks kasutamiseks alles.
Toodetud Hiinas

Stvarni proizvod može varirati od onog prikazanog na ambalaži.
Molimo pročitajte pažljivo i sačuvajte ova uputstva da ih imate ako vam zatrebaju u budućnosti.
Proizvedeno u Kini

قد يختلف المنتج الفعلي عن المعروض على الحزمة.
فضلاً، اقرأ بعناية واحتفظ به للرجوع إليه مستقبلاً.
صنع في الصين

AB

3.66 M 12′

Bestway®

76 CM 30″

90%
6,473 L
1,710 gal.

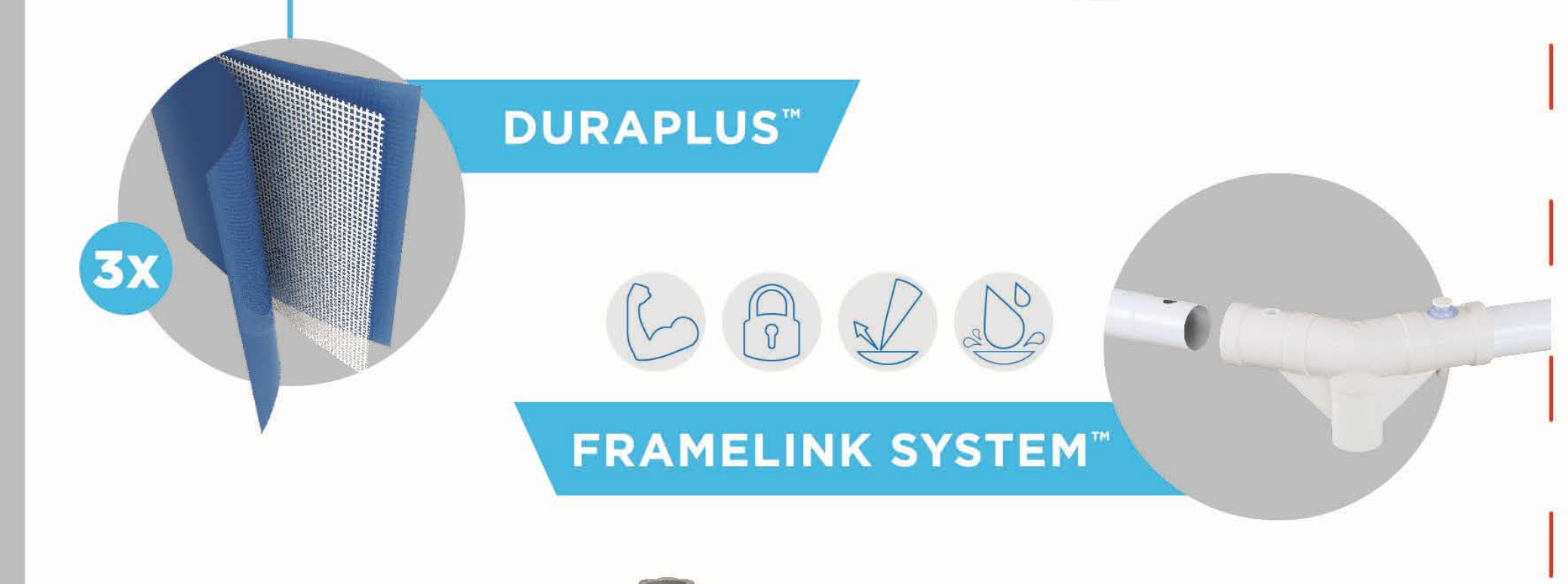

EN16713-1
EN16713-2
EN16713-3

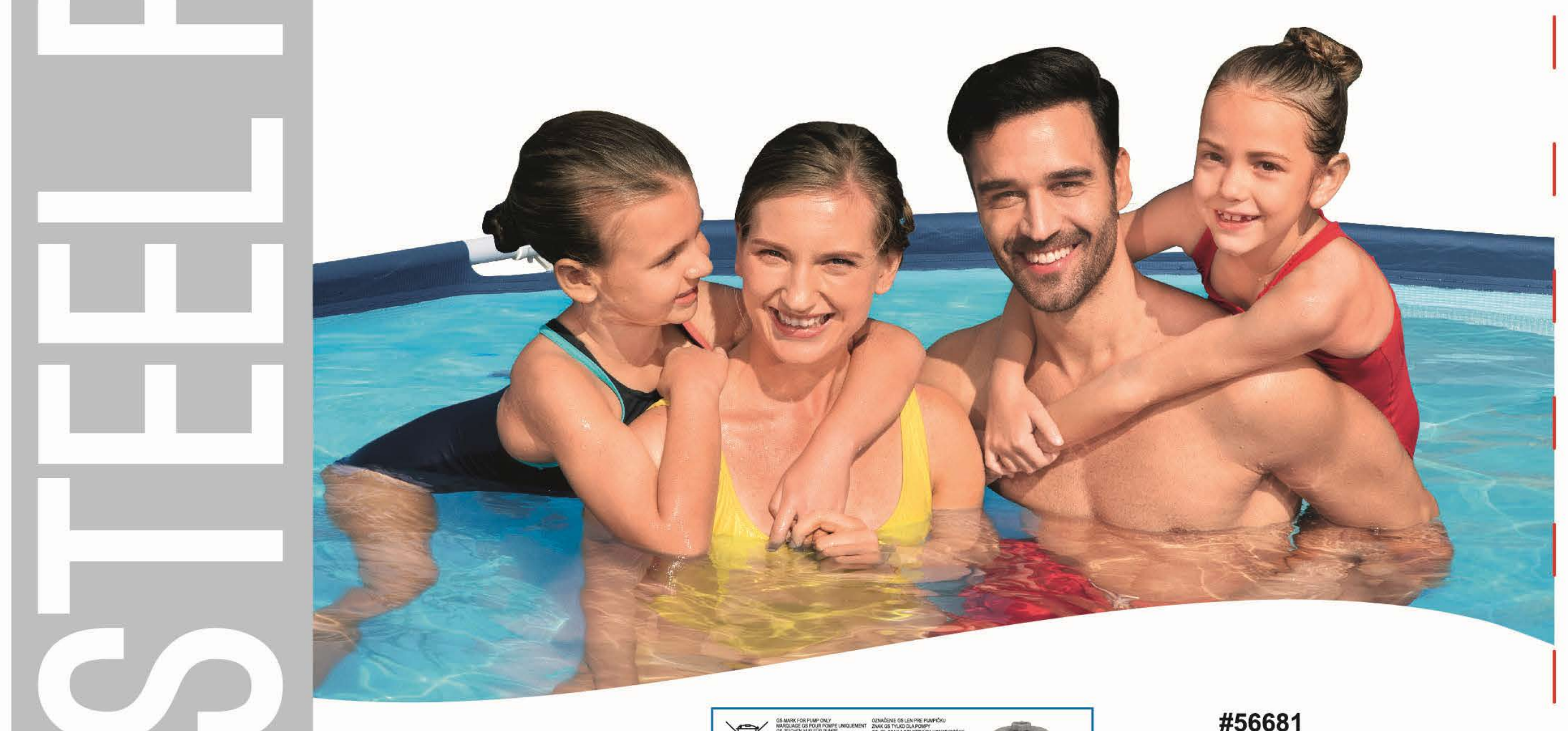

STEEL PRO™

GS-MARK FOR PUMP ONLY
MARQUAGE GS POUR POMPE UNIQUEMENT
GS-ZEICHEN NUR FÜR PUMPE
SIMBOLO GS SOLO PER POMPA
GS-MARKERING ALLEEN VOOR POMP
MARCA GS SÓLO PARA LA BOMBA
GS-MÆRKE KUN FOR PUMPE
MARCAÇÃO GS APENAS PARA BOMBA
ΣΗΜΑΝΣΗ GS ΜΟΝΟ ΓΙΑ ΑΝΤΛΙΑ
МАРКИРОВКА GS, ТОЛЬКО ДЛЯ НАСОСА
OZNAČENÍ GS POUZE PRO PUMPIČKU
GS-MERKE KUN FOR PUMPE
GS-MÄRKE FÖR PUMPEN ENBART
GS-MERKKI VAIN PUMPULLE
OZNAČENIE GS LEN PRE PUMPIČKU
ZNAK GS TYLKO DLA POMPY
GS-JEL CSAK A SZIVATTYÚRA VONATKOZÓAN
GS MARĶĒJUMS TIKAI SŪKNIEM
GS ŽENKLAS TIK POMPAI
ZNAK GS VELJA SAMO ZA TLAČILKO
GS İŞARETİ YALNIZCA POMPA İÇİNDİR
MARCA GS NUMAI PENTRU POMPĂ
GS-МАРКИРОВКА САМО ЗА ПОМПА
OZNAKA GS SAMO ZA PUMPU
GS-MÄRGIS AINULT PUMBALE
GS-OZNAKA SAMO ZA PUMPE
GS-MARK [illegible]

TÜV Rheinland ZERTIFIZIERT
www.tuv.com
ID 1419066325

GS geprüfte Sicherheit

220-240V~, 23W

#56681

6 941607 329320

20 PAP

EN16582-1
EN16582-3

3.66 M 12′

STEEL PRO™

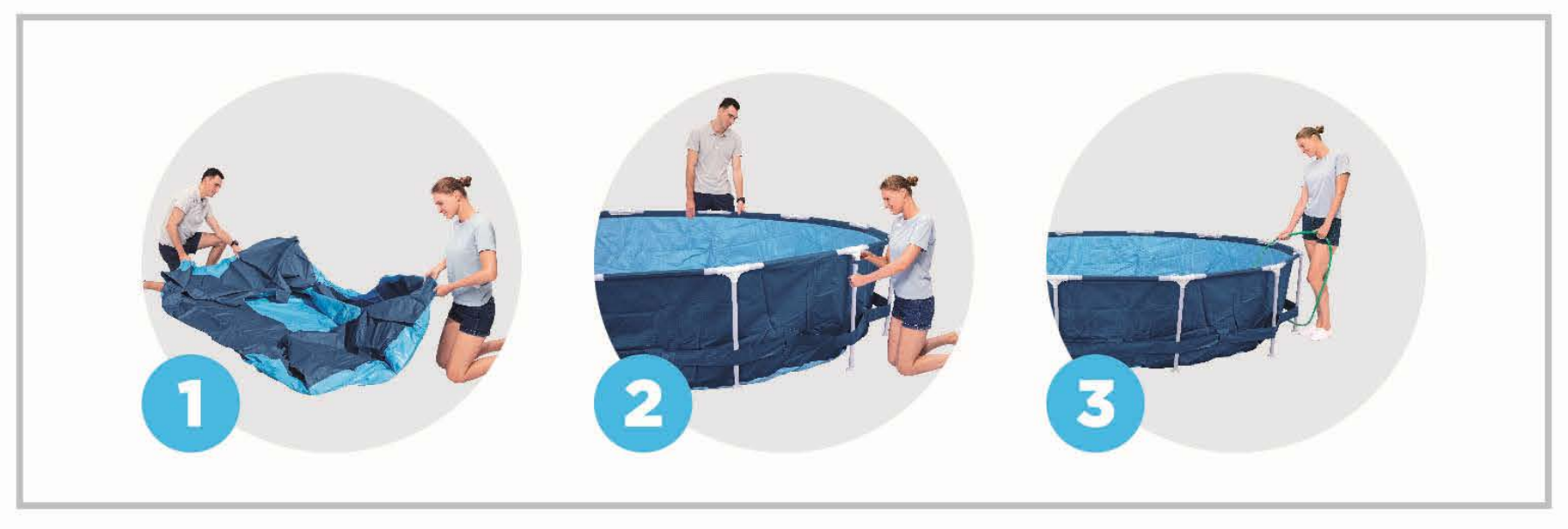

Installation usually takes approximately 20 minutes with 2-3 people excluding earthworks and filling.

L'installation prend habituellement 20 minutes environ avec 2-3 personnes, à l'exclusion des ouvrages de terre et du remplissage.

Die Montage durch 2-3 Personen erfordert in der Regel etwa 20 Minuten, exklusive ggf. erforderlicher Bodenarbeiten und Befüllung.

L'installazione generalmente può essere effettuata da 2-3 persone e richiede circa 20 minuti, esclusa la preparazione e il riempimento del terreno.

De installatie vergt meestal ongeveer 20 minuten met 2-3 mensen exclusief grondwerken en vullen.

La instalación normalmente dura 20 minutos si la llevan a cabo 2-3 personas, excluyendo las excavaciones y el llenado.

Installationen tager normal cirka 20 minutter med 2-3 personer eksklusiv jordarbejde og påfyldning.

A instalação demora normalmente cerca de 20 minutos com 2-3 pessoas excluindo trabalhos de remoção de solos e enchimento.

Η ΕΓΚΑΤΑΣΤΑΣΗ ΣΥΝΗΘΩΣ ΑΠΑΙΤΕΙ ΠΕΡΙΠΟΥ 20 ΛΕΠΤΑ ΜΕ 2-3 ΑΤΟΜΑ ΕΞΑΙΡΩΝΤΑΣ ΤΙΣ ΧΩΜΑΤΟΥΡΓΙΚΕΣ ΕΡΓΑΣΙΕΣ ΚΑΙ ΤΗΝ ΠΛΗΡΩΣΗ.

Установка силами 2-3 человек обычно занимает приблизительно 20 минут, не считая земляных работ и наполнения бассейна водой.

Instalace obvykle trvá přibližně 20 minut za účasti 2-3 osob. Do odhadu nejsou zahrnuty zemní práce a plnění.

Installasjonen tar ca. 20 minutter med 2-3 personer, unntatt grunnarbeid og fylling.

Installationen tar vanligtvis ungefär 20 minuter med 2-3 personer, men omfattar då inte markarbetet och fyllning.

Asennus kestää yleensä noin 20 minuuttia, kun asennuksessa on mukana 2-3 henkilöä. Aikaan ei lueta mukaan uima-altaan sijoituspaikan maan käsittelyä ja altaan täyttämistä.

2-3 osobám montáž zvyčajne trvá približne 20 minút bez terénnych úprav a napĺňania.

Montaż zazwyczaj zajmuje około 20 minut i wymaga 2-3 osób, z wyłączeniem prac ziemnych i napełniania.

A beszerelés általában 20 percet vesz igénybe, ha 2-3 ember végzi a földmunkákat és a feltöltést.

Uzstādīšana parasti aizņem apmēram 20 minūtes, nepieciešami 2-3 cilvēku, tai skaitā zemes darbiem un uzpildīšanai.

Kai baseiną montuoja 2-3 žmonės, montavimas paprastai užtrunka apytiksliai 20 min., išskyrus žemės kasimo ir pripildymo darbus.

Namestitev običajno traja približno 20 minut, če ga postavljajo 2 do 3 osebe in če ne upoštevate zemeljskih del in polnjenja.

Toprak çalışmaları ve doldurma işlemi haricinde, kurulum 2-3 kişiyle gerçekleştirildiğinde genellikle 20 dakika sürer.

De regulă, instalarea durează aproximativ 20 de minute cu 2-3 persoane exclusiv lucrarea la sol şi umplerea.

Инсталирането обикновено отнема около 20 минути с 2-3 човека, не се включва подготовката на терена и пълненето.

Za postavljanje koje traje približno 20 minuta potrebno je od 2 do 3 čovjeka (nije uračunato vrijeme pripreme površine i punjenja bazena).

Paigaldamine võtab aega 2-3 inimesega tavaliselt ligikaudu 20 minutit, kaasa arvatud mullatööd ja veega täitmine.

Montaža traje otprilike 20 minuta za 2-3 osobe ne računajući pripremanje zemlje i punjenje.

عادة ما يستغرق التركيب حوالي 20 دقائق بالاستعانة بـ 2 إلى 3 أشخاص باستثناء أعمال الحفر والملء.

FrameLink System™
- Steel Frame Fortified Against Rust and Corrosion
- Structure en acier fortifié contre la rouille et la corrosion
- Schützt den Stahlrahmen vor Korrosionsschäden
- Telaio in acciaio rinforzato contro ruggine e corrosione
- Stalen frame versterkt tegen roest en corrosie
- Marco de acero fortificado contra el óxido y la corrosión
- Stålramme beskyttet mod rust og korrosion
- Estrutura de aço reforçada contra ferrugem e corrosão
- ΑΤΣΑΛΙΝΟ ΠΛΑΙΣΙΟ ΕΝΙΣΧΥΜΕΝΟ ΚΑΤΑ ΤΗΣ ΣΚΟΥΡΙΑΣ ΚΑΙ ΤΗΣ ΔΙΑΒΡΩΣΗΣ
- Стальная рама с защитой от образования ржавчины и коррозии
- Ocelový rám zabezpečený proti korozi
- Stålramme forsterket mot rust og korrosjon
- Stålram förstärkt mot rost och korrosion
- Teräskehikko, käsittely ehkäisee ruostetta ja korroosiota
- Zosilnený oceľový rám proti hrdzi a korózii
- Stalowa rama z wzmocnieniem przed rdzą i korozją
- Rozsdával és korrózióval szemben fokozottan ellenálló acélváz
- Tērauda konstrukcija, noturīga pret rūsu un koroziju
- Plieninis rėmas, pasižymintis sustiprinta apsauga nuo rūdžių ir korozijos
- Jekleni okvir utrjen proti rji in koroziji
- Pas ve Korozyona Karşı Güçlendirilmiş Çelik İskelet
- Cadrul de oţel întărit împotriva ruginei şi a coroziunii
- Стоманена рамка, подсилена срещу ръжда и корозия
- Čelični okvir učvršćen protiv hrđe i korozije
- Roostetamis- ja korrodeerumisvastase kattega terasraam
- Čelični okvir učvršćen protiv rđe i korozije
- الإطار الصلب معزز ضد الصدأ والتآكل

DuraPlus™
- Puncture Resistant Liner
- Bâche résistante aux crevaisons
- Durchstichfeste Poolfolie
- Rivestimento per piscina anti-perforazioni
- Voering bestand tegen prikken
- Forro resistente a pinchazos
- Inderdug, der er modstandsdygtig over for punkteringer
- Revestimento resistente a perfurações
- ΔΙΑΣΤΙΚΤΗ ΑΔΙΑΒΡΟΧΗ ΕΠΕΝΔΥΣΗ
- Прокопостойкий лайнер
- Plášť odolný vůči propíchnutí
- Revnebestandig foring
- Slitstark liner
- Puhkeamisenkestävä sisävuoraus
- Vložka odolná proti prepichnutiu
- Odporna na przebicie niecka
- Lyukadásbiztos bélés
- Pret caurduršanu noturīga odere
- Pradūrimui atsparus apmušalas
- Bazensko platno odporno na preluknjanje
- Delinmeye Karşı Dayanıklı Astar
- Căptuşeală rezistentă la perforări
- Устойчив на пробиване лайнер
- Bazensko platno otporno na probijanje
- Torkekindel ääris
- Bazensko platno otporno na probijanje
- بطانة مقاومة للثقب

Dimensions-Capacities	Размеры-Вместимость	Matmenys-talpos
Dimensions-Capacités	Rozměry-objemy	Dimenzije-kapacitete
Abmessungen-Fassungsvermögen	Mål-Kapasitet	Ölçü-Kapasite
Dimensioni-Capacità	Storlek-Kapacitet	Dimensiuni-capacităţi
Afmetingen-Inhoud	Mitat-tilavuus	Размери-вместимост
Dimensiónes-Capacidades	Rozmery-kapacita	Dimenzije-kapaciteti
Dimensioner-kapacitet	Wymiary-Wydajność	Mõõdud-maht
Dimensões-Capacidades	Dimenziók-kapacitások	Dimenzije-Kapacitet
ΔΙΑΣΤΑΣΕΙΣ-ΧΩΡΗΤΙΚΟΤΗΤΑ	Izmēri, tilpums	الأبعاد- السعات

90%
6,473 L
1,710 gal.

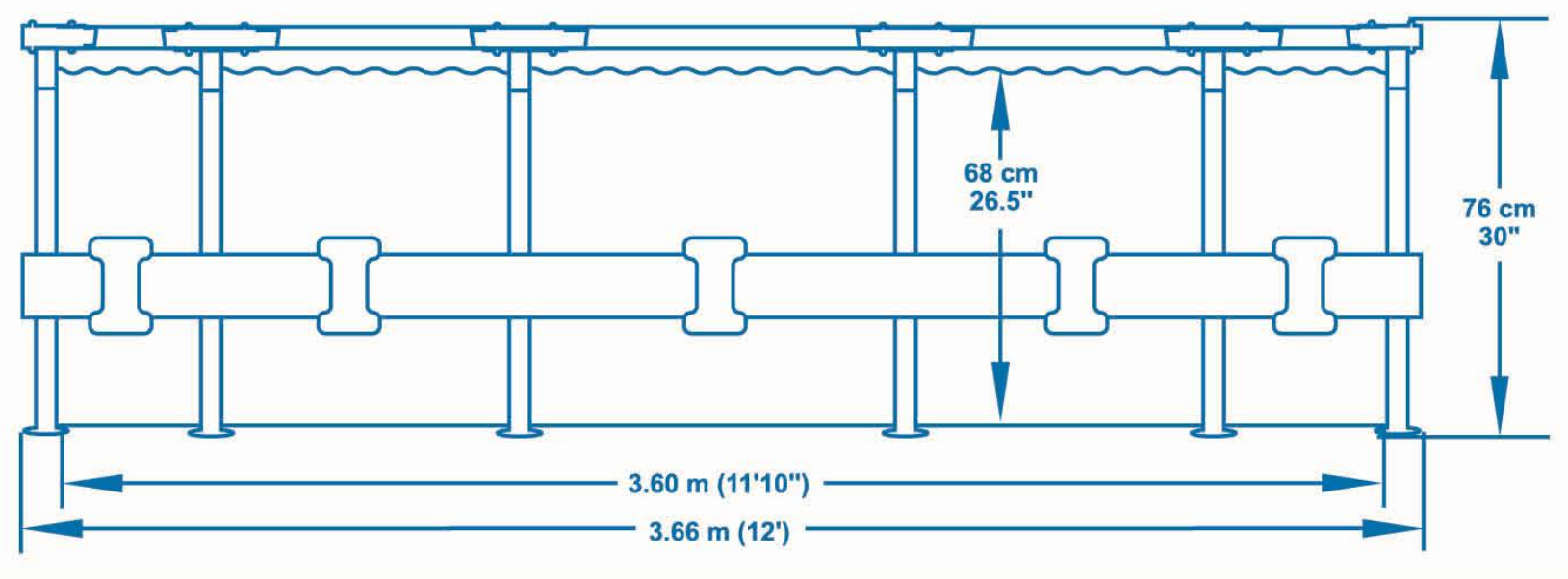

Aboveground swimming pool kit
Contents: One pool, filter pump, repair patch

Kit piscine à poser sur le sol
Contenus: Une piscine, une pompe de filtration, une rustine

Bausatz für auf dem Boden aufgestelltes Schwimmbecken
Inhalt: Ein Pool, eine Filterpumpe, Reparaturflicken

Kit piscina fuori terra
Contenuto: Una piscina, una pompa a filtro, toppa di riparazione

Kit voor bovengronds zwembad
Inhoud: Eén zwembad, filterpomp, reparatieplakker

Kit de piscina elevada
Contenido: Una piscina, bomba de filtrado, parche de reparación

Svømmebassinsæt til placering på jorden
Indhold: Et bassin, filterpumpe, en reparationslap

Kit de piscina superior ao solo
Conteúdo: Uma piscina, bomba de filtragem, remendo de reparação

ΚΙΤ ΠΙΣΙΝΑΣ ΕΠΙΦΑΝΕΙΑΣ
ΠΕΡΙΕΧΟΜΕΝΑ: ΜΙΑ ΠΙΣΙΝΑ, ΑΝΤΛΙΑ ΦΙΛΤΡΟΥ, ΕΠΙΡΑΜΜΑ ΕΠΙΣΚΕΥΗΣ

Наземный плавательный бассейн в комплекте
В комплект входят: Один бассейн, фильтрующий насос, ремонтная заплата

Sada nadzemního bazénu
Obsah: Jeden bazén, filtrační čerpadlo, záplata pro opravu

Svømmebassengsett til bruk over bakken
Innhold: Et basseng, filterpumpe, reparasjonslapp

Utrustning för pool ovan mark
Innehåll: En pool, filterpump, lagningslapp

Maanpäällinen uima-allassetti
Sisältö: Yksi allas, suodatinpumppu, korjauspaikka

Súprava nadzemného plaveckého bazéna
Obsah: Jeden bazén, filtračné čerpadlo, záplata na opravu

Naziemny zestaw basenu
W zestawie: Jeden basen, pompka filtrująca, łata do naprawy

Földfelszín feletti úszómedence-készlet
Tartalom: Egy medence, szűrőszivattyú, javítótapasz

Virszemes peldbaseina komplekts
Komplektācijas: Viens peldbaseins, filtrēšanas sūknis, remonta ielāps salabošanai

Virš žemės surenkamas baseinas
Sudėtis: Vienas tvenkinys, siurblys su filtru, remonto lopas

Komplet s samostoječim bazenom
Vsebina: Bazen, filtrirna črpalka, pribor za popravilo

Zemin üzerine kurulan yüzme havuzu kiti
İçerik: Bir adet havuz, filtre pompası, tamir yaması

Kit piscină de înot supraterană
Conţinut: O piscină, pompă filtru, petic de reparaţii

Комплект надземен плувен басейн
Съдържание: Един басейн, филтрираща помпа, лепенка за ремонт

Komplet za nadzemni bazen za plivanje
Sadržaj: Bazen, filtarska pumpa, jedna zakrpa

Maapealse ujumisbasseini komplekt
Sisu: Üks bassein, filterpump, remondilapp

Set za bazen iznad zemlje
Sadržaj: Bazen, filter pumpa, zakrpa za popravke

عدة حمام سباحة فوق الأرض
المحتويات: حمام سباحة، مضخة تصفية، رقعة إصلاح

©2022 Bestway Inflatables & Material Corp.
All rights reserved/Tous droits réservés/Todos los derechos reservados/Alle Rechte vorbehalten/Tutti i diritti riservati
Trademarks used in some countries under license from/
Marques utilisées dans certains pays sous la licence de/
Marcas comerciales utilizadas en algunos países bajo la licencia de/
Die Warenzeichen werden in einigen Ländern verwendet unter Lizenz der/
Marchi utilizzati in alcuni paesi concessi in licenza a
Bestway Inflatables & Material Corp., Shanghai, China
Manufactured, distributed and represented in the European Union by/
Fabriqués, distribués et représentés dans l'Union Européenne par/Fabricado, distribuido y representado en la Unión Europea por/
Hergestellt, vertrieben und in der Europäischen Union vertreten von/Prodotto, distribuito e rappresentato nell'Unione Europea da
Bestway Europe S.p.a., Via Resistenza, 5, 20098 San Giuliano Milanese (Milan), Italy
Distributed in North America by/Distribués en Amérique du Nord par/Distribuido en Norteamérica por
Bestway (USA) Inc., 3435 S. McQueen Road, Chandler, AZ 85286, United States of America
Distributed in Latin America by/Distribué en Amérique latine par/Distribuido en Latinoamérica por/Distribuído na América Latina por
Bestway Central & South America Ltda, Salar Ascotan 1282, Parque Enea, Pudahuel, Santiago, Chile
Distributed in Australia & New Zealand by **Bestway Australia Pty Ltd, Unit 2/98-104 Carnarvon St Silverwater, NSW 2128, Australia**
Distributed in United Kingdom by **Bestway Corp UK Ltd. 8 Wentworth Road, Heathfield Industrial Estate, Newton Abbot, Devon, TQ12 6TL**
Exported by/Exporté par/Exportado por/Exportiert von/Esportato da
Bestway (Hong Kong) International Ltd./Bestway Enterprise Company Limited
Suite 713, 7/Floor, East Wing, Tsim Sha Tsui Centre, 66 Mody Road, Kowloon, Hong Kong
www.bestwaycorp.com
Made in China/Fabriqué en Chine/Fabricado en China/Hergestellt in China/Prodotto in Cina

PRODUCT DESIGN TEAMS IN USA & ITALY

bestwaycorp.com/support

3.66 M 12′

Bestway®

76 CM 30″

90%
6,473 L
1,710 gal.

STEEL PRO™

Tightness Class: W_0
Maximum leakage Litre per m^2 per day or mm per day: 0
WARNING: IN ORDER TO PREVENT CHILDREN FROM DROWNING, IT IS RECOMMENDED TO SECURE THE ACCESS TO THE POOL WITH A PROTECTION DEVICE.
Please consult the local building code for any applicable installation requirements.

Classe d'étanchéité: W_0
Pertes maximales litre par m^2 par jour ou mm par jour: 0
ATTENTION: POUR EVITER TOUTE NOYADE D'ENFANT, IL EST RECOMMANDE DE SECURISER L'ACCES AU BASSIN PAR UN DISPOSITIF DE PROTECTION.
Veuillez consulter le code du bâtiment local pour toute exigence liée à l'installation.

Dichtheitsklasse: W_0
Maximale Leckage Liter je m^2 je Tag oder mm je Tag: 0
ACHTUNG: UM DAS ERTRINKEN VON KINDERN ZU VERHINDERN, WIRD EMPFOHLEN, DEN ZUGANG ZUM SCHWIMMBECKEN MIT EINER SCHUTZEINRICHTUNG ZU SICHERN.
Die Installation muss in Übereinstimmung mit allen anwendbaren Richtlinien erfolgen und kann Genehmigungen für Bau, Elektroinstallation, Geländesicherung etc. erfordern.

Classe di resistenza: W_0
Max perdite Litri al m^2 al giorno o mm d'acqua al giorno: 0
AVVERTENZA: PER EVITARE IL RISCHIO DI ANNEGAMENTO DEI BAMBINI, SI RACCOMANDA DI PROTEGGERE L'ACCESSO ALLA PISCINA CON UN DISPOSITIVO DI SICUREZZA.
Per i requisiti di installazione, consultare le normative edilizie nazionali.

Dichtheidsklasse: W_0
Maximale lekkage Liter per m^2 per dag of mm per dag: 0
WAARSCHUWING: TEN EINDE VERDRINKING VAN KINDEREN TE VERMIJDEN, IS HET AANBEVOLEN OM DE TOEGANG TOT HET ZWEMBAD TE BEVEILIGEN MET EEN BESCHERMINGSELEMENT.
Raadpleeg de lokale bouwvoorschriften voor toepasselijke installatievereisten.

Estanquidad (Clase): W_0
Fuga máxima Litros por m^2 por día o mm por día: 0
ADVERTENCIA: PARA PREVENIR QUE LOS NIÑOS SE AHOGUEN, SE RECOMIENDA ASEGURAR EL ACCESO A LA PISCINA CON UN DISPOSITIVO DE PROTECCIÓN.
Consulte la normativa de construcción para conocer los requisitos de instalación aplicables.

Tæthedsklasse: W_0
Maksimal lækage Liter per m^2 per dag eller mm per dag: 0
ADVARSEL: FOR AT FOREBYGGE DRUKNEULYKKER MED BØRN TILRÅDES DET AT SIKRE ADGANGEN TIL BASSINET MED EN BESKYTTELSESANDORDNING.
Se de lokale bygningsvedtægter vedrørende eventuelle gældende installationskrav.

Classe de Estanquicidade: W_0
Fugas Máximas Litros por m^2 por dia ou mm por dia: 0
ATENÇÃO: A FIM DE PREVENIR O AFOGAMENTO DE CRIANÇAS, RECOMENDA-SE QUE PROTEJA O ACESSO À PISCINA COM UM DISPOSITIVO DE PROTECÇÃO.
Por favor consulte o código de construção local quanto a requisitos de instalação aplicáveis.

ΚΑΤΗΓΟΡΙΑ ΣΤΕΓΑΝΟΤΗΤΑΣ: W_0
ΜΕΓΙΣΤΗ ΔΙΑΡΡΟΗ ΛΙΤΡΑ ΑΝΑ M^2 ΑΝΑ ΗΜΕΡΑ Η ΜΜ ΑΝΑ ΗΜΕΡΑ: 0
ΠΡΟΕΙΔΟΠΟΙΗΣΗ: ΠΡΟΚΕΙΜΕΝΟΥ ΝΑ ΑΠΟΤΡΑΠΕΙ Ο ΠΝΙΓΜΟΣ ΠΑΙΔΙΩΝ, ΣΥΝΙΣΤΑΤΑΙ ΝΑ ΑΣΦΑΛΙΣΕΤΕ ΤΗΝ ΠΡΟΣΒΑΣΗ ΣΤΗΝ ΠΙΣΙΝΑ ΜΕ ΜΙΑ ΠΡΟΣΤΑΤΕΥΤΙΚΗ ΣΥΣΚΕΥΗ.
ΠΑΡΑΚΑΛΟΥΜΕ ΣΥΜΒΟΥΛΕΥΘΕΙΤΕ ΤΟΝ ΤΟΠΙΚΟ ΟΙΚΟΔΟΜΙΚΟ ΚΑΝΟΝΙΣΜΟ ΓΙΑ ΤΙΣ ΙΣΧΥΟΥΣΕΣ ΑΠΑΙΤΗΣΕΙΣ ΕΓΚΑΤΑΣΤΑΣΗΣ.

Класс герметичности: W_0
Максимальная утечка воды Один литр на кв. метр в день или один миллиметр в день: 0
ВНИМАНИЕ: ЧТОБЫ ПРЕДОТВРАТИТЬ ОПАСНОСТЬ УТОПЛЕНИЯ ДЕТЕЙ, РЕКОМЕНДУЕТСЯ ЗАБЛОКИРОВАТЬ ДОСТУП К БАССЕЙНУ ПРИ ПОМОЩИ ЗАЩИТНОГО УСТРОЙСТВА.
Сведения о действующих требованиях по установке бассейна можно узнать в местных строительных нормах и правилах.

Třída těsnosti: W_0
Maximální únik Litry na m^2 na den nebo mm na den: 0
UPOZORNĚNÍ: ABYSTE ZABRÁNILI UTONUTÍ DĚTÍ, DOPORUČUJEME ZABEZPEČIT PŘÍSTUP K BAZÉNU OCHRANNÝM ZAŘÍZENÍM.
Při instalaci se řiďte požadavky místně platných stavebních předpisů.

Tetthetsklasse: W_0
Maksimal lekkasje Liter per m^2 per dag eller mm per dag: 0
ADVARSEL: FOR Å FORHINDRE AT BARN DRUKNER ANBEFALES DET Å SIKRE TILGANGEN TIL BASSENGET MED EN BESKYTTELSESANORDNING.
Se de lokale byggeforskriftene for gjeldende krav til installasjonen.

Täthetsklass: W_0
Maximalt läckage Liter per m^2 per dag eller mm per dag: 0
VARNING: FÖR ATT FÖREBYGGA DRUNKNINGSOLYCKOR MED BARN, REKOMMENDERAR VI ATT SÄKRA TILLTRÄDET TILL POOLEN MED EN SKYDDSANORDNING.
Konsultera det lokala regelverket för byggnationer gällande alla tillämpliga krav på installationer.

Tiiviysluokka: W_0
Enimmäisvuoto Litra/m^2/päivä tai mm/päivä: 0
VAROITUS: JOTTA LAPSET EIVÄT HUKKUISI, SUOSITTELEMME ESTÄMÄÄN PÄÄSYN ALTAASEEN SUOJALAITTEELLA.
Tarkista mahdolliset voimassa olevat asennusvaatimukset paikallisista rakennussäädöksistä.

Trieda tesnosti: W_0
Maximálne presakovanie Liter na m^2 za deň alebo mm za deň: 0
UPOZORNENIE: ABY SA ZABRÁNILO UTOPENIU DETÍ, ODPORÚČAME ZABEZPEČIŤ PRÍSTUP DO BAZÉNA S POMOCOU OCHRANNÉHO ZARIADENIA.
Akékoľvek prípadné požiadavky na montáž nájdete v miestnych stavebných predpisoch.

Klasa szczelności: W_0
Maksymalny wyciek Litry na m^2 dziennie lub mm dziennie: 0
OSTRZEŻENIE: ABY ZAPOBIEC UTONIĘCIU, ZALECA SIĘ ZABEZPIECZENIE DOSTĘPU DZIECI DO BASENU PRZY POMOCY ODPOWIEDNICH URZĄDZEŃ OCHRONNYCH.
Zapoznaj się z lokalnymi przepisami budowlanymi w zakresie wymagań dotyczących instalacji.

Vízzáróság: W_0
Maximális szivárgás [l/m^2/nap] vagy [mm/nap]: 0
FIGYELMEZTETÉS: A GYERMEKEK MEGFULLADÁSÁNAK ELKERÜLÉSE ÉRDEKÉBEN AJÁNLATOS A MEDENCÉHEZ VALÓ HOZZÁFÉRÉST VÉDŐESZKÖZZEL KORLÁTOZNI.
Bármilyen vonatkozó beszerelési követelménnyel kapcsolatban tájékozódjon a helyi építési kódexből.

Izturības klase: W_0
Maksimālā noplūde m^2 litru dienā vai mm dienā: 0
BRĪDINĀJUMS: LAI NOVĒRSTU BĒRNU SLĪKŠANU, IETEICAMS NODROŠINĀT PIEEJU BASEINAM AR AIZSARGIERĪCI.
Lūdzu, konsultējieties ar vietējiem būvniecības noteikumiem, par piemērojamajām būvniecības prasībām.

Sandarumo klasė: W_0
Maks. nuotėkis Litrų | m^2 per dieną arba | mm per dieną: 0
ĮSPĖJIMAS: SIEKIANT UŽTIKRINTI, KAD VAIKAI NENUSKĘSTŲ, REKOMENDUOJAMA APSAUGOTI PRIEIGĄ PRIE BASEINO ATITINKAMU ĮRENGINIU.
Informacijos apie taikomus montavimo reikalavimus ieškokite vietiniame statybos kodekse.

Razred tesnosti: W_0
Najvišja stopnja uhajanja Liter na m^2 na dan ali mm na dan: 0
OPOZORILO: PRIPOROČAMO VAM, DA ZAVARUJETE DOSTOP DO BAZENA Z VARNOSTNO NAPRAVO IN TAKO ZAŠČITITE OTROKE PRED UTOPITVIJO.
Za morebitne zahteve v zvezi s postavitvijo preverite lokalne predpise za gradnjo.

Sertlik sınıfı: W_0
Maksimum sızıntı Gün içinde m^2 başına litre değeri veya mm değeri: 0
UYARI: ÇOCUKLARIN BOĞULMASININ ÖNLENMESİ İÇİN, HAVUZA ERİŞİMİN BİR KORUMA CİHAZI İLE EMNİYETE ALINMASI ÖNERİLİR.
Kurulum gereklilikleri ile ilgili olarak lütfen yerel inşaat kurallarını inceleyin.

Clasa de etanşeitate: W_0
Scurgere maximă Litri per m^2 pe zi sau mm pe zi: 0
AVERTISMENT: PENTRU A PREVENI ÎNNECAREA COPIILOR, SE RECOMANDĂ SECURIZAREA ACCESULUI LA PISCINĂ CU UN DISPOZITIV DE PROTECŢIE.
Vă rugăm să consultaţi codul local al construcţiilor pentru orice cerinţe de montare aplicabile.

Клас на затягане: W_0
Максимален теч Литър на m^2 на ден или mm на ден: 0
ВНИМАНИЕ: ЗА ДА БЪДАТ ПРЕДПАЗЕНИ ДЕЦАТА ОТ УДАВЯНЕ, СЕ ПРЕПОРЪЧВА ДА СЕ ОБЕЗОПАСИ ДОСТЪПА ДО БАСЕЙНА ПОСРЕДСТВОМ ЗАЩИТНИ УСТРОЙСВА.
Моля, консултирайте местния регламент за застрояване относно всички приложими изисквания за инсталация.

Razred nepropusnosti: W_0
Najveća količina curenja vode Litara po m^2 po danu ili mm po danu: 0
UPOZORENJE: KAKO BISTE SPRIJEČILI UTAPANJE DJECE, OSIGURAJTE PRISTUP BAZENU POSTAVLJANJEM ZAŠTITNOG UREĐAJA.
Pročitajte lokalni građevinski pravilnik kako biste se upoznali s važećim zahtjevima za postavljanje.

Tihedusklass: W_0
Lekke maksimaalne suurus Liitrit m^2 kohta päevas või mm päevas: 0
HOIATUS: LASTE UPPUMISE VÄLTIMISEKS ON SOOVITATAV BASSEINILE JUURDEPÄÄSU PIIRAMISEKS KASUTADA NÕUETEKOHAST KAITSEPIIRET.
Pidage nõu oma kohaliku ehitusnõunikuga, et teada saada rakendatavad paigaldusnõuded.

Klasa nepropusnosti: W_0
Maksimalno curenje Litara po m^2 po danu ili mm po danu: 0
UPOZORENJE: DA SPREČITE DAVLJENJE DECE, PREPORUČUJE SE DA OSIGURATE PRILAZ BAZENU ZAŠTITNIM UREĐAJEM.
Molimo konsultujte lokalni kodeks za gradnju za bilo kakve uslove za montažu.

فئة الإحكام: W_0
الحد الأقصى للتسرب لتر لكل متر مربع يوميًا أو مليمتر يوميًا: 0
تحذير: لحماية الأطفال من الغرق، فمن المستحسن تأمين الوصول إلى حمام السباحة بجهاز حماية.
يرجى مراجعة قواعد البناء المحلية لأي متطلبات تركيب سارية.

WARNING! THE USE OF A SWIMMING POOL IMPLIES COMPLIANCE WITH THE SAFETY INSTRUCTIONS DESCRIBED IN THE OPERATING AND MAINTENANCE GUIDE. IN ORDER TO PREVENT DROWNING OR OTHER SERIOUS INJURIES, PAY PARTICULAR ATTENTION TO THE POSSIBILITY OF UNEXPECTED ACCESS TO THE SWIMMING POOL BY CHILDREN UNDER 5 YEARS BY SECURING THE ACCESS TO IT, AND, DURING THE BATHING PERIOD, KEEP THEM UNDER CONSTANT ADULT SUPERVISION.

ATTENTION! L'UTILISATION D'UNE PISCINE IMPLIQUE LE RESPECT DES CONSIGNES DE SÉCURITÉ DÉCRITES DANS LA NOTICE D'ENTRETIEN ET D'UTILISATION. POUR PRÉVENIR TOUTE NOYADE OU AUTRES BLESSURES GRAVES, ACCORDER UNE ATTENTION PARTICULIÈRE À LA SÉCURISATION DE L'ACCÈS À LA PISCINE POUR LES ENFANTS DE MOINS DE 5 ANS ET, PENDANT LA PÉRIODE DE BAIGNADE, LES MAINTENIR EN PERMANENCE SOUS LA SURVEILLANCE D'UN ADULTE.

ACHTUNG! DIE VERWENDUNG EINES SCHWIMMBECKEN-BAUSATZES SETZT VORAUS, DASS ER MIT DEN SICHERHEITSVORSCHRIFTEN ÜBEREINSTIMMT, DIE IN DER BETRIEBS- UND WARTUNGSANLEITUNG BESCHRIEBEN SIND. UM EIN ERTRINKEN ODER ANDERE ERNSTHAFTE VERLETZUNGEN ZU VERHINDERN, WIRD BESONDERE AUFMERKSAMKEIT DARAUF GERICHTET, DEN ZUGANG ZUM SCHWIMMBECKEN ZU SICHERN, DA SICH KINDER UNTER 5 JAHREN UNERWARTET ZUGANG ZUM SCHWIMMBECKEN VERSCHAFFEN KÖNNEN, UND BEIM BADEN WERDEN DIE KINDER UNUNTERBROCHEN VON EINER ERWACHSENEN AUFSICHTSPERSON BEAUFSICHTIGT.

AVVERTENZA! L'USO DI UNA PISCINA PRESUPPONE IL RISPETTO DELLE ISTRUZIONI DI SICUREZZA DESCRITTE NELLA GUIDA DI FUNZIONAMENTO E DI MANUTENZIONE; AL FINE DI EVITARE ANNEGAMENTI O EVENTUALI LESIONI GRAVI, SI RACCOMANDA DI PRESTARE PARTICOLARE ATTENZIONE ALLA POSSIBILITÀ DI ACCESSO INASPETTATA ALLA PISCINA DA PARTE DI BAMBINI DI ETÀ INFERIORE A 5 ANNI, RENDENDO IMPOSSIBILE TALE ACCESSO. DURANTE IL BAGNO, ASSICURARSI CHE I BAMBINI SIANO SOTTO LA COSTANTE SORVEGLIANZA DI UN ADULTO.

WAARSCHUWING! HET GEBRUIK VAN EEN ZWEMBAD BRENGT MET ZICH MEE DAT DE VEILIGHEIDSVOORSCHRIFTEN DIE IN DE GEBRUIKS- EN ONDERHOUDSGIDS STAAN IN ACHT GENOMEN DIENEN TE WORDEN. OM VERDRINKING EN ANDERE ERNSTIGE VERWONDINGEN TE VOORKOMEN MOET GOED GELET WORDEN OP DE MOGELIJKHEID VAN ONVERWACHTE TOEGANG TOT HET ZWEMBAD DOOR KINDEREN ONDER DE 5 JAAR DOOR MAATREGELEN TE NEMEN OM DE TOEGANG VEILIG TE MAKEN. ZORG ER TIJDENS HET GEBRUIK VAN HET ZWEMBAD VOOR DAT ZIJ VOORTDUREND ONDER TOEZICHT VAN EEN VOLWASSENE STAAN.

¡ADVERTENCIA! EL USO DE UNA PISCINA IMPLICA EL CUMPLIMIENTO DE LAS INSTRUCCIONES DE SEGURIDAD DESCRITAS EN EL MANUAL DE USO Y MANTENIMIENTO; PARA EVITAR AHOGAMIENTO Y OTRAS LESIONES GRAVES, PRESTE ESPECIAL ATENCIÓN A LA POSIBILIDAD DE UN ACCESO INESPERADO A LA PISCINA POR PARTE DE NIÑOS MENORES DE 5 AÑOS ASEGURANDO EL ACCESO A ELLA Y, DURANTE EL PERÍODO DE BAÑO, SUPERVÍSELOS CONSTANTEMENTE.

ADVARSEL! BRUGEN AF ET BASSIN MEDFØRER, AT MAN SKAL OVERHOLDE SIKKERHEDSANVISNINGERNE I VEJLEDNINGEN TIL BETJENING OG VEDLIGEHOLD. FOR AT FORHINDRE DRUKNEULYKKER OG ANDRE ALVORLIGE SKADER, SKAL MAN VÆRE SÆRLIGT OPMÆRKSOM PÅ RISIKOEN FOR UTILSIGTET ADGANG TIL SVØMMEBASSINET FOR BØRN UNDER 5 ÅR VED AT AFSPÆRRE ADGANGEN TIL DET. UNDER BADNINGEN SKAL DE HOLDES UNDER KONSTANT OVERVÅGNING.

ATENÇÃO! A UTILIZAÇÃO DE UMA PISCINA IMPLICA CONFORMIDADE COM AS INSTRUÇÕES DE SEGURANÇA DESCRITAS NO GUIA DE FUNCIONAMENTO E MANUTENÇÃO; DE FORMA A EVITAR AFOGAMENTO OU OUTROS FERIMENTOS, TENHA ESPECIAL ATENÇÃO À POSSIBILIDADE DE ACESSO INESPERADO À PISCINA POR CRIANÇAS DE IDADE INFERIOR A 5 ANOS BLOQUEANDO COM SEGURANÇA O ACESSO À MESMA. DURANTE O PERÍODO DE BANHOS, MANTENHA-AS SOB SUPERVISÃO CONSTANTE POR ADULTOS.

ΠΡΟΕΙΔΟΠΟΙΗΣΗ! Η ΧΡΗΣΗ ΜΙΑΣ ΠΙΣΙΝΑΣ ΠΡΟΫΠΟΘΕΤΕΙ ΣΥΜΜΟΡΦΩΣΗ ΜΕ ΤΙΣ ΟΔΗΓΙΕΣ ΑΣΦΑΛΕΙΑΣ ΠΟΥ ΠΕΡΙΓΡΑΦΟΝΤΑΙ ΣΤΙΣ ΟΔΗΓΙΕΣ ΛΕΙΤΟΥΡΓΙΑΣ ΚΑΙ ΣΥΝΤΗΡΗΣΗΣ. ΓΙΑ ΤΗΝ ΠΡΟΛΗΨΗ ΠΝΙΓΜΟΥ ΚΑΙ ΑΛΛΩΝ ΣΟΒΑΡΩΝ ΤΡΑΥΜΑΤΙΣΜΩΝ, ΔΩΣΤΕ ΙΔΙΑΙΤΕΡΗ ΠΡΟΣΟΧΗ ΣΤΗΝ ΠΙΘΑΝΟΤΗΤΑ ΑΠΡΟΒΛΕΠΤΗΣ ΠΡΟΣΒΑΣΗΣ ΣΤΗΝ ΠΙΣΙΝΑ ΑΠΟ ΠΑΙΔΙΑ ΚΑΤΩ ΤΩΝ 5 ΕΤΩΝ ΑΣΦΑΛΙΖΟΝΤΑΣ ΤΗΝ ΠΡΟΣΒΑΣΗ ΣΕ ΑΥΤΗΝ. ΚΑΤΑ ΤΗ ΔΙΑΡΚΕΙΑ ΤΗΣ ΚΟΛΥΜΒΗΣΗΣ, ΔΙΑΤΗΡΕΙΤΕ ΤΑ ΥΠΟ ΤΗ ΣΥΝΕΧΗ ΕΠΙΒΛΕΨΗ ΕΝΗΛΙΚΟΥ.

ВНИМАНИЕ! ПОЛЬЗОВАНИЕ БАССЕЙНОМ ПОДРАЗУМЕВАЕТ СОБЛЮДЕНИЕ ИНСТРУКЦИЙ ПО ТЕХНИКЕ БЕЗОПАСНОСТИ, ОПИСАННЫХ В РУКОВОДСТВЕ ПО ЭКСПЛУАТАЦИИ И ОБСЛУЖИВАНИЮ. ЧТОБЫ НИКТО НЕ УТОНУЛ И НЕ ПОЛУЧИЛ СЕРЬЕЗНЫХ ТРАВМ, ОБРАТИТЕ ОСОБОЕ ВНИМАНИЕ НА ВОЗМОЖНОСТЬ НЕОЖИДАННОГО ПОПАДАНИЯ В ПЛАВАТЕЛЬНЫЙ БАССЕЙН ДЕТЕЙ В ВОЗРАСТЕ ДО 5 ЛЕТ, ОБЕСПЕЧИВ БЕЗОПАСНЫЙ ДОСТУП В БАССЕЙН. ВО ВРЕМЯ КУПАНИЯ ДЕТИ ДОЛЖНЫ НАХОДИТЬСЯ ПОД ПОСТОЯННЫМ НАБЛЮДЕНИЕМ ВЗРОСЛЫХ.

UPOZORNĚNÍ! POUŽÍVÁNÍ BAZÉNU PŘEDPOKLÁDÁ DODRŽOVÁNÍ BEZPEČNOSTNÍCH POKYNŮ, KTERÉ JSOU UVEDENY V PŘÍRUČCE PRO PROVOZ A ÚDRŽBU; ABYSTE ZABRÁNILI UTONUTÍ NEBO VÁŽNÉMU ZRANĚNÍ, VĚNUJTE ZVLÁŠTNÍ POZORNOST MOŽNOSTI NEČEKANÉHO PŘÍSTUPU DĚTÍ MLADŠÍCH 5 LET DO BAZÉNU; PŘÍSTUP DO BAZÉNU ZABEZPEČTE. PŘI KOUPÁNÍ MUSÍ BÝT DĚTI POD NEUSTÁLÝM DOHLEDEM DOSPĚLÉ OSOBY.

ADVARSEL! BRUKEN AV BASSENGET FORUTSETTER AT SIKKERHETSINSTRUKSJONENE SOM ER BESKREVET I BRUKS- OG VEDLIKEHOLDSVEILEDNINGEN FØLGES. FOR Å FORHINDRE DRUKNING OG ANDRE ALVORLIGE SKADER MÅ DET SPESIELT LEGGES VEKT PÅ FAREN FOR UVENTET TILGANG TIL BASSENGET AV BARN UNDER 5 ÅR VED Å SIKRE TILGANGEN TIL DET. UNDER BADING MÅ BARN HOLDES UNDER KONSTANT OPPSYN.

VARNING! ATT ANVÄNDA EN POOL INNEBÄR ATT SÄKERHETSREGLERNA SOM FINNS I ANVÄNDNINGS- OCH UNDERHÅLLSMANUALERNA MÅSTE FÖLJAS.FÖR ATT UNDVIKA DRUNKNINGSOLYCKOR OCH ANDRA ALLVARLIGA SKADOR MÅSTE SPECIELL VIKT LÄGGAS VID SÄKRA TILLTRÄDET TILL POOLEN FÖR BARN UNDER 5 ÅR SÅ ATT DE INTE FÅR OVÄNTAT TILLTRÄDE TILL POOLEN. UNDER BADSTUNDER SE TILL ATT BARN ALLTID HAR EN VUXENS TILLSYN.

VAROITUS! UIMA-ALTAAN KÄYTTÖ OSOITTAA, ETTÄ KÄYTTÄJÄ NOUDATTAA ALTAAN KÄYTTÖ- JA HUOLTO-OHJEISSA KUVATTUJA OHJEITA. HUKKUMISEN JA VAKAVIEN ONNETTOMUUKSIEN VÄLTTÄMISEKSI ON TÄRKEÄÄ VARMISTAA, ETTÄ ALLE 5-VUOTIAAT LAPSET EIVÄT VOI HUOMAAMATTA PÄÄSTÄ ALTAASEEN. AIKUISTEN ON VALVOTTAVA LAPSIA KOKO AJAN ALTAAN KÄYTÖN AIKANA.

UPOZORNENIE! POUŽÍVANIE BAZÉNA VYŽADUJE DODRŽOVANIE BEZPEČNOSTNÝCH POKYNOV OPÍSANÝCH V NÁVODE NA PREVÁDZKU A ÚDRŽBU; ABY SA ZABRÁNILO UTOPENIU A ĎALŠÍM ZÁVAŽNÝM PORANENIAM DÁVAJTE MIMORIADNU POZORNOSŤ MOŽNOSTI NEOČAKÁVANÉHO PRÍSTUPU DETÍ VO VEKU DO 5 ROKOV K BAZÉNU TÝM, ŽE PRÍSTUP K NEMU ZABEZPEČÍTE. PRI KÚPANÍ VŽDY ZABEZPEČTE DOZOR DOSPELEJ OSOBY.

OSTRZEŻENIE! UŻYCIE BASENU MUSI ODBYWAĆ SIĘ ZGODNIE Z PRZEPISAMI BEZPIECZEŃSTWA ZAWARTYMI W INSTRUKCJI OBSŁUGI I KONSERWACJI. ABY ZAPOBIEC UTONIĘCIU LUB WYSTĄPIENIU INNYCH POWAŻNYCH OBRAŻEŃ, PROSIMY ZWRÓCIĆ SZCZEGÓLNĄ UWAGĘ NA MOŻLIWOŚĆ NIEOCZEKIWANEGO DOSTĘPU DO BASENU DZIECI PONIŻEJ 5 ROKU ŻYCIA. ABY TEGO UNIKNĄĆ NALEŻY ZABEZPIECZYĆ DOSTĘP DO BASENU ORAZ CIĄGLE NADZOROWAĆ DZIECI PODCZAS KĄPIELI LUB UPEWNIĆ SIĘ, ŻE SĄ ONE NADZOROWANE PRZEZ DOROSŁYCH OPIEKUNÓW.

FIGYELMEZTETÉS! A MEDENCEKÉSZLET HASZNÁLATA SORÁN TARTSA BE A HASZNÁLATI ÉS KARBANTARTÁSI ÚTMUTATÓBAN FOGLALT BIZTONSÁGI UTASÍTÁSOKAT. A FULLADÁS MEGELŐZÉSE ÉRDEKÉBEN KÜLÖNÖSEN FIGYELJEN ODA AZ ÚSZÓMEDENCE 5 ÉVEN ALULI GYERMEKEK ÁLTALI NEM VÁRT HOZZÁFÉRÉSÉNEK LEHETŐSÉGÉRE, ÉS GONDOSKODJON ARRÓL, HOGY A GYERMEKEK NE FÉRHESSENEK A MEDENCÉHEZ, ILLETVE A FÜRDŐZÉS IDEJE ALATT FOLYAMATOSAN FELÜGYELJE ŐKET, VAGY GONDOSKODJON FELNŐTT ÁLTALI FELÜGYELETÜKRŐL.

BRĪDINĀJUMS! BASEINA IZMANTOŠANA NOZĪMĒ PIEKRIŠANU DROŠĪBAS INSTRUKCIJĀM, KAS APRAKSTĪTAS LIETOŠANAS UN APKOPES ROKASGRĀMATĀ. LAI NOVĒRSTU SLĪKŠANAS UN NOPIETNU TRAUMU RISKU, NODROŠINIET, LAI BĒRNI LĪDZ 5 GADU VECUMAM NEVARĒTU NEGAIDĪTI PIEKĻŪT PELDBASEINAM. PELDĒŠANĀS LAIKĀ NODROŠINIET VIŅIEM NEPĀRTRAUKTU PIEAUGUŠO UZRAUDZĪBU.

ĮSPĖJIMAS! NAUDOJANT BASEINĄ BŪTINA LAIKYTIS NAUDOJIMO IR PRIEŽIŪROS VADOVE PATEIKTŲ SAUGOS NURODYMŲ. KAD IŠVENGTUMĖTE SKENDIMO IR KITŲ RIMTŲ SUŽALOJIMŲ, YPAČ ATIDŽIAI STEBĖKITE, KAD PRIE BASEINO NEPRISIARTINTŲ VAIKAI IKI 5-IŲ METŲ, TODĖL UŽTVERKITE PRIEIGĄ PRIE JO. MAUDYMOSI METU VAIKUS TURI NUOLATOS PRIŽIŪRĖTI SUAUGUSIEJI.

OPOZORILO! PRI UPORABI BAZENA JE TREBA UPOŠTEVATI VARNOSTNA NAVODILA IZ UPORABNIŠKEGA PRIROČNIKA ZA UPORABO IN VZDRŽEVANJE. DA BI PREPREČILI UTOPITEV IN DRUGE HUDE NESREČE, BODITE POSEBEJ POZORNI NA OTROKE, MLAJŠE OD PETIH LET, KI LAHKO NEPRIČAKOVANO VSTOPIJO V BAZEN. V TA NAMEN ZAVARUJTE DOSTOP DO BAZENA IN POSKRBITE ZA STALNI NADZOR OTROK MED KOPANJEM S STRANI ODRASLE OSEBE.

UYARI! HAVUZUN KULLANIMI, KULLANMA VE BAKIM KILAVUZUNDA AÇIKLANAN GÜVENLIK TALIMATLARINA UYMAYI GEREKTIRIR; BOĞULMA VEYA DIĞER CIDDI YARALANMALARA NEDEN OLABILECEK DURUMLARI ÖNLEMEK AMACIYLA, HAVUZA ERIŞIMI GÜVENLIK ALTINA ALARAK 5 YAŞINDAN KÜÇÜK ÇOCUKLARIN HAVUZA BEKLENMEDIK ŞEKILDE ERIŞMELERINE KARŞI ÖZEL BIR ÖZEN GÖSTERIN. YÜZME SÜRESI BOYUNCA, ÇOCUKLARI DEVAMLI OLARAK YETIŞKIN GÖZETIMINDE TUTUN.

AVERTISMENT! UTILIZAREA UNEI PISCINE IMPLICĂ RESPECTAREA INSTRUCŢIUNILOR DE SIGURANŢĂ DESCRISE ÎN GHIDUL DE OPERARE ŞI ÎNTREŢINERE; PENTRU A PREVENI ÎNECUL SAU ALTE LEZIUNI GRAVE, FIŢI EXTREM DE ATENŢI LA POSIBILITATEA ACCESULUI NEAŞTEPTAT LA PISCINĂ AL COPIILOR SUB 5 ANI PRIN SECURIZAREA ACCESULUI LA ACEASTA. ÎN TIMPUL PERIOADEI DE ÎNOT, ŢINEŢI-I TOT TIMPUL SUB SUPRAVEGHEREA UNUI ADULT.

ВНИМАНИЕ! ИЗПОЛЗВАНЕТО НА БАСЕЙНА ПРЕДПОЛАГА СПАЗВАНЕТО НА ИНСТРУКЦИИТЕ ЗА БЕЗОПАСНОСТ, ОПИСАНИ В РЪКОВОДСТВОТО ЗА ЕКСПЛОАТАЦИЯ И ПОДДРЪЖКА; С ЦЕЛ ДА СЕ ИЗБЕГНЕ УДАВЯНЕ И ДРУГИ СЕРИОЗНИ НАРАНЯВАНИЯ, ОБРЪЩАЙТЕ ОСОБЕНО ВНИМАНИЕ НА ВЪЗМОЖНОСТТА ЗА НЕОЧАКВАН ДОСТЪП ДО ПЛУВНИЯ БАСЕЙН ОТ ДЕЦА ПОД 5 ГОДИНИ, КАТО ОБЕЗОПАСИТЕ ДОСТЪПА ДО НЕГО. ПО ВРЕМЕ НА ПЕРИОДА НА КЪПАНЕ, ГИ ДРЪЖИ ПОД ПОСТОЯНЕН НАДЗОР НА ВЪЗРАСТЕН ЧОВЕК.

UPOZORENJE! UPOTREBA BAZENA PODLIJEŽE SIGURNOSNIM UPUTAMA KOJE SU NAVEDENE U PRIRUČNIKU ZA NJEGOVO RUKOVANJE I ODRŽAVANJE. KAKO BISTE IZBJEGLI MOGUĆNOST UTAPANJA I NASTANKA DRUGIH OZBILJNIH OZLJEDA, OGRANIČITE PRISTUP BAZENU KAKO BISTE SPRIJEČILI NEOČEKIVANE ULASKE DJECE STAROSNE DOBI MLAĐE OD 5 GODINA U BAZEN. DOK SE DJECA NALAZE U BAZENU, DRŽITE IH POD STALNIM NADZOROM.

HOIATUS! BASSEINI KASUTAMINE EELDAB KASUTUSJUHENDIS ESITATUD OHUTUS- JA KASUTUSJUHISTE JÄRGIMIST. UPPUMISE JA TEISTE RASKETE VIGASTUSTE VÄLTIMISEKS OLGE ERITI TÄHELEPANELIK, ET BASSEINI EI SAAKS ALLA 5-AASTASED LAPSED ILMA JÄRELEVALVETA ISESEISVALT KASUTA. HOIDKE NEID SUPLEMISE AJAL TÄISKASVANUTE PIDEVA JÄRELEVALVE ALL.

UPOZORENJE! KORIŠTENJE BAZENA IMPLICIRA PRIDRŽAVANJE SIGURNOSNIH UPUTSTAVA OPISANIH U UPUTSTVU ZA RUKOVANJE I ODRŽAVANJE; DA BI SE SPREČILO DAVLJENJE I DRUGE OZBILJNE POVREDE, OBRATITE POSEBNU PAŽNJU NA MOGUĆNOST NEOČEKIVANOG PRISTUPA BAZENU DECI ISPOD 5 GODINA OSIGURAVAJUĆI PRILAZ BAZENU. TOKOM PERIODA KUPANJA, DRŽITE IH POD KONSTANTNIM NADZOROM ODRASLE OSOBE.

تحذير! إن استخدام حمام السباحة يستتبع الامتثال لتعليمات السلامة الموصوفة في كتيب التشغيل والصيانة. لمنع الغرق أو الإصابات الخطيرة الأخرى، يجب إيلاء اهتمام خاص لاحتمال الوصول غير المتوقع للأطفال تحت سن 5 سنوات إلى حمام السباحة من خلال تأمين الوصول إليه، وخلال فترة الاستحمام، أبقهم تحت إشراف الكبار المستمر.

2x2mm波浪刀