vogel's Original

VFW 040

VFW 140

VFW 065

VFW 165

MOUNTING INSTRUCTIONS

Mounting instructions
Montageanleitung
Consignes d'installation
Montagevoorschrift
Instrucciones de montaje
Istruzioni di montaggio
Manual de montagem
Montageföreskrifter
Instrukcja montażu
Инструкция по сборке и установке
Návod k montáži
Návod na montáž
Szerelési előírás
Montaj kılavuzu
Instrucţiuni de montaj
Вказівки по монтажі
設置の説明書

DESIGNED AND ENGINEERED IN THE NETHERLANDS
VOGEL'S PRODUCTS BV
NL 5628 DB EINDHOVEN
WWW.VOGELS.COM

VFW 040 max. 70 kg (154 lbs), 26"-50" VFW 065 max. 100 kg (220 lbs), 40"-65"

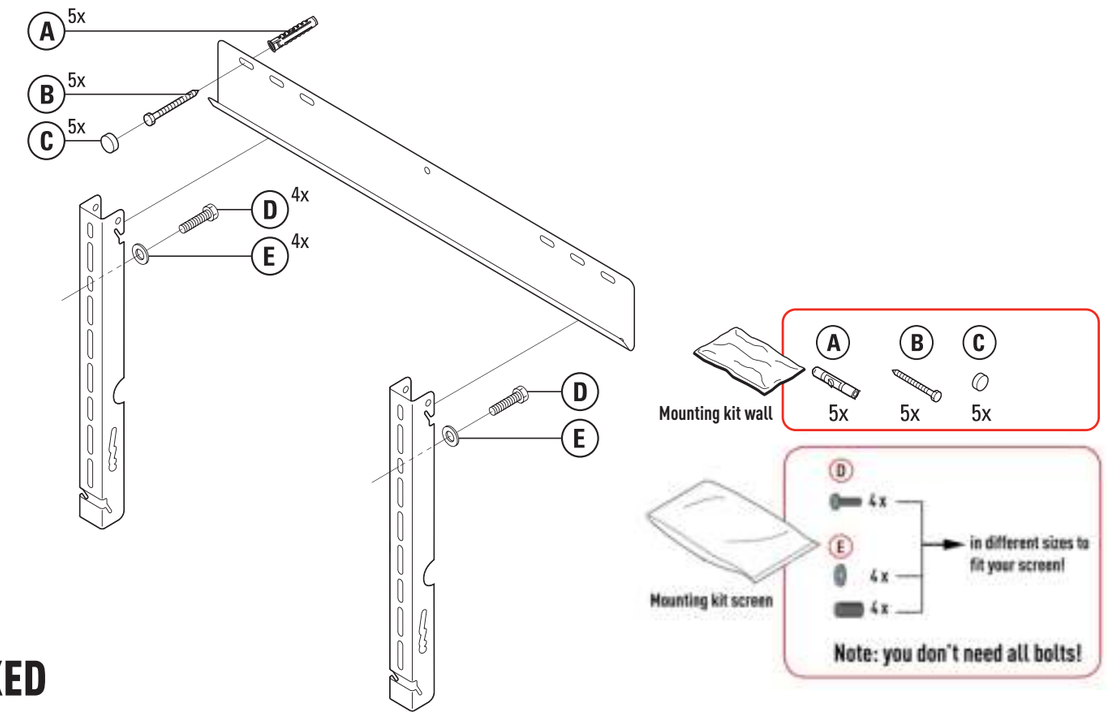

FIXED

VFW 140 max. 70 kg (154 lbs), 26"-50" VFW 165 max. 70 kg (154 lbs), 40"-65"

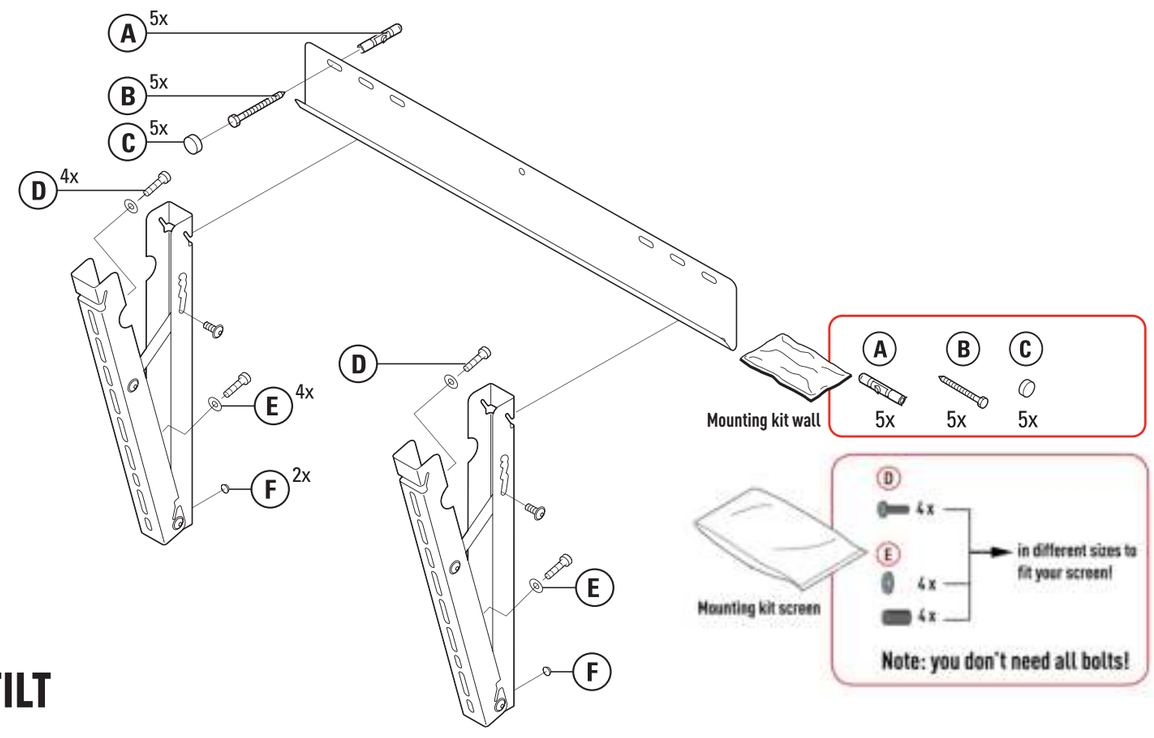

TILT

GB

Congratulations on the purchase of this Vogel's product! The product you now have in your possession is made of durable materials and is based on a design, every detail of which has been meticulously thought-out. That is why Vogel's gives you a 5-year guarantee for defects in materials or manufacturing.

GUARANTEE TERMS AND CONDITIONS

1. Vogel's guarantees that if during the guarantee period of a product, faults arise due to defects in manufacturing and/or materials, it will, at its discretion, repair or if necessary replace the product, free of cost. A guarantee for normal wear and tear is hereby expressly excluded.
2. If the guarantee is invoked, the product should be sent to Vogel's together with the original purchase document (invoice, sales slip or cash receipt). The purchase document should clearly show the name of the supplier and the date of purchase.
3. Vogel's guarantee shall lapse in the following cases:
   - If the product has not been drilled, installed and used in accordance with the Instructions for Use;
   - If the product has been altered or repaired by someone a party other than Vogel's;
   - If a fault arises due to external causes (outside the product) such as for example lightning, water nuisance, fire, scuffing, exposure to extreme temperatures, weather conditions, solvents or acids, wrong use or negligence;
   - If the product is used for different equipment than is mentioned on or in the packing.

VOGEL'S PRODUCTS BV, HONDSRUGLAAN 93, 5628 DB EINDHOVEN, THE NETHERLANDS

DE

Herzlichen Glückwunsch zum Kauf dieses Vogel's-Produkts! Sie sind jetzt im Besitz eines Produkts, das nach einem bis ins letzte Detail durchdachten Entwurf aus langlebigen Materialien gefertigt wurde. Deshalb gewährt Vogel's 5 Jahre Garantie auf Material- oder Herstellungsfehler.

GARANTIEBEDINGUNGEN

1. Vogel's garantiert: Treten innerhalb der Garantiefrist des Produkts Mängel auf, welche die Folge von Material- und/oder Herstellungsfehlern sind, wird Vogel's das Produkt nach eigenem Ermessen entweder kostenlos reparieren oder im Bedarfsfall ersetzen. Diese Garantie gilt ausdrücklich nicht für normalen Verschleiß.
2. Um einen Anspruch auf Garantie geltend zu machen, muss das Produkt an Vogel's eingesandt werden, wobei der Original-Kaufbeleg (Rechnung, Kassenbon oder Quittung) beizufügen ist. Aus dem Kaufbeleg müssen der Name des Fachhändlers und das Kaufdatum klar ersichtlich sein.
3. Die Garantie von Vogel's erlischt in folgenden Fällen:
   - wenn das Produkt nicht nach der Gebrauchsanleitung gebohrt, montiert und verwendet wird;
   - wenn am Produkt von anderen als Vogel's Änderungen vorgenommen oder Reparaturen ausgeführt werden;
   - wenn ein Mangel die Folge äußerer (d.h. außerhalb des Produkts liegender) Ursachen ist, wie zum Beispiel Blitzeinschlag, Wasserschäden, Feuer, Kratzer, Aussetzen an extreme Temperaturen, Wetterverhältnisse, Lösungsmittel oder Säuren, unsachgemäße Verwendung oder Fahrlässigkeit;
   - wenn das Produkt für andere Geräte, als auf der Verpackung angegeben sind, verwendet wird.

VOGEL'S PRODUCTS BV, HONDSRUGLAAN 93, 5628 DB EINDHOVEN, NIEDERLANDE

FR

Nous vous félicitons pour l'achat de ce produit Vogel's ! Vous venez d'acquérir un produit réalisé à partir de matériaux durables et d'une conception ingénieuse jusque dans les moindres détails. Vogel's est ainsi en mesure de garantir ses produits pendant 5 ans contre les défauts de matériaux et de fabrication.

CONDITIONS DE LA GARANTIE

1. Vogel's garantit que, si le produit présente - pendant la période de garantie - un problème consécutif à des défauts de matériaux et/ou de fabrication, le produit sera gratuitement réparé ou remplacé (à l'appréciation de Vogel's). L'usure normale est expressément exclue de la garantie.
2. S'il est fait appel à la garantie, le produit doit être remis à Vogel's avec présentation de la preuve d'achat originale (facture, ticket de caisse ou quittance). La preuve d'achat doit clairement mentionner le nom du fournisseur et la date d'achat.
3. La garantie de Vogel's prend fin dans les cas suivants:
   - si le produit n'est pas foré, assemblé et utilisé conformément aux instructions du mode d'emploi;
   - si le produit a subi des modifications ou des réparations par des tiers autres que Vogel's;
   - si le problème est la conséquence de facteurs externes (extérieurs au produit) tels que foudre, dégâts des eaux, incendie, éraflures, exposition à des températures extrêmes, intempéries, solvants ou acides, mauvaise utilisation ou négligence;
   - si le produit est utilisé pour des appareils autres que ceux spécifiés sur ou à l'intérieur de l'emballage.

VOGEL'S PRODUCTS BV, HONDSRUGLAAN 93, 5628 DB EINDHOVEN, PAYS-BAS

NL

Gefeliciteerd met de aankoop van dit Vogel's product! U heeft nu een product in uw bezit, dat is gemaakt van duurzame materialen op basis van een tot in detail doordacht ontwerp. Daarom staat Vogel's, via een 5 jaar garantie, in voor eventuele gebreken in materialen of fabricage.

GARANTIEVOORWAARDEN

1. Vogel's garandeert, dat indien gedurende de garantieperiode van het product gebreken optreden, die het gevolg zijn van materiaal- en/of fabricagefouten, het product ter beoordeling aan Vogel's kosteloos wordt hersteld of zonodig vervangen. De garantie geldt uitdrukkelijk niet voor normaal voorkomende slijtage.
2. Indien op de garantie een beroep wordt gedaan, dient het product aan Vogel's te worden aangeboden onder overlegging van de originele aankoopbon (factuur, kassabon of kwitantie). Uit de aankoopbon dienen duidelijk de naam van de leverancier en de aankoopdatum te blijken.
3. De Vogel's garantie vervalt:
   - indien het product niet volgens de gebruiksaanwijzing is geboord, gemonteerd en gebruikt;
   - indien aan het product door anderen dan Vogel's veranderingen zijn aangebracht of reparaties zijn uitgevoerd;
   - indien een gebrek het gevolg is van externe (buiten het product gelegen) oorzaken zoals bijvoorbeeld blikseminslag, wateroverlast, brand, krassen, blootstelling aan extreme temperaturen, weersomstandigheden, oplosmiddelen of zuren, verkeerd gebruik of onachtzaamheid;
   - indien het product wordt gebruikt voor andere apparatuur dan is vermeld op of in de verpakking.

VOGEL'S PRODUCTS BV, HONDSRUGLAAN 93, 5628 DB EINDHOVEN, NEDERLAND

ES

¡Felicitaciones por su compra de este producto Vogel's! Ahora tiene en su poder un producto fabricado con materiales resistentes, basado en un diseño muy bien meditado. Por ello, Vogel's responde de los posibles defectos de material o fabricación con una garantía de 5 años.

CONDICIONES DE LA GARANTÍA

1. Vogel's garantiza que, si se observan fallos durante el periodo de garantía del producto como consecuencia de defectos de material o fabricación, reparará o, si fuese necesario, sustituirá el producto sin coste alguno, después de haberlo evaluado. La garantía no cubre en ningún caso el desgaste normal.
2. Si se presenta alguna reclamación en garantía, se deberá entregar el producto a Vogel's junto con el justificante de compra original (factura, tique de caja o recibo). En el justificante de compra, deberá poder leerse claramente el nombre del distribuidor y la fecha de compra.
3. La garantía de Vogel's pierde su validez en los siguientes casos:
   - si el producto no se perfora, monta y utiliza según las instrucciones
   - si una persona ajena a Vogel's realiza cambios o reparaciones en el producto
   - si un fallo se debe a causas externas (ajenas al producto), como por ejemplo, la caída de un rayo, agua, fuego, arañazos, someterse a temperaturas extremas, condiciones climatológicas, disolventes o ácidos, uso incorrecto o descuidos
   - si el producto se utiliza para aparatos distintos a los indicados en el embalaje

VOGEL'S PRODUCTS BV, HONDSRUGLAAN 93, 5628 DB EINDHOVEN, PAÍSES BAJOS

IT

Congratulazioni per l'acquisto di un prodotto Vogel's! Si tratta di un prodotto fatto da materiali costosi, con una progettazione pensata fin nei minimi dettagli. Ecco perché Vogel's, offrendo una garanzia della durata di 5 anni, si fa carico di eventuali difetti di materiali o di fabbricazione.

CONDIZIONI DI GARANZIA

1. Vogel's garantisce che, nel caso in cui durante il periodo di garanzia del prodotto dovessero verificarsi dei difetti di materiale e/o fabbricazione, il prodotto stesso verrà riparato o, se necessario, sostituito gratuitatamente da Vogel's. La garanzia non sarà ovviamente valida in presenza di una naturale usura.
2. In caso di ricorso alla garanzia, il prodotto deve essere consegnato a Vogel's accompagnato dalla prova di acquisto originale (fattura, scontrino di cassa o ricevuta). La prova di acquisto deve riportare chiaramente il nome del fornitore e la data di acquisto.
3. La garanzia Vogel's non sarà valida nei seguenti casi:
   - se il prodotto non è stato forato, montato e utilizzato attenendosi alle istruzioni d'uso;
   - se al prodotto sono state apportate delle modifiche o eseguite delle riparazioni da parte di personale che non sia Vogel's;
   - se il difetto è conseguenza di cause esterne al prodotto quali, per esempio, fulmine, allagamento, incendio, graffi, esposizione a temperature estreme, condizioni atmosferiche, solventi o acidi, uso scorretto o disattenzione.
   - se il prodotto è stato utilizzato per altre apparecchiature che non siano quelle riportate all'esterno o all'interno dell'imballo.

VOGEL'S PRODUCTS BV, HONDSRUGLAAN 93, 5628 DB EINDHOVEN, NEDERLAND

PT

Parabéns por ter adquirido este produto Vogel's! Tem agora na sua posse um produto concebido a partir de materiais de elevada durabilidade e cuja criação levou em consideração todos os pormenores importantes. É essa a razão pela qual a Vogel's, através de uma garantia de 5 anos, se encontra na vanguarda de utilização de materiais e respectiva fabricação.

VANTAGENS DA GARANTIA

1. A Vogel's garante que, se o produto se danificar durante o período de garantia como consequência directa de defeitos de material e/ou fabrico, o mesmo produto é substituído pela Vogel's sem qualquer custo inerente ao cliente. A garantia não se aplica ao desgaste normal do produto.
2. No caso de se exercer o direito de garantia, o produto deverá ser enviado à Vogel's juntamente com o talão de compra original (factura ou recibo). O talão de compra deverá ter visível o nome do fornecedor e a data da compra.
3. A garantia da Vogel's não se aplica:
   - no caso de o produto não ser montado e utilizado de acordo com as instruções de utilização;
   - no caso de o produto da Vogel's sofrer alterações ou reparações por outros que não por parte da Vogel's;
   - no caso de o produto ser danificado devido a causas externas (fora do âmbito do produto), tais como, relâmpagos, inundações, incêndios, riscos, exposição a temperaturas elevadas, causas metrológicas, produtos de limpeza ou ácidos, utilização errada ou descuido;
   - no caso de o produto ser utilizado para outros aparelhos que não os especificados na embalagem.

VOGEL'S PRODUCTS BV, HONDSRUGLAAN 93, 5628 DB EINDHOVEN, NEDERLAND

SV

Grattis till ert inköp av den här produkten från Vogel's! Ni har skaffat en produkt som är tillverkad av hållfasta material och med en i detalj genomtänkt design. Därför kan Vogel's erbjuda 5 års garanti på produktkonstruktion och alla tillverkningsmaterial.

GARANTIVILLKOR

1. Vogel's garanterar att en produkt som av Vogel's konstaterats vara defekt till följd av bristande tillverkning eller material, repareras eller om nödvändigt ersätts utan kostnad, förutsett att klagomålet meddelas inom giltig garantiperiod. Garantin gäller uttryckligen inte för normalt slitage.
2. I de fall garantin åberopas, ska produkten tillsammans med inköpskvitto (original) skickas till Vogel's. På inköpskvittot ska leverantörens namn och inköpsdatum vara tydligt läsbara.
3. Vogel's garanti gäller inte:
   - om produkten inte har borrats, monterats och/eller används i enlighet med bruksanvisningen
   - om produkten har modifierats eller reparerats av någon annan än Vogel's
   - om defekten har uppstått till följd av yttre orsaker (som inte beror på produkten) så som blixtnedslag, vattenskada, brand, repning, förvaring i extrema temperaturer, väderförhållanden, lösningsmedel eller frätande medel, fel användning eller vårdslöshet
   - om produkten har använts för en annan än den på förpackningen angivna utrustningen.

VOGEL'S PRODUCTS BV, HONDSRUGLAAN 93, 5628 DB EINDHOVEN, NEDERLÄNDERNA

PL

Gratulujemy zakupu produktu marki Vogel's! Jesteś teraz właścicielem produktu wykonanego z trwałych materiałów w oparciu o dopracowany w najdrobniejszych szczegółach projekt. Dlatego też firma Vogel's ręczy, udzielając 5-letniej gwarancji, że produkt ten jest wolny od wad materiałowych i produkcyjnych.

WARUNKI GWARANCJI

1. Firma Vogel's gwarantuje, że w razie wystąpienia w czasie okresu gwarancyjnego usterek lub wad produktu, będących następstwem wad materiałowych lub produkcyjnych, produkt zostanie nieodpłatnie naprawiony lub w razie potrzeby wymieniony na nowy, zależnie od oceny firmy Vogel's. Wyraźnie zastrzega się, że gwarancja nie obejmuje normalnego zużycia produktu.
2. W przypadku skorzystania z gwarancji reklamowany produkt należy dostarczyć firmie Vogel's wraz z oryginalnym dowodem zakupu (faktura, paragon lub rachunek). Z dowodu zakupu powinna wyraźnie wynikać nazwa dostawcy i data nabycia produktu.
3. Utrata gwarancji udzielonej przez firmę Vogel's następuje:
   - w przypadku wiercenia otworów, montażu lub użytkowania produktu niezgodnie z zaleceniami zawartymi w instrukcji obsługi;
   - w przypadku modyfikacji lub napraw produktu przeprowadzonych przez osoby nie będące przedstawicielami firmy Vogel's;
   - w przypadku usterek spowodowanych przyczynami zewnętrznymi (nie związanymi z właściwościami produktu), np. uderzeniem pioruna, zalaniem, pożarem, uszkodzeniami mechanicznymi, wystawieniem na działanie ekstremalnych temperatur, warunków atmosferycznych, rozpuszczalników lub kwasów, niewłaściwym użytkowaniem lub niedbalstwem;
   - w przypadku używania produktu w połączeniu z innymi urządzeniami niż podano na opakowaniu lub w materiałach wewnątrz opakowania.

VOGEL'S PRODUCTS BV, HONDSRUGLAAN 93, 5628 DB EINDHOVEN, HOLANDIA

RU

Поздравляем Вас с покупкой изделия фирмы Вогельс! Изделие, которое Вы приобрели, изготовлено из прочных материалов в соответствии с продуманным до мелочей проектом. Поэтому фирма Вогельс предоставляет на это изделие 5-летнюю гарантию на случай обнаружения изъянов в материалах или дефектов производства.

УСЛОВИЯ ГАРАНТИИ

1. Фирма Вогельс гарантирует, что в случае обнаружения в изделии в течение гарантийного срока недостатков, являющихся следствием изъянов в материалах и/или дефектов производства, данное изделие бесплатно ремонтируется либо при необходимости заменяется новым. Решение о целесообразности замены или ремонта принимает фирма Вогельс. Гарантия ни в коем случае не распространяется на естественные проявления износа.
2. Для того чтобы воспользоваться гарантийным обслуживанием, Вам необходимо представить фирме Вогельс изделие и документы, подтверждающие покупку (чек, квитанцию или счет-фактуру), в оригинале. В вышеназванных документах должны быть четко указаны дата покупки и наименование фирмы-продавца.
3. Гарания фирмы Вогельс не действует, если:
   - Работы по монтажу и сверлению изделия, а также его использование производились с нарушением инструкции по эксплуатации;
   - Ремонт или изменения изделия производились не фирмой Вогельс, а иными организациями или лицами;
   - Дефекты изделия были вызваны внешними (находящимися вне изделия) факторами, такими как, например, молния, попадание воды, воздействие огня, соприкосновение с острыми царапающими предметами, резкие перепады температур, погодные условия, попадание растворителей или кислот, применение не по назначению и небрежность пользователя.
   - Изделие используется для иных приборов, нежели указанные в (на) упаковке.

Адрес производителя:
VOGEL'S PRODUCTS BV, HONDSRUGLAAN 93, 5628 DB EINDHOVEN, NEDERLAND (НИДЕРЛАНДЫ)

CZ

Gratulujeme Vám k zakoupení tohoto výrobku od firmy Vogel's! Stali jste se nyní vlastníky výrobku, který je vyroben z trvanlivých materiálů a na základě detailně promyšleného návrhu. Proto Vám Vogel's nabízí 5 letou záruku, na možné závady vzniklé na materiálu, nebo při tovární výrobě.

ZÁRUČNÍ PODMÍNKY

1. Vogel's garantuje, že pokud se na výrobku během jeho záruční doby vyskytnou závady, které jsou způsobeny chybou na materiálu a/nebo chybou při tovární výrobě, pak bude výrobek na náklady firmy Vogel's posouzen, opraven nebo pokud je třeba vyměněn. Záruka se nevztahuje na běžné opotřebení.
2. Pokud budete zboží reklamovat, musíte k výrobku firmy Vogel's přiložit originál dokladu o nákupu (fakturu, účtenku nebo stvrzenku). Na dokladu o nákupu musí být uvedeno jméno dodavatele a datum nákupu
3. Záruka firmy Vogel's propadá:
   - Pokud výrobek není podle návodu k použití připevněn, namontován a používán;
   - pokud byly na výrobku provedeny změny nebo opravy někým jiným než firmou Vogel's;
   - pokud je závada způsobena vnějšími vlivy (nesouvisející přímo s výrobkem) jako jsou například blesk, záplavy, požár, škrábance, vystavení extremním teplotám, podnební vlivy, rozpouštědla nebo kyseliny, špatné zacházení nebo nepozorné používání;
   - pokud je výrobek používán pro jiné zařízení, než jaké je uvedeno na balení.

VOGEL'S PRODUCTS BV, HONDSRUGLAAN 93, 5628 DB EINDHOVEN, NIZOZEMÍ

SK

Gratulujeme Vám k zakúpeniu tohto výrobku od firmy Vogel's! Stali ste sa teraz vlastníkmi výrobku, ktorý je vyrobený z trvanlivých materiálov a na základe detailne premysleného návrhu. Preto Vám Vogel's ponúka 5 ročnú záruku, na možné chyby vzniknuté na materiáli, alebo pri továrenskej výrobe.

ZÁRUČNÉ PODMIENKY

1. Vogel's garantuje, že ak sa na výrobku počas jeho záručnej lehoty vyskytnú poruchy, ktoré sú spôsobené chybou na materiáli a/alebo chybou pri továrenskej výrobe, potom bude výrobok na náklady firmy Vogel's posúdený, opravený alebo ak je potrebné vymenený. Záruka sa nevzťahuje na bežné opotrebenie.
2. Ak budete tovar reklamovať, musíte k výrobku firmy Vogel's priložiť originál dokladu o nákupe (faktúru, účtenku alebo potvrdenku). Na doklade o nákupe musí byť uvedené meno dodávateľa a dátum nákupu.
3. Záruka firmy Vogel's prepadá:
   - ak výrobok nie je podľa návodu na používanie pripevnený, namontovaný a používaný;
   - ak boli na výrobku vykonané zmeny alebo opravy niekým iným než firmou Vogel's;
   - ak je porucha spôsobená vonkajšími vplyvmi (nesúvisiace priamo s výrobkom) ako sú napríklad blesk, záplavy, požiar, škrabance, vystavenie extrémnym teplotám, podnebné vplyvy, rozpúšťadlá alebo kyseliny, zlé zaobchádzanie alebo nepozorné používanie;
   - ak je výrobok používaný pre iné zariadenie, než aké je uvedené na balení.

VOGEL'S PRODUCTS BV, HONDSRUGLAAN 93, 5628 DB EINDHOVEN, HOLANDSKO

HU

Gratulálunk, hogy a Vogels's cégnek ezt a termékét vásárolta meg! Olyan termék van a tulajdonában, mely tartós anyagokból a legapróbb részletekig átgondolt terv alapján készült. Ezért a Vogel's cég, egy 5 éves garancia keretében, jóváll minden esetleges anyag- vagy szerelési hibáért.

JÓTÁLLÁSI FELTÉTELEK

1. A Vogel's cég szavatolja, hogy amennyiben a termék jótállási ideje alatt hiányosságok lépnek fel, melyek anyag- és / vagy gyártási hibára vezethetők vissza, a terméket a Vogel's belátása szerint ingyen megjavítják, vagy szükség esetén kicserélik. A jótállás természetesen nem vonatkozik a használat következtében fellépő kopásra.
2. Ha jótállási igényt támaszt, a terméket be kell küldenie a Vogel's cégnek az eredeti vételi bizonylat felmutatása mellett (számla, blokk vagy bizonylat). A vételi bizonylatból világosan ki kell tűnnie a szállító nevének és a vétel időpontjának.
3. A Vogel's cég jótállása megszűnik, ha:
   - Ha a terméket nem a használati utasításnak megfelelően fúrták ki, szerelték fel vagy használták;
   - ha a terméken mások a Vogel's cégétől eltérő módosításokat eszközöltek vagy javításokat hajtottak végre;
   - ha a hiányosság külső ok (mint például villámcsapás, vízkár, tűzkár, karcolás, extrém hőmérsékletnek való kitétel, időjárási körülmények, oldószerek vagy savak, vagy figyelmetlenség) következtében állt elő;
   - ha a terméket más készülékhez használták fel, mint ami a csomagoláson fel van tüntetve.

VOGEL'S PRODUCTS BV, HONDSRUGLAAN 93, 5628 DB EINDHOVEN, HOLLANDIA

TR

Bu Vogel's ürününü satın aldığınız için sizi tebrik ederiz! ve detayına kadar iyi düşünülmüş bir tasarıma dayanarak, Uzun ömürlü maddelerden imal edilmiş bir ürüne sahipsiniz. Bunun için, Vogel's, malzemelerden veya imalattan oluşabilen eksikliklere, 5 senelik bir garanti ile hizmetinizdedir.

GARANTİ KOŞULLARI

1. Vogel's, ürünün garanti süresinde, malzeme ve/veya imalat yanlışarından dolayı oluşan eksiklikler ortaya çıktığı takdirde, ürünün bedava tamir edileceğini veya gerekirse değiştirileceğini garanti eder. Garanti normal eskime için geçerli değildir.
2. Garanti hakkınızı kullanmak istediğiniz zaman, ürünü orijinal fişi ile (fatura, kasa fişi, makbuz) Vogel's'a sunmanız gerekecektir. Fişin üstünde, tedarikcinin ismi ve satın alış tarihinin anlaşılır bir şekilde belirlenmesi gerekiyor.
3. Vogel's garantisi aşağıdaki durumlarda geçerliğini kaybeder:
   - kullanma kılavuzuna göre delinmemiş, monte edilmemiş ve kullanılmadığı takdirde;
   - ürüne Vogel's'ın dışında başkaları tarafından değişiklikler veya tamiratlar yapıldığı takdirde;
   - eksiklik, yıldırım düşmesi, sudan oluşan nedenler, yangın, çizilme, yüksek derecelere maruz bırakılma, hava durumları, çözelti maddesi veya asitler, yanlış kullanım gibi dış etkenler (üründışı çıkan eksikliker) dolayından meydana çıktığı takdirde;
   - ürün, ambalajın üst veya içinde yazıldığı aletlerden başka aletler için kullanıldığı takdirde.

VOGEL'S PRODUCTS BV, HONDSRUGLAAN 93, 5628 DB EINDHOVEN, NEDERLAND

RO

Vă felicităm pentru achiziţionarea acestui produs Vogel's! Deţineţi acum un produs făcut din materiale durabile, pe baza unui proiect bine gândit în cele mai mici detalii. Din acest motiv Vogel's asigură garanţia pe timp de 5 ani pentru orice eventuale neajunsuri ale materialelor sau defecte de fabricaţie.

CONDIŢII DE GARANŢIE

1. Vogel's garantează că dacă pe parcursul perioadei de garanţie a produsului apar defecţiuni ca urmare a unor erori ale materialelor şi/sau de fabricaţie, în urma evaluării efectuate de către Vogel's, produsul va fi remediat gratuit de către firma Vogel's, iar dacă este necesar va fi înlocuit. În nici un caz garanţia nu este valabilă pentru uzura normală a produsului.
2. Dacă se apelează la garanţie, produsul respectiv trebuie trimis la Vogel's împreună cu bonul de cumpărare original (factura, bon de casă sau chitanţă). Pe bonul de cumpărare trebuie să se menţioneze în mod expres numele furnizorului şi data cumpărării.
3. Garanţia Vogel's îşi pierde valabilitatea în următoarele cazuri:
   - dacă produsul este găurit, montat sau utilizat contrar instrucţiunilor de folosire;
   - dacă se efectuează modificări sau reparaţii la produs de către altcineva decât reprezentanţi Vogel's;
   - dacă o defecţiune este cauzată de factori externi (din afara produsului) cum ar fi de exemplu fulger, inundaţie, zgâriere, incendiu, expunere la temperaturi extreme, intemperii, solvenţi sau acizi, utilizare eronată sau neatenţie;
   - dacă produsul este utilizat pentru alte aparate decât cele menţionate pe ambalaj sau în ambalaj.

VOGEL'S PRODUCTS BV, HONDRUGLAAN 93, 5628 DB EINDHOVEN, OLANDA

UA

Поздоровляємо Вас з покупкою продукції виробу компанії Vogel's Products! Цей виріб виготовлено з довговічних матеріалів на основі продуманої до дріб'язків розробки. Тому компанія Vogel's Products ручається за відсутність дефектів матеріалів і помилок виготовлення в своїй продукції і дає гарантію на 5 років.

УМОВИ НАДАННЯ ГАРАНТІЇ

1. Компанія Vogel's Products гарантує, що якщо протягом гарантійного періоду в цього виробу з'являться несправності унаслідок дефекту матеріалів і/чи унаслідок помилок виготовлення, то на розсуд представників компанії Vogel's Products виріб буде безкоштовно відремонтоване чи, якщо буде потрібно, замінено. Гарантія не дійсна для нормально наступаючого зносу.
2. Якщо Ви хочете скористатися гарантією, то виріб необхідно надати компанії Vogel's Products разом з оригіналом свідчення про покупку (рахунок-фактура, касовий чи чек квитанція). Свідчення про покупку повинно містити ім'я продавця і дату покупки.
3. Гарантія компанії Vogel's Products є недійсною:
   - якщо виріб було просвердлено, змонтовано і використовувалося не відповідно до керівництва користувача;
   - якщо виріб було змінено чи відремонтовано не компанією Vogel's Products;
   - якщо несправність є наслідком зовнішніх причин (що відбуваються поза виробу), таких як, наприклад, улучення блискавки, затоплення, пожежа, подряпини, піддавання високим температурам, погодні умови, розчинники або кислоти, використання не по призначенню або недбалість;
   - якщо виріб використовується для іншої апаратури, чим та, що зазначено на упакуванні або в упакуванні.

VOGEL'S PRODUCTS BV, HONDSRUGLAAN 93, 5628 DB EINDHOVEN, NEDERLAND

JA

製品をお買い上げいただき、ありがとうございました! 今貴方の物となったこの製品は、耐久性に優れた素材で出来ており、デザインをはじめ、細部に至るまできめ細かに考えぬかれたものです。そのため**Vogel's**では素材と製造時における保証は**5**年となっているのです。

保証の諸条件

1. Vogel'sは製品の保証期間内において、製造時または素材の不良による故障の場合には、自由裁量において、修理、また必要な場合は製品の交換を無料でいたします。通常の使用状態での磨耗や消耗については、この限りではありません。
2. 保証を行使する場合は、製品と、購入時の関連書類(レシート、請求書、販売の証明など)を添えてVogelまでお送りください。購入の書類には、販売元の名前と購入の日付がはっきりと記載されていなければなりません。
3. 以下の場合は、Vogel'sの保証は無効となりますのでご注意ください。
   - 製品が説明書に従って、きちんと穴を開けた状態で、設置、使用されなかった場合。
   - 製品がVogel's以外の第三者によって修理、修繕されていた場合。
   - かみなり、水濡れ、火事、磨耗、異常温度下での保管、天候異常、溶剤や酸性薬剤、間違った使用方法や不注意によるもの等、外部から(製品の外側)の原因で故障が起きた場合、
   - パッケージ、または機器に書いてある使用方法以外の製品用に使用された場合。

VOGEL'S 製品の送り先: VOGEL'S PRODUCTS BV, HONDSRUGLAAN 93, 5628 DB EINDHOVEN, THE NETHERLANDS オランダ

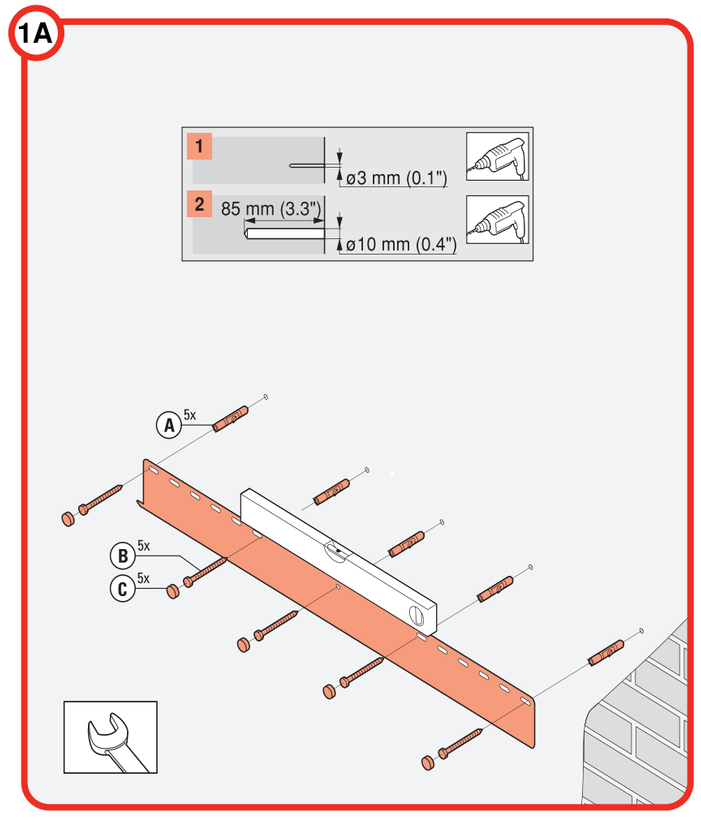

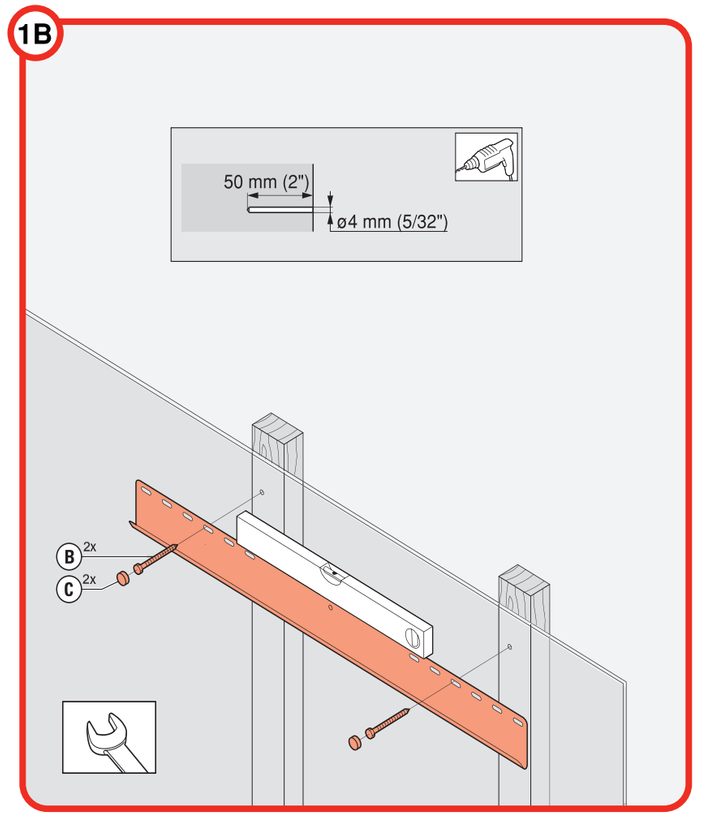

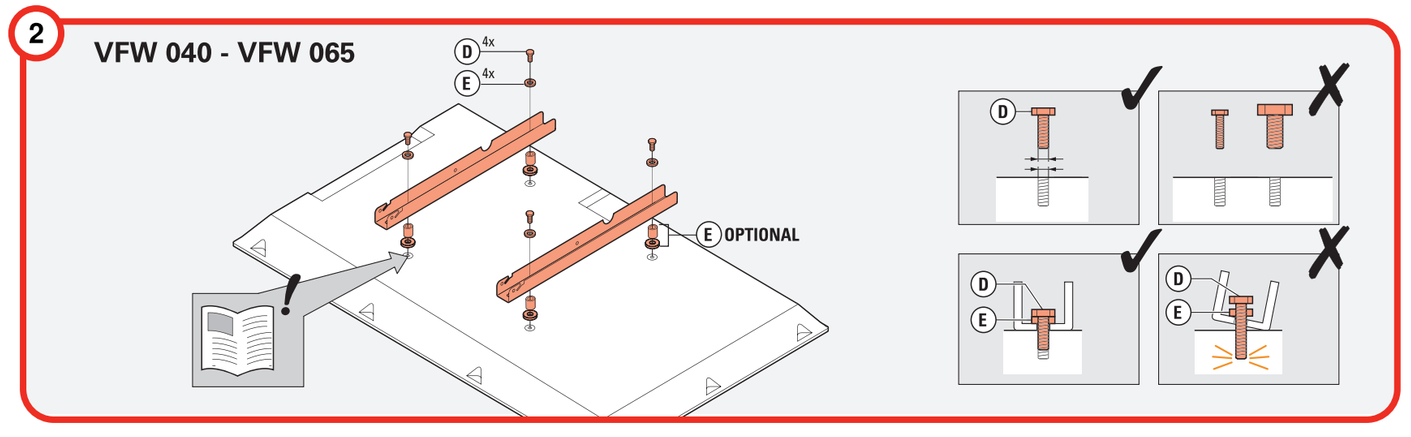

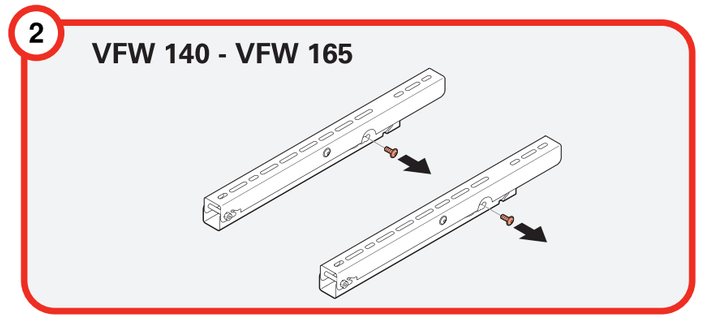

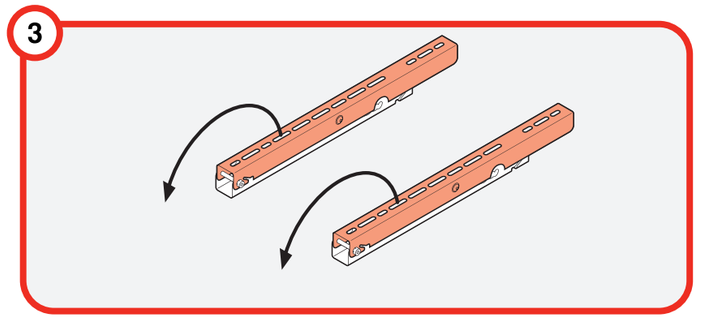

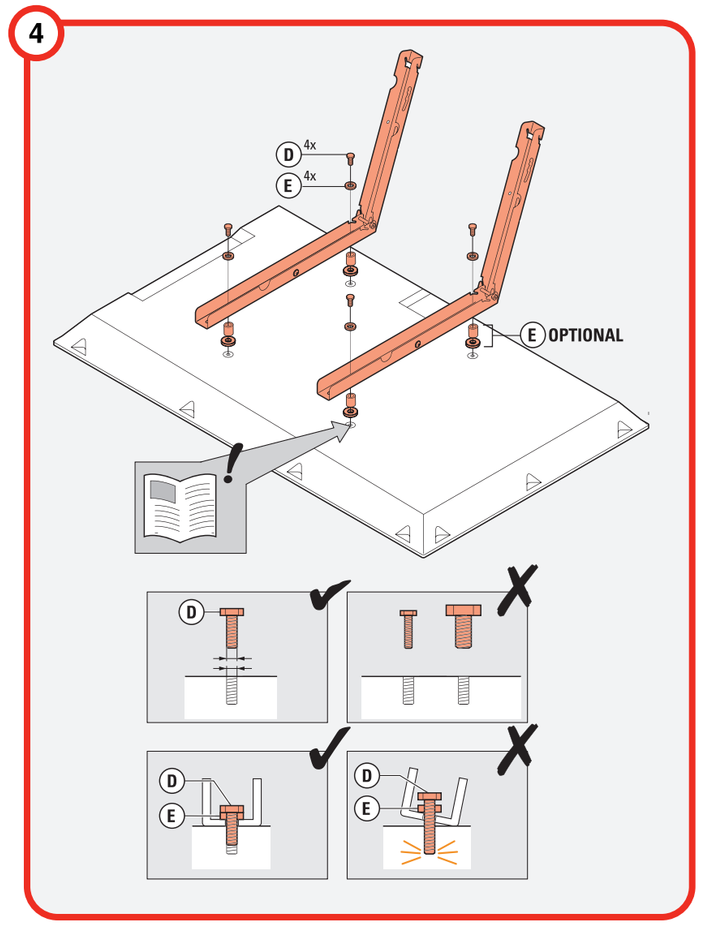

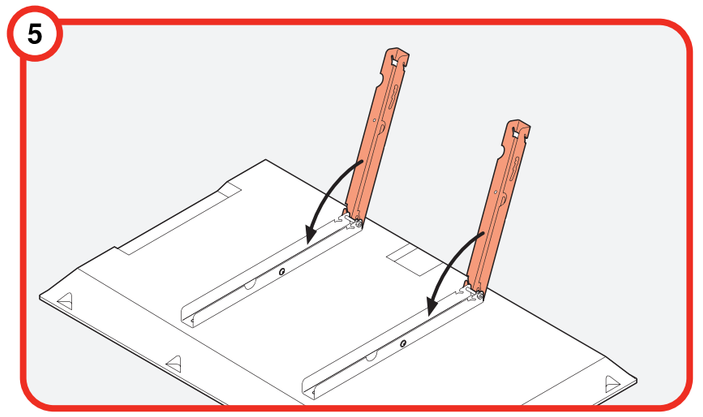

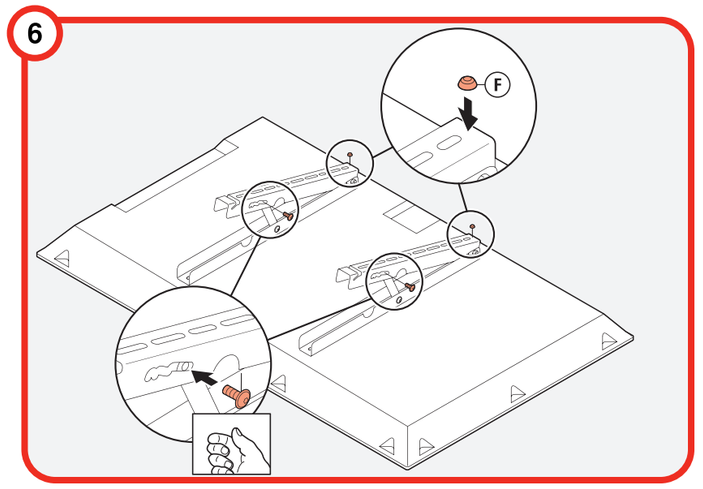

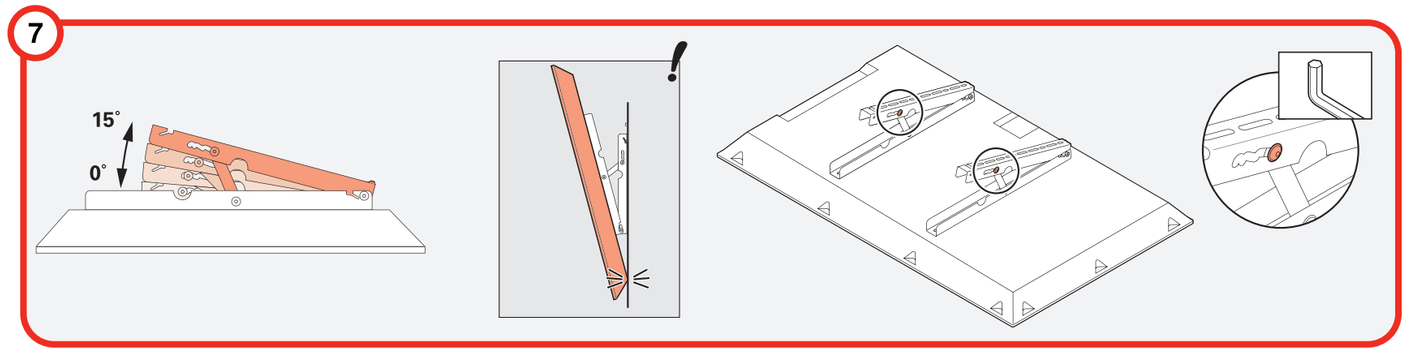

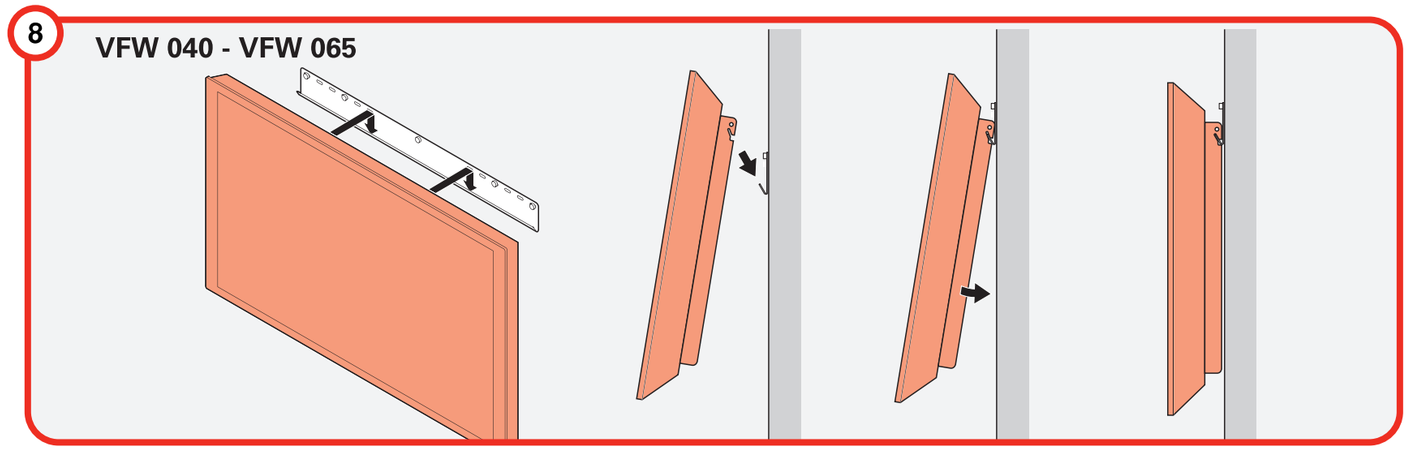

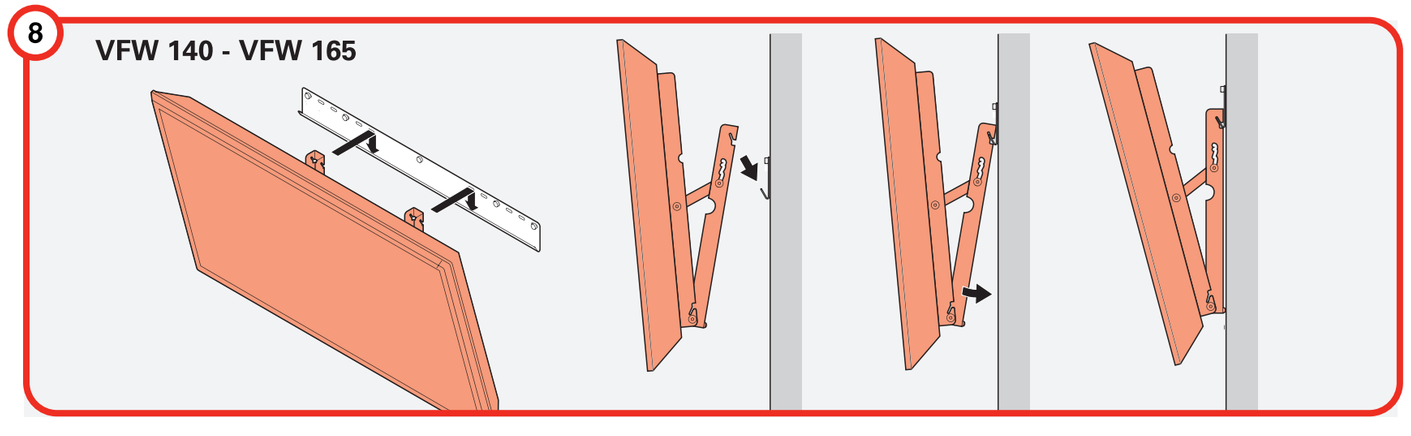

GB Warning
Correct installation is extremely essential, and falls outside the scope of responsibility of Vogel's. The fastening material provided is exclusively intended for installation on walls made of solid wood, bricks, concrete or solid-wood columns with a maximum of 3 mm wall finishing. For walls made of other materials, for example hollow bricks, please consult your installer and/or specialist supplier. Maximum weight of LCD/plasma screen: VFW 040 / VFW 140: 70 kg. (154 lbs), VFW 065 / VFW 165: 100 kg. (220 lbs). During installation, please also follow the instructions for installation and use of the apparatus to be installed/fixed (for example the LCD/plasma screen).

DE Warnung
Eine ordnungsgemäße Montage ist zwingend erforderlich und liegt außerhalb der Verantwortlichkeit von Vogel's. Die mitgelieferten Befestigungsmaterialien sind ausschließlich zur Montage an Wänden aus massivem Holz, Mauerwerk, Beton oder an massiven Holzpfosten vorgesehen, dabei darf die Wandverkleidung maximal 3 mm dick sein. Für Wände aus anderen Materialien (beispielsweise Hohlblocksteinen) wenden Sie sich bitte an Ihren Installateur und/oder den Fachhandel. Maximalgewicht LCD/Plasma-Bildschirm: VFW 040 / VFW 140: 70 kg. (154 lbs), VFW 065 / VFW 165: 100 kg. (220 lbs). Bei der Montage müssen auch die Installations- und Gebrauchsanleitungen der anzubringenden bzw. zu befestigenden Geräte selbst (wie des LCD/Plasma-Bildschirms) beachtet werden.

FR Avertissement
Le montage correct est d'une importance fondamentale et ne relève pas de la responsabilité de Vogel's. Le matériel de fixation fourni est uniquement prévu pour un montage sur des parois en bois massif, en briques, en béton ou sur des piliers en bois massif, avec une finition de 3 mm maximum. Veuillez consulter votre installateur et/ou votre détaillant spécialisé pour les parois constituées d'autres matériaux, comme la brique creuse. Poids maximal de l'écran LCD/plasma: VFW 040 / VFW 140: 70 kg. (154 lbs), VFW 065 / VFW 165: 100 kg. (220 lbs). Lors du montage, il convient également de respecter les consignes d'installation et d'utilisation du matériel à placer/fixer proprement dit (par exemple, de l'écran LCD/plasma).

NL Waarschuwing
Correcte montage is van essentieel belang, en valt buiten de verantwoordelijkheid van Vogel's. Bijgeleverde bevestigingsmaterialen zijn uitsluitend bestemd voor montage aan wanden van massief hout, baksteen, beton of aan massief houten pilaren, met maximaal 3 mm wandafwerking. Voor wanden van andere materialen, bijvoorbeeld holle bouwsteen, raadpleeg uw installateur en/of vakhandel. Maximum gewicht LCD/plasma-scherm: VFW 040 / VFW 140: 70 kg. (154 lbs), VFW 065 / VFW 165: 100 kg. (220 lbs). Bij de montage dienen ook de installatie- en gebruiksvoorschriften van de te plaatsen/bevestigen apparatuur zelf (zoals LCD/plasma scherm) in acht genomen te worden.

ES Advertencia
El montaje correcto tiene una importancia primordial, y no es responsabilidad de Vogel's. Los materiales de fijación suministrados están destinados exclusivamente al montaje en paredes de madera maciza, ladrillo, hormigón, o en columnas de madera maciza, con un acabado mínimo de 3 mm en la pared. Para paredes de otros materiales, como ladrillo hueco, consulte a su instalador o comercio especializado. Peso máximo de pantalla LCD o de plasma: VFW 040 / VFW 140: 70 kg. (154 lbs), VFW 065 / VFW 165: 100 kg. (220 lbs).
Durante el montaje, también se deben observar las instrucciones de instalación y manejo del aparato que se vaya a colocar o fijar (como una pantalla LCD o de plasma).

IT Avvertenze
E' molto importante eseguire un montaggio corretto e tale azione non rientra nelle responsabilità di Vogel's. I materiali di fissaggio compresi nella confezione sono adatti esclusivamente per il fissaggio a pareti di legno massiccio, mattoni, cemento o pilastri di legno massiccio, con una finitura della parete che non sia superiore ai 3 mm. Per pareti costruite con altri materiali, per esempio da forati, vi consigliamo di contattare il vostro installatore e/o rivenditore. Peso massimo per lo schermo LCD/plasma: VFW 040 / VFW 140: 70 kg. (154 lbs), VFW 065 / VFW 165: 100 kg. (220 lbs). Durante il montaggio bisogna seguire bene le istruzioni d'installazione e d'uso dell'apparecchiatura che deve essere montata (come lo schermo LCD/plasma).

PT Aviso
A montagem correcta é de essencial importância e a Vogel's reserva-se o direito de não se responsabilizar pela mesma. Os materiais de fixação enviados juntamente com o produto são específicos para a montagem em superfícies de madeira maciça, tijolo, betão ou em pilares de madeira maciça, com um máximo de 3 mm de espessura. Para paredes de outros materiais (ocas), peça conselho ao seu instalador e/ou técnico qualificado. Peso máximo de ecrã LCD/plasma: VFW 040 / VFW 140: 70 kg. (154 lbs), VFW 065 / VFW 165: 100 kg. (220 lbs). Durante a montagem, deve igualmente ter-se em conta os manuais de instruções de instalação e utilização dos próprios aparelhos (tais como ecrã LCD/plasma).

SV Varning
En korrekt montering är av största vikt och är inte Vogel's ansvarsområde. De medlevererade fixturerna är uteslutande avsedda för montage på väggar av massivt trä, tegel, betong eller på massiva träpelare, med ett yttre skikt på maximalt 3 mm. För montage på väggar av andra material, t.ex. hålig tegel, rådfråga er installatör eller fackhandeln. Maximum vikt LCD/plasma-skärm: VFW 040 / VFW 140: 70 kg. (154 lbs), VFW 065 / VFW 165: 100 kg. (220 lbs). Vid montage ska även installations- och användarföreskrifterna för själva apparaten (exempelvis LCD/plasma-skärm) som ska placeras/fästas iakttas.

PL Ostrzeżenie
Właściwy montaż jest niezwykle ważny i nie wchodzi w zakres odpowiedzialności firmy Vogel's. Załączone elementy mocujące są przeznaczone wyłącznie do montażu na ścianach z litego drewna, cegły lub betonu albo na filarach z litego drewna, z warstwą wykańczającą nie grubszą niż 3 mm. W przypadku ścian wykonanych z innych materiałów, np. z pustaków, należy zasięgnąć porady montera lub w specjalistycznym sklepie. Maksymalny ciężar telewizora LCD/plazmowego: VFW 040 / VFW 140: 70 kg. (154 lbs), VFW 065 / VFW 165: 100 kg. (220 lbs). Przy montażu należy także przestrzegać zaleceń zawartych w instrukcji instalacji i instrukcji obsługi umieszczanego / mocowanego urządzenia (np. telewizora LCD/plazmowego).

RU Существенное значение имеет правильная установка изделия, при этом фирма Вогельс не несет за нее ответственности. Входящие в комплект крепежные изделия предназначены исключительно для крепления к стене из массивного дерева, кирпича, бетона или к балкам из массивного дерева, при этом толщина облицовки стены не должна превышать 3мм. В случае если стена изготовлена из иных материалов, например, пустотелого кирпича, проконсультируйтесь с установщиком и/или с персоналом в специализированном магазине. Максимальный вес для жидкокристаллического/плазменного экрана:
VFW 040 / VFW 140 модель: 70 кг (154 фунтов), VFW 065 / VFW 165 модель: 100 кг (220 фунтов). При установке изделия необходимо также соблюдать инструкции по установке и эксплуатации аппаратуры (напр. жидкокристаллического/плазменного экрана), которую Вы планируете разместить/закрепить на изделии фирмы Вогельс.

CZ Varování
Nejdůležitější je správná montáž a firma Vogel´s není za montáž zodpovědná. Upevňovací materiály, které jsou dodávány v balení, jsou určeny přímo k montáži na stěny z masivního dřeva, cihly, beton, nebo na masivní dřevěné sloupy s nejvýše 3 mm. Pro montáž na stěny z jiných materiálů, například holý stavební kámen Vám doporučujeme poradit se s Vaším instalatérem a/nebo ve specializovaném obchodě. Maximální hmotnost LCD/plasmové obrazovky: VVFW 040 / VFW 140: 70 kg. (154 lbs), VFW 065 / VFW 165: 100 kg. (220 lbs). Při montáži se také držte návodů k použití týkající se připevnění vlastního zařízení (jako je LCD/ plasmová obrazovka).

SK Varovanie
Najdôležitejšia je správna montáž a firma Vogel´s nie je za montáž zodpovedná. Upevňovacie materiály, ktoré sú dodávané v balení, sú určené priamo pre montáž na steny z masívneho dreva, tehly, betónu, alebo na masívne drevené stĺpy s najviac 3 mm... Pre montáž na steny z iných materiálov, napríklad holý stavebný kameň Vám odporúčame poradiť sa s Vaším inštalatérom a/alebo v špecializovanom obchode. Maximálna hmotnosť LCD / plazmovej obrazovky: VVFW 040 / VFW 140: 70 kg. (154 lbs), VFW 065 / VFW 165: 100 kg. (220 lbs). Pri montáži sa tiež držte návodov na používanie týkajúcich sa pripevnenia vlastného zariadenia (ako je LCD / plazmová obrazovka).

HU Figyelmeztetés
A pontos szerelés alapvetően fontos, és ezért a Vogels's cég nem vállal felelősséget. A mellékelt rögzítő anyagok kizárólag tömör fából, téglából, betonból készült falaknál, vagy tömör fából készült tartóoszlopok esetén használhatók maximálisan 3 mm-es falbevonat esetén. Más anyagból, mint például üreges téglából készült falak esetén érdeklődjön a szerelőnél és/vagy a szaküzletben. Maximális súly LCD/plazma-képernyő esetén: VVFW 040 / VFW 140: 70 kg. (154 lbs), VFW 065 / VFW 165: 100 kg. (220 lbs).
A szerelésnél az elhelyezendő/rögzítendő készülék (mint például egy LCD/plazma-képernyő) szerelési és használati utasítását is figyelembe kell venni.

TR Uyarı
Muntazam montaj edilmesi çok önemlidir ve Vogel's'ın sorumluluğu dışında kalmaktadır. Yanında verilmiş olan yerleştirme malzemeleri sadece masif tahta, taş, beton veya en fazla 3 mm tahta bölümlü masif tahta direklerine monte etmek içindir. Başka malzemeden yapılmış duvarlar, örneğin içi boş inşaat taşları için, dôşemecinize ve/veya özel satış bayinize başvurunuz. LCD/plazma-ekranın maksimum ağırlığı: VVFW 040 / VFW 140: 70 kg. (154 lbs), VFW 065 / VFW 165: 100 kg. (220 lbs). Montaj ettiğinizde, yerleştirmek istediğiniz aletin (LCD/plazma ekran gibi) montaj ve kullanma kılavuzunu da dikkate almanız gerekir.

RO Atenţie
Este deosebit de important ca montajul să fie executat corect, operaţia de montare neintrând în responsabilitatea firmei Vogel's. Materialele de fixare livrate împreună cu produsul sunt destinate exclusiv pentru montajul pe pereţi din lemn masiv, cărămidă, beton sau stâlpi de lemn masiv, cu maxim 3 mm prelucrare în perete. Pentru pereţi din alte materiale, de exemplu plăci de BCA, vă rugăm să vă consultaţi instalatorul şi/sau un magazin de specialitate. Greutatea maximă ecranul LCD/plasmă: VVFW 040 / VFW 140: 70 kg. (154 lbs), VFW 065 / VFW 165: 100 kg. (220 lbs). La montaj trebuie să se ţină cont şi de instrucţiunile de instalare şi utilizare ale aparaturii care trebuie amplasată/fixată (cum ar fi ecranul LCD/ plasmă).

UA Правильний монтаж має велике значення, та компанія Vogel's Products не несе за це відповідальність. Матеріали, що додаються для кріплення, призначені виключно для монтажу на стінах з масивного дерева, цегли чи бетону на опорах/колонах з масивного дерева товщиною оздоблювального шару не більш 3 мм. У відношенні кріплення на стінах з інших матеріалів, наприклад, з пустотілої цегли, проконсультуйтеся у свого монтажника і/чи у своєму профцентрі. Максимальна вага ЖК/плазменної панелі:
VFW 040 / VFW 140: 70 кг (154 фунтів), VFW 065 / VFW 165: 100 кг (220 фунтів).
При монтажі також необхідно дотримуватися вказівок інструкцій з монтажу і використання апаратури, що встановлюється/закріплюється (такий як ЖК/плазменна панель).

JA
警告
正しい設置することが非常に大切となってきます。正しい設置がされていない場合、Vogelの責任範囲に入らないものとみなします。添付されている取り付け部品は、最大の厚みが3mm以内の木材、レンガ、コンクリート、木製の柱などに設置の場合に使用すること
のみを目的としています。軽量レンガなど、その他の素材で出来ている壁については、設置業者または販売元にお問い合わせください。LCD/プラズマ・スクリーンの最大重量:
VVFW 040 / VFW 140: 70 kg. (154 lbs), VFW 065 / VFW 165: 100 kg. (220 lbs)。
設置時、機器の設置と使用についての説明に従ってください。
(LCD/プラズマスクリーンなど)