ProBreeze®

OmniDry™

Instruction Manual
Bedienungsanleitung
Mode d'emploi
Manuale di istruzioni
Manual de instrucciones
Handleiding
Bruksanvisning
Instrukcja obsługi
Manual de Instruções

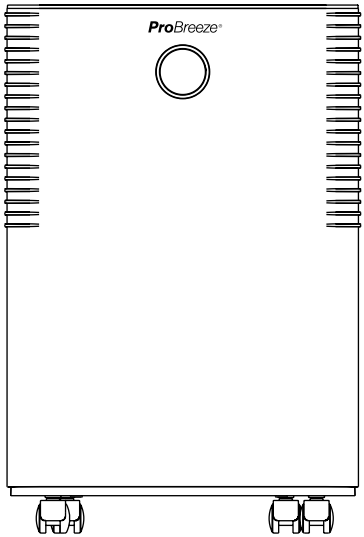

Model PB-D-40W

10L Dehumidifier

IMPORTANT INSTRUCTIONS
RETAIN FOR FUTURE USE

CONTENTS

Interactive contents page - click title below to view chapter

EN

Safety Instructions....Page 4

Safety Instructions – R290 Refrigerant Gas ....Page 7

Symbols Explained ....Page 8

Specification ....Page 9

Parts ....Page 9

Positioning Your Unit.... Page 10

Operating Instructions.... Page 10

Control Panel .... Page 11

Continuous Drainage .... Page 14

Maintenance.... Page 14

Cleaning and Storage.... Page 15

Recycling and Disposal .... Page 16

Troubleshooting .... Page 17

Error Codes .... Page 17

DE Deutsch ..... Page 18

FR Français ..... Page 35

IT Italiano ..... Page 51

ES Español ..... Page 67

NL Nederland ..... Page 83

SV Svenska ..... Page 100

PL Polskie ..... Page 114

PT Português ..... Page 130

Thank you for choosing to purchase a product from Pro Breeze. Please read the entire manual carefully prior to first use and keep in a safe place for future reference.

SAFETY INSTRUCTIONS

PLEASE READ AND SAVE THESE IMPORTANT SAFETY INSTRUCTIONS.

When using electrical appliances, basic safety precautions should always be followed to reduce the risk of fire, electric shock, and injury to persons, including the following:

WARNING: TO AVOID THE RISK OF ELECTRICAL SHOCK, FIRE OR INJURY TO PEOPLE, ALWAYS TURN THE APPLIANCE OFF, UNPLUG THE POWER CORD FROM THE ELECTRICAL OUTLET AND EMPTY THE WATER TANK BEFORE HANDLING, CLEANING OR SERVICING THE APPLIANCE.

WARNING: DO NOT IMMERSE THE APPLIANCE, PLUG OR POWER CORD IN WATER OR ANY OTHER LIQUID.

CAUTION: THIS APPLIANCE IS HEAVY. TAKE EXTRA CARE WHEN HANDLING, MOVING OR LIFTING.

WARNING: SERVICING SHOULD ONLY BE CARRIED OUT BY THE MANUFACTURER, ITS SERVICE AGENT OR A QUALIFIED TECHNICIAN.

WARNING: DO NOT ALLOW ANY LIQUID TO ENTER THE APPLIANCE. THIS COULD CAUSE ELECTRIC SHOCK OR FIRE.

- Use this appliance only as described in this manual. Any other use not recommended by the manufacturer may cause fire, electric shock, or injury to persons.
- Do not cover or obstruct the appliance while in use.
- Always unplug the appliance when not in use.
- Do not expose the appliance to direct sunlight, heat sources or extreme cold.

- Do not immerse any part of the appliance, cord or plug in water or other liquids.
- Keep the appliance out of reach of children and pets.
- Do not leave children alone or unattended in the area where the appliance is in use.
- Dispose of water held by the appliance. The water collected in the tank is not suitable for drinking or use in food preparation.
- This appliance can be used by children aged from 8 years and above and persons with reduced physical, sensory or mental capabilities or lack of experience and knowledge if they have been given supervision or instruction concerning use of the appliance in a safe way and understand the hazards involved.
- Children shall not play with the appliance.
- Cleaning and user maintenance shall not be made by children without supervision.
- Maintain a minimum clearance of 50 cm around all sides of the appliance.
- When moving the appliance, ensure it is kept in an upright position.
- Never leave the appliance unattended while in use. Always turn it off and disconnect from the power supply when not in use.
- Place the appliance on a flat, stable and dry surface, and always keep it upright. Operating in any other position could cause a hazard.
- Never place anything on top of the appliance.
- Ensure the mains supply (including voltage, frequency and power) complies with the rating label of the appliance.
- Do not attempt to repair or adjust any electrical or mechanical elements in the appliance. Doing so may be unsafe and will void your warranty.
- There may be traces of odour during the first few minutes of initial use. This is normal and will quickly disappear.
- Do not place the appliance against a wall or other appliances.
- Do not cover the appliance whilst in use.
- Ensure air inlets and outlets are not blocked during operation to prevent overheating.
- Do not cover, obstruct or push objects into the vents and opening of the appliance as this may cause an electric shock, fire or damage the appliance.
- Do not operate the appliance with wet hands.
- Do not operate the appliance without the filter.
- Do not use the appliance near water or in the immediate surroundings of a bath, shower or swimming pool.
- Never place the appliance where it may fall into a bathtub or other water container.

- Do not use mechanical devices to accelerate the appliance's defrosting process.
- Do not place the continuous drainage hose outside when the temperature falls below 1 °C.
- The appliance is intended for indoor household use and similar applications. Do not use outdoors.
- Do not use the appliance near petrol, paints, flammable gases, ovens, or other heating sources.
- The mains cable should not hang down from the surface on which the appliance is placed, to prevent it from being pulled down.
- To avoid a circuit overload when using this appliance, do not operate another high-wattage appliance on the same electrical circuit.
- Always plug the appliance directly into a suitable wall socket. Do not connect it to an extension lead, multi-socket adaptor or similar device, as this may cause overheating and present a risk of fire.
- Do not use the appliance with an external programmer, timer switch or any other device which would switch the appliance on automatically, unless this function has already been built into the appliance by the manufacturer.
- Do not pull on the power cord. Never move, carry or hang the appliance by the power cord.
- Do not kink or wrap the power cord around the appliance, as this may cause the insulation to weaken or split, particularly where it enters the appliance.
- Do not operate the appliance with the water tank removed.
- Ensure the mains cable is fully extended before use and arrange it so that it is not in contact with any part of the appliance.
- Do not operate the appliance with any safety guards removed.
- Do not operate the appliance if there are signs of damage to the appliance, the power cord, or any of the accessories supplied. If the supply cord is damaged, it must not be replaced by the user. To avoid the risk of electric shock or fire, it must be replaced by the manufacturer, its service agent, or a similarly qualified person.
- Always unplug the appliance before cleaning or carrying out maintenance.
- The appliance shall be installed in accordance with national wiring regulations.
- The unit’s circuit board (PCB) is designed with a fuse to provide overcurrent protection. The specifications of the fuse are printed on the circuit board.
- Never insert fingers or metal objects into the vents and openings of the appliance.

SAFETY INSTRUCTIONS – R290 REFRIGERANT GAS

WARNING – FIRE / EXPLOSION HAZARD

This appliance contains 0.037 kg (37 g) of R290 refrigerant gas. R290 is classified as an A3 flammable refrigerant under international (EN/IEC) safety standards. Failure to follow these instructions could result in fire, explosion, or injury.

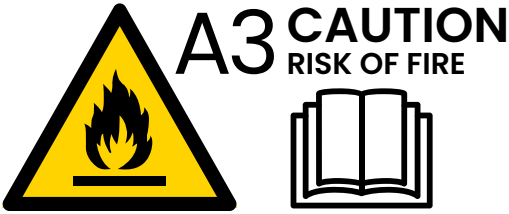

- This appliance must only be installed and operated in a room with a minimum floor area of 4 m², and with sufficient natural or mechanical ventilation to prevent the accumulation of flammable gas in the event of a leak, in accordance with EN/IEC 60335-2-40 (Annex GG).
- Do not install, operate, or store the appliance in cupboards, cabinets, basements, or other confined or unventilated spaces.
- Do not use the appliance if it is damaged or shows signs of refrigerant leakage.
- Do not puncture, burn, open, or tamper with the refrigerant circuit.
- Do not place the appliance near sources of ignition such as open flames, gas appliances, or electrical devices in operation.
- Keep the appliance clear of combustible materials at all times.
- Be aware that R290 refrigerant is odourless; leaks may not be detectable by smell.

CAUTION – HANDLING / STORAGE

- Do not use means to accelerate the defrosting process or cleaning, other than those recommended by the manufacturer.
- The refrigerant circuit must not be punctured, opened, or interfered with.
- Store the appliance in such a way as to prevent mechanical damage.
- If storing for an extended period, ensure the appliance is kept in a well-ventilated area, away from heat sources, sparks, or open flames.
- Do not store the appliance in cupboards, cabinets, basements, or other confined spaces where gas could accumulate.
- Only leak detection methods approved for use with flammable refrigerants

may be used.

- Service and repair must only be carried out by qualified personnel holding appropriate certification for handling flammable refrigerants (e.g. EU F-Gas, UK equivalent, or accredited AE/Gulf certification).
- This appliance is marked with the flammable gas warning symbol (GHS02 flame pictogram). Ensure this label remains visible and legible at all times.

Disposal

At end of life, this appliance must not be disposed of with household waste. It must be taken to an authorised collection point for recycling and disposal in accordance with:

- UK: The Waste Electrical and Electronic Equipment Regulations 2013
- EU: WEEE Directive 2012/19/EU

The refrigerant must only be recovered by authorised service personnel.

SYMBOLS EXPLAINED

	For indoor use only. Do not expose the appliance to rain or moisture.		Read the instruction manual before use and keep it for future reference.
UK CA	**UKCA Mark** – Shows that the product meets UK safety, health, and environmental protection requirements and has undergone the required conformity assessment procedures.	CE	**CE Mark** – Confirms that the product meets EU safety, health, and environmental protection requirements and has been assessed before being placed on the market.
	CAUTION: This symbol shows that a service personnel should be handling this equipment with reference to the installation manual.		**CAUTION:** This symbol shows that information is available such as the operating manual or instruction manual.
A3	**WARNING:** The symbol shows that this appliance uses a flammable refrigerant. If the refrigerant leaks and is exposed to an external ignition source, there is a risk of fire.		

SPECIFICATIONS

Model:	PB-D-40W-UK, PB-D-40W-RT-UK, PB-D-40W-EU, PB-D-40W-RT-EU		
Voltage:	220-240 V~	**Net Weight:**	7 kg
Frequency:	50 Hz	**Fuse:**	AC 250 V~, 3.15/2 A
Product Dimensions (L × W × H):	243 x 182 x 339 mm	**Refrigerant/Charge:**	R290/37 g
Rated Input Power:	160 W (27 °C/60% RH)	**Max Input Power:**	185 W (30 °C/80% RH)
Suction Side Max Allowable Pressure:	1.5 MPa	**Discharge Side Max Allowable Pressure:**	3.0 MPa

PARTS

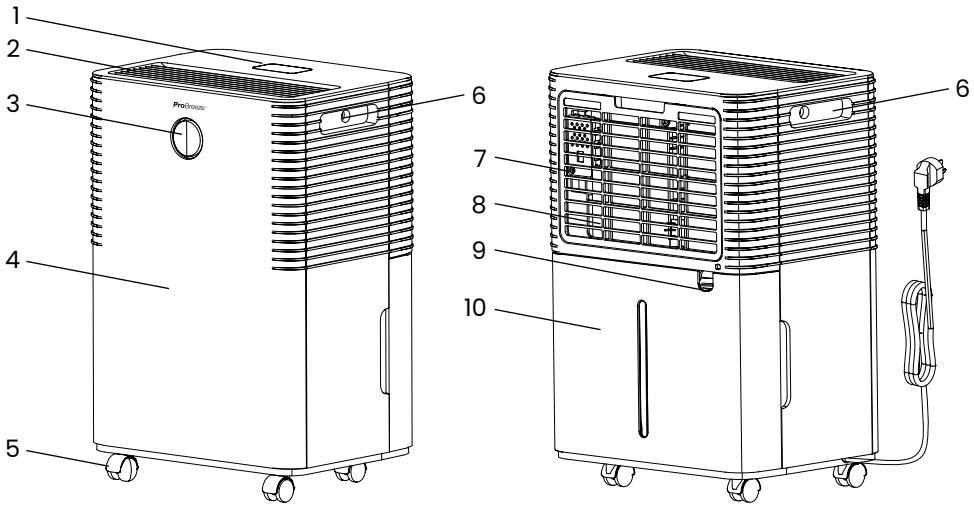

1. Control Panel & Digital Display
2. Air Outlet
3. Ambient Light
4. Front Panel
5. Wheels
6. Handle
7. Temperature Sensor
8. Air Inlet (with Filter)
9. Continuous Drainage Outlet
10. Water Tank

Note: Wheels are optional. They are packed inside the water tank for user installation.

If you find you're missing any parts from your order, please contact our customer care team by emailing **help@probreeze.com** for fast and friendly help.

These images are for reference only, please refer to your product.

POSITIONING YOUR UNIT

- This unit is designed to operate in temperatures between 5 °C and 35 °C.
- Place the unit in an area where the temperature will not fall below 5 °C. In temperatures below 5 °C, the coils may freeze, leading to a reduction in performance.
- Place the unit on a smooth, level surface, strong enough to support the unit with a full water tank.
- Allow at least 50 cm of space behind the air outlet (at the back of the unit) for good air circulation. Allow at least 20 cm of space on all other sides of the unit for good air circulation.
- Place the unit away from a clothes dryer, heater or radiator.
- For best results, place the unit in an enclosed space and close all doors, windows and outside openings.

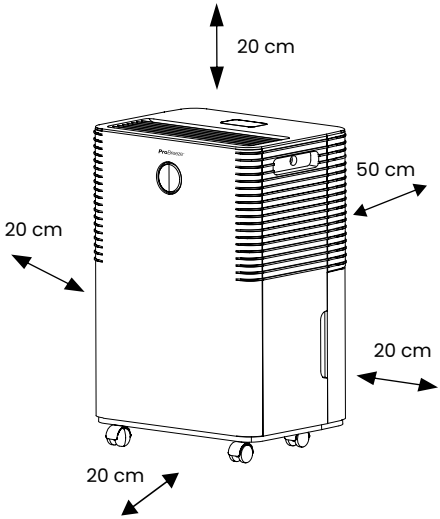

- If placed near an enclosed storage area (like a wardrobe or cupboard), ensure there is adequate circulation of air.
- There are four wheels attached to the unit for ease of transportation. Do not force the wheels to move over carpet.

OPERATING INSTRUCTIONS

Display Panel

1. Timer Indicator
2. Automatic Mode Indicator
3. Continuous Mode Indicator
4. Sleep Mode Indicator
5. On/Off Indicator
6. Low Fan Speed Indicator
7. High Fan Speed Indicator
8. Humidity/Current Humidity Display
9. Tank Full Indicator
10. Lock Indicator

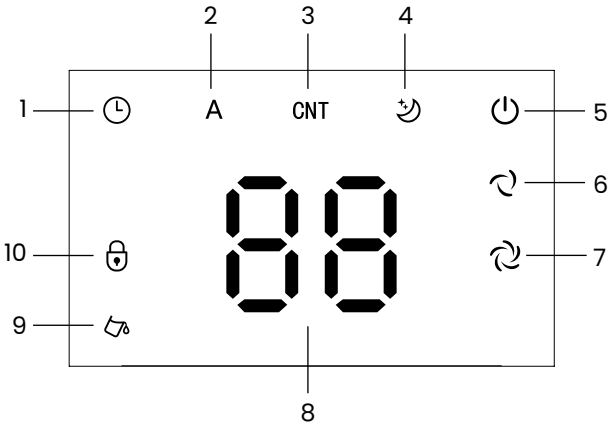

Control Panel

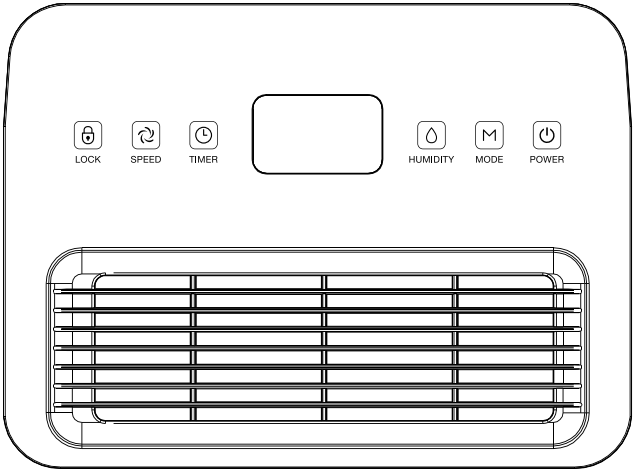

	Power Button	**Standby Mode:** When the appliance is plugged into the power supply, it will beep and the display indicators will briefly illuminate before turning off. The power indicator will remain on to show the appliance is in standby mode. **Turning On:** Press the Power button to turn the appliance on. The appliance will start in the mode selected when it was last used. If being used for the first time, the default setting will be Automatic Mode, with high fan speed and a target humidity of 50%. **Turning Off:** Press the Power button again to enter standby mode. Unplug the appliance from the power supply if it will not be used for an extended period.
	Timer	Press the Timer button to set a timer between 1 and 24 hours, in 1-hour increments. After pressing the Timer button, “00” will flash on the LED display. Press the Humidity button repeatedly to select the desired timer duration. Once selected, the timer setting will flash briefly before the LED display returns to showing the current room humidity. The Timer indicator will illuminate to show that a timer has been set. To check the remaining timer duration, press the Timer button once. The remaining time will flash briefly on the display before returning to the current room humidity. When the display shows “00”, the timer is cancelled and the Timer indicator will turn off.

M	**Mode Button**	Press the Mode button to cycle between the available operating modes. The corresponding indicator will illuminate on the display panel. Sleep Mode is activated separately by long-pressing the Mode button.
		Automatic Mode: In Automatic Mode, the appliance automatically maintains the selected target humidity level. When the room humidity is more than 3 % higher than the selected humidity, the fan will start and the compressor will begin operating shortly afterwards. When the room humidity falls to more than 3 % below the selected humidity, the compressor will stop and the fan stops working after 30 seconds' delay. In this mode, the target humidity level and fan speed can be adjusted.
		Continuous Mode: In Continuous Mode, the appliance will run continuously. This mode is suitable for very damp rooms or when faster dehumidification is required. The target humidity level cannot be selected in Continuous Mode. The fan speed can still be adjusted where available.
		Sleep Mode: In Sleep Mode, the appliance runs quietly with reduced display lighting. After approximately 10 seconds without any button presses, the display indicators will turn off or dim. Press any button to wake the display. In Sleep Mode, the appliance operates at low fan speed. The fan speed cannot be adjusted in this mode. The target humidity setting can still be adjusted.
	Fan Speed Button	Press the Fan Speed button to switch between High and Low fan speed. The corresponding fan speed indicator will illuminate. High fan speed is suitable for faster dehumidification. Low fan speed is suitable for quieter operation. Fan speed can be adjusted in Automatic Mode. It may not be adjustable in all modes.

	Humidity Button	In Automatic Mode or Sleep Mode, press the Humidity button to set your desired humidity level. The humidity can be adjusted between 30% and 80%, in 5% increments. The selected humidity will be shown on the LED display. After a few seconds, the display will return to showing the current room humidity. Recommended humidity for everyday use is 50%–60%. Press and hold the Humidity button to view the current room temperature. After a few seconds, the display will return to showing the current humidity.
	Lock Button	Press and hold the Lock button to activate the child lock. When child lock is active, the lock indicator will illuminate and the other buttons will be disabled. To turn child lock off, press and hold the Lock button again. The lock indicator will turn off. Child lock will reset when the appliance is restarted.
	Ambient Light	The ambient light shows the current humidity level in the room: • **Blue:** Humidity is below 45% • **Green:** Humidity is between 45% and 65% • **Red:** Humidity is above 65% The ambient light may also show red when an error code or warning is displayed.
	LED Display	The LED display shows different information depending on the selected setting: • Current room humidity during normal operation • Selected humidity when adjusting humidity level • Timer hours when setting the timer • Room temperature when the Humidity button is held down • Error codes if the appliance detects a fault or unsuitable room condition The icons around the display show the active mode, fan speed, timer, child lock and tank status.

CONTINUOUS DRAINAGE

To connect the drain hose to the unit:

1. Insert one end of the hose into the continuous drainage hole of the unit. Ensure it is connected securely.
2. Place the other end of the hose into a bucket or a drain.
3. Ensure the hose is not bent or blocked.

Note: Gravity will pull the water out of the unit into your chosen drainage area. Ensure the chosen area is not higher than the unit.

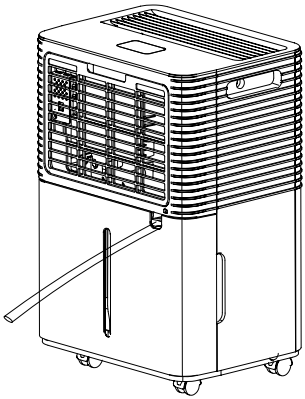

MAINTENANCE

Emptying the Water Tank:

- When the water tank is full, the unit will make a buzzing sound and the Water Full indicator will turn on.
- Press the power button to turn off the unit.
- Pull the water tank out from the body of the dehumidifier.
- Empty the water tank into a drain or suitable outdoor area.
- Clean the inside and outside of the water tank.
- Replace the empty tank back into the unit.
- Press the power button to resume operation.
- If the Water Full light does not turn off, ensure the float is correctly positioned inside the water tank.
- The unit may need defrosting in temperatures less than 23 °C - This will happen automatically and last up to 5-10 minutes. During this time, the dehumidifying function will stop and the defrost indicator will light up. Do not switch off while the unit is defrosting.

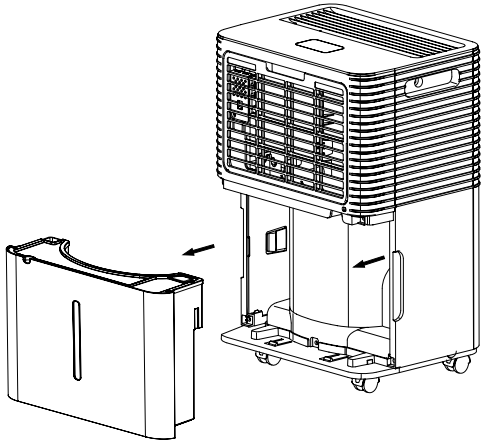

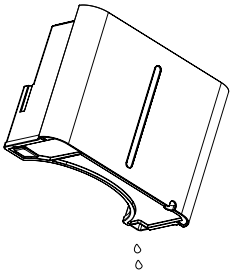

CLEANING & STORAGE

WARNING: ALWAYS TURN THE APPLIANCE OFF AND UNPLUG THE POWER CORD FROM THE ELECTRICAL OUTLET BEFORE HANDLING OR CLEANING IT.

WARNING: ENSURE THAT NO WATER OR CLEANING LIQUIDS ENTER THE APPLIANCE DURING CLEANING, AS THIS COULD CAUSE ELECTRIC SHOCK OR FIRE.

CAUTION: DO NOT USE ABRASIVE CLEANERS OR SOLVENTS, AS THESE MAY DAMAGE THE APPLIANCE.

- Do not attempt to clean the appliance in any other way than that detailed by the manufacturer.
- Clean the exterior surface of the appliance by wiping it with a soft, damp cloth. Dry the appliance with a soft, clean cloth.
- The filter should be cleaned every two weeks using a damp cloth.
- Always empty and clean the water tank after use. Standing water may cause mould and bacterial growth. Dry the appliance before storage.

Cleaning the water tank:

- Remove and empty the water tank as per the instructions above.
- Clean the water tank with warm tap water and mild detergent (e.g. washing-up liquid). **Note:** Do not use boiling water to clean the water tank.
- Ensure to remove any scale or deposits that have formed inside the water tank.
- Wipe all surfaces dry before placing the water tank back into the appliance.

Storage

- To store your product, we recommend using the original or a similar-sized box.
- Store the appliance in a safe, clean and dry place, away from direct sunlight, heat sources, moisture, and out of reach of children.
- Do not wind the power cord tightly around the appliance when storing. This may damage the cord insulation.
- Unplug the appliance during filling and cleaning.
- Never leave water in the water tank when the appliance is not in use.
- Empty and clean the appliance before storage. Clean the appliance before next use.

RECYCLING AND DISPOSAL

Waste electrical and electronic equipment (WEEE) and packaging must not be disposed of with general household waste. Proper collection and recycling help prevent potential harm to the environment and human health and support the conservation of natural resources. Most products containing a plug, or cable can be recycled. Please contact your local authority, recycling centre, or the retailer where the product was purchased for details on available collection and recycling schemes in your area.

	Waste Electrical and Electronic Equipment (WEEE)	This symbol on the product or packaging indicates that electrical and electronic equipment (EEE), as covered by Directive 2012/19/EU, must not be disposed of with general household waste. Instead, it should be taken to an appropriate collection point for the recycling of electrical and electronic equipment.
	The Mobius Loop	This symbol indicates that the product or its packaging is recyclable. Please dispose of it responsibly through appropriate recycling facilities.

Take-Back Scheme

Waste electrical and electronic equipment (WEEE) can be returned for responsible recycling and disposal when you purchase a new equivalent product, on a like-for-like basis, in accordance with the applicable UK WEEE Regulations and EU Directive 2012/19/EU. Products returned under this scheme are treated and recycled to minimise environmental impact and to recover valuable materials.

For more information on how to recycle this product, please visit **www.probreeze.com** or contact your local retailer or municipal collection service for details of available take-back and recycling facilities. Before returning or disposing of waste electrical products, the end-user is responsible for removing and separating any batteries or light bulbs. Waste batteries can also be deposited in collection bins available in most supermarkets and at local household waste recycling centres.

TROUBLESHOOTING

If you experience any issues with this product, please try these troubleshooting tips. If the issue is not solved, please contact our customer care team by emailing **help@probreeze.com**

Problem	What to Check
The appliance won't start	• Ensure the appliance is properly plugged into a functioning power outlet and switched on. • Ensure the water tank is not full. Empty the water tank and reinsert it correctly into the unit. • Ensure the ambient room temperature is between 5 °C and 39 °C. The appliance's self-protection function will prevent operation outside of this temperature range.
The appliance doesn't function as it should	• Ensure the air filter is clean and free from dust or debris. Clean the filter as instructed in the maintenance section. • Ensure the intake and discharge ducts are not blocked or obstructed. Remove any obstruction restricting airflow.
There is no airflow	• Ensure the air filter is not clogged. Remove and wash the filter before reinstalling it.
The appliance is making a loud noise	• Ensure the appliance is placed upright on a flat and stable surface. • Ensure the air filter is clean and not clogged. Remove and wash the filter if necessary.

ERROR CODES

Error code	Inspection	Solution
E1	Humidity sensor fault	Contact customer support for assistance
FL	Water tank full	Empty the water tank
EF	Fan motor fail	Switch off the unit immediately and disconnect it from the mains. Contact customer support or qualified service technician
CL	Low temperature protection. The ambient temperature is below 5 °C	The dehumidifier shuts down for self-protection
CH	High temperature protection. The ambient temperature is above 39 °C	

ProBreeze®

OMNIDRY 10L LUFTENTFEUCHTER MODELL PB-D-40W

Vielen Dank, dass Sie sich für den Kauf eines Produkts von ProBreeze entschieden haben. Bitte lesen Sie vor der ersten Inbetriebnahme die gesamte Bedienungsanleitung sorgfältig durch und bewahren Sie sie zum späteren Nachschlagen an einem sicheren Ort auf.

SICHERHEITSHINWEISE

BITTE LESEN UND BEWAHREN SIE DIESE WICHTIGEN SICHERHEITSHINWEISE AUF.

Bei der Verwendung von Elektrogeräten sind stets grundlegende Sicherheitsvorkehrungen zu beachten, um das Risiko von Brand, Stromschlag und Verletzungen zu verringern, einschließlich der folgenden:

WARNUNG: UM DAS RISIKO VON STROMSCHLAG, BRAND ODER VERLETZUNGEN ZU VERMEIDEN, SCHALTEN SIE DAS GERÄT IMMER AUS, ZIEHEN SIE DEN NETZSTECKER AUS DER STECKDOSE UND ENTLEEREN SIE DEN WASSERTANK, BEVOR SIE DAS GERÄT HANDHABEN, REINIGEN ODER WARTEN.

WARNUNG: TAUCHEN SIE DAS GERÄT, DEN NETZSTECKER ODER DAS NETZKABEL NICHT IN WASSER ODER ANDERE FLÜSSIGKEITEN.

VORSICHT: DIESES GERÄT IST SCHWER. SEIEN SIE BEIM HANDHABEN, BEWEGEN ODER ANHEBEN BESONDERS VORSICHTIG.

WARNUNG: WARTUNGSARBEITEN DÜRFEN NUR VOM HERSTELLER, SEINEM KUNDENDIENST ODER EINER QUALIFIZIERTEN FACHKRAFT DURCHGEFÜHRT WERDEN.

WARNUNG: LASSEN SIE KEINE FLÜSSIGKEIT IN DAS GERÄT EINDRINGEN. DIES KANN EINEN STROMSCHLAG ODER BRAND VERURSACHEN.

- Verwenden Sie dieses Gerät nur wie in dieser Bedienungsanleitung beschrieben. Jede andere, vom Hersteller nicht empfohlene Verwendung kann Brand, Stromschlag oder Verletzungen verursachen.
- Decken Sie das Gerät während des Betriebs nicht ab und blockieren Sie es nicht.

- Ziehen Sie stets den Netzstecker, wenn das Gerät nicht in Gebrauch ist.
- Setzen Sie das Gerät nicht direkter Sonneneinstrahlung, Wärmequellen oder extremer Kälte aus.
- Tauchen Sie weder Teile des Geräts noch das Kabel oder den Stecker in Wasser oder andere Flüssigkeiten.
- Bewahren Sie das Gerät außerhalb der Reichweite von Kindern und Haustieren auf.
- Lassen Sie Kinder nicht allein oder unbeaufsichtigt in dem Bereich, in dem das Gerät in Gebrauch ist.
- Entsorgen Sie das im Gerät befindliche Wasser. Das im Tank gesammelte Wasser ist weder zum Trinken noch zur Verwendung bei der Lebensmittelzubereitung geeignet.
- Dieses Gerät darf von Kindern ab 8 Jahren sowie von Personen mit eingeschränkten körperlichen, sensorischen oder geistigen Fähigkeiten oder mit mangelnder Erfahrung und Kenntnis verwendet werden, sofern sie beaufsichtigt werden oder eine Einweisung in die sichere Verwendung des Geräts erhalten haben und die damit verbundenen Gefahren verstehen.
- Reinigung und Wartung durch den Benutzer dürfen nicht von Kindern ohne Aufsicht durchgeführt werden. ALLE ANDEREN: Reinigung und Wartung durch den Benutzer dürfen von Kindern nicht durchgeführt werden, es sei denn, sie werden fortlaufend beaufsichtigt.
- Halten Sie einen Mindestabstand von 50 cm zu allen Seiten des Geräts ein.
- Achten Sie beim Transport des Geräts darauf, dass es in aufrechter Position gehalten wird.
- Lassen Sie das Gerät während des Betriebs niemals unbeaufsichtigt. Schalten Sie es immer aus und trennen Sie es von der Stromversorgung, wenn es nicht verwendet wird.
- Stellen Sie das Gerät auf eine ebene, stabile und trockene Oberfläche und halten Sie es stets in aufrechter Position. Der Betrieb in jeder anderen Position kann eine Gefahr verursachen.
- Stellen Sie niemals etwas auf das Gerät.
- Stellen Sie sicher, dass die Netzversorgung (einschließlich Spannung, Frequenz und Leistung) mit den Angaben auf dem Typenschild des Geräts übereinstimmt.
- Versuchen Sie nicht, elektrische oder mechanische Elemente im Gerät zu reparieren oder einzustellen. Dies kann unsicher sein und führt zum Erlöschen Ihrer Garantie.
- In den ersten Minuten der Inbetriebnahme können Geruchsspuren auftreten. Dies ist normal und verschwindet schnell.
- Stellen Sie das Gerät nicht direkt an eine Wand oder an andere Geräte.
- Decken Sie das Gerät während des Betriebs nicht ab.
- Stellen Sie während des Betriebs sicher, dass die Lufteinlässe und

-auslässe nicht blockiert sind, um eine Überhitzung zu vermeiden.

- Decken Sie die Lüftungsöffnungen und Öffnungen des Geräts nicht ab, blockieren Sie sie nicht und stecken Sie keine Gegenstände hinein, da dies zu einem Stromschlag, Brand oder zu Schäden am Gerät führen kann.
- Bedienen Sie das Gerät nicht mit nassen Händen.
- Betreiben Sie das Gerät nicht ohne Filter.
- Verwenden Sie das Gerät nicht in der Nähe von Wasser oder in unmittelbarer Umgebung einer Badewanne, Dusche oder eines Schwimmbeckens.
- Stellen Sie das Gerät niemals so auf, dass es in eine Badewanne oder einen anderen Wasserbehälter fallen kann.
- Verwenden Sie keine mechanischen Vorrichtungen, um den Abtauvorgang des Geräts zu beschleunigen.
- Verlegen Sie den Schlauch für die kontinuierliche Entwässerung nicht nach außen, wenn die Temperatur unter 1 °C fällt.
- Das Gerät ist für den Gebrauch im Haushalt in Innenräumen und für ähnliche Anwendungen vorgesehen. Nicht im Freien verwenden.
- Verwenden Sie das Gerät nicht in der Nähe von Benzin, Farben, brennbaren Gasen, Öfen oder anderen Wärmequellen.
- Das Netzkabel darf nicht über die Oberfläche hängen, auf der das Gerät abgestellt ist, damit es nicht heruntergezogen werden kann.
- Um eine Überlastung des Stromkreises bei der Verwendung dieses Geräts zu vermeiden, betreiben Sie kein weiteres Gerät mit hoher Leistungsaufnahme am selben Stromkreis.
- Stecken Sie das Gerät immer direkt in eine geeignete Wandsteckdose. Schließen Sie es nicht an ein Verlängerungskabel, einen Mehrfachsteckdosenadapter oder ein ähnliches Gerät an, da dies zu Überhitzung führen und eine Brandgefahr darstellen kann.
- Verwenden Sie das Gerät nicht mit einem externen Programmiergerät, einer Zeitschaltuhr oder einem anderen Gerät, das das Gerät automatisch einschalten würde, es sei denn, diese Funktion wurde vom Hersteller bereits in das Gerät integriert.
- Ziehen Sie nicht am Netzkabel. Bewegen, tragen oder hängen Sie das Gerät niemals am Netzkabel.
- Knicken Sie das Netzkabel nicht und wickeln Sie es nicht um das Gerät, da dies die Isolierung schwächen oder aufreißen kann, insbesondere an der Stelle, an der es in das Gerät eintritt.
- Betreiben Sie das Gerät nicht, wenn der Wasserbehälter entfernt ist.
- Stellen Sie sicher, dass das Netzkabel vor der Verwendung vollständig abgewickelt ist, und verlegen Sie es so, dass es mit keinem Teil des Geräts in Berührung kommt.
- Betreiben Sie das Gerät nicht, wenn Sicherheitsschutzvorrichtungen

entfernt wurden.

- Betreiben Sie das Gerät nicht, wenn Anzeichen von Schäden am Gerät, am Netzkabel oder an mitgeliefertem Zubehör vorhanden sind. Wenn das Netzkabel beschädigt ist, darf es nicht vom Benutzer ersetzt werden. Zur Vermeidung des Risikos eines elektrischen Schlags oder eines Brandes muss es durch den Hersteller, seinen Kundendienst oder eine ähnlich qualifizierte Person ersetzt werden.
- Ziehen Sie vor der Reinigung oder der Durchführung von Wartungsarbeiten stets den Netzstecker des Geräts.
- Das Gerät ist gemäß den nationalen Bestimmungen für elektrische Installationen zu installieren.
- Die Leiterplatte (PCB) des Geräts ist mit einer Sicherung zur Überstromschutzfunktion ausgestattet. Die Spezifikationen der Sicherung sind auf der Leiterplatte aufgedruckt.
- Stecken Sie niemals Finger oder metallische Gegenstände in die Lüftungsschlitze und Öffnungen des Geräts.

SICHERHEITSHINWEISE – KÄLTEMITTELGAS R290

⚠ WARNUNG – BRAND-/EXPLOSIONSGEFAHR

Dieses Gerät enthält 0,037 kg (37 g) Kältemittelgas R290. R290 ist nach internationalen Sicherheitsnormen (EN/IEC) als brennbares Kältemittel der Klasse A3 eingestuft. Die Nichtbeachtung dieser Anweisungen kann zu Brand, Explosion oder Verletzungen führen.

- Dieses Gerät darf nur in einem Raum mit einer Mindestgrundfläche von 4 m² installiert und betrieben werden und es muss eine ausreichende natürliche oder mechanische Belüftung vorhanden sein, um im Falle einer Leckage die Ansammlung von brennbarem Gas gemäß EN/IEC 60335-2-40 (Anhang GG) zu verhindern.
- Das Gerät darf nicht in Schränken, Einbauschränken, Kellerräumen oder anderen beengten bzw. unbelüfteten Räumen installiert, betrieben oder gelagert werden.

- Das Gerät darf nicht verwendet werden, wenn es beschädigt ist oder Anzeichen einer Kältemittelleckage aufweist.
- Der Kältemittelkreislauf darf nicht durchstochen, verbrannt, geöffnet oder manipuliert werden.
- Das Gerät darf nicht in der Nähe von Zündquellen wie offenen Flammen, Gasgeräten oder in Betrieb befindlichen elektrischen Geräten aufgestellt werden.
- Das Gerät ist jederzeit von brennbaren Materialien freizuhalten.
- Beachten Sie, dass das Kältemittel R290 geruchlos ist; Leckagen sind möglicherweise nicht am Geruch erkennbar.

VORSICHT – HANDHABUNG / LAGERUNG

- Verwenden Sie keine Mittel zur Beschleunigung des Abtauvorgangs oder zur Reinigung, außer den vom Hersteller empfohlenen.
- Der Kältemittelkreislauf darf nicht durchstochen, geöffnet oder manipuliert werden.
- Lagern Sie das Gerät so, dass mechanische Beschädigungen verhindert werden.
- Bei längerer Lagerung ist sicherzustellen, dass das Gerät in einem gut belüfteten Bereich und fern von Wärmequellen, Funken oder offenen Flammen aufbewahrt wird.
- Lagern Sie das Gerät nicht in Schränken, Einbauschränken, Kellerräumen oder anderen beengten Räumen, in denen sich Gas ansammeln könnte.
- Es dürfen nur Lecksuchmethoden verwendet werden, die für die Verwendung mit brennbaren Kältemitteln zugelassen sind.
- Wartung und Reparatur dürfen nur von qualifiziertem Personal durchgeführt werden, das über eine geeignete Zertifizierung für den Umgang mit brennbaren Kältemitteln verfügt (z. B. EU-F-Gas, britisches Äquivalent oder akkreditierte AE-/Golf-Zertifizierung).
- Dieses Gerät ist mit dem Warnsymbol für brennbares Gas gekennzeichnet (GHS02-Flammenpiktogramm). Stellen Sie sicher, dass dieses Etikett jederzeit sichtbar und lesbar bleibt.

Entsorgung

Am Ende der Lebensdauer darf dieses Gerät nicht über den Hausmüll entsorgt werden. Es ist zu einer autorisierten Sammelstelle zur Wiederverwertung und Entsorgung gemäß folgender Vorschriften zu bringen:

- Vereinigtes Königreich: The Waste Electrical and Electronic Equipment Regulations 2013
- EU: WEEE-Richtlinie 2012/19/EU

Das Kältemittel darf nur von autorisiertem Servicepersonal zurückgewonnen werden.

ERKLÄRUNG DER SYMBOLE

	Nur für den Gebrauch in Innenräumen. Setzen Sie das Gerät weder Regen noch Feuchtigkeit aus.		Bitte lesen Sie die Bedienungsanleitung und bewahren Sie sie für den späteren Gebrauch auf.
UK CA	Die Ausrüstung entspricht den geltenden britischen Sicherheitsanforderungen und -vorschriften.	CE	Das Gerät entspricht den geltenden EU-Sicherheitsanforderungen und -vorschriften.
	VORSICHT: Dieses Symbol zeigt an, dass ein Servicemitarbeiter dieses Gerät entsprechend des Installationshandbuchs handhaben sollte.		**VORSICHT:** Dieses Symbol zeigt an, dass Informationen wie das Betriebshandbuch oder eine Bedienungsanleitung verfügbar sind.
A3	**WARNUNG:** Das Symbol zeigt an, dass dieses Gerät ein brennbares Kältemittel verwendet. Wenn das Kältemittel austritt und einer externen Zündquelle ausgesetzt ist, besteht Brandgefahr.		

SPECIFICATIONS

Modell:	PB-D-40W-UK, PB-D-40W-RT-UK, PB-D-40W-EU, PB-D-40W-RT-EU		
Spannung:	220-240 V~	**Nettogewicht:**	7 kg
Frequenz:	50 Hz	**Sicherung:**	AC 250 V~, 3,15/2 A
Produktabmessungen (L × B × H):	243 x 182 x 339 mm	**Kältemittel/ Füllmenge:**	R290/37 g
Nennleistungsaufnahme:	160 W (27 °C/60% RH)	**Maximale Leistungsaufnahme:**	185 W (30 °C/80% RH)
Maximal zulässiger Druck auf der Saugseite:	1,5 MPa	**Maximal zulässiger Druck auf der Druckseite:**	3,0 MPa

TEILE

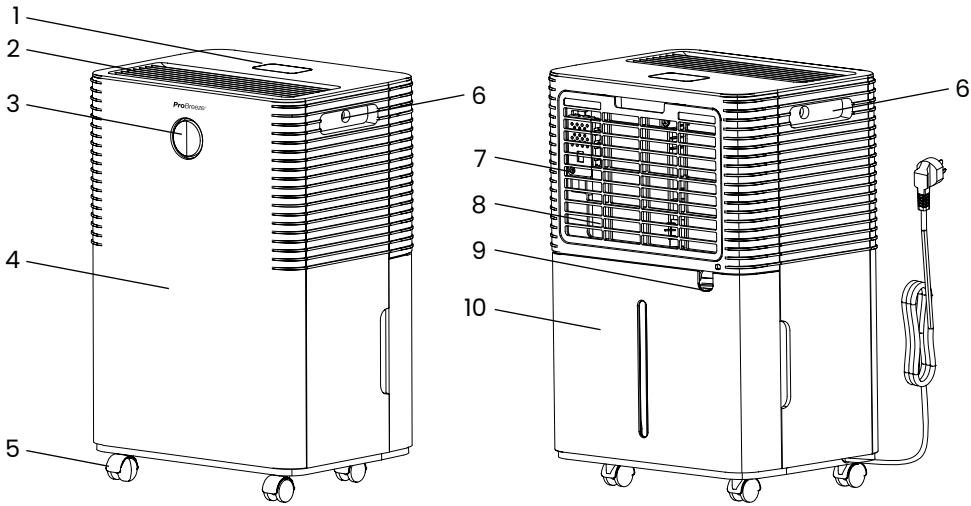

1. Bedienfeld und Anzeige
2. Luftauslass
3. Umgebungslicht
4. Frontblende
5. Rollen
6. Tragegriff
7. Temperatursensor
8. Lufteinlass (mit Filter)
9. Anschluss für kontinuierliche Entwässerung
10. Wassertank

Hinweis: Die Räder sind optional. Sie sind im Wassertank verpackt und müssen vom Benutzer installiert werden.

Wenn bei Ihrer Bestellung Teile fehlen, wenden Sie sich bitte an unser Kundendienstteam, indem Sie eine E-Mail an **help@probreeze.com** senden, um schnelle und freundliche Hilfe zu erhalten.

Diese Abbildungen dienen nur als Referenz; maßgeblich ist Ihr Produkt.

AUFSTELLEN DES GERÄTS

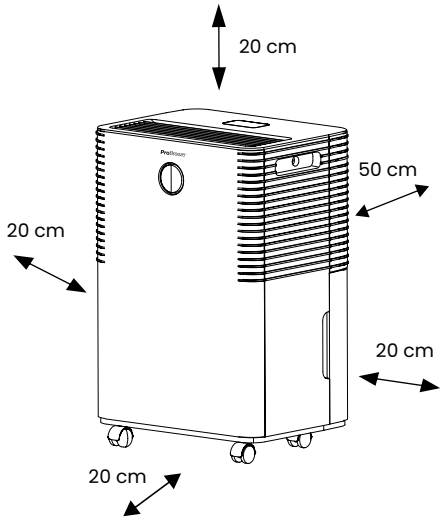

- Dieses Gerät ist für den Betrieb bei Temperaturen zwischen 5 °C und 35 °C ausgelegt.
- Stellen Sie das Gerät an einem Ort auf, an dem die Temperatur nicht unter 5 °C fällt. Bei Temperaturen unter 5 °C können die Wärmetauscher vereisen, was zu einer Leistungsreduzierung führt.
- Stellen Sie das Gerät auf eine glatte, ebene Oberfläche, die stark genug ist, das Gerät mit vollem Wassertank zu tragen.
- Lassen Sie für eine gute Luftzirkulation hinter dem Luftauslass (auf der Rückseite des Geräts) mindestens 50 cm Abstand. Lassen Sie für eine gute Luftzirkulation an allen anderen Seiten des Geräts mindestens 20 cm Abstand.
- Stellen Sie das Gerät entfernt von einem Wäschetrockner, einer Heizung oder einem Heizkörper auf.
- Für beste Ergebnisse stellen Sie das Gerät in einen geschlossenen Raum und schließen Sie alle Türen, Fenster und sonstigen Öffnungen nach außen.
- Wenn das Gerät in der Nähe eines geschlossenen Stauraums (z. B. eines Kleiderschranks oder Schranks) aufgestellt wird, stellen Sie sicher, dass eine ausreichende Luftzirkulation gewährleistet ist.
- Am Gerät sind zur leichteren Beförderung vier Rollen angebracht. Bewegen Sie die Rollen nicht mit Gewalt über Teppichboden.

BEDIENUNGSANLEITUNG

Displayfeld

1. Timeranzeige
2. Anzeige für Automatikmodus
3. Anzeige für Dauerbetrieb
4. Anzeige für Schlafmodus
5. Ein-/Aus-Anzeige
6. Anzeige für niedrige Lüftergeschwindigkeit
7. Anzeige für hohe Lüftergeschwindigkeit
8. Feuchtigkeit-/aktuelle Feuchtigkeitsanzeige
9. Anzeige „Tank voll“
10. Anzeige „Sperre“

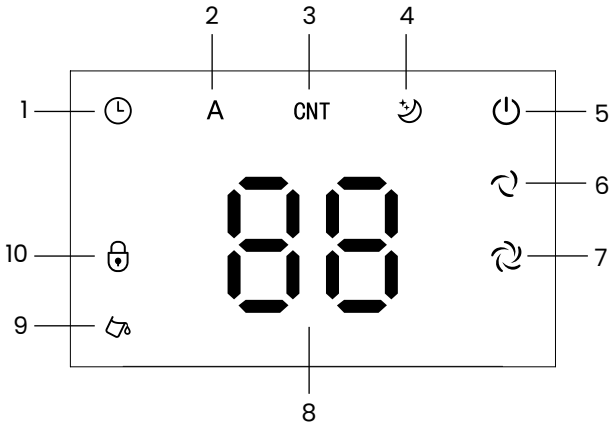

Bedienfeld

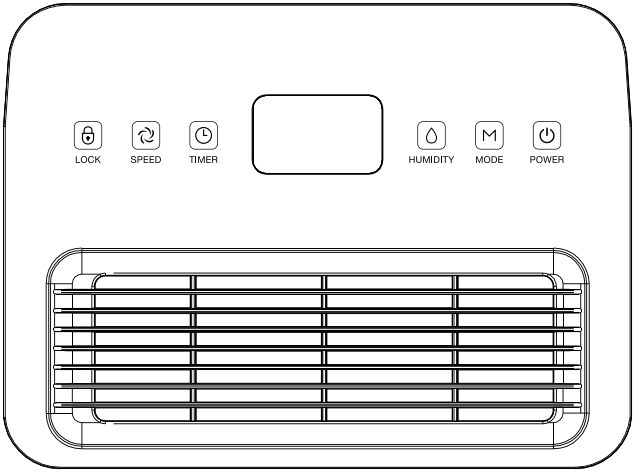

⏻	**Ein-/Aus-Taste**	**Standby-Modus:** Wenn das Gerät an die Stromversorgung angeschlossen wird, ertönt ein Signalton und die Anzeige-LEDs leuchten kurz auf, bevor sie erlöschen. Die Betriebsanzeige bleibt eingeschaltet, um anzuzeigen, dass sich das Gerät im Standby-Modus befindet. **Einschalten:** Drücken Sie die Ein-/Aus-Taste, um das Gerät einzuschalten. Das Gerät startet in dem Modus, der bei der letzten Verwendung ausgewählt war. Bei der ersten Verwendung ist die Standardeinstellung der Automatikmodus, mit hoher Lüftergeschwindigkeit und einer Ziel-Luftfeuchtigkeit von 50%. **Ausschalten:** Drücken Sie die Ein/Aus-Taste erneut, um in den Standby-Modus zu wechseln. Ziehen Sie den Netzstecker, wenn das Gerät über einen längeren Zeitraum nicht verwendet wird.

M	**Modus-Taste**	Drücken Sie die Modus-Taste, um zwischen den verfügbaren Betriebsmodi zu wechseln. Die entsprechende Anzeige leuchtet auf dem Displayfeld auf. Der Schlafmodus wird separat aktiviert, indem Sie die Modus-Taste lange drücken.
		Automatikmodus: Im Automatikmodus hält das Gerät automatisch die ausgewählte Ziel-Luftfeuchtigkeit. Wenn die Raumluftfeuchtigkeit mehr als 3 % höher ist als die ausgewählte Luftfeuchtigkeit, startet der Lüfter und der Kompressor nimmt kurz danach den Betrieb auf. Wenn die Raumfeuchtigkeit mehr als 3 % unter die eingestellte Luftfeuchtigkeit fällt, stoppt der Kompressor und der Ventilator schaltet sich nach einer Verzögerung von 30 Sekunden ab. In diesem Modus können die Ziel-Luftfeuchtigkeit und die Lüftergeschwindigkeit eingestellt werden.
		Dauerbetrieb: Im Dauerbetrieb läuft das Gerät kontinuierlich. Dieser Modus eignet sich für sehr feuchte Räume oder wenn eine schnellere Entfeuchtung erforderlich ist. Im Dauerbetrieb kann die Ziel-Luftfeuchtigkeit nicht ausgewählt werden. Die Lüftergeschwindigkeit kann, sofern verfügbar, weiterhin angepasst werden.
		Schlafmodus: Im Schlafmodus arbeitet das Gerät leise bei reduzierter Displaybeleuchtung. Nach etwa 10 Sekunden ohne Tastendruck schalten sich die Displayanzeigen aus oder werden gedimmt. Drücken Sie eine beliebige Taste, um das Display zu aktivieren. Im Schlafmodus arbeitet das Gerät mit niedriger Lüftergeschwindigkeit. Die Lüftergeschwindigkeit kann in diesem Modus nicht eingestellt werden. Die Einstellung der Ziel-Luftfeuchtigkeit kann weiterhin angepasst werden.

	Timer-Taste	Drücken Sie die Timer-Taste, um einen Timer zwischen 1 und 24 Stunden in 1-Stunden-Schritten einzustellen. Nach dem Drücken der Timer-Taste blinkt „00“ auf der LED-Anzeige. Drücken Sie die Luftfeuchtigkeits-Taste wiederholt, um die gewünschte Timer-Dauer auszuwählen. Nach der Auswahl blinkt die Timer-Einstellung kurz, bevor die LED-Anzeige wieder die aktuelle Raumluftfeuchtigkeit anzeigt. Die Timer-Anzeige leuchtet auf, um anzuzeigen, dass ein Timer eingestellt wurde. Um die verbleibende Timer-Dauer zu prüfen, drücken Sie die Timer-Taste einmal. Die verbleibende Zeit blinkt kurz auf der Anzeige, bevor wieder die aktuelle Raumluftfeuchtigkeit angezeigt wird. Wenn die Anzeige „00“ zeigt, ist der Timer aufgehoben und die Timer-Anzeige erlischt.
	Luftfeuchtigkeitstaste	Drücken Sie im Automatikmodus oder Schlafmodus die Feuchtigkeitstaste, um die gewünschte Luftfeuchtigkeit einzustellen. Die Luftfeuchtigkeit kann zwischen 30 % und 80 % in 5-%-Schritten eingestellt werden. Die ausgewählte Luftfeuchtigkeit wird auf dem LED-Display angezeigt. Nach einigen Sekunden zeigt das Display wieder die aktuelle Raumluftfeuchtigkeit an. Die empfohlene Luftfeuchtigkeit für den täglichen Gebrauch beträgt 50 %–60 %. Drücken und halten Sie die Luftfeuchtigkeitstaste, um die aktuelle Raumtemperatur anzuzeigen. Nach einigen Sekunden kehrt die Anzeige zur aktuellen Luftfeuchtigkeit zurück.
	Taste „Lüftergeschwindigkeit“	Drücken Sie die Taste „Lüftergeschwindigkeit“, um zwischen hoher und niedriger Lüftergeschwindigkeit umzuschalten. Die entsprechende Anzeige der Lüftergeschwindigkeit leuchtet auf. Eine hohe Lüftergeschwindigkeit eignet sich für eine schnellere Entfeuchtung. Eine niedrige Lüftergeschwindigkeit eignet sich für einen leiseren Betrieb. Die Lüftergeschwindigkeit kann im Automatikmodus eingestellt werden. Sie ist möglicherweise nicht in allen Modi einstellbar.

	Taste „Sperre“	Halten Sie die Taste „Sperre“ gedrückt, um die Kindersicherung zu aktivieren. Wenn die Kindersicherung aktiviert ist, leuchtet die Sperranzeige und die anderen Tasten sind deaktiviert. Um die Kindersicherung auszuschalten, halten Sie die Taste „Lock“ erneut gedrückt. Die Sperranzeige erlischt. Die Kindersicherung wird beim Neustart des Geräts zurückgesetzt.
	Umgebungslicht	Das Umgebungslicht zeigt die aktuelle Luftfeuchtigkeit im Raum an: • **Blau:** Die Luftfeuchtigkeit liegt unter 45%. • **Grün:** Die Luftfeuchtigkeit liegt zwischen 45% und 65%. • **Rot:** Die Luftfeuchtigkeit liegt über 65%. Das Umgebungslicht kann auch rot anzeigen, wenn ein Fehlercode oder eine Warnung angezeigt wird.
	LED Display	Das LED-Display zeigt je nach gewählter Einstellung unterschiedliche Informationen an: • Aktuelle Raumluftfeuchtigkeit während des normalen Betriebs • Ausgewählte Luftfeuchtigkeit beim Einstellen der Luftfeuchtigkeit • Timerstunden beim Einstellen des Timers • Raumtemperatur, wenn die Luftfeuchtigkeitstaste gedrückt gehalten wird • Fehlercodes, wenn das Gerät einen Fehler oder ungeeignete Raumbedingungen erkennt Die Symbole rund um das Display zeigen den aktiven Modus, die Lüftergeschwindigkeit, den Timer, die Kindersicherung und den Tankstatus an.

KONTINUIERLICHE ENTWÄSSERUNG

So schließen Sie den Ablaufschlauch an das Gerät an:

1. Stecken Sie ein Ende des Schlauchs in die Öffnung für die kontinuierliche Entwässerung des Geräts. Stellen Sie sicher, dass er fest angeschlossen ist.
2. Legen Sie das andere Ende des Schlauchs in einen Eimer oder in einen Abfluss.
3. Stellen Sie sicher, dass der Schlauch nicht geknickt oder blockiert ist.

Hinweis: Durch die Schwerkraft wird das Wasser aus dem Gerät in den von Ihnen gewählten Abflussbereich geleitet. Stellen Sie sicher, dass der gewählte Bereich nicht höher liegt als das Gerät.

WARTUNG

Entleeren des Wasserbehälters:

- Wenn der Wasserbehälter voll ist, gibt das Gerät ein Summgeräusch ab und die Anzeige „Water Full" leuchtet auf.
- Drücken Sie die Ein-/Aus-Taste, um das Gerät auszuschalten.
- Ziehen Sie den Wassertank aus dem Gehäuse des Luftentfeuchters heraus.
- Entleeren Sie den Wassertank in einen Abfluss oder in einen geeigneten Außenbereich.
- Reinigen Sie die Innen- und Außenseite des Wassertanks.
- Setzen Sie den leeren Tank wieder in das Gerät ein.
- Drücken Sie die Ein-/Aus-Taste, um den Betrieb fortzusetzen.
- Wenn die Anzeige „Water Full" nicht erlischt, stellen Sie sicher, dass der Schwimmer im Wassertank korrekt positioniert ist.
- Bei Temperaturen unter 23 °C muss das Gerät möglicherweise abgetaut werden – dies erfolgt automatisch und dauert bis zu 5–10 Minuten. Während dieser Zeit wird die Entfeuchtungsfunktion angehalten und die Abtauanzeige leuchtet auf. Schalten Sie das Gerät nicht aus, während es abtaut.

REINIGUNG & AUFBEWAHRUNG

WARNUNG: SCHALTEN SIE DAS GERÄT IMMER AUS UND ZIEHEN SIE DEN NETZSTECKER AUS DER STECKDOSE, BEVOR SIE ES HANDHABEN ODER REINIGEN.

WARNUNG: STELLEN SIE SICHER, DASS WÄHREND DER REINIGUNG KEIN WASSER ODER REINIGUNGSFLÜSSIGKEITEN IN DAS GERÄT EINDRINGEN, DA DIES EINEN STROMSCHLAG ODER BRAND VERURSACHEN KANN.

VORSICHT: VERWENDEN SIE KEINE SCHEUERNDEN REINIGUNGSMITTEL ODER LÖSUNGSMITTEL, DA DIESE DAS GERÄT BESCHÄDIGEN KÖNNEN.

- Versuchen Sie nicht, das Gerät auf eine andere Weise zu reinigen als vom Hersteller beschrieben.
- Reinigen Sie die Außenfläche des Geräts, indem Sie sie mit einem weichen, feuchten Tuch abwischen. Trocknen Sie das Gerät mit einem weichen, sauberen Tuch.
- Der Filter sollte alle zwei Wochen mit einem feuchten Tuch gereinigt werden.
- Entleeren und reinigen Sie den Wassertank nach dem Gebrauch immer. Stehendes Wasser kann Schimmel- und Bakterienwachstum verursachen. Trocknen Sie das Gerät vor der Lagerung.

Reinigung des Wassertanks:

- Nehmen Sie den Wassertank heraus und entleeren Sie ihn gemäß den obigen Anweisungen.
- Reinigen Sie den Wassertank mit warmem Leitungswasser und einem milden Reinigungsmittel (z. B. Spülmittel). **Hinweis:** Verwenden Sie kein kochendes Wasser zur Reinigung des Wassertanks.
- Stellen Sie sicher, dass Sie sämtliche Kalkablagerungen oder Rückstände entfernen, die sich im Wasserbehälter gebildet haben.
- Wischen Sie alle Oberflächen trocken, bevor Sie den Wasserbehälter wieder in das Gerät einsetzen.

Aufbewahrung

- Zur Aufbewahrung Ihres Produkts empfehlen wir, den Originalkarton oder einen Karton in vergleichbarer Größe zu verwenden.
- Lagern Sie das Gerät an einem sicheren, sauberen und trockenen Ort, geschützt vor direkter Sonneneinstrahlung, Wärmequellen und Feuchtigkeit sowie außerhalb der Reichweite von Kindern.
- Wickeln Sie das Netzkabel bei der Aufbewahrung nicht fest um das Gerät. Dies kann die Kabelisolierung beschädigen.
- Ziehen Sie den Netzstecker des Geräts während des Befüllens und der Reinigung.
- Lassen Sie niemals Wasser im Wassertank, wenn das Gerät nicht benutzt wird.
- Leeren und reinigen Sie das Gerät vor der Lagerung. Reinigen Sie das Gerät vor der nächsten Verwendung.

RECYCLING UND ENTSORGUNG

Elektro- und Elektronik-Altgeräte (WEEE) sowie Verpackungen dürfen nicht über den allgemeinen Hausmüll entsorgt werden. Die ordnungsgemäße Sammlung und das Recycling helfen, potenzielle Schäden für Umwelt und menschliche Gesundheit zu vermeiden und unterstützen die Schonung natürlicher Ressourcen. Die meisten Produkte mit Stecker oder Kabel können recycelt werden. Bitte wenden Sie sich an Ihre örtliche Behörde, ein Recyclingzentrum oder den Händler, bei dem das Produkt gekauft wurde, um Informationen zu den in Ihrer Region verfügbaren Sammel- und Recyclingsystemen zu erhalten.

	Elektro- und El-ektronik-Altgeräte (WEEE)	Dieses Symbol auf dem Produkt oder der Verpackung weist darauf hin, dass Elektro- und Elektronikgeräte (EEE) im Sinne der Richtlinie 2012/19/EU nicht über den allgemeinen Hausmüll entsorgt werden dürfen. Stattdessen ist das Gerät zu einer geeigneten Sammelstelle für das Recycling von Elektro- und Elektronikgeräten zu bringen.
	Der Möbius-Loop	Dieses Symbol weist darauf hin, dass das Produkt oder seine Verpackung recycelbar ist. Bitte entsorgen Sie es verantwortungsvoll über geeignete Recyclinganlagen.

Rücknahmesystem

Elektro- und Elektronik-Altgeräte (WEEE) können bei Kauf eines neuen, gleichwertigen Produkts im Rahmen einer 1:1-Rücknahme zur verantwortungsvollen Wiederverwertung und Entsorgung zurückgegeben werden, gemäß den jeweils geltenden britischen WEEE-Vorschriften sowie der EU-Richtlinie 2012/19/EU. Produkte, die im Rahmen dieses Systems zurückgegeben werden, werden behandelt und recycelt, um die Umweltauswirkungen zu minimieren und wertvolle Materialien zurückzugewinnen.

Weitere Informationen zum Recycling dieses Produkts erhalten Sie, indem Sie die Website besuchen oder sich an Ihren lokalen Händler oder den kommunalen Sammeldienst wenden, um Einzelheiten zu verfügbaren Rücknahme- und Recyclingmöglichkeiten zu erfahren. Vor der Rückgabe oder Entsorgung von Elektro-Altgeräten ist der Endnutzer dafür verantwortlich, Batterien oder Leuchtmittel zu entfernen und getrennt zu entsorgen. Altbatterien können außerdem in Sammelboxen abgegeben werden, die in den meisten Supermärkten und in lokalen Wertstoffhöfen verfügbar sind. **www.probreeze.com**

FEHLERBEHEBUNG

Wenn bei diesem Produkt Probleme auftreten, versuchen Sie bitte diese Tipps zur Fehlerbehebung. Wenn das Problem nicht behoben ist, wenden Sie sich bitte an unser Kundenservice-Team, indem Sie eine E-Mail an **help@probreeze.com** senden.

Problem	Was zu prüfen ist
Das Gerät startet nicht	• Stellen Sie sicher, dass das Gerät ordnungsgemäß in eine funktionierende Steckdose eingesteckt und eingeschaltet ist. • Stellen Sie sicher, dass der Wassertank nicht voll ist. Leeren Sie den Wassertank und setzen Sie ihn wieder korrekt in das Gerät ein. • Stellen Sie sicher, dass die Umgebungstemperatur im Raum zwischen 5 °C und 39 °C liegt. Die Selbstschutzfunktion des Geräts verhindert den Betrieb außerhalb dieses Temperaturbereichs.
Das Gerät funktioniert nicht wie vorgesehen	• Stellen Sie sicher, dass der Luftfilter sauber und frei von Staub oder Fremdkörpern ist. Reinigen Sie den Filter wie im Abschnitt „Wartung“ beschrieben. • Stellen Sie sicher, dass die Ansaug- und Abluftkanäle nicht blockiert oder verstopft sind. Entfernen Sie alle Hindernisse, die den Luftstrom einschränken.
Kein Luftstrom	• Stellen Sie sicher, dass der Luftfilter nicht verstopft ist. Nehmen Sie den Filter heraus und waschen Sie ihn, bevor Sie ihn wieder einsetzen.
Das Gerät macht laute Geräusche	• Stellen Sie sicher, dass das Gerät aufrecht auf einer ebenen und stabilen Oberfläche steht. • Stellen Sie sicher, dass der Luftfilter sauber und nicht verstopft ist. Nehmen Sie den Filter bei Bedarf heraus und waschen Sie ihn.

FEHLERCODE

Fehlercode	Überprüfung	Lösung
E1	Fehler am Feuchtigkeitssensor	Wenden Sie sich für Unterstützung an den Kundendienst
FL	Wassertank voll	Wassertank entleeren
EF	Lüftermotorfehler	Schalten Sie das Gerät sofort aus und trennen Sie es vom Stromnetz. Wenden Sie sich an den Kundendienst oder einen qualifizierten Servicetechniker
CL	Niedertemperaturschutz. Die Umgebungstemperatur liegt unter 5 °C	Der Luftentfeuchter schaltet zum Selbstschutz ab
CH	Hochtemperaturschutz. Die Umgebungstemperatur liegt über 39 °C	

ProBreeze®

OMNIDRY DÉSHUMIDIFICATEUR 10L MODÈLE PB-D-40W

Merci d'avoir choisi d'acheter un produit ProBreeze. Veuillez lire attentivement l'intégralité du manuel avant la première utilisation et le conserver en lieu sûr pour pouvoir vous y référer ultérieurement.

CONSIGNES DE SÉCURITÉ

VEUILLEZ LIRE ET CONSERVER CES CONSIGNES DE SÉCURITÉ IMPORTANTES .

Lors de l'utilisation d'appareils électriques, des précautions de sécurité de base doivent toujours être respectées afin de réduire les risques d'incendie, de choc électrique et de blessures, y compris les suivantes:

⚠ **AVERTISSEMENT: POUR ÉVITER TOUT RISQUE DE CHOC ÉLECTRIQUE, D'INCENDIE OU DE BLESSURE, METTEZ TOUJOURS L'APPAREIL HORS TENSION, DÉBRANCHEZ LE CORDON D'ALIMENTATION DE LA PRISE ÉLECTRIQUE ET VIDEZ LE RÉSERVOIR D'EAU AVANT DE MANIPULER, DE NETTOYER OU D'ENTRETENIR L'APPAREIL.**

⚠ **AVERTISSEMENT: NE PLONGEZ PAS L'APPAREIL, LA FICHE OU LE CORDON D'ALIMENTATION DANS L'EAU OU TOUT AUTRE LIQUIDE.**

⚠ **ATTENTION: CET APPAREIL EST LOURD. FAITES PREUVE D'UNE PRUDENCE PARTICULIÈRE LORS DE LA MANIPULATION, DU DÉPLACEMENT OU DU LEVAGE.**

⚠ **AVERTISSEMENT: L'ENTRETIEN DOIT ÊTRE EFFECTUÉ UNIQUEMENT PAR LE FABRICANT, SON AGENT DE SERVICE OU UN TECHNICIEN QUALIFIÉ.**

⚠ **AVERTISSEMENT: NE LAISSEZ AUCUN LIQUIDE PÉNÉTRER DANS L'APPAREIL. CELA POURRAIT PROVOQUER UN CHOC ÉLECTRIQUE OU UN INCENDIE.**

- Utilisez cet appareil uniquement comme décrit dans ce manuel. Toute autre utilisation non recommandée par le fabricant peut entraîner un incendie, un choc électrique ou des blessures.
- Ne couvrez pas l'appareil et ne l'obstruez pas pendant son utilisation.

- Débranchez toujours l'appareil lorsqu'il n'est pas utilisé.
- N'exposez pas l'appareil à la lumière directe du soleil, à des sources de chaleur ou à un froid extrême.
- N'immergez aucune partie de l'appareil, du cordon ou de la prise dans l'eau ou dans d'autres liquides.
- Tenez l'appareil hors de portée des enfants et des animaux domestiques.
- Ne laissez pas les enfants seuls ou sans surveillance dans la zone où l'appareil est utilisé.
- Éliminez l'eau contenue dans l'appareil. L'eau collectée dans le réservoir ne convient pas à la consommation ni à la préparation des aliments.
- Cet appareil peut être utilisé par des enfants âgés de 8 ans et plus ainsi que par des personnes ayant des capacités physiques, sensorielles ou mentales réduites, ou un manque d'expérience et de connaissances, à condition qu'elles aient été surveillées ou qu'elles aient reçu des instructions concernant l'utilisation de l'appareil en toute sécurité et qu'elles comprennent les dangers encourus.
- Les enfants ne doivent pas jouer avec l'appareil.
- Le nettoyage et l'entretien effectué par l'utilisateur ne doivent pas être réalisés par des enfants sans surveillance. TOUS LES AUTRES : Le nettoyage et l'entretien effectué par l'utilisateur ne doivent pas être réalisés par des enfants, sauf s'ils sont surveillés en permanence.
- Maintenez un dégagement minimal de 50 cm sur tous les côtés de l'appareil.
- Lors du déplacement de l'appareil, veillez à le maintenir en position verticale.
- Ne laissez jamais l'appareil sans surveillance pendant son utilisation. Éteignez-le toujours et débranchez-le de l'alimentation électrique lorsqu'il n'est pas utilisé.
- Placez l'appareil sur une surface plane, stable et sèche, et maintenez-le toujours en position verticale. L'utilisation dans toute autre position pourrait présenter un danger.
- Ne placez jamais d'objet sur l'appareil.
- Assurez-vous que l'alimentation secteur (y compris la tension, la fréquence et la puissance) est conforme à la plaque signalétique de l'appareil.
- Une odeur peut être perceptible pendant les premières minutes de la première utilisation. Cela est normal et disparaîtra rapidement.
- Ne placez pas l'appareil contre un mur ou d'autres appareils.
- Ne couvrez pas l'appareil pendant son utilisation.
- Veillez à ce que les entrées et sorties d'air ne soient pas obstruées pendant le fonctionnement afin d'éviter toute surchauffe.
- Ne couvrez pas, n'obstruez pas et n'introduisez aucun objet dans les grilles

d'aération et les ouvertures de l'appareil, car cela pourrait provoquer un choc électrique, un incendie ou endommager l'appareil.

- N'utilisez pas l'appareil avec les mains mouillées.
- N'utilisez pas l'appareil sans le filtre.
- N'utilisez pas l'appareil à proximité de l'eau ni à proximité immédiate d'une baignoire, d'une douche ou d'une piscine.
- Ne placez jamais l'appareil à un endroit où il pourrait tomber dans une baignoire ou un autre récipient contenant de l'eau.
- N'utilisez pas de dispositifs mécaniques pour accélérer le processus de dégivrage de l'appareil.
- Ne placez pas le tuyau de vidange continue à l'extérieur lorsque la température descend en dessous de 1 °C.
- L'appareil est destiné à un usage domestique intérieur et à des applications similaires. Ne l'utilisez pas à l'extérieur.
- N'utilisez pas l'appareil à proximité d'essence, de peintures, de gaz inflammables, de fours ou d'autres sources de chaleur.
- Le cordon d'alimentation ne doit pas pendre de la surface sur laquelle l'appareil est posé, afin d'éviter qu'il ne soit tiré vers le bas.
- Pour éviter toute surcharge du circuit lors de l'utilisation de cet appareil, ne faites pas fonctionner un autre appareil à forte puissance sur le même circuit électrique.
- Branchez toujours l'appareil directement sur une prise murale adaptée. Ne le branchez pas sur une rallonge, un adaptateur multiprise ou un dispositif similaire, car cela peut provoquer une surchauffe et présenter un risque d'incendie.
- N'utilisez pas l'appareil avec un programmateur externe, un interrupteur horaire ou tout autre dispositif qui mettrait l'appareil en marche automatiquement, sauf si cette fonction a déjà été intégrée à l'appareil par le fabricant.
- Ne tirez pas sur le cordon d'alimentation. Ne déplacez, ne portez et ne suspendez jamais l'appareil par le cordon d'alimentation.
- Ne pliez pas le cordon d'alimentation et ne l'enroulez pas autour de l'appareil, car cela peut affaiblir ou fissurer l'isolation, en particulier à l'endroit où il pénètre dans l'appareil.
- Ne faites pas fonctionner l'appareil avec le réservoir d'eau retiré.
- Avant utilisation, assurez-vous que le cordon d'alimentation est entièrement déroulé et disposez-le de façon à ce qu'il ne soit en contact avec aucune partie de l'appareil.
- Ne faites pas fonctionner l'appareil si un dispositif de protection a été retiré.
- N'utilisez pas l'appareil s'il présente des signes d'endommagement de l'appareil, du cordon d'alimentation ou de l'un des accessoires fournis. Si

le cordon d'alimentation est endommagé, il ne doit pas être remplacé par l'utilisateur. Afin d'éviter tout risque d'électrocution ou d'incendie, il doit être remplacé par le fabricant, son agent de service ou une personne de qualification équivalente.

- N'essayez pas de réparer ou de régler un quelconque élément électrique ou mécanique de l'appareil. Cela peut être dangereux et annulera votre garantie.
- Débranchez toujours l'appareil avant le nettoyage ou toute opération de maintenance.
- L'appareil doit être installé conformément à la réglementation nationale en matière de câblage.
- La carte de circuit imprimé (PCB) de l'unité est conçue avec un fusible afin d'assurer une protection contre les surintensités. Les caractéristiques du fusible sont imprimées sur la carte de circuit imprimé.
- N'insérez jamais les doigts ou des objets métalliques dans les grilles d'aération et les ouvertures de l'appareil.

CONSIGNES DE SÉCURITÉ – GAZ RÉFRIGÉRANT R290

⚠ AVERTISSEMENT – RISQUE D'INCENDIE / D'EXPLOSION

Cet appareil contient 0,037 kg (37 g) de gaz réfrigérant R290. Le R290 est classé comme réfrigérant inflammable A3 selon les normes de sécurité internationales (EN/IEC). Le non-respect de ces consignes peut entraîner un incendie, une explosion ou des blessures.

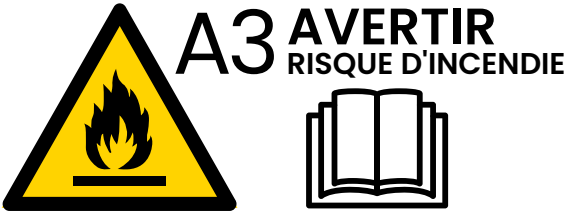

- Cet appareil doit uniquement être installé et utilisé dans une pièce d'une surface au sol minimale de 4 m², et disposant d'une ventilation naturelle ou mécanique suffisante afin d'éviter l'accumulation de gaz inflammable en cas de fuite, conformément à la norme EN/IEC 60335-2-40 (annexe GG).
- N'installez pas, n'utilisez pas et ne stockez pas l'appareil dans des placards, armoires, caves, ou autres espaces confinés ou non ventilés.
- N'utilisez pas l'appareil s'il est endommagé ou s'il présente des signes de

fuite de réfrigérant.

- Ne percez pas, ne brûlez pas, n'ouvrez pas et ne manipulez pas le circuit frigorifique.
- Ne placez pas l'appareil à proximité de sources d'inflammation telles que des flammes nues, des appareils à gaz ou des appareils électriques en fonctionnement.
- Maintenez l'appareil éloigné de tout matériau combustible à tout moment.
- Gardez à l'esprit que le réfrigérant R290 est inodore ; les fuites peuvent ne pas être détectables à l'odeur.

⚠ ATTENTION – MANIPULATION / STOCKAGE

- N'utilisez pas de moyens pour accélérer le processus de dégivrage ou de nettoyage autres que ceux recommandés par le fabricant.
- Le circuit frigorifique ne doit pas être perforé, ouvert ni modifié.
- Stockez l'appareil de manière à prévenir tout dommage mécanique.
- En cas de stockage prolongé, veillez à conserver l'appareil dans une zone bien ventilée, à l'écart des sources de chaleur, des étincelles ou des flammes nues.
- Ne stockez pas l'appareil dans des placards, des armoires, des sous-sols ou d'autres espaces confinés où du gaz pourrait s'accumuler.
- Seules des méthodes de détection de fuite approuvées pour une utilisation avec des réfrigérants inflammables peuvent être employées.
- L'entretien et les réparations doivent être effectués uniquement par du personnel qualifié titulaire d'une certification appropriée pour la manipulation de réfrigérants inflammables (p. ex. EU F-Gas, équivalent au Royaume-Uni ou certification AE/Gulf accréditée).
- Cet appareil porte le symbole d'avertissement « gaz inflammable » (pictogramme flamme GHS02). Veillez à ce que cette étiquette reste visible et lisible en permanence.

Élimination

En fin de vie, cet appareil ne doit pas être éliminé avec les déchets ménagers. Il doit être apporté à un point de collecte agréé pour le recyclage et l'élimination conformément à:

- Royaume-Uni : The Waste Electrical and Electronic Equipment Regulations 2013
- UE : Directive DEEE 2012/19/UE

Le fluide frigorigène doit uniquement être récupéré par du personnel de service agréé.

EXPLICATION DES SYMBOLES

	Pour usage intérieur uniquement. Ne pas exposer l'appareil à la pluie ni à l'humidité.		Veuillez lire le manuel d'instructions et le conserver pour une utilisation future.
UK CA	L'équipement est conforme aux exigences et réglementations de sécurité applicables au Royaume-Uni.	CE	L'équipement est conforme à l'UE applicable exigences et règles de sécurité.
	ATTENTION: Ce symbole signifie que cet appareil doit être manipulé par du personnel technique qualifié se référant aux consignes d'installation.		**ATTENTION:** Ce symbole signifie que des informations sont disponibles, par exemple la notice d'utilisation ou le mode d'emploi.
A3	**AVERTISSEMENT:** Ce symbole signifie que cet appareil utilise un réfrigérant inflammable. Si le réfrigérant fuit et est exposé à une source d'inflammation extérieure, un incendie peut se déclarer.		

SPECIFICATIONS

Modèle:	PB-D-40W-UK, PB-D-40W-RT-UK, PB-D-40W-EU, PB-D-40W-RT-EU		
Tension:	220-240 V~	**Poids net:**	7 kg
Fréquence:	50 Hz	**Fusible:**	AC 250 V~, 3,15/2 A
Dimensions du produit (L × l × H):	243 x 182 x 339 mm	**Réfrigérant/Charge:**	R290/37 g
Puissance d'entrée nominale:	160 W (27 °C/60% RH)	**Puissance d'entrée maximale:**	185 W (30 °C/80% RH)
Pression maximale admissible côté aspiration:	1,5 MPa	**Pression maximale admissible côté refoulement:**	3,0 MPa

PIÈCES

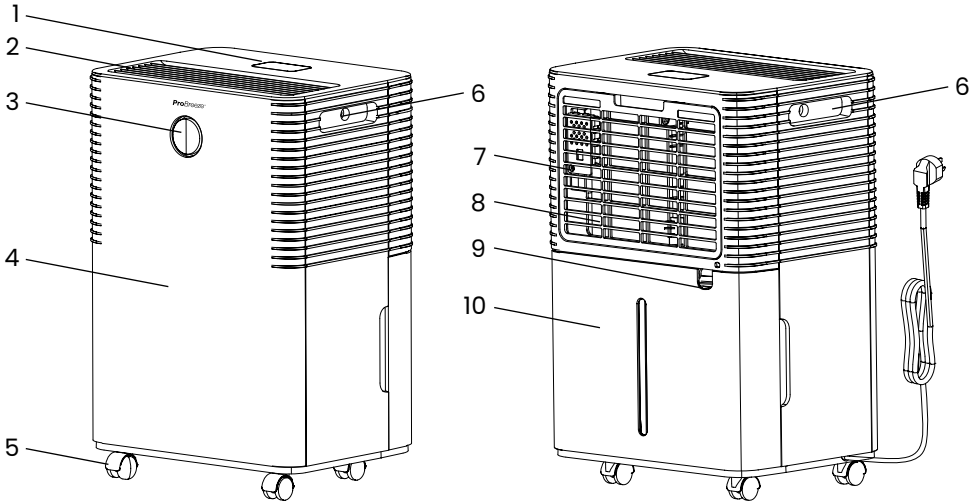

1. Panneau de commande et affichage
2. Sortie d'air
3. Lumière ambiante
4. Panneau avant
5. Roues
6. Poignée
7. Capteur de température
8. Entrée d'air (avec filtre)
9. Orifice d'évacuation pour drainage continu
10. Réservoir d'eau

Remarque: Les roues sont optionnelles. Elles sont emballées à l'intérieur du réservoir d'eau pour une installation par l'utilisateur.

Si vous constatez que des pièces manquent dans votre commande, veuillez contacter notre service client en envoyant un e-mail à **help@probreeze.com** afin d'obtenir une aide rapide et sympathique.

Ces images sont fournies à titre de référence uniquement ; veuillez vous reporter à votre produit.

POSITIONNEMENT DE L'APPAREIL

- Cet appareil est conçu pour fonctionner à des températures comprises entre 5 °C et 35 °C.
- Placez l'appareil dans une zone où la température ne descendra pas en dessous de 5 °C. À des températures inférieures à 5 °C, les serpentins peuvent geler, entraînant une diminution des performances.
- Placez l'appareil sur une surface lisse et plane, suffisamment robuste pour supporter l'appareil avec un réservoir d'eau plein.
- Laissez au moins 50 cm d'espace derrière la sortie d'air (à l'arrière de l'appareil) afin d'assurer une bonne circulation de l'air. Laissez au moins 20 cm d'espace sur tous les autres côtés de l'appareil afin d'assurer une bonne circulation de l'air.
- Placez l'appareil à l'écart d'un sèche-linge, d'un chauffage ou d'un radiateur.

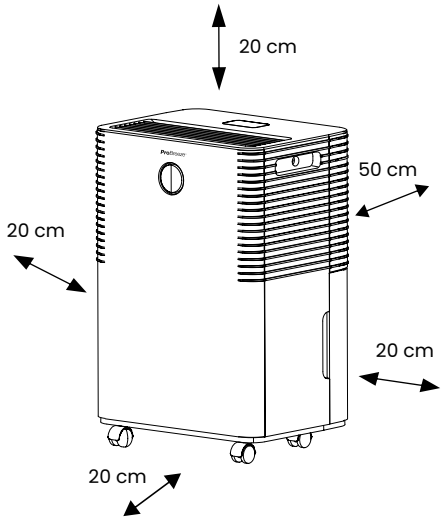

- Pour de meilleurs résultats, placez l'appareil dans un espace fermé et fermez toutes les portes, fenêtres et ouvertures vers l'extérieur.
- S'il est placé près d'un espace de rangement fermé (comme une armoire ou un placard), veillez à ce que la circulation de l'air soit suffisante.
- L'appareil est équipé de quatre roulettes pour faciliter le transport. Ne forcez pas les roulettes à se déplacer sur une moquette.

INSTRUCTIONS D'UTILISATION

Panneau d'affichage

1. Voyant de minuterie
2. Voyant du mode automatique
3. Voyant du mode continu
4. Voyant du mode veille
5. Voyant marche/arrêt
6. Témoin de vitesse de ventilation basse
7. Témoin de vitesse de ventilation élevée
8. Affichage de l'humidité / humidité actuelle
9. Témoin de réservoir plein
10. Témoin de verrouillage

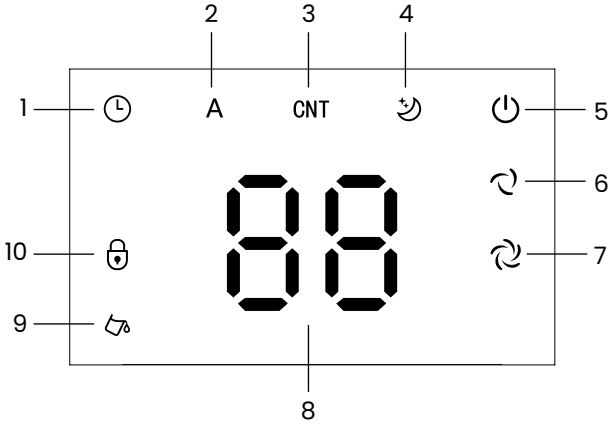

Panneau de commande

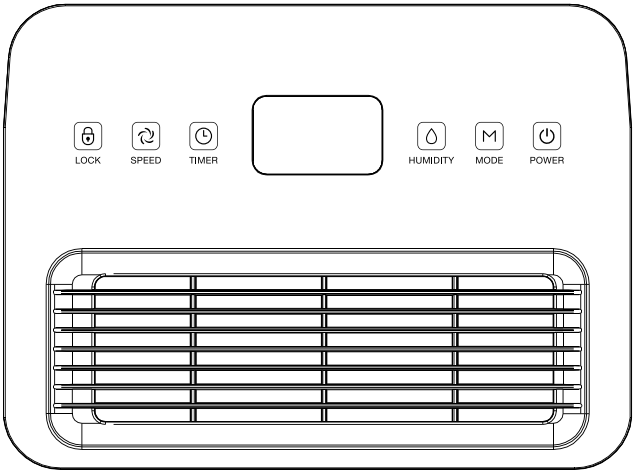

	Bouton marche/arrêt	**Mode veille:** Lorsque l'appareil est branché sur l'alimentation électrique, il émet un bip et les voyants de l'affichage s'allument brièvement avant de s'éteindre. Le voyant d'alimentation restera allumé pour indiquer que l'appareil est en mode veille. **Mise en marche:** Appuyer sur le bouton Marche/Arrêt pour allumer l'appareil. L'appareil démarre dans le mode sélectionné lors de sa dernière utilisation. Lors de la première utilisation, le réglage par défaut est le mode automatique, avec une vitesse de ventilation élevée et un taux d'humidité cible de .50%. **Mise hors tension:** Appuyez de nouveau sur le bouton Marche/Arrêt pour passer en mode veille. Débranchez l'appareil de l'alimentation électrique s'il ne doit pas être utilisé pendant une période prolongée.
	Bouton Minuterie	Appuyez sur le bouton Minuterie pour régler une minuterie entre 1 et 24 heures, par incréments d'une heure. Après avoir appuyé sur le bouton Minuterie, « 00 » clignote sur l'affichage LED. Appuyez plusieurs fois sur le bouton Humidité pour sélectionner la durée de minuterie souhaitée. Une fois sélectionné, le réglage de la minuterie clignote brièvement avant que l'affichage LED ne revienne à l'humidité ambiante actuelle. Le voyant Minuterie s'allume pour indiquer qu'une minuterie a été réglée. Pour vérifier la durée restante de la minuterie, appuyez une fois sur le bouton Minuterie. Le temps restant clignote brièvement sur l'affichage avant de revenir à l'humidité ambiante actuelle. Lorsque l'affichage indique « 00 », la minuterie est annulée et le voyant Minuterie s'éteint.

M	**Bouton Mode**	Appuyez sur le bouton Mode pour faire défiler les modes de fonctionnement disponibles. Le voyant correspondant s'allume sur le panneau d'affichage. Le mode Veille s'active séparément en maintenant le bouton Mode enfoncé.
		Mode automatique: En mode automatique, l'appareil maintient automatiquement le niveau d'humidité cible sélectionné. Lorsque l'humidité de la pièce est supérieure de plus de 3 % à l'humidité sélectionnée, le ventilateur démarre et le compresseur se met en marche peu après. Lorsque l'humidité ambiante descend à plus de 3 % en dessous du niveau d'humidité sélectionné, le compresseur s'arrête et le ventilateur cesse de fonctionner après un délai de 30 secondes. Dans ce mode, le niveau d'humidité cible et la vitesse du ventilateur peuvent être réglés.
		Mode continu: En mode continu, l'appareil fonctionne en continu. Ce mode convient aux pièces très humides ou lorsqu'une déshumidification plus rapide est nécessaire. Le niveau d'humidité cible ne peut pas être sélectionné en mode Continu. La vitesse du ventilateur peut toujours être réglée lorsque cette fonction est disponible.
		Mode Sommeil: En mode Sommeil, l'appareil fonctionne silencieusement avec un éclairage de l'affichage réduit. Après environ 10 secondes sans appuyer sur aucune touche, les indicateurs de l'affichage s'éteignent ou s'atténuent. Appuyez sur n'importe quelle touche pour réactiver l'affichage. En mode Sommeil, l'appareil fonctionne à faible vitesse de ventilation. La vitesse du ventilateur ne peut pas être réglée dans ce mode. Le réglage de l'humidité cible peut toujours être ajusté.

	Touche Humidité	En mode automatique ou en mode veille, appuyez sur le bouton Humidité pour régler le niveau d'humidité souhaité. Le taux d'humidité peut être réglé entre 30 % et 80 %, par paliers de 5 %. Le taux d'humidité sélectionné s'affiche sur l'écran LED. Après quelques secondes, l'écran revient à l'affichage du taux d'humidité ambiant actuel. Le taux d'humidité recommandé pour une utilisation quotidienne est de 50 % à 60 %. Appuyez sur le bouton Humidité et maintenez-le enfoncé pour afficher la température ambiante actuelle. Après quelques secondes, l'écran revient à l'affichage du taux d'humidité actuel.
	Bouton de vitesse du ventilateur	Appuyez sur le bouton de vitesse du ventilateur pour basculer entre la vitesse élevée et la vitesse faible. Le voyant correspondant à la vitesse du ventilateur s'allume. La vitesse élevée du ventilateur convient pour une déshumidification plus rapide. La vitesse faible du ventilateur convient pour un fonctionnement plus silencieux. La vitesse du ventilateur peut être réglée en mode automatique. Elle peut ne pas être réglable dans tous les modes.
	Bouton de verrouillage	Appuyez sur le bouton de verrouillage et maintenez-le enfoncé pour activer le verrouillage enfant. Lorsque le verrouillage enfant est activé, le voyant de verrouillage s'allume et les autres boutons sont désactivés. Pour désactiver le verrouillage enfant, maintenez de nouveau le bouton Verrouillage enfoncé. Le voyant de verrouillage s'éteint. Le verrouillage enfant est réinitialisé lorsque l'appareil redémarre.
	Lumière ambiante	Lumière ambiante indique le niveau d'humidité actuel dans la pièce: • **Bleu:** L'humidité est inférieure à 45 % • **Vert:** L'humidité est comprise entre 45 % et 65 % • **Rouge:** L'humidité est supérieure à 65 % Lumière ambiante peut également s'afficher en rouge lorsqu'un code d'erreur ou un avertissement est affiché.

	Écran LED	L'écran LED affiche différentes informations selon le réglage sélectionné: • Taux d'humidité ambiant actuel en fonctionnement normal • Taux d'humidité sélectionné lors du réglage du niveau d'humidité • Heures de la minuterie lors du réglage de la minuterie • Température ambiante lorsque le bouton Humidité est maintenu enfoncé • Codes d'erreur si l'appareil détecte un défaut ou des conditions ambiantes inadaptées Les icônes autour de l'affichage indiquent le mode actif, la vitesse du ventilateur, la minuterie, le verrouillage enfant et l'état du réservoir.

VIDANGE CONTINUE

Pour raccorder le tuyau de vidange à l'appareil :

1. Insérez une extrémité du tuyau dans l'orifice d'évacuation continue de l'appareil. Assurez-vous qu'il est correctement raccordé.
2. Placez l'autre extrémité du tuyau dans un seau ou un drain.
3. Assurez-vous que le tuyau n'est pas plié ni obstrué.

Remarque: La gravité évacuera l'eau de l'appareil vers la zone de vidange choisie. Assurez-vous que la zone choisie n'est pas située plus haut que l'appareil.

ENTRETIEN

Vidange du réservoir d'eau:

- Lorsque le réservoir d'eau est plein, l'appareil émet un bourdonnement et le voyant « Réservoir plein » s'allume.
- Appuyer sur le bouton Marche/Arrêt pour éteindre l'appareil.
- Retirer le réservoir d'eau du corps du déshumidificateur.
- Vider le réservoir d'eau dans une évacuation ou dans un endroit extérieur approprié.
- toyer l'intérieur et l'extérieur du réservoir d'eau.
- Remettre le réservoir vide en place dans l'appareil.
- Appuyer sur le bouton Marche/Arrêt pour reprendre le fonctionnement.
- Si le voyant «Réservoir plein» ne s'éteint pas, vérifier que le flotteur est correctement positionné à l'intérieur du réservoir d'eau.

- Un dégivrage de l'appareil peut être nécessaire lorsque la température est inférieure à 23 °C: Cette opération se déclenche automatiquement et peut durer jusqu'à 5 à 10 minutes. Pendant ce temps, la fonction de déshumidification s'arrête et le voyant de dégivrage s'allume. Ne pas éteindre l'appareil pendant le dégivrage.

NETTOYAGE ET STOCKAGE

AVERTISSEMENT: METTEZ TOUJOURS L'APPAREIL HORS TENSION ET DÉBRANCHEZ LE CORDON D'ALIMENTATION DE LA PRISE ÉLECTRIQUE AVANT DE LE MANIPULER OU DE LE NETTOYER.

AVERTISSEMENT: VEILLEZ À CE QU'AUCUNE EAU NI AUCUN LIQUIDE DE NETTOYAGE NE PÉNÈTRE DANS L'APPAREIL LORS DU NETTOYAGE, CAR CELA POURRAIT PROVOQUER UNE ÉLECTROCUTION OU UN INCENDIE.

ATTENTION: N'UTILISEZ PAS DE NETTOYANTS ABRASIFS OU DE SOLVANTS, CAR CELA POURRAIT ENDOMMAGER L'APPAREIL.

- N'essayez pas de nettoyer l'appareil d'une autre manière que celle indiquée par le fabricant.
- Nettoyez la surface extérieure de l'appareil en l'essuyant avec un chiffon doux et humide. Séchez l'appareil avec un chiffon doux et propre.
- Le filtre doit être nettoyé toutes les deux semaines à l'aide d'un chiffon humide.
- Videz et nettoyez toujours le réservoir d'eau après utilisation. L'eau stagnante peut provoquer l'apparition de moisissures et la prolifération de bactéries. Séchez l'appareil avant de le ranger.

Nettoyage du réservoir d'eau:

- Retirez et videz le réservoir d'eau conformément aux instructions ci-dessus.
- Nettoyez le réservoir d'eau avec de l'eau chaude du robinet et un détergent doux (p. ex. liquide vaisselle). **Remarque:** N'utilisez pas d'eau bouillante pour nettoyer le réservoir d'eau.
- Veillez à éliminer tout tartre ou dépôt formé à l'intérieur du réservoir d'eau.
- Essuyez toutes les surfaces afin de les sécher avant de remettre le réservoir d'eau dans l'appareil.

Stockage

- Pour stocker votre produit, nous recommandons d'utiliser l'emballage d'origine ou un carton de dimensions similaires.
- Rangez l'appareil dans un endroit sûr, propre et sec, à l'abri de la lumière directe du soleil,

des sources de chaleur et de l'humidité, et hors de portée des enfants.

- Lors du stockage, n'enroulez pas le cordon d'alimentation étroitement autour de l'appareil. Cela peut endommager l'isolation du cordon.
- Débranchez l'appareil pendant le remplissage et le nettoyage.
- Ne laissez jamais d'eau dans le réservoir lorsque l'appareil n'est pas utilisé.
- Videz et nettoyez l'appareil avant de le ranger. Nettoyez l'appareil avant la prochaine utilisation.

RECYCLAGE ET ÉLIMINATION

Les déchets d'équipements électriques et électroniques (DEEE) ainsi que les emballages ne doivent pas être éliminés avec les ordures ménagères. Une collecte et un recyclage appropriés contribuent à prévenir tout dommage potentiel pour l'environnement et la santé humaine, et à préserver les ressources naturelles. La plupart des produits comportant une fiche ou un câble peuvent être recyclés. Veuillez contacter votre collectivité locale, un centre de recyclage ou le revendeur auprès duquel le produit a été acheté afin d'obtenir des informations sur les dispositifs de collecte et de recyclage disponibles dans votre région.

	Déchets d'équipements électriques et électroniques (DEEE)	Ce symbole sur le produit ou son emballage indique que les équipements électriques et électroniques (EEE), tels que couverts par la directive 2012/19/UE, ne doivent pas être éliminés avec les ordures ménagères. Ils doivent être déposés dans un point de collecte approprié pour le recyclage des équipements électriques et électroniques.
	La boucle de Möbius	Ce symbole indique que le produit ou son emballage est recyclable. Veuillez l'éliminer de manière responsable via des filières de recyclage appropriées.

Système de reprise

Les déchets d'équipements électriques et électroniques (DEEE) peuvent être retournés pour un recyclage et une élimination responsables lors de l'achat d'un nouveau produit équivalent, sur la base d'un échange « un pour un », conformément à la réglementation britannique DEEE applicable et à la directive 2012/19/UE. Les produits retournés dans le cadre de ce dispositif sont traités et recyclés afin de minimiser l'impact environnemental et de récupérer des matériaux de valeur.

Pour plus d'informations sur la manière de recycler ce produit, veuillez consulter votre revendeur local ou le contacter, ou vous adresser au service municipal de collecte afin d'obtenir des détails sur les solutions de reprise et de recyclage disponibles. Avant de retourner ou d'éliminer des déchets d'équipements électriques, l'utilisateur final est responsable du retrait et de la séparation de toute pile/batterie ou ampoule. Les piles usagées peuvent également être déposées dans les bacs de collecte disponibles dans la plupart des supermarchés et dans les déchèteries locales.**www.probreeze.com**

DÉPANNAGE

Si vous rencontrez des problèmes avec ce produit, essayez ces conseils de dépannage. Si le problème n'est pas résolu, veuillez contacter notre équipe du service client en envoyant un e-mail à **help@probreeze.com**.

Problème	Points à vérifier
L'appareil ne démarre pas	• Assurez-vous que l'appareil est correctement branché sur une prise de courant en état de fonctionnement et qu'il est allumé. • Assurez-vous que le réservoir d'eau n'est pas plein. Videz le réservoir d'eau et remettez-le correctement en place dans l'appareil. • Assurez-vous que la température ambiante de la pièce est comprise entre 5 °C et 39 °C. La fonction d'autoprotection de l'appareil empêchera le fonctionnement en dehors de cette plage de température.
L'appareil ne fonctionne pas comme il le devrait	• Assurez-vous que le filtre à air est propre et exempt de poussière ou de débris. Nettoyez le filtre conformément aux instructions de la section d'entretien. • Vérifiez que les conduits d'admission et d'évacuation ne sont pas bloqués ou obstrués. Retirez tout obstacle limitant le débit d'air.
Il n'y a pas de débit d'air	• Vérifiez que le filtre à air n'est pas encrassé. Retirez le filtre et lavez-le avant de le réinstaller.
L'appareil émet un bruit fort	• Vérifiez que l'appareil est placé en position verticale sur une surface plane et stable. • Vérifiez que le filtre à air est propre et non encrassé. Retirez le filtre et lavez-le si nécessaire.

CODE D’ERREUR

Code d’erreur	Vérification	Solution
E1	Défaut du capteur d’humidité	Contactez le service client pour obtenir de l’aide
FL	Réservoir d’eau plein	Vider le réservoir d’eau
EF	Défaillance du moteur du ventilateur	Éteignez immédiatement l’appareil et débranchez-le du secteur. Contactez le service client ou un technicien qualifié
CL	Protection contre les basses températures. La température ambiante est inférieure à 5 °C	Le déshumidificateur s’arrête pour se protéger
CH	Protection contre les hautes températures. La température ambiante est supérieure à 39 °C	

Grazie per aver scelto di acquistare un prodotto di ProBreeze. Prima del primo utilizzo, leggere attentamente l'intero manuale e conservarlo in un luogo sicuro per consultazioni future.

ISTRUZIONI DI SICUREZZA

LEGGERE E CONSERVARE QUESTE IMPORTANTI ISTRUZIONI DI SICUREZZA.

Quando si utilizzano apparecchi elettrici, è necessario seguire sempre le precauzioni di sicurezza di base per ridurre il rischio di incendio, scossa elettrica e lesioni alle persone, incluse le seguenti:

AVVERTENZA: PER EVITARE IL RISCHIO DI SCOSSA ELETTRICA, INCENDIO O LESIONI ALLE PERSONE, SPEGNERE SEMPRE L'APPARECCHIO, SCOLLEGARE IL CAVO DI ALIMENTAZIONE DALLA PRESA ELETTRICA E SVUOTARE IL SERBATOIO DELL'ACQUA PRIMA DI MANEGGIARE, PULIRE O EFFETTUARE INTERVENTI DI MANUTENZIONE SULL'APPARECCHIO.

AVVERTENZA: NON IMMERGERE L'APPARECCHIO, LA SPINA O IL CAVO DI ALIMENTAZIONE IN ACQUA O IN QUALSIASI ALTRO LIQUIDO.

ATTENZIONE: QUESTO APPARECCHIO È PESANTE. PRESTARE PARTICOLARE ATTENZIONE DURANTE LA MANIPOLAZIONE, LO SPOSTAMENTO O IL SOLLEVAMENTO.

AVVERTENZA: GLI INTERVENTI DI ASSISTENZA DEVONO ESSERE ESEGUITI ESCLUSIVAMENTE DAL PRODUTTORE, DAL SUO CENTRO DI ASSISTENZA O DA UN TECNICO QUALIFICATO.

AVVERTENZA: NON CONSENTIRE L'INGRESSO DI LIQUIDI ALL'INTERNO DELL'APPARECCHIO. CIÒ POTREBBE CAUSARE SCOSSE ELETTRICHE O INCENDI.

- Utilizzare questo apparecchio esclusivamente come descritto nel presente manuale. Qualsiasi altro utilizzo non raccomandato dal produttore può

causare incendio, scossa elettrica o lesioni alle persone.

- Non coprire né ostruire l'apparecchio durante l'uso.
- Scollegare sempre l'apparecchio dalla presa di corrente quando non è in uso.
- Non esporre l'apparecchio alla luce solare diretta, a fonti di calore o a freddo estremo.
- Non immergere alcuna parte dell'apparecchio, il cavo o la spina in acqua o in altri liquidi.
- Tenere l'apparecchio fuori dalla portata di bambini e animali domestici.
- Non lasciare i bambini da soli o incustoditi nell'area in cui l'apparecchio è in uso.
- Smaltire l'acqua contenuta nell'apparecchio. L'acqua raccolta nel serbatoio non è idonea al consumo né all'uso per la preparazione di alimenti.
- Questo apparecchio può essere utilizzato da bambini di età pari o superiore a 8 anni e da persone con ridotte capacità fisiche, sensoriali o mentali o prive di esperienza e conoscenza, purché sotto supervisione o dopo aver ricevuto istruzioni sull'uso dell'apparecchio in modo sicuro e abbiano compreso i pericoli connessi.
- I bambini non devono giocare con l'apparecchio.
- Le operazioni di pulizia e manutenzione da parte dell'utilizzatore non devono essere eseguite da bambini senza supervisione. TUTTI GLI ALTRI: Le operazioni di pulizia e manutenzione da parte dell'utilizzatore non devono essere eseguite da bambini, salvo che siano continuamente supervisionati.
- Mantenere una distanza minima di 50 cm su tutti i lati dell'apparecchio.
- Durante lo spostamento dell'apparecchio, assicurarsi che sia mantenuto in posizione verticale.
- Non lasciare mai l'apparecchio incustodito durante l'uso. Spegnerlo sempre e scollegarlo dall'alimentazione elettrica quando non è in uso.
- Posizionare l'apparecchio su una superficie piana, stabile e asciutta, e mantenerlo sempre in posizione verticale. L'uso in qualsiasi altra posizione potrebbe causare una situazione di pericolo.
- Non appoggiare mai nulla sopra l'apparecchio.
- Assicurarsi che l'alimentazione di rete (inclusi tensione, frequenza e potenza) sia conforme alla targhetta dati dell'apparecchio.
- Non tentare di riparare o regolare alcun elemento elettrico o meccanico dell'apparecchio. Ciò potrebbe essere pericoloso e invaliderà la garanzia.
- Durante i primi minuti del primo utilizzo potrebbero essere percepibili tracce di odore. Ciò è normale e scomparirà rapidamente.
- Non posizionare l'apparecchio contro una parete o altri apparecchi.

- Non coprire l'apparecchio durante l'uso.
- Durante il funzionamento, assicurarsi che le prese e le uscite dell'aria non siano ostruite, per evitare il surriscaldamento.
- Non coprire, ostruire né inserire oggetti nelle griglie e nelle aperture dell'apparecchio, poiché ciò potrebbe causare scosse elettriche, incendi o danni all'apparecchio.
- Non utilizzare l'apparecchio con le mani bagnate.
- Non utilizzare l'apparecchio senza il filtro.
- Non utilizzare l'apparecchio in prossimità dell'acqua o nelle immediate vicinanze di una vasca da bagno, una doccia o una piscina.
- Non posizionare mai l'apparecchio dove potrebbe cadere in una vasca da bagno o in un altro contenitore d'acqua.
- Non utilizzare dispositivi meccanici per accelerare il processo di sbrinamento dell'apparecchio.
- Non posizionare il tubo di drenaggio continuo all'esterno quando la temperatura scende al di sotto di 1 °C.
- L'apparecchio è destinato all'uso domestico in ambienti interni e ad applicazioni simili. Non utilizzare all'aperto.
- Non utilizzare l'apparecchio vicino a benzina, vernici, gas infiammabili, forni o altre fonti di calore.
- Il cavo di alimentazione non deve sporgere dalla superficie su cui è appoggiato l'apparecchio, per evitare che venga tirato verso il basso.
- Per evitare un sovraccarico del circuito durante l'uso di questo apparecchio, non utilizzare un altro apparecchio ad alta potenza sullo stesso circuito elettrico.
- Inserire sempre la spina dell'apparecchio direttamente in una presa a muro idonea. Non collegarlo a una prolunga, a un adattatore multipresa o a un dispositivo simile, poiché ciò può causare surriscaldamento e comportare un rischio di incendio.
- Non utilizzare l'apparecchio con un programmatore esterno, un interruttore temporizzato o qualsiasi altro dispositivo che accenda automaticamente l'apparecchio, a meno che tale funzione non sia già stata integrata nell'apparecchio dal produttore.
- Non tirare il cavo di alimentazione. Non spostare, trasportare o appendere mai l'apparecchio tenendolo dal cavo di alimentazione.
- Non piegare e non avvolgere il cavo di alimentazione intorno all'apparecchio, poiché ciò può indebolire o fessurare l'isolamento, in particolare nel punto in cui entra nell'apparecchio.
- Non mettere in funzione l'apparecchio con il serbatoio dell'acqua rimosso.
- Prima dell'uso, assicurarsi che il cavo di alimentazione sia completamente srotolato e disporlo in modo che non sia a contatto con alcuna parte dell'apparecchio.

- Non mettere in funzione l'apparecchio con qualsiasi protezione di sicurezza rimossa.
- Non utilizzare l'apparecchio se sono presenti segni di danneggiamento dell'apparecchio, del cavo di alimentazione o di uno qualsiasi degli accessori forniti. Se il cavo di alimentazione è danneggiato, non deve essere sostituito dall'utente. Per evitare il rischio di scossa elettrica o incendio, deve essere sostituito dal produttore, dal suo centro di assistenza o da una persona con qualifica equivalente.
- Non tentare di riparare o regolare alcun elemento elettrico o meccanico dell'apparecchio. Ciò potrebbe essere pericoloso e invaliderà la garanzia.
- Scollegare sempre la spina dell'apparecchio prima della pulizia o dell'esecuzione di interventi di manutenzione.
- L'apparecchio deve essere installato conformemente alle normative nazionali in materia di cablaggio elettrico.
- La scheda elettronica (PCB) dell'unità è progettata con un fusibile per fornire protezione da sovracorrente. Le specifiche del fusibile sono riportate sulla scheda elettronica.
- Non inserire mai dita o oggetti metallici nelle feritoie di ventilazione e nelle aperture dell'apparecchio.

ISTRUZIONI DI SICUREZZA – GAS REFRIGERANTE R290

AVVERTENZA – PERICOLO DI INCENDIO/ESPLOSIONE

This appliance contains 0.037 kg (37 g) of R290 refrigerant gas. R290 is classified as an A3 flammable refrigerant under international (EN/IEC) safety standards. Failure to follow these instructions could result in fire, explosion, or injury.

- Questo apparecchio contiene 0,037 kg (37 g) di gas refrigerante R290. R290 è classificato come refrigerante infiammabile A3 secondo gli standard di sicurezza internazionali (EN/IEC). Il mancato rispetto di queste istruzioni può causare incendio, esplosione o lesioni.
- Questo apparecchio deve essere installato e utilizzato esclusivamente in un locale con una superficie minima di 4 m² e con un'adeguata ventilazione naturale o meccanica, al fine di prevenire l'accumulo di gas

infiammabile in caso di perdita, in conformità alla norma EN/IEC 60335-2-40 (Allegato GG).

- Non installare, utilizzare o riporre l'apparecchio in armadi, mobili, seminterrati o altri spazi ristretti o non ventilati.
- Non utilizzare l'apparecchio se è danneggiato o presenta segni di perdita di refrigerante.
- Non forare, bruciare, aprire né manomettere il circuito refrigerante.
- Non collocare l'apparecchio vicino a fonti di accensione quali fiamme libere, apparecchi a gas o dispositivi elettrici in funzione.
- Tenere l'apparecchio sempre lontano da materiali combustibili.
- Tenere presente che il refrigerante R290 è inodore; le perdite potrebbero non essere rilevabili tramite l'olfatto.

ATTENZIONE – MANIPOLAZIONE / CONSERVAZIONE

- Non utilizzare mezzi per accelerare il processo di sbrinamento o la pulizia diversi da quelli raccomandati dal produttore.
- Il circuito del refrigerante non deve essere perforato, aperto o manomesso.
- Conservare l'apparecchio in modo da prevenire danni meccanici.
- In caso di conservazione per un periodo prolungato, assicurarsi che l'apparecchio sia tenuto in un'area ben ventilata, lontano da fonti di calore, scintille o fiamme libere.
- Non conservare l'apparecchio in credenze, armadi, scantinati o altri spazi confinati in cui il gas potrebbe accumularsi.
- Possono essere utilizzati solo metodi di rilevamento delle perdite approvati per l'uso con refrigeranti infiammabili.
- Gli interventi di assistenza e riparazione devono essere eseguiti esclusivamente da personale qualificato in possesso di certificazione idonea per la manipolazione di refrigeranti infiammabili (ad es. EU F-Gas, equivalente nel Regno Unito o certificazione AE/Gulf accreditata).
- Questo apparecchio è contrassegnato dal simbolo di avvertenza per gas infiammabile (pittogramma fiamma GHS02). Assicurarsi che questa etichetta rimanga sempre visibile e leggibile.

Smaltimento

Al termine della vita utile, questo apparecchio non deve essere smaltito con i rifiuti domestici. Deve essere conferito presso un punto di raccolta autorizzato per il riciclaggio e lo smaltimento in conformità a:

- Regno Unito: The Waste Electrical and Electronic Equipment Regulations 2013
- UE: Direttiva RAEE 2012/19/UE

Il refrigerante deve essere recuperato esclusivamente da personale di assistenza autorizzato.

SPIEGAZIONE DEI SIMBOLI

	Solo per uso interno. Non esporre l'apparecchio alla pioggia o all'umidità.		Ti preghiamo di leggere il manuale di istruzioni e di conservarlo per future consultazioni.
UK CA	L'attrezzatura è conforme ai requisiti e alle normative di sicurezza vigenti nel Regno Unito.	CE	L'apparecchiatura è conforme ai requisiti e alle norme di sicurezza vigenti nell'UE.
	ATTENZIONE: Questo simbolo indica che il personale di assistenza deve maneggiare l'apparecchio secondo le indicazioni riportate nel manuale di installazione.		**ATTENZIONE:** Questo simbolo indica che sono a disposizione dell'utente informazioni quali il manuale operativo o il manuale di istruzioni.
A3	**AVVERTENZA:** Il simbolo mostra che l'apparecchio utilizza un gas refrigerante infiammabile. La fuoriuscita del gas refrigerante e l'esposizione di esso a una fonte di ignizione esterna comporta un rischio incendio.		

SPECIFICHE

Modello:	PB-D-40W-UK, PB-D-40W-RT-UK, PB-D-40W-EU, PB-D-40W-RT-EU		
Tensione:	220-240 V~	**Peso netto:**	7 kg
Frequenza:	50 Hz	**Fusibile:**	AC 250 V~, 3,15/2 A
Dimensioni del prodotto (L × P × A):	243 x 182 x 339 mm	**Refrigerante/Carica:**	R290/37 g
Potenza nominale assorbita:	160 W (27 °C/60% RH)	**Potenza massima assorbita:**	185 W (30 °C/80% RH)
Pressione massima consentita lato aspirazione:	1,5 MPa	**Pressione massima consentita lato mandata:**	3,0 MPa

PARTI

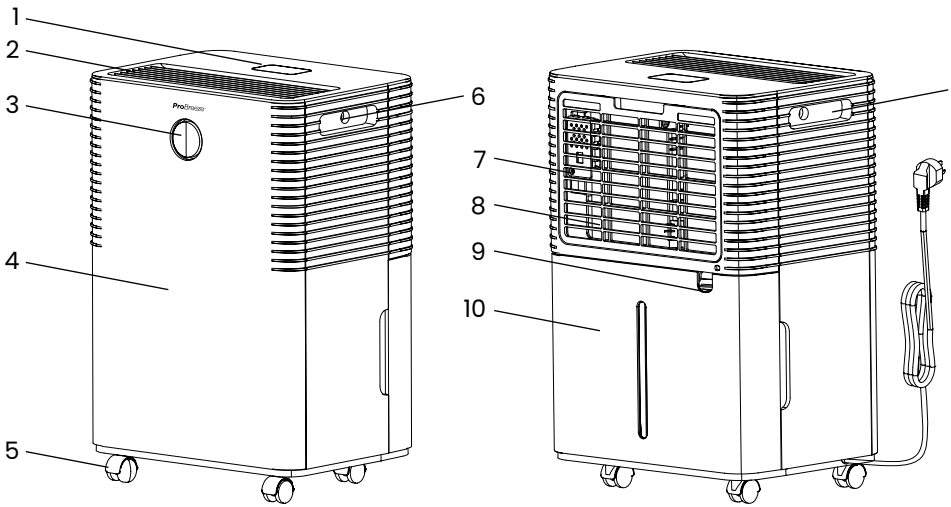

1. Pannello di controllo e display
2. Uscita dell'aria
3. Luce ambientale
4. Pannello frontale
5. Ruote
6. Impugnatura
7. Sensore di temperatura
8. Ingresso dell'aria (con filtro)
9. Uscita di scarico continuo
10. Serbatoio dell'acqua

Nota: Le ruote sono opzionali. Sono imballate all'interno del serbatoio dell'acqua per l'installazione da parte dell'utente.

Se mancano parti dell'ordine, contattare il nostro servizio clienti inviando un'e-mail a **help@probreeze.com** per ricevere assistenza rapida e cordiale.

Queste immagini sono solo a scopo di riferimento; fare riferimento al prodotto in dotazione.

POSIZIONAMENTO DELL'APPARECCHIO

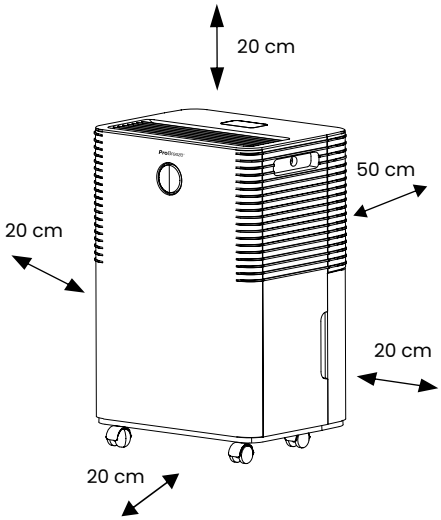

- Questo apparecchio è progettato per funzionare a temperature comprese tra 5 °C e 35 °C.
- Posizionare l'apparecchio in un'area in cui la temperatura non scenda al di sotto di 5 °C. A temperature inferiori a 5 °C, le serpentine possono congelarsi, causando una riduzione delle prestazioni.
- Posizionare l'apparecchio su una superficie liscia e piana, sufficientemente robusta da sostenerlo con il serbatoio dell'acqua pieno.
- Lasciare almeno 50 cm di spazio dietro l'uscita dell'aria (sul retro dell'apparecchio) per una buona circolazione dell'aria. Lasciare almeno 20 cm di spazio su tutti gli altri lati dell'apparecchio per una buona circolazione dell'aria.
- Posizionare l'apparecchio lontano da un'asciugatrice, da una stufa o da un radiatore.
- Per ottenere risultati ottimali, posizionare l'apparecchio in uno spazio chiuso e chiudere tutte le porte, le finestre e le aperture verso l'esterno.
- Se posizionato vicino a un'area di stoccaggio chiusa (ad es. un armadio o una credenza), assicurarsi che vi sia un'adeguata circolazione dell'aria.
- All'unità sono fissate quattro ruote per facilitarne il trasporto. Non forzare le ruote per spostarle su un tappeto.

ISTRUZIONI PER L'USO

Pannello display

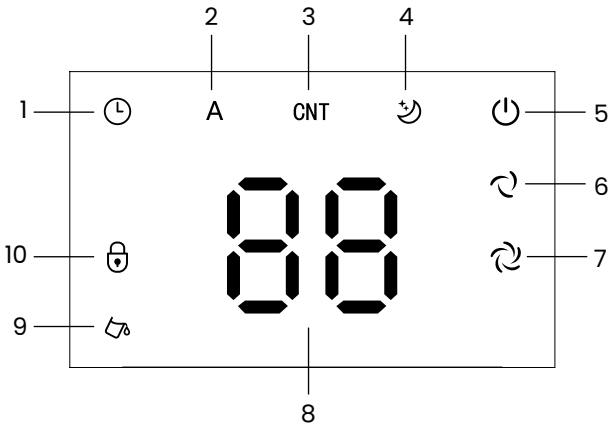

1. Indicatore timer
2. Indicatore modalità automatica
3. Indicatore modalità continua
4. Indicatore modalità Sleep
5. Indicatore On/Off
6. Indicatore velocità ventola bassa
7. Indicatore velocità ventola alta
8. Umidità / Display umidità attuale
9. Indicatore serbatoio pieno
10. Indicatore blocco

Pannello di Controllo

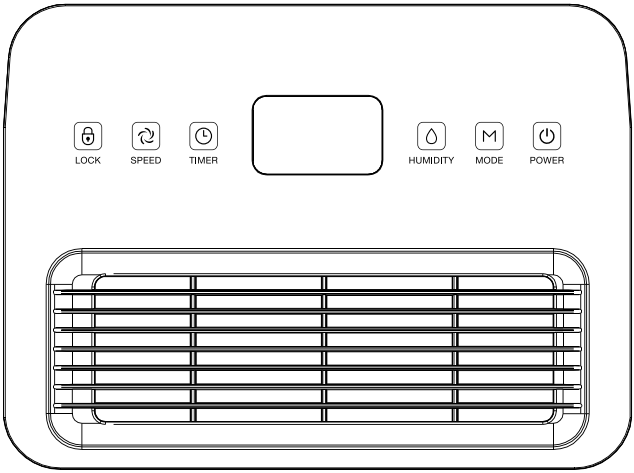

	Pulsante di accensione/ spegnimento	**Modalità standby:** Quando l'apparecchio è collegato all'alimentazione, emette un segnale acustico e gli indicatori del display si illuminano brevemente prima di spegnersi. L'indicatore di alimentazione rimarrà acceso per indicare che l'apparecchio è in modalità standby. **Accensione:** Premere il tasto di accensione per accendere l'apparecchio. L'apparecchio si avvia nella modalità selezionata l'ultima volta che è stato utilizzato. Se utilizzato per la prima volta, l'impostazione predefinita sarà la Modalità automatica, con velocità della ventola alta e un'umidità target di 50%. **Spegnimento:** Premere nuovamente il pulsante di accensione per entrare in modalità standby. Scollegare l'apparecchio dall'alimentazione elettrica se non verrà utilizzato per un periodo prolungato.
	Pulsante Timer	Premere il pulsante Timer per impostare un timer tra 1 e 24 ore, con incrementi di 1 ora. Dopo aver premuto il pulsante Timer, "00" lampeggerà sul display a LED. Premere ripetutamente il pulsante Umidità per selezionare la durata del timer desiderata. Una volta effettuata la selezione, l'impostazione del timer lampeggerà brevemente prima che il display a LED torni a mostrare l'umidità attuale dell'ambiente. L'indicatore Timer si illuminerà per indicare che è stato impostato un timer. Per verificare la durata residua del timer, premere una volta il pulsante Timer. Il tempo rimanente lampeggerà brevemente sul display prima di tornare a mostrare l'umidità attuale dell'ambiente. Quando il display mostra "00", il timer viene annullato e l'indicatore Timer si spegne.

M	**Pulsante Modalità**	Premere il pulsante Modalità per scorrere tra le modalità di funzionamento disponibili. Il relativo indicatore si illuminerà sul pannello display. La Modalità Sleep si attiva separatamente tenendo premuto il pulsante modalità.
		Modalità Automatica: In Modalità Automatica, l'apparecchio mantiene automaticamente il livello di umidità target selezionato. Quando l'umidità ambiente è superiore di oltre il 3% rispetto all'umidità selezionata, la ventola si avvia e, poco dopo, il compressore inizia a funzionare. Quando l'umidità ambiente scende a oltre il 3% al di sotto dell'umidità selezionata, il compressore si arresta e the fan stops working after 30 seconds' delay. In questa modalità è possibile regolare il livello di umidità target e la velocità della ventola.
		Modalità Continua: In Modalità Continua, l'apparecchio funzionerà in modo continuo. Questa modalità è adatta per ambienti molto umidi o quando è richiesta una deumidificazione più rapida. In Modalità continua non è possibile selezionare il livello di umidità desiderato. La velocità della ventola può comunque essere regolata, ove disponibile.
		Modalità Sleep: In Modalità Sleep, l'apparecchio funziona silenziosamente con illuminazione del display ridotta. Dopo circa 10 secondi senza premere alcun pulsante, gli indicatori del display si spengono o si attenuano. Premere un pulsante qualsiasi per riattivare il display. In Modalità Sleep, l'apparecchio funziona a bassa velocità della ventola. In questa modalità non è possibile regolare la velocità della ventola. È comunque possibile regolare l'impostazione dell'umidità desiderata.

	Pulsante umidità	In modalità automatica o modalità sleep, premere il pulsante Umidità per impostare il livello di umidità desiderato. L'umidità può essere regolata tra il 30% e l'80%, con incrementi del 5%. L'umidità selezionata verrà visualizzata sul display a LED. Dopo alcuni secondi, il display tornerà a mostrare l'umidità ambiente attuale. L'umidità consigliata per l'uso quotidiano è 50%–60%. Tenere premuto il pulsante Umidità per visualizzare la temperatura ambiente attuale. Dopo alcuni secondi, il display tornerà a mostrare l'umidità attuale.
	Pulsante velocità ventola	Premere il pulsante Velocità ventola per passare dalla velocità alta a quella bassa. L'indicatore della velocità della ventola corrispondente si illuminerà. La velocità alta della ventola è adatta per una deumidificazione più rapida. La velocità bassa della ventola è adatta per un funzionamento più silenzioso. La velocità della ventola può essere regolata in modalità Automatica. Potrebbe non essere regolabile in tutte le modalità.
	Pulsante blocco	Tenere premuto il pulsante Blocco per attivare il blocco bambini. Quando il blocco bambini è attivo, l'indicatore di blocco si illumina e gli altri pulsanti vengono disabilitati. Per disattivare il blocco bambini, premere e tenere premuto di nuovo il pulsante Blocco. L'indicatore di blocco si spegne. Il blocco bambini si resetta quando l'apparecchio viene riavviato.
	Luce ambientale	Il Luce ambientale mostra il livello di umidità attuale nella stanza: • **Blu:** L'umidità è inferiore al 45% • **Verde:** L'umidità è compresa tra il 45% e il 65% • **Rosso:** L'umidità è superiore al 65% Il Luce ambientale può inoltre indicare il rosso quando viene visualizzato un codice di errore o un avviso.

	Display a LED	Il display a LED mostra informazioni diverse a seconda dell'impostazione selezionata: • Umidità ambiente attuale durante il normale funzionamento • Umidità selezionata durante la regolazione del livello di umidità • Ore del timer durante l'impostazione del timer • Temperatura ambiente quando si tiene premuto il pulsante Umidità • Codici di errore se l'apparecchio rileva un guasto o condizioni ambientali non idonee Le icone attorno al display indicano la modalità attiva, la velocità della ventola, il timer, il blocco bambini e lo stato del serbatoio.

SCARICO CONTINUO

Per collegare il tubo di scarico all'unità:

1. Inserire un'estremità del tubo nel foro di drenaggio continuo dell'unità. Assicurarsi che sia collegato saldamente.
2. Collocare l'altra estremità del tubo in un secchio o in uno scarico.
3. Assicurarsi che il tubo non sia piegato né ostruito.

Nota: La forza di gravità farà defluire l'acqua dall'unità nell'area di scarico scelta. Assicurarsi che l'area scelta non sia più alta dell'unità.

MANUTENZIONE

Svuotamento del serbatoio dell'acqua:

- Quando il serbatoio dell'acqua è pieno, l'unità emette un ronzio e la spia Serbatoio pieno si accende.
- Premere il pulsante di accensione/spegnimento per spegnere l'apparecchio.
- Estrarre il serbatoio dell'acqua dal corpo del deumidificatore.
- Svuotare il serbatoio dell'acqua in uno scarico o in un'area esterna idonea.
- Pulire l'interno e l'esterno del serbatoio dell'acqua.
- Reinserire il serbatoio vuoto nell'apparecchio.
- Premere il pulsante di accensione/spegnimento per riprendere il funzionamento.
- Se la spia Serbatoio pieno non si spegne, assicurarsi che il galleggiante sia posizionato correttamente all'interno del serbatoio dell'acqua.
- In presenza di temperature inferiori a 23 °C, l'apparecchio potrebbe richiedere lo

sbrinamento. Questa operazione avviene automaticamente e dura fino a 5–10 minuti. Durante questo periodo, la funzione di deumidificazione si interrompe e l'indicatore di sbrinamento si accende. Non spegnere l'apparecchio durante lo sbrinamento.

PULIZIA E CONSERVAZIONE

AVVERTENZA: SPEGNERE SEMPRE L'APPARECCHIO E SCOLLEGARE IL CAVO DI ALIMENTAZIONE DALLA PRESA ELETTRICA PRIMA DI MANEGGIARLO O PULIRLO.

AVVERTENZA: DURANTE LA PULIZIA ASSICURARSI CHE NELL'APPARECCHIO NON ENTRINO ACQUA O LIQUIDI DETERGENTI, POICHÉ CIÒ POTREBBE CAUSARE SCOSSE ELETTRICHE O INCENDIO.

ATTENZIONE: NON UTILIZZARE DETERGENTI ABRASIVI O SOLVENTI, POICHÉ POTREBBERO DANNEGGIARE L'APPARECCHIO.

- Non tentare di pulire l'apparecchio in modi diversi da quelli indicati dal produttore.
- Pulire la superficie esterna dell'apparecchio passandovi un panno morbido e umido. Asciugare l'apparecchio con un panno morbido e pulito.
- Il filtro deve essere pulito ogni due settimane utilizzando un panno umido.
- Svuotare e pulire sempre il serbatoio dell'acqua dopo l'uso. L'acqua stagnante può causare la formazione di muffe e la proliferazione di batteri. Asciugare l'apparecchio prima di riporlo.

Pulizia del serbatoio dell'acqua:

- Rimuovere e svuotare il serbatoio dell'acqua secondo le istruzioni riportate sopra.
- Pulire il serbatoio dell'acqua con acqua tiepida del rubinetto e un detergente delicato (ad es. detersivo per piatti). **Nota:** Non utilizzare acqua bollente per pulire il serbatoio dell'acqua.
- Assicurarsi di rimuovere eventuali incrostazioni o depositi formatisi all'interno del serbatoio dell'acqua.
- Asciugare tutte le superfici prima di reinserire il serbatoio dell'acqua nell'apparecchio.

Conservazione

- Per conservare il prodotto, si consiglia di utilizzare la scatola originale o una di dimensioni simili.
- Conservare l'apparecchio in un luogo sicuro, pulito e asciutto, lontano dalla luce solare diretta, dalle fonti di calore e dall'umidità, e fuori dalla portata dei bambini.
- Non avvolgere strettamente il cavo di alimentazione intorno all'apparecchio durante la

conservazione. Ciò potrebbe danneggiare l'isolamento del cavo.

- Scollegare l'apparecchio durante il riempimento e la pulizia.
- Non lasciare mai acqua nel serbatoio quando l'apparecchio non è in uso.
- Svuotare e pulire l'apparecchio prima di riporlo. Pulire l'apparecchio prima del successivo utilizzo.

RICICLO E SMALTIMENTO

I rifiuti di apparecchiature elettriche ed elettroniche (RAEE) e gli imballaggi non devono essere smaltiti insieme ai normali rifiuti domestici. La corretta raccolta e il riciclo contribuiscono a prevenire potenziali danni all'ambiente e alla salute umana e supportano la conservazione delle risorse naturali. La maggior parte dei prodotti contenenti una spina o un cavo può essere riciclata. Per informazioni sui sistemi di raccolta e riciclo disponibili nella propria zona, contattare l'autorità locale, un centro di riciclo o il rivenditore presso cui è stato acquistato il prodotto.

	Rifiuti di Apparecchiature Elettriche ed Elettroniche (RAEE)	This symbol on the product or packaging indicates that electrical and electronic equipment (EEE), as covered by Directive 2012/19/EU, must not be disposed of with general household waste. Instead, it should be taken to an appropriate collection point for the recycling of electrical and electronic equipment.
	Anello di Möbius	Questo simbolo indica che il prodotto o il relativo imballaggio è riciclabile. Smaltire in modo responsabile tramite strutture di riciclo appropriate.

Programma di ritiro

I rifiuti di apparecchiature elettriche ed elettroniche (RAEE) possono essere restituiti per un riciclaggio e uno smaltimento responsabili al momento dell'acquisto di un nuovo prodotto equivalente, secondo il principio dell'uno contro uno, in conformità con le norme RAEE applicabili nel Regno Unito e la Direttiva UE 2012/19/UE. I prodotti restituiti nell'ambito di questo schema vengono trattati e riciclati per ridurre al minimo l'impatto ambientale e recuperare materiali di valore.

Per ulteriori informazioni su come riciclare questo prodotto, visitare il sito o contattare il rivenditore locale o il servizio comunale di raccolta per i dettagli sulle strutture disponibili per il ritiro e il riciclaggio. Prima di restituire o smaltire i rifiuti di prodotti elettrici, l'utente finale è responsabile della rimozione e separazione di eventuali batterie o lampadine. Le batterie esauste possono inoltre essere conferite negli appositi contenitori di raccolta disponibili nella maggior parte dei supermercati e presso i centri locali di raccolta e riciclaggio dei rifiuti domestici.**www.probreeze.com**

RISOLUZIONE DEI PROBLEMI

In caso di problemi con questo prodotto, provare i seguenti suggerimenti per la risoluzione dei problemi. Se il problema non viene risolto, contattare il nostro team di assistenza clienti inviando un'e-mail a **help@probreeze.com**.

Problema	Cosa controllare
L'apparecchio non si avvia	• Assicurarsi che l'apparecchio sia collegato correttamente a una presa di corrente funzionante e che sia acceso. • Assicurarsi che il serbatoio dell'acqua non sia pieno. Svuotare il serbatoio dell'acqua e reinserirlo correttamente nell'unità. • Assicurarsi che la temperatura ambiente del locale sia compresa tra 5 °C e 39 °C. La funzione di autoprotezione dell'apparecchio impedirà il funzionamento al di fuori di questo intervallo di temperatura.
L'apparecchio non funziona come dovrebbe	• Assicurarsi che il filtro dell'aria sia pulito e privo di polvere o detriti. Pulire il filtro come indicato nella sezione relativa alla manutenzione. • Assicurarsi che i condotti di aspirazione e di mandata non siano bloccati o ostruiti. Rimuovere eventuali ostruzioni che limitano il flusso d'aria.
Non vi è flusso d'aria	• Assicurarsi che il filtro dell'aria non sia intasato. Rimuovere e lavare il filtro prima di reinstallarlo.
L'apparecchio emette un rumore forte	• Assicurarsi che l'apparecchio sia posizionato in verticale su una superficie piana e stabile. • Assicurarsi che il filtro dell'aria sia pulito e non intasato. Se necessario, rimuovere e lavare il filtro.

CODICE ERRORE

Codice errore	Ispezione	Soluzione
E1	Guasto del sensore di umidità	Contattare il servizio clienti per assistenza
FL	Serbatoio dell'acqua pieno	Svuotare il serbatoio dell'acqua
EF	Guasto del motore della ventola	Spegnere immediatamente l'unità e scollegarla dalla rete elettrica. Contattare l'assistenza clienti o un tecnico qualificato
CL	Protezione da bassa temperatura. La temperatura ambiente è inferiore a 5 °C	Il deumidificatore si spegne per autoprotezione
CH	Protezione da alta temperatura. La temperatura ambiente è superiore a 39 °C	

Gracias por elegir comprar un producto de ProBreeze. Lea atentamente todo el manual antes del primer uso y consérvelo en un lugar seguro para futuras consultas.

INSTRUCCIONES DE SEGURIDAD

LEA Y CONSERVE ESTAS IMPORTANTES INSTRUCCIONES DE SEGURIDAD.

Al utilizar aparatos eléctricos, siempre deben seguirse las precauciones básicas de seguridad para reducir el riesgo de incendio, descarga eléctrica y lesiones a las personas, incluidas las siguientes:

ADVERTENCIA: PARA EVITAR EL RIESGO DE DESCARGA ELÉCTRICA, INCENDIO O LESIONES A LAS PERSONAS, APAGUE SIEMPRE EL APARATO, DESENCHUFE EL CABLE DE ALIMENTACIÓN DE LA TOMA DE CORRIENTE Y VACÍE EL DEPÓSITO DE AGUA ANTES DE MANIPULAR, LIMPIAR O REALIZAR TAREAS DE MANTENIMIENTO EN EL APARATO.

ADVERTENCIA: NO SUMERJA EL APARATO, LA CLAVIJA NI EL CABLE DE ALIMENTACIÓN EN AGUA NI EN NINGÚN OTRO LÍQUIDO.

PRECAUCIÓN: ESTE APARATO ES PESADO. EXTREME LAS PRECAUCIONES AL MANIPULARLO, MOVERLO O LEVANTARLO.

ADVERTENCIA: EL MANTENIMIENTO SOLO DEBE SER REALIZADO POR EL FABRICANTE, SU AGENTE DE SERVICIO O UN TÉCNICO CUALIFICADO.

ADVERTENCIA: NO PERMITA QUE ENTRE NINGÚN LÍQUIDO EN EL APARATO. ESTO PODRÍA PROVOCAR UNA DESCARGA ELÉCTRICA O UN INCENDIO.

- Utilice este aparato únicamente como se describe en este manual. Cualquier otro uso no recomendado por el fabricante puede provocar incendio, descarga eléctrica o lesiones a las personas.
- No cubra ni obstruya el aparato mientras esté en funcionamiento.
- Desenchufe siempre el aparato cuando no esté en uso.

- No exponga el aparato a la luz solar directa, fuentes de calor ni frío extremo.
- No sumerja ninguna parte del aparato, el cable ni el enchufe en agua u otros líquidos.
- Mantenga el aparato fuera del alcance de los niños y las mascotas.
- No deje a los niños solos o desatendidos en la zona donde el aparato esté en uso.
- Deseche el agua retenida por el aparato. El agua recogida en el depósito no es apta para beber ni para su uso en la preparación de alimentos.
- Este aparato puede ser utilizado por niños a partir de 8 años y por personas con capacidades físicas, sensoriales o mentales reducidas, o con falta de experiencia y conocimientos, si han recibido supervisión o instrucciones relativas al uso del aparato de forma segura y comprenden los peligros que conlleva.
- Los niños no deben jugar con el aparato.
- La limpieza y el mantenimiento por parte del usuario no deben ser realizados por niños sin supervisión. OTROS: La limpieza y el mantenimiento por parte del usuario no deben ser realizados por niños a menos que estén supervisados de forma continua.
- Mantenga una distancia mínima de 50 cm alrededor de todos los lados del aparato.
- Al mover el aparato, asegúrese de mantenerlo en posición vertical.
- No deje nunca el aparato desatendido mientras esté en uso. Apáguelo siempre y desconéctelo de la red eléctrica cuando no esté en uso.
- Coloque el aparato sobre una superficie plana, estable y seca, y manténgalo siempre en posición vertical. El funcionamiento en cualquier otra posición podría provocar un peligro.
- No coloque nunca nada encima del aparato.
- Asegúrese de que la alimentación de red (incluidos la tensión, la frecuencia y la potencia) cumple con lo indicado en la etiqueta de características del aparato.
- No intente reparar ni ajustar ningún elemento eléctrico o mecánico del aparato. Hacerlo puede ser peligroso y anulará la garantía.
- Puede haber rastros de olor durante los primeros minutos del uso inicial. Esto es normal y desaparecerá rápidamente.
- No coloque el aparato contra una pared ni contra otros aparatos.
- No cubra el aparato mientras esté en uso.
- Asegúrese de que las entradas y salidas de aire no estén bloqueadas durante el funcionamiento para evitar el sobrecalentamiento.
- No cubra, obstruya ni introduzca objetos en las rejillas de ventilación y las aberturas del aparato, ya que esto podría provocar una descarga eléctrica, un incendio o dañar el aparato.

- No utilice el aparato con las manos mojadas.
- No utilice el aparato sin el filtro.
- No utilice el aparato cerca del agua ni en las inmediaciones de una bañera, una ducha o una piscina.
- No coloque nunca el aparato en un lugar donde pueda caer en una bañera u otro recipiente con agua.
- No utilice dispositivos mecánicos para acelerar el proceso de descongelación del aparato.
- No coloque la manguera de drenaje continuo en el exterior cuando la temperatura descienda por debajo de 1 ºC.
- El aparato está destinado al uso doméstico en interiores y a aplicaciones similares. No lo utilice en exteriores.
- No utilice el aparato cerca de gasolina, pinturas, gases inflamables, hornos u otras fuentes de calor.
- El cable de alimentación no debe colgar de la superficie sobre la que se coloque el aparato, para evitar que se tire de él y caiga.
- Para evitar una sobrecarga del circuito al utilizar este aparato, no haga funcionar otro aparato de alta potencia en el mismo circuito eléctrico.
- Enchufe siempre el aparato directamente a una toma de corriente de pared adecuada. No lo conecte a un alargador, adaptador multienchufe o dispositivo similar, ya que podría causar sobrecalentamiento y presentar riesgo de incendio.
- No utilice el aparato con un programador externo, un interruptor temporizador ni cualquier otro dispositivo que conecte el aparato automáticamente, a menos que el fabricante ya haya incorporado esta función en el aparato.
- No tire del cable de alimentación. No mueva, transporte ni cuelgue nunca el aparato sujetándolo por el cable de alimentación.
- No doble ni enrolle el cable de alimentación alrededor del aparato, ya que esto puede hacer que el aislamiento se debilite o se agriete, especialmente en el punto en el que entra en el aparato.
- No haga funcionar el aparato con el depósito de agua retirado.
- Asegúrese de que el cable de alimentación esté completamente extendido antes de usarlo y colóquelo de manera que no esté en contacto con ninguna parte del aparato.
- No haga funcionar el aparato con ningún resguardo de seguridad retirado.
- No utilice el aparato si hay indicios de daños en el aparato, el cable de alimentación o cualquiera de los accesorios suministrados. Si el cable de alimentación está dañado, el usuario no debe sustituirlo. Para evitar el riesgo de descarga eléctrica o incendio, debe ser sustituido por el fabricante, su agente de servicio o una persona con cualificación

equivalente.

- No intente reparar ni ajustar ningún elemento eléctrico o mecánico del aparato. Hacerlo puede ser peligroso y anulará la garantía.
- Desenchufe siempre el aparato antes de limpiarlo o realizar tareas de mantenimiento.
- El aparato debe instalarse de conformidad con la normativa nacional de cableado.
- La placa de circuito impreso (PCB) de la unidad está diseñada con un fusible para proporcionar protección contra sobrecorriente. Las especificaciones del fusible están impresas en la placa de circuito impreso.
- No introduzca nunca los dedos ni objetos metálicos en las rejillas de ventilación y las aberturas del aparato.

INSTRUCCIONES DE SEGURIDAD – GAS REFRIGERANTE R290

ADVERTENCIA – PELIGRO DE INCENDIO/EXPLOSIÓN

Este aparato contiene 0,037 kg (37 g) de gas refrigerante R290. El R290 está clasificado como refrigerante inflamable A3 según las normas internacionales de seguridad (EN/IEC). El incumplimiento de estas instrucciones podría provocar incendio, explosión o lesiones.

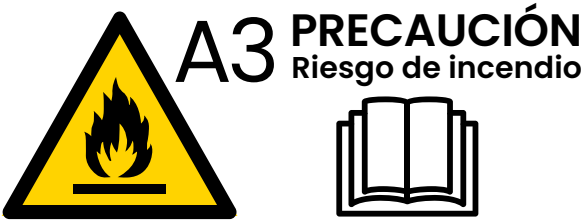

- Denna apparat får endast installeras och användas i ett rum med en minsta golvyta på 4 m² och med tillräcklig naturlig eller mekanisk ventilation för att förhindra ansamling av brännbar gas vid eventuellt läckage, i enlighet med EN/IEC 60335-2-40 (bilaga GG).
- Installera, använd eller förvara inte apparaten i skåp, garderober, källare eller andra trånga eller oventilerade utrymmen.
- Använd inte apparaten om den är skadad eller visar tecken på läckage av köldmedium.
- Punktera inte, bränn inte, öppna inte och manipulera inte köldmediekretsen.

- Placera inte apparaten nära antändningskällor såsom öppna lågor, gasapparater eller elektriska apparater i drift.
- Håll apparaten fri från brännbara material hela tiden.
- Observera att köldmediet R290 är luktfritt; läckage kanske inte kan upptäckas med luktsinnet.

⚠ FÖRSIKTIGT – HANTERING / FÖRVARING

- Använd inte metoder för att påskynda avfrostningsprocessen eller rengöringen, annat än de som rekommenderas av tillverkaren.
- Kylmediekretsen får inte punkteras, öppnas eller påverkas.
- Förvara apparaten på ett sätt som förhindrar mekaniska skador.
- Vid långtidsförvaring ska du se till att apparaten förvaras i ett välventilerat utrymme, borta från värmekällor, gnistor eller öppen låga.
- Förvara inte apparaten i skåp, garderober, källare eller andra trånga utrymmen där gas kan ansamlas.
- Endast läcksökningsmetoder som är godkända för användning med brännbara köldmedier får användas.
- Service och reparation får endast utföras av kvalificerad personal med lämplig certifiering för hantering av brännbara köldmedier (t.ex. EU F-gas, brittisk motsvarighet eller ackrediterad AE/Gulf-certifiering).
- Denna apparat är märkt med varningssymbolen för brandfarlig gas (GHS02 flampiktogram). Se till att denna märkning alltid är synlig och läsbar.

Avfallshantering

När apparaten har nått slutet av sin livslängd får den inte kasseras tillsammans med hushållsavfall. Den måste lämnas till en auktoriserad insamlingsplats för återvinning och bortskaffande i enlighet med:

- Storbritannien: The Waste Electrical and Electronic Equipment Regulations 2013
- EU: WEEE-direktivet 2012/19/EU

Köldmediet får endast återvinnas av behörig servicepersonal.

SÍMBOLOS EXPLICADOS

	Solo para uso en interiores. No exponga el aparato a la lluvia ni a la humedad.		Lea el manual de instrucciones y consérvelo para uso futuro.
UK CA	El equipo cumple con los requisitos y regulaciones de seguridad aplicables del Reino Unido.	CE	El equipo cumple con los requisitos y reglamentos de seguridad aplicables de la UE.
	PRECAUCIÓN: Este símbolo muestra que el personal de servicio debe manipular este equipo con referencia al manual de instalación.		**PRECAUCIÓN:** Este símbolo muestra que hay información disponible como el manual de operación o el manual de instrucciones.
A3	**ADVERTENCIA:** El símbolo muestra que este aparato utiliza un refrigerante inflamable. Si el refrigerante tiene fugas y se expone a una fuente de ignición externa, existe riesgo de incendio.		

ESPECIFICACIONES

Modelo:	PB-D-40W-UK, PB-D-40W-RT-UK, PB-D-40W-EU, PB-D-40W-RT-EU		
Voltaje:	220-240 V~	**Peso neto:**	7 kg
Frecuencia:	50 Hz	**Fusible:**	AC 250 V~, 3,15/2 A
Dimensiones del producto (L × An × Al):	243 x 182 x 339 mm	**Refrigerante/Carga:**	R290/37 g
Potencia de entrada nominal:	160 W (27 °C/60% RH)	**Potencia máxima de entrada:**	185 W (30 °C/80% RH)
Presión máxima permitida en el lado de succión:	1,5 MPa	**Presión máxima permitida en el lado de descarga:**	3,0 MPa

PIEZAS

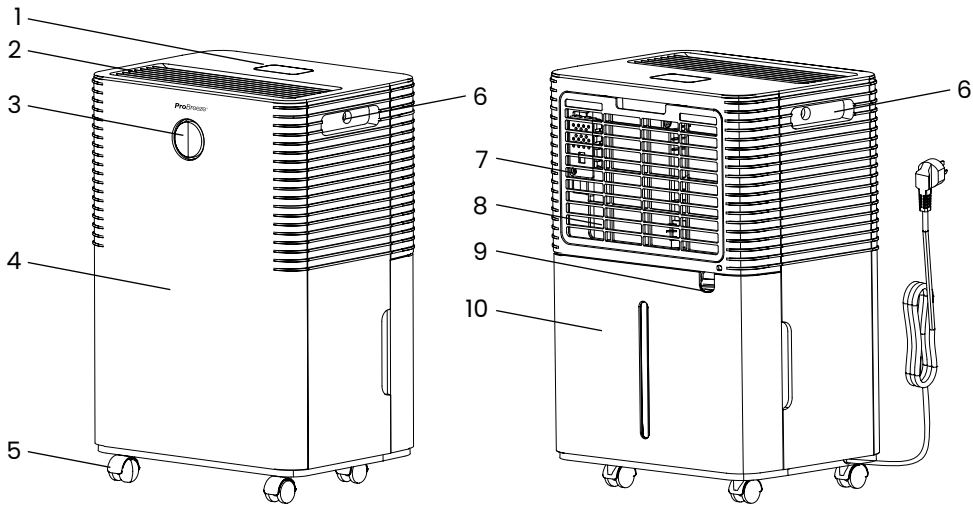

1. Panel de control y pantalla
2. Salida de aire
3. Luz ambiental
4. Panel frontal
5. Ruedas
6. Asa
7. Sensor de temperatura
8. Entrada de aire (con filtro)
9. Salida de drenaje continuo
10. Depósito de agua

Nota: Las ruedas son opcionales. Están empaquetadas dentro del depósito de agua para que el usuario las instale.

Si observa que falta alguna pieza en su pedido, póngase en contacto con nuestro equipo de atención al cliente enviando un correo electrónico a **help@probreeze.com** para recibir ayuda rápida y amable.

Estas imágenes son solo de referencia; consulte su producto.

COLOCACIÓN DE LA UNIDAD

- Esta unidad está diseñada para funcionar a temperaturas de entre 5 °C y 35 °C.
- Coloque la unidad en una zona donde la temperatura no descienda por debajo de 5 °C. A temperaturas inferiores a 5 °C, las bobinas pueden congelarse, lo que conlleva una reducción del rendimiento.
- Coloque la unidad sobre una superficie lisa y nivelada, lo suficientemente resistente para soportar la unidad con el depósito de agua lleno.
- Deje al menos 50 cm de espacio detrás de la salida de aire (en la parte posterior de la

unidad) para una buena circulación del aire. Deje al menos 20 cm de espacio en todos los demás lados de la unidad para una buena circulación del aire.

- Coloque la unidad alejada de una secadora de ropa, un calefactor o un radiador.
- Para obtener los mejores resultados, coloque la unidad en un espacio cerrado y cierre todas las puertas, ventanas y aberturas al exterior.
- Si se coloca cerca de una zona de almacenamiento cerrada (como un armario o alacena), asegúrese de que haya una circulación de aire adecuada.
- La unidad tiene cuatro ruedas incorporadas para facilitar el transporte. No fuerce las ruedas para desplazarlas sobre la moqueta.

INSTRUCCIONES DE FUNCIONAMIENTO

Panel de visualización

1. Indicador del temporizador
2. Indicador del modo automático
3. Indicador del modo continuo
4. Indicador del modo de reposo
5. Indicador de encendido/ apagado
6. Indicador de velocidad baja del ventilador
7. Indicador de velocidad alta del ventilador
8. Pantalla de humedad / humedad actual
9. Indicador de depósito lleno
10. Indicador de bloqueo

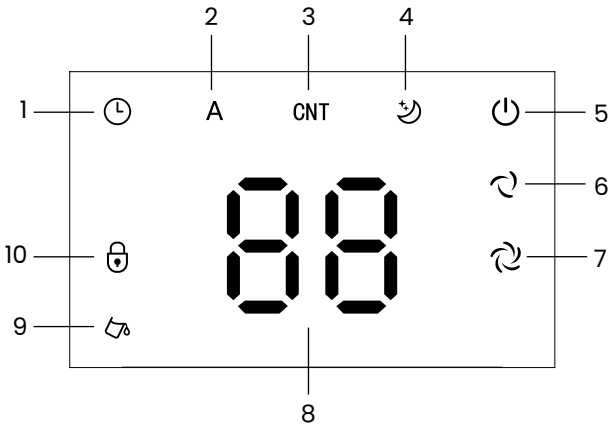

Panel de control

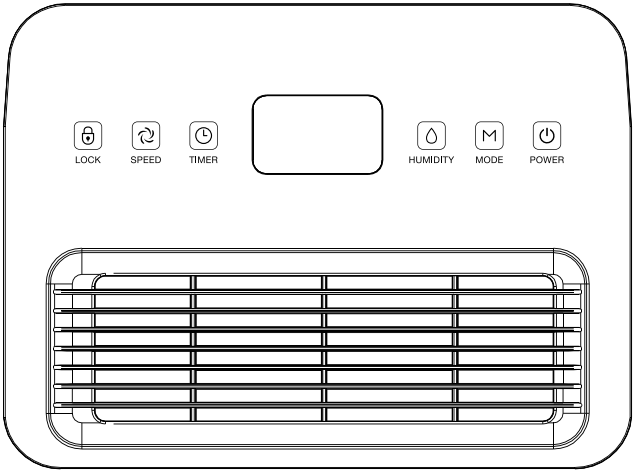

	Botón de encendido	**Modo de espera:** Cuando el aparato está conectado a la red eléctrica, emitirá un pitido y los indicadores de la pantalla se iluminarán brevemente antes de apagarse. El indicador de encendido permanecerá iluminado para mostrar que el aparato está en modo de espera. **Encendido:** Pulse el botón de encendido/apagado para encender el aparato. El aparato se iniciará en el modo seleccionado la última vez que se utilizó. Si se utiliza por primera vez, el ajuste predeterminado será el modo Automático, con velocidad del ventilador alta y una humedad objetivo de 50%. **Apagado:** Pulse de nuevo el botón de encendido para entrar en modo de espera. Desenchufe el aparato de la alimentación eléctrica si no se va a utilizar durante un periodo prolongado.
	Botón de temporizador	Pulse el botón de temporizador para ajustar un temporizador entre 1 y 24 horas, en incrementos de 1 hora. Después de pulsar el botón de temporizador, «00» parpadeará en la pantalla LED. Pulse el botón de humedad repetidamente para seleccionar la duración de temporizador deseada. Una vez seleccionado, el ajuste del temporizador parpadeará brevemente antes de que la pantalla LED vuelva a mostrar la humedad actual de la estancia. El indicador de temporizador se encenderá para mostrar que se ha ajustado un temporizador. Para comprobar la duración restante del temporizador, pulse una vez el botón de temporizador. El tiempo restante parpadeará brevemente en la pantalla antes de volver a la humedad actual de la estancia. Cuando la pantalla muestre «00», el temporizador se cancelará y el indicador de temporizador se apagará.

M	**Botón de modo**	Pulse el botón de modo para alternar entre los modos de funcionamiento disponibles. El indicador correspondiente se encenderá en el panel de visualización. El modo de reposo se activa por separado manteniendo pulsado el botón de modo.
		Modo automático: En el modo automático, el aparato mantiene automáticamente el nivel de humedad objetivo seleccionado. Cuando la humedad de la habitación es más de un 3 % superior a la humedad seleccionada, el ventilador se pondrá en marcha y el compresor empezará a funcionar poco después. Cuando la humedad de la habitación descienda a más de un 3 % por debajo de la humedad seleccionada, el compresor se detendrá y el ventilador dejará de funcionar después de un retraso de 30 segundos. En este modo, se pueden ajustar el nivel de humedad objetivo y la velocidad del ventilador.
		Modo continuo: En el modo continuo, el aparato funcionará de forma continua. Este modo es adecuado para habitaciones muy húmedas o cuando se requiere una deshumidificación más rápida. En el modo continuo no se puede seleccionar el nivel de humedad objetivo. La velocidad del ventilador puede seguir ajustándose, cuando esté disponible.
		Modo de reposo: En el modo de reposo, el aparato funciona silenciosamente con la iluminación del visor reducida. nscurridos aproximadamente 10 segundos sin pulsar ningún botón, los indicadores del visor se apagarán o se atenuarán. Pulse cualquier botón para activar el visor. En el modo de reposo, el aparato funciona a baja velocidad del ventilador. En este modo no se puede ajustar la velocidad del ventilador. El ajuste de humedad objetivo puede seguir ajustándose.

	Botón de humedad	En el modo automático o modo sueño, pulse el botón de humedad para establecer el nivel de humedad deseado. La humedad se puede ajustar entre el 30 % y el 80 %, en incrementos del 5 %. La humedad seleccionada se mostrará en la pantalla LED. Al cabo de unos segundos, la pantalla volverá a mostrar la humedad ambiente actual. La humedad recomendada para el uso diario es del 50 % al 60 %. Mantenga pulsado el botón de humedad para ver la temperatura ambiente actual. Al cabo de unos segundos, la pantalla volverá a mostrar la humedad actual.
	Botón de velocidad del ventilador	Pulse el botón de velocidad del ventilador para alternar entre velocidad del ventilador alta y baja. Se iluminará el indicador de la velocidad del ventilador correspondiente. La velocidad alta del ventilador es adecuada para una deshumidificación más rápida. La velocidad baja del ventilador es adecuada para un funcionamiento más silencioso. La velocidad del ventilador se puede ajustar en el modo automático. Puede que no se pueda ajustar en todos los modos.
	Botón de bloqueo	Mantenga pulsado el botón de bloqueo para activar el bloqueo para niños. Cuando el bloqueo para niños está activado, el indicador de bloqueo se encenderá y los demás botones quedarán desactivados. Para desactivar el bloqueo para niños, mantenga pulsado de nuevo el botón Bloqueo. El indicador de bloqueo se apagará. El bloqueo para niños se restablecerá cuando se reinicie el aparato.
	Luz ambiental	La Luz ambiental muestra el nivel de humedad actual en la habitación: • **Azul:** La humedad está por debajo del 45 % • **Verde:** La humedad está entre el 45 % y el 65 %. • **Rojo:** La humedad está por encima del 65 %. La Luz ambiental también puede mostrar el color rojo cuando se muestra un código de error o una advertencia.

	Pantalla LED	La pantalla LED muestra información distinta en función del ajuste seleccionado: • Humedad ambiente actual durante el funcionamiento normal • Humedad seleccionada al ajustar el nivel de humedad • Horas del temporizador al ajustar el temporizador • Temperatura ambiente cuando se mantiene pulsado el botón de humedad • Códigos de error si el aparato detecta un fallo o una condición ambiental inadecuada Los iconos alrededor de la pantalla muestran el modo activo, la velocidad del ventilador, el temporizador, el bloqueo para niños y el estado del depósito.

DRENAJE CONTINUO

Para conectar la manguera de desagüe a la unidad:

1. Inserte un extremo de la manguera en el orificio de drenaje continuo de la unidad. Asegúrese de que esté conectada de forma segura.
2. Coloque el otro extremo de la manguera en un cubo o en un desagüe.
3. Asegúrese de que la manguera no esté doblada ni obstruida.

Nota: La gravedad hará que el agua salga de la unidad hacia la zona de drenaje elegida. Asegúrese de que la zona elegida no esté a mayor altura que la unidad.

MANTENIMIENTO

Vaciado del depósito de agua:

- Cuando el depósito de agua esté lleno, la unidad emitirá un zumbido y se encenderá el indicador de Depósito lleno.
- Pulse el botón de encendido para apagar la unidad.
- Extraiga el depósito de agua del cuerpo del deshumidificador.
- Vacíe el depósito de agua en un desagüe o en una zona exterior adecuada.
- Limpie el interior y el exterior del depósito de agua.
- Vuelva a colocar el depósito vacío en la unidad.
- Pulse el botón de encendido para reanudar el funcionamiento.
- Si el indicador de «Depósito lleno» no se apaga, asegúrese de que el flotador está correctamente colocado dentro del depósito de agua.
- Puede ser necesario desescarchar la unidad a temperaturas inferiores a 23 ºC. Esto se

realizará automáticamente y durará hasta 5–10 minutos. Durante este tiempo, la función de deshumidificación se detendrá y se encenderá el indicador de desescarche. No apague la unidad mientras se está desescarchando.

LIMPIEZA Y ALMACENAMIENTO

ADVERTENCIA: APAGUE SIEMPRE EL APARATO Y DESENCHUFE EL CABLE DE ALIMENTACIÓN DE LA TOMA DE CORRIENTE ANTES DE MANIPULARLO O LIMPIARLO.

ADVERTENCIA: ASEGÚRESE DE QUE NO ENTRE AGUA NI LÍQUIDOS DE LIMPIEZA EN EL APARATO DURANTE LA LIMPIEZA, YA QUE PODRÍA PROVOCAR DESCARGA ELÉCTRICA O INCENDIO.

PRECAUCIÓN: NO UTILICE LIMPIADORES ABRASIVOS NI DISOLVENTES, YA QUE PUEDEN DAÑAR EL APARATO.

- No intente limpiar el aparato de ninguna otra manera que no sea la detallada por el fabricante.
- Limpie la superficie exterior del aparato pasándole un paño suave y húmedo. Seque el aparato con un paño suave y limpio.
- El filtro debe limpiarse cada dos semanas con un paño húmedo.
- Vacíe y limpie siempre el depósito de agua después de su uso. El agua estancada puede provocar moho y crecimiento bacteriano. Seque el aparato antes de guardarlo.

Limpieza del depósito de agua:

- Retire y vacíe el depósito de agua según las instrucciones anteriores.
- Limpie el depósito de agua con agua templada del grifo y un detergente suave (p. ej., lavavajillas). **Nota:** No utilice agua hirviendo para limpiar el depósito de agua.
- Asegúrese de eliminar cualquier acumulación de cal o depósito que se haya formado en el interior del depósito de agua.
- Seque todas las superficies antes de volver a colocar el depósito de agua en el aparato.

Almacenamiento

- Para almacenar el producto, se recomienda utilizar la caja original o una caja de tamaño similar.
- Guarde el aparato en un lugar seguro, limpio y seco, alejado de la luz solar directa, fuentes de calor y la humedad, y fuera del alcance de los niños.
- No enrolle el cable de alimentación apretado alrededor del aparato durante el almacenamiento. Esto puede dañar el aislamiento del cable.
- Desenchufe el aparato durante el llenado y la limpieza.

- No deje nunca agua en el depósito cuando el aparato no esté en uso.
- Vacíe y limpie el aparato antes de guardarlo. Limpie el aparato antes del siguiente uso.

RECICLAJE Y ELIMINACIÓN

Los residuos de aparatos eléctricos y electrónicos (RAEE) y los embalajes no deben eliminarse con los residuos domésticos generales. La recogida y el reciclaje adecuados ayudan a prevenir posibles daños al medio ambiente y a la salud humana, y favorecen la conservación de los recursos naturales. La mayoría de los productos que incluyen una clavija o un cable pueden reciclarse. Póngase en contacto con su autoridad local, un centro de reciclaje o el establecimiento donde adquirió el producto para obtener información sobre los sistemas de recogida y reciclaje disponibles en su zona.

	Residuos de aparatos eléctricos y electrónicos (RAEE)	Este símbolo en el producto o en el embalaje indica que los aparatos eléctricos y electrónicos (AEE), según lo establecido en la Directiva 2012/19/UE, no deben eliminarse con los residuos domésticos generales. En su lugar, debe llevarse a un punto de recogida adecuado para el reciclaje de aparatos eléctricos y electrónicos.
	El bucle de Möbius	Este símbolo indica que el producto o su embalaje es reciclable. Deséchelo de forma responsable a través de las instalaciones de reciclaje adecuadas.

Programa de devolución

Los residuos de aparatos eléctricos y electrónicos (RAEE) pueden devolverse para su reciclaje y eliminación responsables al adquirir un nuevo producto equivalente, en una base de canje equivalente, de conformidad con la normativa RAEE aplicable en el Reino Unido y la Directiva 2012/19/UE. Los productos devueltos en virtud de este sistema se tratan y reciclan para minimizar el impacto ambiental y recuperar materiales valiosos.

Para obtener más información sobre cómo reciclar este producto, visite o póngase en contacto con su distribuidor local o con el servicio municipal de recogida para conocer los detalles de las instalaciones de devolución y reciclaje disponibles. Antes de devolver o eliminar residuos de productos eléctricos, el usuario final es responsable de retirar y separar cualquier pila o bombilla. Las pilas usadas también pueden depositarse en los contenedores de recogida disponibles en la mayoría de supermercados y en los centros locales de reciclaje de residuos domésticos.**www.probreeze.com**

SOLUCIÓN DE PROBLEMAS

Si experimenta algún problema con este producto, pruebe estos consejos de solución de problemas. Si el problema no se resuelve, póngase en contacto con nuestro equipo de atención al cliente enviando un correo electrónico a **help@probreeze.com**

Problema	Qué comprobar
El aparato no se pone en marcha	• Asegúrese de que el aparato está correctamente enchufado a una toma de corriente que funcione y de que está encendido. • Asegúrese de que el depósito de agua no está lleno. Vacíe el depósito de agua y vuelva a insertarlo correctamente en la unidad. • Asegúrese de que la temperatura ambiente de la habitación está entre 5 °C y 39 °C. La función de autoprotección del aparato evitará el funcionamiento fuera de este intervalo de temperaturas.
El aparato no funciona como debería	• Asegúrese de que el filtro de aire está limpio y libre de polvo o residuos. Limpie el filtro según las instrucciones de la sección de mantenimiento. • Asegúrese de que los conductos de entrada y salida de aire no estén bloqueados ni obstruidos. Retire cualquier obstrucción que limite el flujo de aire.
No hay flujo de aire	• Asegúrese de que el filtro de aire no esté obstruido. Retire y lave el filtro antes de volver a instalarlo.
El aparato emite un ruido fuerte	• Asegúrese de que el aparato esté colocado en posición vertical sobre una superficie plana y estable. • Asegúrese de que el filtro de aire esté limpio y no esté obstruido. Retire y lave el filtro si es necesario.

CÓDIGO DE ERROR

Código de error	Inspección	Solución
E1	Fallo del sensor de humedad	Póngase en contacto con el servicio de atención al cliente para obtener asistencia
FL	Depósito de agua lleno	Vaciar el depósito de agua
EF	Fallo del motor del ventilador	Apague la unidad inmediatamente y desconéctela de la red eléctrica. Póngase en contacto con el servicio de atención al cliente o con un técnico cualificado
CL	Protección por baja temperatura. La temperatura ambiente es inferior a 5 °C	El deshumidificador se apaga para autoprotección
CH	Protección por alta temperatura. La temperatura ambiente es superior a 39 °C	

ProBreeze®

OMNIDRY 10L LUCHTONTVOCHTIGER MODEL PB-D-40W

Bedankt dat u ervoor kiest een product van ProBreeze aan te schaffen. Lees vóór het eerste gebruik de volledige handleiding aandachtig door en bewaar deze op een veilige plaats voor toekomstig gebruik.

VEILIGHEIDSINSTRUCTIES

LEES EN BEWAAR DEZE BELANGRIJKE VEILIGHEIDSINSTRUCTIES.

Bij het gebruik van elektrische apparaten dienen altijd de basisveiligheidsmaatregelen te worden gevolgd om het risico op brand, elektrische schok en letsel te verminderen, waaronder de volgende:

⚠ **WAARSCHUWING: OM HET RISICO OP EEN ELEKTRISCHE SCHOK, BRAND OF LETSEL TE VERMIJDEN, SCHAKELT U HET APPARAAT ALTIJD UIT, HAALT U DE STEKKER VAN HET NETSNOER UIT HET STOPCONTACT EN LEEGT U DE WATERTANK VOORDAT U HET APPARAAT HANTEERT, REINIGT OF ONDERHOUDT.**

⚠ **WAARSCHUWING: DOMPEL HET APPARAAT, DE STEKKER OF HET NETSNOER NIET ONDER IN WATER OF EEN ANDERE VLOEISTOF.**

⚠ **LET OP: DIT APPARAAT IS ZWAAR. WEES EXTRA VOORZICHTIG BIJ HET HANTEREN, VERPLAATSEN OF OPTILLEN.**

⚠ **WAARSCHUWING: LAAT ONDERHOUD UITSLUITEND UITVOEREN DOOR DE FABRIKANT, DIENS SERVICEAGENT OF EEN GEKWALIFICEERDE TECHNICUS.**

⚠ **WAARSCHUWING: LAAT GEEN VLOEISTOF IN HET APPARAAT KOMEN. DIT KAN EEN ELEKTRISCHE SCHOK OF BRAND VEROORZAKEN.**

- Gebruik dit apparaat uitsluitend zoals beschreven in deze handleiding. Elk ander gebruik dat niet door de fabrikant wordt aanbevolen, kan brand, elektrische schok of letsel veroorzaken.
- Dek het apparaat tijdens gebruik niet af en blokkeer het niet.
- Haal altijd de stekker uit het stopcontact wanneer het apparaat niet in gebruik is.

- Stel het apparaat niet bloot aan direct zonlicht, warmtebronnen of extreme kou.
- Dompel geen enkel onderdeel van het apparaat, het snoer of de stekker onder in water of andere vloeistoffen.
- Houd het apparaat buiten het bereik van kinderen en huisdieren.
- Laat kinderen niet alleen of zonder toezicht in de ruimte waar het apparaat in gebruik is.
- Voer het water af dat door het apparaat is opgevangen. Het water dat in het reservoir is verzameld, is niet geschikt om te drinken of te gebruiken bij de bereiding van voedsel.
- Dit apparaat kan worden gebruikt door kinderen vanaf 8 jaar en door personen met verminderde fysieke, zintuiglijke of mentale vermogens of met een gebrek aan ervaring en kennis, mits zij onder toezicht staan of instructies hebben gekregen over het veilige gebruik van het apparaat en de betrokken gevaren begrijpen.
- Kinderen mogen niet met het apparaat spelen.
- Reiniging en onderhoud door de gebruiker mogen niet door kinderen worden uitgevoerd zonder toezicht. ALLE OVERIGE: Reiniging en onderhoud door de gebruiker mogen niet door kinderen worden uitgevoerd, tenzij zij voortdurend onder toezicht staan.
- Houd aan alle zijden van het apparaat minimaal 50 cm vrije ruimte aan.
- Houd het apparaat bij het verplaatsen rechtop.
- Laat het apparaat nooit onbeheerd achter tijdens gebruik. Schakel het apparaat altijd uit en haal de stekker uit het stopcontact wanneer het niet in gebruik is.
- Plaats het apparaat op een vlakke, stabiele en droge ondergrond en houd het altijd rechtop. Gebruik in een andere stand kan gevaar opleveren.
- Plaats nooit iets boven op het apparaat.
- Zorg ervoor dat de netvoeding (inclusief spanning, frequentie en vermogen) overeenkomt met het typeplaatje van het apparaat.
- Probeer geen elektrische of mechanische onderdelen in het apparaat te repareren of af te stellen. Dit kan onveilig zijn en maakt uw garantie ongeldig.
- Tijdens de eerste minuten van het eerste gebruik kan er sprake zijn van een lichte geur. Dit is normaal en verdwijnt snel.
- Plaats het apparaat niet tegen een muur of andere apparaten.
- Dek het apparaat niet af tijdens gebruik.
- Zorg ervoor dat de luchtinlaten en -uitlaten tijdens het gebruik niet geblokkeerd zijn om oververhitting te voorkomen.
- Dek de ventilatieopeningen en openingen van het apparaat niet af en blokkeer deze niet; steek er geen voorwerpen in, omdat dit kan leiden tot een elektrische schok, brand of beschadiging van het apparaat.

- Bedien het apparaat niet met natte handen.
- Gebruik het apparaat niet zonder het filter.
- Gebruik het apparaat niet in de buurt van water of in de directe omgeving van een bad, douche of zwembad.
- Plaats het apparaat nooit op een plek waar het in een badkuip of een andere waterbak kan vallen.
- Gebruik geen mechanische hulpmiddelen om het ontdooiproces van het apparaat te versnellen.
- Plaats de slang voor continue afvoer niet buiten wanneer de temperatuur onder 1 °C daalt.
- Het apparaat is bedoeld voor huishoudelijk gebruik binnenshuis en vergelijkbare toepassingen. Niet buitenshuis gebruiken.
- Gebruik het apparaat niet in de buurt van benzine, verf, brandbare gassen, ovens of andere warmtebronnen.
- Laat het netsnoer niet overhangen van het oppervlak waarop het apparaat is geplaatst, om te voorkomen dat het naar beneden wordt getrokken.
- Om overbelasting van het stroomcircuit bij gebruik van dit apparaat te voorkomen, mag u geen ander apparaat met een hoog vermogen op hetzelfde stroomcircuit gebruiken.
- Steek de stekker van het apparaat altijd rechtstreeks in een geschikt stopcontact. Sluit het niet aan op een verlengsnoer, stekkerdoosadapter of soortgelijk apparaat, omdat dit oververhitting kan veroorzaken en brandgevaar kan opleveren.
- Gebruik het apparaat niet met een externe programmeerder, tijdschakelaar of een ander apparaat dat het apparaat automatisch inschakelt, tenzij deze functie door de fabrikant al in het apparaat is ingebouwd.
- Trek niet aan het netsnoer. Verplaats, draag of hang het apparaat nooit aan het netsnoer.
- Knik het netsnoer niet en wikkel het niet om het apparaat, omdat hierdoor de isolatie kan verzwakken of scheuren, vooral waar het snoer het apparaat binnenkomt.
- Gebruik het apparaat niet met het waterreservoir verwijderd.
- Zorg ervoor dat het netsnoer vóór gebruik volledig is uitgerold en leg het zo dat het geen contact maakt met enig onderdeel van het apparaat.
- Gebruik het apparaat niet als er veiligheidsafschermingen zijn verwijderd.
- Gebruik het apparaat niet als er tekenen van schade zijn aan het apparaat, het netsnoer of een van de meegeleverde accessoires. Als het netsnoer beschadigd is, mag het niet door de gebruiker worden vervangen. Om het risico op een elektrische schok of brand te voorkomen, moet het worden vervangen door de fabrikant, diens serviceagent of een

vergelijkbaar gekwalificeerde persoon.

- Probeer geen elektrische of mechanische onderdelen in het apparaat te repareren of af te stellen. Dit kan onveilig zijn en maakt uw garantie ongeldig.
- Trek altijd de stekker uit het stopcontact voordat u het apparaat reinigt of onderhoud uitvoert.
- Het apparaat moet worden geïnstalleerd in overeenstemming met de nationale voorschriften voor elektrische bedrading.
- De printplaat (PCB) van het apparaat is voorzien van een zekering voor overstroombeveiliging. De specificaties van de zekering staan op de printplaat vermeld.
- Steek nooit vingers of metalen voorwerpen in de ventilatieopeningen en openingen van het apparaat.

VEILIGHEIDSINSTRUCTIES – KOELMIDDELGAS R290

WAARSCHUWING – BRAND-/EXPLOSIEGEVAAR

Dit apparaat bevat 0,037 kg (37 g) R290-koelmiddelgas. R290 is volgens internationale (EN/IEC-)veiligheidsnormen geclassificeerd als een A3-brandbaar koelmiddel. Het niet opvolgen van deze instructies kan leiden tot brand, explosie of letsel.

- Dit apparaat mag uitsluitend worden geïnstalleerd en gebruikt in een ruimte met een minimale vloeroppervlakte van 4 m² en met voldoende natuurlijke of mechanische ventilatie om ophoping van brandbaar gas bij een lekkage te voorkomen, overeenkomstig EN/IEC 60335-2-40 (Bijlage GG).
- Installeer, gebruik of bewaar het apparaat niet in kasten, bergkasten, kelders of andere afgesloten of niet-geventileerde ruimten.
- Gebruik het apparaat niet als het beschadigd is of tekenen van koelmiddellekkage vertoont.
- Doorboor, verbrand, open of manipuleer het koelmiddelcircuit niet.

- Plaats het apparaat niet in de buurt van ontstekingsbronnen, zoals open vuur, gasapparatuur of elektrische apparaten die in werking zijn.
- Houd het apparaat te allen tijde vrij van brandbare materialen.
- Houd er rekening mee dat R290-koelmiddel geurloos is; lekkages zijn mogelijk niet door geur waarneembaar.

⚠ LET OP – HANTERING / OPSLAG

- Gebruik geen middelen om het ontdooiproces of de reiniging te versnellen, anders dan die welke door de fabrikant worden aanbevolen.
- Het koelmiddelcircuit mag niet worden doorboord, geopend of gemanipuleerd.
- Berg het apparaat zodanig op dat mechanische schade wordt voorkomen.
- Zorg er bij langdurige opslag voor dat het apparaat in een goed geventileerde ruimte wordt bewaard, uit de buurt van warmtebronnen, vonken of open vuur.
- Bewaar het apparaat niet in kasten, opbergkasten, kelders of andere besloten ruimtes waar gas zich kan ophopen.
- Gebruik uitsluitend lekdetectiemethoden die zijn goedgekeurd voor gebruik met brandbare koelmiddelen.
- Onderhoud en reparatie mogen uitsluitend worden uitgevoerd door gekwalificeerd personeel met de juiste certificering voor het werken met brandbare koelmiddelen (bijv. EU F-Gas, het VK-equivalent of geaccrediteerde AE/Gulf-certificering).
- Dit apparaat is gemarkeerd met het waarschuwingssymbool voor brandbaar gas (GHS02-vlammenpictogram). Zorg ervoor dat dit label te allen tijde zichtbaar en leesbaar blijft.

Afvalverwerking

Aan het einde van de levensduur mag dit apparaat niet met het huishoudelijk afval worden weggegooid. Het moet worden ingeleverd bij een erkend inzamelpunt voor recycling en verwijdering overeenkomstig:

- VK: The Waste Electrical and Electronic Equipment Regulations 2013
- EU: WEEE-richtlijn 2012/19/EU

Het koelmiddel mag uitsluitend worden teruggewonnen door geautoriseerd servicepersoneel.

UITLEG VAN SYMBOLEN

	Alleen voor gebruik binnenshuis. Stel het apparaat niet bloot aan regen of vocht.		Lees de handleiding en bewaar deze voor toekomstig gebruik.
UK CA	Materiaal voldoet aan de geldende Britse veiligheidseisen en -voorschriften.	CE	Materiaal voldoet aan de geldende EU veiligheidseisen en -voorschriften.
	PAS OP: Dit symbool geeft aan dat onderhoudspersoneel deze apparatuur dient te hanteren in overeenstemming met de installatiehandleiding.		**OP:** Dit symbool geeft aan dat er informatie beschikbaar is, zoals de bedieningshandleiding of instructiehandleiding.
A3	**WAARSCHUWING:** Het symbool geeft aan dat dit apparaat een brandbaar koelmiddel gebruikt. Als het koelmiddel lekt en wordt blootgesteld aan een externe ontstekingsbron, bestaat er brandgevaar.		

SPECIFICATIES

Model:	PB-D-40W-UK, PB-D-40W-RT-UK, PB-D-40W-EU, PB-D-40W-RT-EU		
Spanning:	220-240 V~	**Nettogewicht:**	7 kg
Frequentie:	50 Hz	**Zekering:**	AC 250 V~, 3,15/2 A
Productafmetingen (L × B × H):	243 x 182 x 339 mm	**Koelmiddel/Vulling:**	R290/37 g
Nominaal ingangsvermogen:	160 W (27 °C/60% RH)	**Maximaal ingangsvermogen:**	185 W (30 °C/80% RH)
Maximaal toelaatbare druk aan de zuigzijde:	1,5 MPa	**Maximaal toelaatbare druk aan de perszijde:**	3,0 MPa

ONDERDELEN

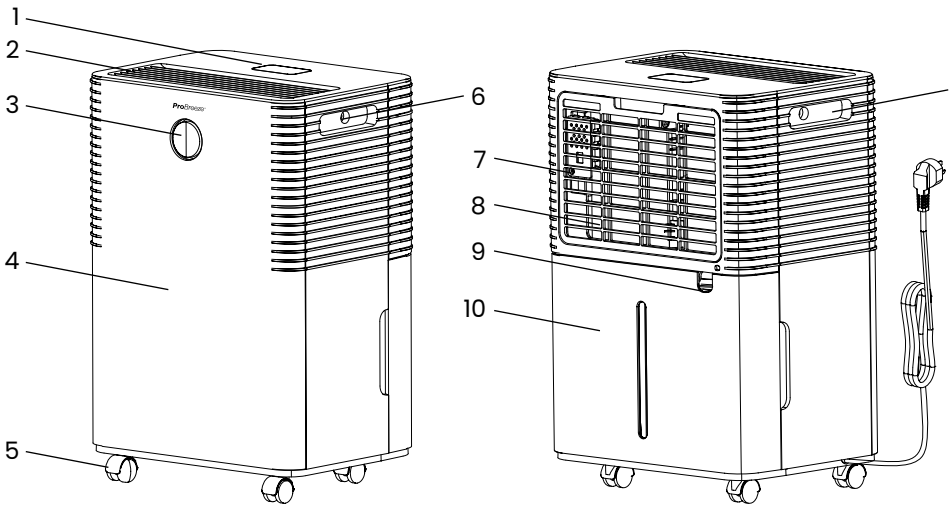

1. Bedieningspaneel en display
2. Luchtuitlaat
3. Sfeerverlichting
4. Voorpaneel
5. Wielen
6. Handgreep
7. Temperatuursensor
8. Luchtinlaat (met filter)
9. Afvoeruitlaat voor continue afvoer
10. Watertank

Opmerking: Wielen zijn optioneel. Ze zijn verpakt in de watertank voor installatie door de gebruiker.

Als u merkt dat er onderdelen in uw bestelling ontbreken, neem dan contact op met onze klantenservice door een e-mail te sturen naar **help@probreeze.com** voor snelle en vriendelijke hulp.

Deze afbeeldingen dienen uitsluitend ter referentie; raadpleeg uw product.

HET APPARAAT PLAATSEN

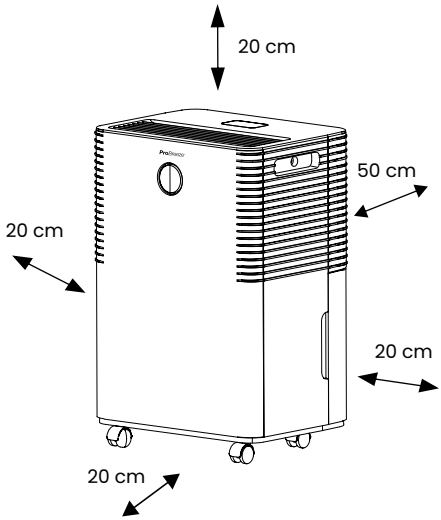

- Dit apparaat is ontworpen voor gebruik bij temperaturen tussen 5 °C en 35 °C.
- Plaats het apparaat in een ruimte waar de temperatuur niet onder 5 °C zakt. Bij temperaturen onder 5 °C kunnen de warmtewisselaars bevriezen, waardoor de prestaties afnemen.
- Plaats het apparaat op een gladde, vlakke ondergrond die sterk genoeg is om het apparaat met een volle watertank te dragen.
- Laat voor een goede luchtcirculatie ten minste 50 cm ruimte achter de luchtuitlaat (aan de achterkant van het apparaat). Laat voor een goede luchtcirculatie aan alle andere zijden van het apparaat ten minste 20 cm ruimte.
- Plaats het apparaat uit de buurt van een wasdroger, verwarming of radiator.
- Plaats het apparaat voor het beste resultaat in een afgesloten ruimte en sluit alle deuren, ramen en openingen naar buiten.
- Als het apparaat in de buurt van een afgesloten opbergruimte (zoals een kledingkast of kast) wordt geplaatst, zorg dan voor voldoende luchtcirculatie.
- Er zijn vier wielen aan het apparaat bevestigd voor eenvoudig transport. Forceer de wielen niet om over tapijt te bewegen.

BEDIENINGSINSTRUCTIES

Displaypaneel

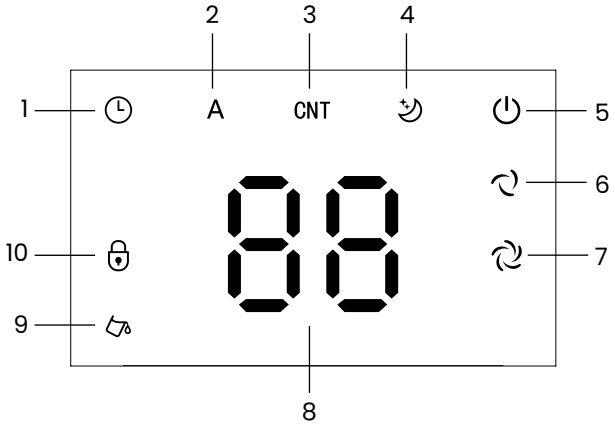

1. Timerindicator
2. Indicator automatische modus
3. Indicator continue modus
4. Indicator slaapstand
5. Aan/uit-indicator
6. Indicator lage ventilatorsnelheid
7. Indicator hoge ventilatorsnelheid
8. Weergave luchtvochtigheid / actuele luchtvochtigheid
9. Indicator volle watertank
10. Vergrendelingsindicator

Bedieningspaneel

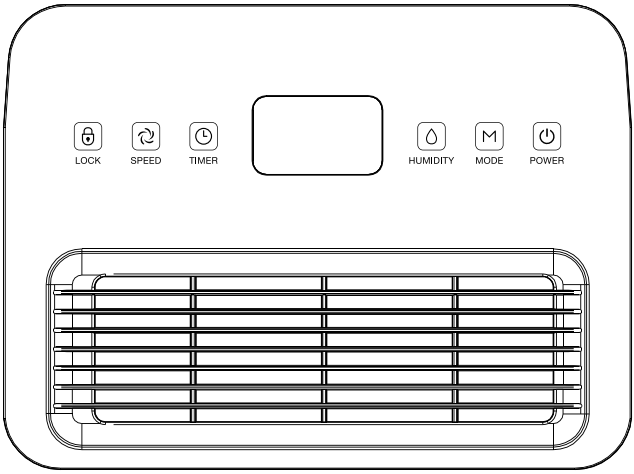

	Aan/uit-knop	**Standbymodus:** Wanneer het apparaat op de netvoeding is aangesloten, klinkt er een pieptoon en lichten de display-indicatoren kort op voordat ze weer uitgaan. Het aan/uit-indicatielampje blijft branden om aan te geven dat het apparaat in standbymodus staat. **Inschakelen:** Druk op de aan/uit-knop om het apparaat in te schakelen. Het apparaat start in de modus die was geselecteerd bij het vorige gebruik. Bij het eerste gebruik is de standaardinstelling de automatische modus, met hoge ventilatorsnelheid en een doelvochtigheid van 50%. **Uitschakelen:** Druk nogmaals op de aan/uit-knop om de standbymodus te activeren. Haal de stekker van het apparaat uit het stopcontact als u het apparaat gedurende langere tijd niet zult gebruiken.

	Timerknop	Druk op de timerknop om een timer in te stellen tussen 1 en 24 uur, in stappen van 1 uur. Na het indrukken van de timerknop knippert „00” op het led-display. Druk herhaaldelijk op de vochtigheidsknop om de gewenste timerduur te selecteren. Na selectie knippert de timerinstelling kort, waarna het led-display weer de huidige luchtvochtigheid in de ruimte weergeeft. Het timerlampje gaat branden om aan te geven dat er een timer is ingesteld. Druk één keer op de timerknop om de resterende timerduur te controleren. De resterende tijd knippert kort op het display, waarna het display terugkeert naar de huidige luchtvochtigheid in de ruimte. Wanneer op het display „00” wordt weergegeven, is de timer geannuleerd en gaat het timerlampje uit.
	Vochtigheidsknop	Druk in de automatische modus of slaapmodus op de vochtigheidsknop om het gewenste luchtvochtigheidsniveau in te stellen. De luchtvochtigheid kan worden ingesteld tussen 30% en 80%, in stappen van 5%. De geselecteerde luchtvochtigheidsgraad wordt op het LED-display weergegeven. Na enkele seconden keert het display terug naar de weergave van de huidige luchtvochtigheid in de ruimte. De aanbevolen luchtvochtigheidsgraad voor dagelijks gebruik is 50%–60%. Houd de vochtigheidsknop ingedrukt om de huidige kamertemperatuur te bekijken. Na enkele seconden keert het display terug naar de weergave van de huidige luchtvochtigheid.
	Knop Ventilatorsnelheid	Druk op de knop Ventilatorsnelheid om te schakelen tussen hoge en lage ventilatorsnelheid. De bijbehorende ventilatorsnelheidsindicator gaat branden. Hoge ventilatorsnelheid is geschikt voor snellere ontvochtiging. Lage ventilatorsnelheid is geschikt voor stillere werking. De ventilatorsnelheid kan worden aangepast in de Automatische modus. Mogelijk kan deze niet in alle modi worden aangepast.

	Vergrendelknop	Houd de vergrendelknop ingedrukt om het kinderslot te activeren. Wanneer het kinderslot is ingeschakeld, gaat het vergrendelingslampje branden en worden de andere knoppen uitgeschakeld. Om het kinderslot uit te schakelen, houdt u de vergrendelknop opnieuw ingedrukt. Het vergrendelingslampje gaat uit. Het kinderslot wordt gereset wanneer het apparaat opnieuw wordt gestart.
	Sfeerverlichting	Het Sfeerverlichting toont de huidige luchtvochtigheid in de ruimte: • **Blauw:** De luchtvochtigheid is lager dan 45% • **Groen:** De luchtvochtigheid ligt tussen 45% en 65% • **Rood:** De luchtvochtigheid is hoger dan 65% Het Sfeerverlichting kan ook rood weergeven wanneer er een foutcode of waarschuwing wordt weergegeven.
	LED-display	Het LED-display toont verschillende informatie, afhankelijk van de geselecteerde instelling: • Huidige luchtvochtigheid in de ruimte tijdens normaal gebruik • Geselecteerde luchtvochtigheid bij het instellen van de luchtvochtigheidsgraad • Timeruren bij het instellen van de timer • Kamertemperatuur wanneer de vochtigheidsknop ingedrukt wordt gehouden • Foutcodes als het apparaat een storing of ongeschikte kamerconditie detecteert De pictogrammen rond het display geven de actieve modus, ventilatorsnelheid, timer, kinderslot en tankstatus aan.

M	**Modusknop**	Druk op de modusknop om tussen de beschikbare bedrijfsmodi te schakelen. Het bijbehorende indicatielampje gaat branden op het displaypaneel. De slaapstand wordt afzonderlijk geactiveerd door de modusknop lang ingedrukt te houden.
		Automatische modus: In de automatische modus handhaaft het apparaat automatisch het geselecteerde doel-luchtvochtigheidsniveau. Wanneer de luchtvochtigheid in de ruimte meer dan 3% hoger is dan de geselecteerde luchtvochtigheid, start de ventilator en gaat de compressor kort daarna werken. Wanneer de luchtvochtigheid in de ruimte meer dan 3% onder de geselecteerde luchtvochtigheid daalt, stopt de compressor en stopt de ventilator na een vertraging van 30 seconden met werken. In deze modus kunnen het doel-luchtvochtigheidsniveau en de ventilatorsnelheid worden ingesteld.
		Continue modus: In de continue modus werkt het apparaat continu. Deze modus is geschikt voor zeer vochtige ruimtes of wanneer een snellere ontvochtiging nodig is. In de continue modus kan de doelvochtigheidsgraad niet worden geselecteerd. De ventilatorsnelheid kan, indien beschikbaar, nog steeds worden aangepast.
		Slaapstand: In de slaapstand werkt het apparaat stil met gedimde displayverlichting. Na ongeveer 10 seconden zonder knopbediening gaan de display-indicatoren uit of worden ze gedimd. Druk op een willekeurige knop om het display te activeren. In de slaapstand werkt het apparaat met een lage ventilatorsnelheid. In deze modus kan de ventilatorsnelheid niet worden aangepast. De doelvochtigheidsinstelling kan nog steeds worden aangepast.

CONTINU AFVOEREN

De afvoerslang op het apparaat aansluiten:

1. Steek één uiteinde van de slang in de opening voor continue afvoer van het apparaat. Zorg ervoor dat deze stevig is aangesloten.
2. Plaats het andere uiteinde van de slang in een emmer of een afvoer.
3. Zorg ervoor dat de slang niet geknikt is en niet verstopt is.

Opmerking: Door de zwaartekracht wordt het water uit het apparaat naar het door u gekozen afvoerpunt afgevoerd. Zorg ervoor dat het gekozen afvoerpunt niet hoger is dan het apparaat.

ONDERHOUD

Het waterreservoir leegmaken:

- Wanneer het waterreservoir vol is, maakt het apparaat een zoemend geluid en gaat het controlelampje „Water vol" branden.
- Druk op de aan/uit-knop om het apparaat uit te schakelen.
- Trek het waterreservoir uit de behuizing van de luchtontvochtiger.
- Leeg het waterreservoir in een afvoer of op een geschikte plek buiten.
- Reinig de binnen- en buitenkant van het waterreservoir.
- Plaats het lege reservoir weer terug in het apparaat.
- Druk op de aan/uit-knop om de werking te hervatten.
- Als het lampje „Water vol" niet uitgaat, controleer dan of de vlotter correct in het waterreservoir is geplaatst.
- Het apparaat moet mogelijk ontdooien bij temperaturen lager dan 23 °C - dit gebeurt automatisch en duurt maximaal 5-10 minuten. Tijdens deze periode stopt de ontvochtigingsfunctie en gaat het ontdooi-indicatielampje branden. Schakel het apparaat niet uit terwijl het aan het ontdooien is.

REINIGING & OPSLAG

WAARSCHUWING: SCHAKEL HET APPARAAT ALTIJD UIT EN TREK DE STEKKER VAN HET NETSNOER UIT HET STOPCONTACT VOORDAT U HET APPARAAT HANTEERT OF REINIGT.

WAARSCHUWING: ZORG ERVOOR DAT ER TIJDENS HET REINIGEN GEEN WATER OF REINIGINGSVLOEISTOFFEN IN HET APPARAAT KOMEN, OMDAT DIT ELEKTRISCHE SCHOKKEN OF BRAND KAN VEROORZAKEN.

LET OP: GEBRUIK GEEN SCHURENDE REINIGINGSMIDDELEN OF OPLOSMIDDELEN, OMDAT DEZE HET APPARAAT KUNNEN BESCHADIGEN.

- Probeer het apparaat niet op een andere manier te reinigen dan zoals door de fabrikant is beschreven.
- Reinig de buitenkant van het apparaat door deze af te nemen met een zachte, vochtige doek. Droog het apparaat met een zachte, schone doek.
- Het filter moet om de twee weken worden gereinigd met een vochtige doek.
- Leeg en reinig het waterreservoir altijd na gebruik. Stilstaand water kan schimmel- en bacteriegroei veroorzaken. Droog het apparaat voordat u het opbergt.

Reinigen van het waterreservoir:

- Verwijder en leeg het waterreservoir volgens de bovenstaande instructies.
- Reinig het waterreservoir met warm kraanwater en een mild reinigingsmiddel (bijv. afwasmiddel). **Opmerking:** Gebruik geen kokend water om het waterreservoir te reinigen.
- Zorg ervoor dat u eventuele kalk- of afzettingsresten verwijdert die zich aan de binnenzijde van het waterreservoir hebben gevormd.
- Veeg alle oppervlakken droog voordat u het waterreservoir terugplaatst in het apparaat.

Opslag

- Voor het opbergen van uw product adviseren wij de originele verpakking of een doos van vergelijkbaar formaat te gebruiken.
- Bewaar het apparaat op een veilige, schone en droge plaats, uit de buurt van direct zonlicht, warmtebronnen en vocht, en buiten het bereik van kinderen.
- Wikkel het netsnoer bij het opbergen niet strak om het apparaat. Dit kan de snoerisolatie beschadigen.
- Haal de stekker van het apparaat uit het stopcontact tijdens het vullen en reinigen.
- Laat nooit water in het waterreservoir achter wanneer het apparaat niet in gebruik is.
- Maak het apparaat leeg en schoon vóór opslag. Reinig het apparaat vóór het volgende gebruik.

RECYCLING EN AFVALVERWERKING

Afgedankte elektrische en elektronische apparatuur (AEEA) en verpakking mogen niet bij het gewone huishoudelijke afval worden weggegooid. Correcte inzameling en recycling helpen mogelijke schade aan het milieu en de menselijke gezondheid te voorkomen en dragen bij aan het behoud van natuurlijke hulpbronnen. De meeste producten met een stekker of kabel kunnen worden gerecycled. Neem contact op met uw gemeente, het recyclingcentrum of de winkel waar het product is gekocht voor informatie over de beschikbare inzamel- en recyclingsystemen in uw omgeving.

	Afgedankte elektrische en elektronische apparatuur (AEEA)	Dit symbool op het product of de verpakking geeft aan dat elektrische en elektronische apparatuur (EEA), zoals bedoeld in Richtlijn 2012/19/EU, niet bij het gewone huishoudelijke afval mag worden weggegooid. Breng het apparaat in plaats daarvan naar een geschikt inzamelpunt voor recycling van elektrische en elektronische apparatuur.
	De Möbiuslus	Dit symbool geeft aan dat het product of de verpakking recyclebaar is. Gooi het op verantwoorde wijze weg via geschikte recyclingvoorzieningen.

Terugnameprogramma

Afgedankte elektrische en elektronische apparatuur (AEEA) kan, bij aanschaf van een nieuw gelijkwaardig product op basis van één-op-één inruil, worden ingeleverd voor verantwoorde recycling en verwerking, overeenkomstig de toepasselijke Britse AEEA-regelgeving en EU-richtlijn 2012/19/EU. Producten die onder deze regeling worden ingeleverd, worden verwerkt en gerecycled om de impact op het milieu te minimaliseren en waardevolle materialen terug te winnen.

Ga voor meer informatie over het recyclen van dit product naar uw plaatselijke winkelier of neem contact op met uw gemeentelijke inzameldienst voor informatie over beschikbare inname- en recyclingfaciliteiten. Voordat afgedankte elektrische producten worden ingeleverd of weggegooid, is de eindgebruiker verantwoordelijk voor het verwijderen en scheiden van eventuele batterijen of gloeilampen. Afgedankte batterijen kunnen ook worden gedeponeerd in inzamelbakken die in de meeste supermarkten en bij lokale milieu-/recyclingstations voor huishoudelijk afval beschikbaar zijn.**www.probreeze.com**

PROBLEEMOPLOSSING

Als u problemen ondervindt met dit product, probeer dan deze tips voor probleemoplossing. Als het probleem niet is opgelost, neem dan contact op met onze klantenservice door een e-mail te sturen naar **help@probreeze.com**

Probleem	Wat te controleren
Het apparaat start niet	• Zorg ervoor dat het apparaat correct is aangesloten op een werkend stopcontact en is ingeschakeld. • Zorg ervoor dat het waterreservoir niet vol is. Leeg het waterreservoir en plaats het correct terug in het apparaat. • Zorg ervoor dat de omgevingstemperatuur in de ruimte tussen 5 °C en 39 °C ligt. De zelfbeschermingsfunctie van het apparaat voorkomt werking buiten dit temperatuurbereik.
Het apparaat werkt niet naar behoren	• Zorg ervoor dat het luchtfilter schoon is en vrij van stof of vuil. Reinig het filter zoals beschreven in het hoofdstuk Onderhoud. • Zorg ervoor dat de aanzuig- en afvoerkanalen niet zijn geblokkeerd of belemmerd. Verwijder eventuele obstructies die de luchtstroom beperken.
Er is geen luchtstroom	• Zorg ervoor dat het luchtfilter niet verstopt is. Verwijder het filter en was het voordat u het opnieuw plaatst.
Het apparaat maakt veel geluid	• Zorg ervoor dat het apparaat rechtop op een vlakke en stabiele ondergrond staat. • Zorg ervoor dat het luchtfilter schoon is en niet verstopt is. Verwijder het filter en was het indien nodig.

FOUTCODE

Foutcode	Controle	Oplossing
E1	Storing vochtigheidssensor	Neem contact op met de klantenservice voor ondersteuning
FL	Watertank vol	Maak het waterreservoir leeg
EF	Ventilatormotorstoring	Schakel het apparaat onmiddellijk uit en haal de stekker uit het stopcontact. Neem contact op met de klantenservice of een gekwalificeerde servicetechnicus
CL	Bescherming bij lage temperatuur. De omgevingstemperatuur is lager dan 5 °C	De luchtontvochtiger schakelt uit ter zelfbescherming
CH	Bescherming bij hoge temperatuur. De omgevingstemperatuur is hoger dan 39 °C	

ProBreeze®

OMNIDRY 10L AVFUKTARE MODELL PB-D-40W

Tack för att du har valt att köpa en produkt från ProBreeze. Läs igenom hela bruksanvisningen noggrant före första användning och förvara den på en säker plats för framtida referens.

SÄKERHETSINSTRUKTIONER

LÄS OCH SPARA DESSA VIKTIGA SÄKERHETSANVISNINGAR.

Vid användning av elektriska apparater ska grundläggande säkerhetsåtgärder alltid följas för att minska risken för brand, elchock och personskador, inklusive följande:

VARNING: FÖR ATT UNDVIKA RISK FÖR ELCHOCK, BRAND ELLER PERSONSKADOR SKA DU ALLTID STÄNGA AV APPARATEN, DRA UT NÄTSLADDEN UR ELUTTAGET OCH TÖMMA VATTENTANKEN INNAN DU HANTERAR, RENGÖR ELLER UTFÖR SERVICE PÅ APPARATEN.

VARNING: SÄNK INTE NED APPARATEN, STICKPROPPEN ELLER NÄTSLADDEN I VATTEN ELLER ANNAN VÄTSKA.

FÖRSIKTIGT: DENNA APPARAT ÄR TUNG. VAR EXTRA FÖRSIKTIG VID HANTERING, FÖRFLYTTNING ELLER LYFT.

VARNING: SERVICE FÅR ENDAST UTFÖRAS AV TILLVERKAREN, DESS SERVICEOMBUD ELLER EN KVALIFICERAD TEKNIKER.

VARNING: LÅT INTE NÅGON VÄTSKA TRÄNGA IN I APPARATEN. DETTA KAN ORSAKA ELEKTRISKA STÖTAR ELLER BRAND.

- Använd denna apparat endast enligt beskrivningen i denna bruksanvisning. All annan användning som inte rekommenderas av tillverkaren kan orsaka brand, elchock eller personskador.
- Täck inte över och blockera inte apparaten när den används.
- Dra alltid ur stickproppen när apparaten inte används.
- Utsätt inte apparaten för direkt solljus, värmekällor eller extrem kyla.
- Sänk inte ned någon del av apparaten, sladden eller stickproppen i vatten eller andra vätskor.

- Förvara apparaten utom räckhåll för barn och husdjur.
- Lämna inte barn ensamma eller utan tillsyn i området där apparaten används.
- Töm ut vattnet som samlas i apparaten. Vattnet som samlas i behållaren är inte lämpligt att dricka eller använda vid matlagning.
- Denna apparat kan användas av barn från 8 år och uppåt samt av personer med nedsatt fysisk, sensorisk eller mental förmåga eller brist på erfarenhet och kunskap, om de har fått tillsyn eller instruktioner om hur apparaten används på ett säkert sätt och förstår de risker som är förenade med användningen.
- Barn får inte leka med apparaten.
- Rengöring och användarunderhåll får inte utföras av barn utan tillsyn. ALLA ÖVRIGA: Rengöring och användarunderhåll får inte utföras av barn om de inte står under kontinuerlig tillsyn.
- Håll ett minimiavstånd på 50 cm runt apparatens alla sidor.
- När apparaten flyttas ska den hållas i upprätt läge.
- Lämna aldrig apparaten utan tillsyn när den används. Stäng alltid av den och koppla bort den från strömförsörjningen när den inte används.
- Placera apparaten på en plan, stabil och torr yta och håll den alltid i upprätt läge. Drift i någon annan position kan innebära en fara.
- Placera aldrig något ovanpå apparaten.
- Kontrollera att nätspänningen (inklusive spänning, frekvens och effekt) överensstämmer med uppgifterna på apparatens märkskylt.
- Försök inte att reparera eller justera några elektriska eller mekaniska delar i apparaten. Det kan vara osäkert och ogiltigförklarar garantin.
- Det kan förekomma spår av lukt under de första minuterna vid den första användningen. Detta är normalt och försvinner snabbt.
- Placera inte apparaten intill en vägg eller andra apparater.
- Täck inte över apparaten under användning.
- Se till att luftintag och luftutsläpp inte blockeras under drift för att förhindra överhettning.
- Täck inte över, blockera inte och tryck inte in föremål i apparatens ventilationsöppningar, eftersom detta kan orsaka elektriska stötar, brand eller skada apparaten.
- Använd inte apparaten med våta händer.
- Använd inte apparaten utan filter.
- Använd inte apparaten nära vatten eller i omedelbar närhet av badkar, dusch eller swimmingpool.
- Placera aldrig apparaten där den kan falla ner i ett badkar eller annan vattenbehållare.
- Använd inte mekaniska anordningar för att påskynda apparatens

avfrostningsprocess.

- Placera inte slangen för kontinuerlig dränering utomhus när temperaturen sjunker under 1 °C.
- Apparaten är avsedd för inomhusbruk i hushåll och liknande användning. Använd inte utomhus.
- Använd inte apparaten i närheten av bensin, färg, brandfarliga gaser, ugnar eller andra värmekällor.
- Nätsladden ska inte hänga ned från ytan som apparaten står på, för att förhindra att den dras ned.
- För att undvika överbelastning av elkretsen när denna apparat används ska ingen annan apparat med hög effekt användas på samma elkrets.
- Anslut alltid apparaten direkt till ett lämpligt vägguttag. Anslut den inte till en förlängningssladd, grenuttag eller liknande enhet, eftersom detta kan orsaka överhettning och innebära brandrisk.
- Använd inte apparaten med en extern programmerare, timerbrytare eller någon annan enhet som skulle slå på apparaten automatiskt, om inte denna funktion redan har byggts in i apparaten av tillverkaren.
- Dra inte i nätsladden. Flytta, bär eller häng aldrig apparaten i nätsladden.
- Vik inte och vira inte nätsladden runt apparaten, eftersom detta kan göra att isoleringen försvagas eller spricker, särskilt där den går in i apparaten.
- Använd inte apparaten med vattentanken borttagen.
- Se till att nätsladden är helt utrullad före användning och placera den så att den inte kommer i kontakt med någon del av apparaten.
- Använd inte apparaten om några skyddsanordningar har tagits bort.
- Använd inte apparaten om det finns tecken på skador på apparaten, nätsladden eller något av de medföljande tillbehören. Om nätsladden är skadad får den inte bytas ut av användaren. För att undvika risk för elchock eller brand måste den bytas ut av tillverkaren, dess servicerepresentant eller en person med motsvarande kvalifikationer.
- Försök inte att reparera eller justera några elektriska eller mekaniska delar i apparaten. Det kan vara osäkert och ogiltigförklarar garantin.
- Dra alltid ut apparatens stickpropp före rengöring eller innan underhåll utförs.
- Apparaten ska installeras i enlighet med nationella elinstallationsföreskrifter.
- Enhetens kretskort (PCB) är utformat med en säkring för överströmsskydd. Säkringens specifikationer är tryckta på kretskortet.
- För aldrig in fingrar eller metallföremål i apparatens ventilationsöppningar och öppningar.

SÄKERHETSANVISNINGAR – KÖLDMEDIEGAS R290

VARNING – BRAND-/EXPLOSIONSRISK

Denna apparat innehåller 0,037 kg (37 g) R290-köldmediegas. R290 klassificeras som ett A3-brandfarligt köldmedium enligt internationella säkerhetsstandarder (EN/IEC). Underlåtenhet att följa dessa anvisningar kan leda till brand, explosion eller personskada.

- Denna apparat får endast installeras och användas i ett rum med en minsta golvyta på 4 m² och med tillräcklig naturlig eller mekanisk ventilation för att förhindra ansamling av brännbar gas vid eventuellt läckage, i enlighet med EN/IEC 60335-2-40 (bilaga GG).
- Installera, använd eller förvara inte apparaten i skåp, garderober, källare eller andra trånga eller oventilerade utrymmen.
- Använd inte apparaten om den är skadad eller visar tecken på läckage av köldmedium.
- Punktera inte, bränn inte, öppna inte och manipulera inte köldmediekretsen.
- Placera inte apparaten nära antändningskällor såsom öppna lågor, gasapparater eller elektriska apparater i drift.
- Håll apparaten fri från brännbara material hela tiden.
- Observera att köldmediet R290 är luktfritt; läckage kanske inte kan upptäckas med luktsinnet.

FÖRSIKTIGT – HANTERING / FÖRVARING

- Använd inte metoder för att påskynda avfrostningsprocessen eller rengöringen, annat än de som rekommenderas av tillverkaren.
- Kylmediekretsen får inte punkteras, öppnas eller påverkas.
- Förvara apparaten på ett sätt som förhindrar mekaniska skador.
- Vid långtidsförvaring ska du se till att apparaten förvaras i ett välventilerat utrymme, borta från värmekällor, gnistor eller öppen låga.

- Förvara inte apparaten i skåp, garderober, källare eller andra trånga utrymmen där gas kan ansamlas.
- Endast läcksökningsmetoder som är godkända för användning med brännbara köldmedier får användas.
- Service och reparation får endast utföras av kvalificerad personal med lämplig certifiering för hantering av brännbara köldmedier (t.ex. EU F-gas, brittisk motsvarighet eller ackrediterad AE/Gulf-certifiering).
- Denna apparat är märkt med varningssymbolen för brandfarlig gas (GHS02 flampiktogram). Se till att denna märkning alltid är synlig och läsbar.

Avfallshantering

När apparaten har nått slutet av sin livslängd får den inte kasseras tillsammans med hushållsavfall. Den måste lämnas till en auktoriserad insamlingsplats för återvinning och bortskaffande i enlighet med:

- Storbritannien: The Waste Electrical and Electronic Equipment Regulations 2013
- EU: WEEE-direktivet 2012/19/EU

Köldmediet får endast återvinnas av behörig servicepersonal.

FÖRKLARING AV SYMBOLER

	Endast för inomhusbruk. Utsätt inte apparaten för regn eller fukt.		Läs bruksanvisningen och spara den för framtida bruk.
UK CA	Utrustningen överensstämmer med gällande brittiska säkerhetskrav och föreskrifter.	CE	Utrustningen överensstämmer med tillämpliga EU säkerhetskrav och föreskrifter.
	VARNING: Denna symbol visar att servicepersonal ska hantera denna utrustning med hänvisning till installationshandboken.		**VARNING:** Denna symbol visar att information finns tillgänglig, t.ex. driftsmanual eller bruksanvisning.
	VARNING: Symbolen visar att apparaten använder ett brandfarligt köldmedium. Om köldmediet läcker och utsätts för en extern antändningskälla finns det risk för brand.		

SPECIFIKATIONER

Modell:	PB-D-40W-UK, PB-D-40W-RT-UK, PB-D-40W-EU, PB-D-40W-RT-EU		
Spänning:	220-240 V~	**Nettovikt:**	7 kg
Frekvens:	50 Hz	**Säkring:**	AC 250 V~, 3,15/2 A
Produktmått (L × B × H):	243 x 182 x 339 mm	**Köldmedium/Laddning:**	R290/37 g
Märkeffekt:	160 W (27 °C/60% RH)	**Maximal ineffekt:**	185 W (30 °C/80% RH)
Maximalt tillåtet tryck på sugsidan:	1,5 MPa	**Maximalt tillåtet tryck på trycksidan:**	3,0 MPa

DELAR

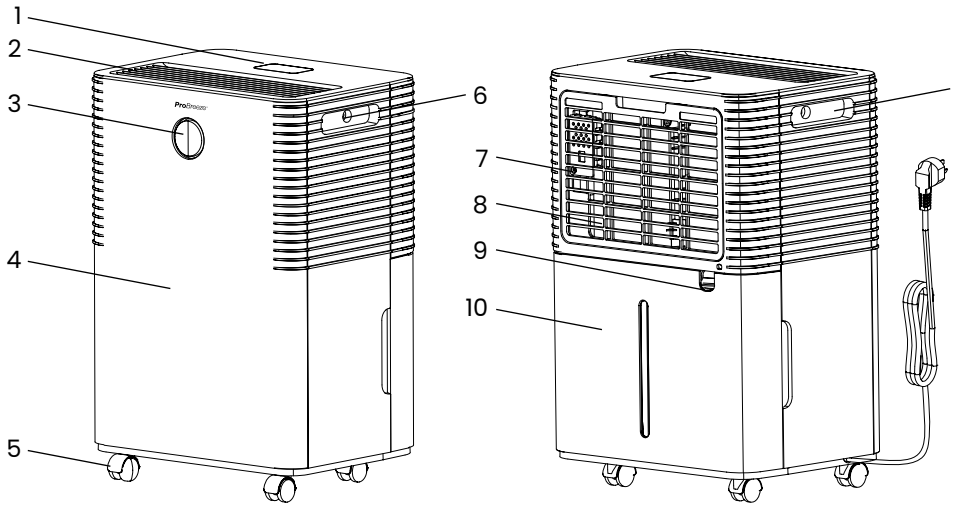

1. Kontrollpanel och display
2. Luftutblås
3. Omgivningsbelysning
4. Frontpanel
5. Hjul
6. Handtag
7. Temperatursensor
8. Luftintag (med filter)
9. Utlopp för kontinuerlig dränering
10. Vattentank

Obs: Hjul är tillval. De är packade inuti vattentanken för installation av användaren.

Om du upptäcker att det saknas någon del i din beställning, vänligen kontakta vår kundtjänst genom att skicka e-post till **help@probreeze.com** för snabb och vänlig hjälp.

sa bilder är endast avsedda som referens. Se din produkt.

PLACERING AV APPARATEN

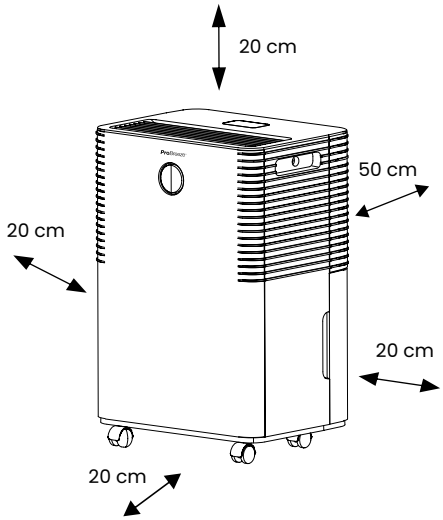

- Denna apparat är avsedd att användas vid temperaturer mellan 5 °C och 35 °C.
- Placera apparaten i ett område där temperaturen inte sjunker under 5 °C. Vid temperaturer under 5 °C kan spolarna frysa, vilket leder till minskad prestanda.
- Lämna minst 50 cm utrymme bakom luftutloppet (på apparatens baksida) för god luftcirkulation. Lämna minst 20 cm utrymme på alla andra sidor av apparaten för god luftcirkulation.
- Placera apparaten på avstånd från en torktumlare, värmare eller radiator.
- För bästa resultat ska apparaten placeras i ett slutet utrymme och alla dörrar, fönster och öppningar mot utsidan ska hållas stängda.
- Om apparaten placeras nära ett slutet förvaringsutrymme (t.ex. en garderob eller ett skåp) ska du säkerställa att det finns tillräcklig luftcirkulation.
- Det finns fyra hjul monterade på apparaten för att underlätta transport. Tvinga inte hjulen att rulla över matta.

BRUKSANVISNING

Displaypanel

1. Timerindikator
2. Indikator för automatiskt läge
3. Indikator för kontinuerligt läge
4. Indikator för viloläge
5. På/av-indikator
6. Indikator för låg fläkthastighet
7. Indikator för hög fläkthastighet
8. Fuktighet/visning av aktuell fuktighet
9. Indikator för full vattentank
10. Låsindikator

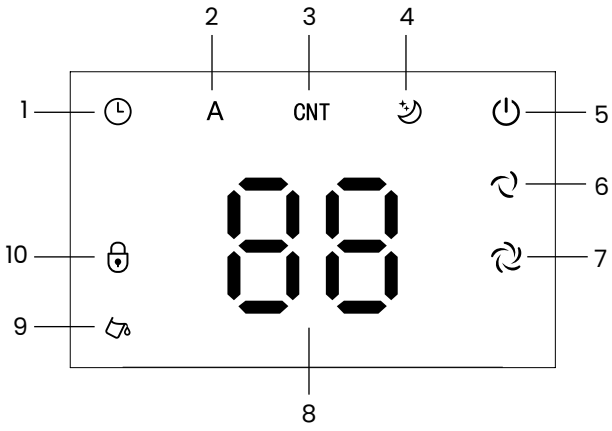

Kontrollpanel

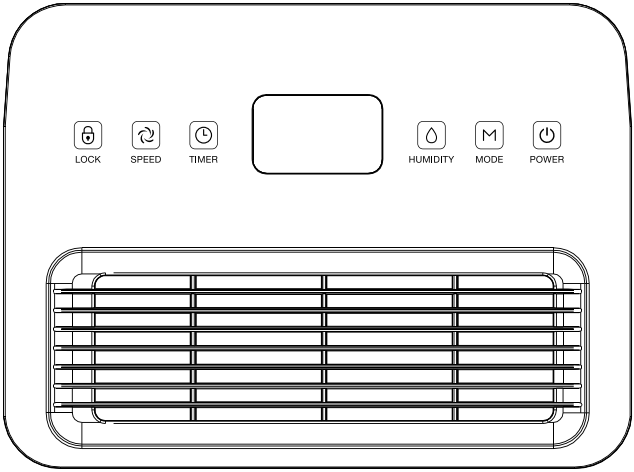

	Strömbrytare	**Standbyläge:** När apparaten är ansluten till strömförsörjningen piper den och displayens indikatorer lyser kortvarigt innan de släcks. Strömindikatorn förblir tänd för att visa att apparaten är i standbyläge. **Starta:** Tryck på strömknappen för att slå på apparaten. Apparaten startar i det läge som valdes vid senaste användningen. Vid första användningen är standardinställningen automatiskt läge, med hög fläkthastighet och en målfuktighet på 50%. **Avstängning:** Tryck på strömbrytaren igen för att gå till standbyläge. Dra ut apparatens stickkontakt ur eluttaget om den inte ska användas under en längre tid.
	Timerknapp	Tryck på timerknappen för att ställa in en timer mellan 1 och 24 timmar, i steg om 1 timme. När du har tryckt på timerknappen börjar ”00” blinka på LED-displayen. Tryck upprepade gånger på fuktighetsknappen för att välja önskad timertid. När timern har valts blinkar timerinställningen kort innan LED-displayen återgår till att visa aktuell luftfuktighet i rummet. Timerindikatorn tänds för att visa att en timer har ställts in. För att kontrollera återstående tid på timern, tryck en gång på timerknappen. Den återstående tiden blinkar kort på displayen innan den återgår till aktuell luftfuktighet i rummet. När displayen visar ”00” avbryts timern och timerindikatorn släcks.

M	**Lägesknapp**	Tryck på lägesknappen för att växla mellan de tillgängliga driftlägena. Motsvarande indikator tänds på displaypanelen. Viloläget aktiveras separat genom att trycka och hålla in lägesknapp.
		Automatiskt läge: I automatiskt läge upprätthåller apparaten automatiskt den valda målluftfuktighetsnivån. När rummets luftfuktighet är mer än 3 % högre än den valda luftfuktigheten startar fläkten och kompressorn börjar arbeta kort därefter. När luftfuktigheten i rummet sjunker till mer än 3 % under den valda luftfuktigheten kommer kompressorn att stanna och fläkten slutar fungera efter 30 sekunders fördröjning. I detta läge kan målluftfuktighetsnivån och fläkthastigheten justeras.
		Kontinuerligt läge: I kontinuerligt läge körs apparaten kontinuerligt. Detta läge är lämpligt för mycket fuktiga rum eller när snabbare avfuktning krävs. Målfuktnivån kan inte väljas i kontinuerligt läge. Fläkthastigheten kan fortfarande justeras, där detta är tillgängligt.
		Viloläge: I viloläge arbetar apparaten tyst med reducerad displaybelysning. Efter cirka 10 sekunder utan knapptryckningar släcks displayindikatorerna eller dämpas. Tryck på valfri knapp för att aktivera displayen. I viloläge arbetar apparaten med låg fläkthastighet. Fläkthastigheten kan inte justeras i detta läge. Inställningen för målfuktighet kan fortfarande justeras.

	Fuktighetsknapp	Tryck på knappen för fläkthastighet för att växla mellan hög och låg fläkthastighet. Motsvarande indikator för fläkthastighet tänds. Hög fläkthastighet är lämplig för snabbare avfuktning. Låg fläkthastighet är lämplig för tystare drift. Fläkthastigheten kan justeras i automatiskt läge. Den kanske inte kan justeras i alla lägen.
	Knapp för fläkthastighet	Press the Fan Speed button to switch between High and Low fan speed. The corresponding fan speed indicator will illuminate. High fan speed is suitable for faster dehumidification. Low fan speed is suitable for quieter operation. Fan speed can be adjusted in Automatic Mode. It may not be adjustable in all modes.
	Låsknapp	Tryck och håll inne låsknappen för att aktivera barnlåset. När barnlåset är aktivt tänds låsindikatorn och de andra knapparna inaktiveras. För att stänga av barnlåset trycker du på och håller ned låsknappen igen. Låsindikatorn släcks. Barnlåset återställs när apparaten startas om.
	Omgivningsbelysning	Omgivningsbelysning visar den aktuella luftfuktighetsnivån i rummet: • **Blå:** Luftfuktigheten är under 45 % • **Grön:** Luftfuktigheten är mellan 45 % och 65 % • **Röd:** Luftfuktigheten är över 65 % Omgivningsbelysning kan även visa rött när en felkod eller varning visas.
	LED-display	LED-displayen visar olika information beroende på vald inställning: • Aktuell luftfuktighet i rummet under normal drift • Vald luftfuktighet vid justering av luftfuktighetsnivå • Timertimmar vid inställning av timern • Rumstemperatur när fuktighetsknappen hålls in • Felkoder om apparaten upptäcker ett fel eller olämpliga rumsförhållanden Ikonerna runt displayen visar aktivt läge, fläkthastighet, timer, barnlås och tankstatus.

KONTINUERLIG DRÄNERING

Så här ansluter du dräneringsslangen till enheten:

1. För in ena änden av slangen i enhetens hål för kontinuerlig dränering. Kontrollera att den är ordentligt ansluten.
2. Placera slangens andra ände i en hink eller i ett avlopp.
3. Kontrollera att slangen inte är böjd eller blockerad.

Obs: Gravitationen gör att vattnet rinner ut ur enheten till det valda dräneringsstället. Kontrollera att det valda stället inte är högre än enheten.

UNDERHÅLL

Tömning av vattentanken:

- När vattentanken är full avger enheten ett surrande ljud och indikatorn „Water Full" tänds.
- Tryck på strömknappen för att stänga av apparaten.
- Dra ut vattentanken ur avfuktarens hölje.
- Töm vattentanken i ett avlopp eller på en lämplig plats utomhus.
- Rengör vattentankens in- och utsida.
- Sätt tillbaka den tomma tanken i apparaten.
- Tryck på strömknappen för att återuppta driften.
- Om indikatorn Vattentank full inte slocknar ska du kontrollera att flottören är korrekt placerad i vattentanken.
- Apparaten kan behöva avfrostas vid temperaturer under 23 °C – detta sker automatiskt och varar i upp till 5–10 minuter. Under denna tid stoppas avfuktningsfunktionen och avfrostningsindikatorn tänds. Stäng inte av apparaten medan den avfrostar.

RENGÖRING OCH FÖRVARING

VARNING: STÄNG ALLTID AV APPARATEN OCH DRA UT NÄTSLADDENS KONTAKT UR VÄGGUTTAGET INNAN APPARATEN HANTERAS ELLER RENGÖRS.

VARNING: SE TILL ATT INGET VATTEN ELLER RENGÖRINGSVÄTSKA TRÄNGER IN I APPARATEN VID RENGÖRING, EFTERSOM DETTA KAN ORSAKA ELCHOCK ELLER BRAND.

FÖRSIKTIGHET: ANVÄND INTE SLIPANDE RENGÖRINGSMEDEL ELLER LÖSNINGSMEDEL EFTERSOM DE KAN SKADA APPARATEN.

- Försök inte att rengöra apparaten på något annat sätt än det som anges av tillverkaren.
- Rengör apparatens utsida genom att torka av den med en mjuk, fuktig trasa. Torka apparaten med en mjuk, ren trasa.
- Filtret bör rengöras varannan vecka med en fuktig trasa.
- Töm och rengör alltid vattentanken efter användning. Stillastående vatten kan orsaka mögel- och bakterietillväxt. Torka apparaten innan den ställs undan för förvaring.

Rengöring av vattentanken:

- Ta bort och töm vattentanken enligt anvisningarna ovan.
- Rengör vattentanken med varmt kranvatten och ett milt rengöringsmedel (t.ex. diskmedel). **Obs:** Använd inte kokande vatten för att rengöra vattentanken.
- Se till att avlägsna eventuell kalk eller beläggningar som har bildats på insidan av vattentanken.
- Torka alla ytor torra innan du sätter tillbaka vattentanken i apparaten.

Förvaring

- För att förvara produkten rekommenderar vi att du använder originalkartongen eller en kartong i liknande storlek.
- Förvara apparaten på en säker, ren och torr plats, skyddad från direkt solljus, värmekällor och fukt, och utom räckhåll för barn.
- Linda inte nätsladden hårt runt apparaten vid förvaring. Detta kan skada sladdens isolering.
- Koppla ur apparaten under påfyllning och rengöring.
- Lämna aldrig vatten i vattentanken när apparaten inte används.
- Töm och rengör apparaten före förvaring. Rengör apparaten före nästa användning.

ÅTERVINNING OCH AVFALLSHANTERING

Avfall som utgörs av elektrisk och elektronisk utrustning (WEEE) samt förpackningar får inte kastas tillsammans med vanligt hushållsavfall. Korrekt insamling och återvinning bidrar till att förebygga potentiell skada på miljön och människors hälsa samt stödjer bevarandet av naturresurser. De flesta produkter som innehåller en stickpropp eller kabel kan återvinnas. Kontakta er lokala myndighet, en återvinningscentral eller återförsäljaren där produkten köptes för information om tillgängliga insamlings- och återvinningssystem i ert område.

	Avfall som utgörs av elektrisk och elektronisk utrustning (WEEE)	Denna symbol på produkten eller förpackningen anger att elektrisk och elektronisk utrustning (EEE), enligt direktiv 2012/19/EU, inte får slängas tillsammans med vanligt hushållsavfall. I stället ska den lämnas till en lämplig insamlingsplats för återvinning av elektrisk och elektronisk utrustning.
	Möbius-slingan	Denna symbol anger att produkten eller dess förpackning är återvinningsbar. Kassera den på ett ansvarsfullt sätt via lämpliga återvinningsanläggningar.

System för återlämning

Avfall som utgörs av elektrisk och elektronisk utrustning (WEEE) kan lämnas tillbaka för ansvarsfull återvinning och omhändertagande när du köper en ny likvärdig produkt, på en produkt-för-produkt-basis, i enlighet med tillämpliga brittiska WEEE-förordningar och EU-direktiv 2012/19/EU. Produkter som lämnas tillbaka inom detta system behandlas och återvinns för att minimera miljöpåverkan och för att återvinna värdefulla material.

För mer information om hur du återvinner denna produkt, besök eller kontakta din lokala återförsäljare eller den kommunala insamlingstjänsten för uppgifter om tillgängliga retursystem och återvinningsanläggningar. Innan elektriska avfallsprodukter lämnas tillbaka eller kasseras ansvarar slutanvändaren för att ta bort och separera eventuella batterier eller glödlampor. Förbrukade batterier kan även lämnas i insamlingsbehållare som finns i de flesta stormarknader och på lokala återvinningscentraler för hushållsavfall.**www.probreeze.com**

FELSÖKNING

Om du upplever problem med denna produkt kan du prova följande felsökningstips. Om problemet inte löses, kontakta vårt kundtjänstteam genom att skicka e-post till **help@probreeze.com**

Problem	Detta ska kontrolleras
Apparaten startar inte	• Kontrollera att apparaten är korrekt ansluten till ett fungerande eluttag och att den är påslagen. • Kontrollera att vattentanken inte är full. Töm vattentanken och sätt tillbaka den korrekt i apparaten. • Kontrollera att den omgivande rumstemperaturen är mellan 5 °C och 39 °C. Apparatens självskyddsfunktion förhindrar drift utanför detta temperaturområde.
Apparaten fungerar inte som den ska	• Kontrollera att luftfiltret är rent och fritt från damm eller skräp. Rengör filtret enligt anvisningarna i avsnittet om underhåll. • Kontrollera att insugnings- och utblåskanalerna inte är blockerade eller hindrade. Ta bort eventuella hinder som begränsar luftflödet.
Det finns inget luftflöde	• Kontrollera att luftfiltret inte är igensatt. Ta ut och tvätta filtret innan du monterar tillbaka det.
Apparaten låter mycket	• Kontrollera att apparaten är placerad upprätt på ett plant och stabilt underlag. • Kontrollera att luftfiltret är rent och inte igensatt. Ta ut och tvätta filtret vid behov.

FELKOD

Felkod	Kontroll	Lösning
E1	Fel på fuktighetssensorn	Kontakta kundtjänst för hjälp
FL	Vattentanken är full	Töm vattentanken
EF	Fel på fläktmotor	Stäng omedelbart av enheten och koppla bort den från elnätet. Kontakta kundsupport eller en kvalificerad servicetekniker
CL	Skydd vid låg temperatur. Omgivningstemperaturen är under 5 °C	Avfuktaren stängs av för att skydda sig själv
CH	Skydd vid hög temperatur. Omgivningstemperaturen är över 39 °C	

Dziękujemy za wybór produktu marki ProBreeze. Przed pierwszym użyciem należy uważnie przeczytać całą instrukcję obsługi i zachować ją w bezpiecznym miejscu do wykorzystania w przyszłości.

INSTRUKCJE BEZPIECZEŃSTWA

PROSIMY PRZECZYTAĆ I ZACHOWAĆ NINIEJSZE WAŻNE INSTRUKCJE DOTYCZĄCE BEZPIECZEŃSTWA.

Podczas korzystania z urządzeń elektrycznych należy zawsze przestrzegać podstawowych środków ostrożności, aby zmniejszyć ryzyko pożaru, porażenia prądem oraz obrażeń ciała, w tym następujących:

OSTRZEŻENIE: ABY UNIKNĄĆ RYZYKA PORAŻENIA PRĄDEM, POŻARU LUB OBRAŻEŃ CIAŁA, PRZED PRZENOSZENIEM, CZYSZCZENIEM LUB SERWISOWANIEM URZĄDZENIA NALEŻY ZAWSZE WYŁĄCZYĆ URZĄDZENIE, ODŁĄCZYĆ PRZEWÓD ZASILAJĄCY OD GNIAZDA ELEKTRYCZNEGO ORAZ OPRÓŻNIĆ ZBIORNIK NA WODĘ.

OSTRZEŻENIE: NIE ZANURZAĆ URZĄDZENIA, WTYCZKI ANI PRZEWODU ZASILAJĄCEGO W WODZIE ANI W ŻADNEJ INNEJ CIECZY.

PRZESTROGA: TO URZĄDZENIE JEST CIĘŻKIE. ZACHOWAĆ SZCZEGÓLNĄ OSTROŻNOŚĆ PODCZAS PRZENOSZENIA, PRZEMIESZCZANIA LUB PODNOSZENIA.

OSTRZEŻENIE: CZYNNOŚCI SERWISOWE POWINNY BYĆ WYKONYWANE WYŁĄCZNIE PRZEZ PRODUCENTA, JEGO PRZEDSTAWICIELA SERWISOWEGO LUB WYKWALIFIKOWANEGO TECHNIKA.

OSTRZEŻENIE: NIE DOPUSZCZAĆ DO PRZEDOSTANIA SIĘ JAKIEJKOLWIEK CIECZY DO WNĘTRZA URZĄDZENIA. MOŻE TO SPOWODOWAĆ PORAŻENIE PRĄDEM LUB POŻAR.

- Należy używać tego urządzenia wyłącznie zgodnie z opisem zawartym w niniejszej instrukcji obsługi. Jakiekolwiek inne użycie, niezalecane przez producenta, może spowodować pożar, porażenie prądem lub obrażenia ciała.
- Nie przykrywać ani nie blokować urządzenia podczas pracy.
- Zawsze odłączaj urządzenie od zasilania, gdy nie jest używane.
- Nie wystawiaj urządzenia na bezpośrednie działanie promieni słonecznych, źródeł ciepła ani ekstremalnego zimna.
- Nie zanurzaj żadnej części urządzenia, przewodu ani wtyczki w wodzie ani w innych cieczach.
- Urządzenie należy przechowywać w miejscu niedostępnym dla dzieci i zwierząt domowych.
- Nie pozostawiaj dzieci samych ani bez nadzoru w miejscu, w którym urządzenie jest używane.
- Wylewaj wodę zgromadzoną w urządzeniu. Woda zebrana w zbiorniku nie nadaje się do picia ani do przygotowywania żywności.
- To urządzenie może być używane przez dzieci w wieku od 8 lat oraz osoby o ograniczonych zdolnościach fizycznych, sensorycznych lub umysłowych lub osoby bez doświadczenia i wiedzy, jeżeli zapewniono im nadzór lub instruktaż dotyczący bezpiecznego użytkowania urządzenia oraz rozumieją związane z tym zagrożenia.
- Dzieci nie powinny bawić się urządzeniem.
- Czyszczenie i konserwacja wykonywana przez użytkownika nie mogą być wykonywane przez dzieci bez nadzoru. POZOSTAŁE: Czyszczenie i konserwacja wykonywana przez użytkownika nie mogą być wykonywane przez dzieci, chyba że są pod stałym nadzorem.
- Zachowaj minimalny odstęp 50 cm od urządzenia ze wszystkich stron.
- Podczas przenoszenia urządzenia należy upewnić się, że jest ono utrzymywane w pozycji pionowej.
- Nigdy nie pozostawiać urządzenia bez nadzoru podczas użytkowania. Zawsze wyłączać urządzenie i odłączać je od zasilania, gdy nie jest używane.
- Urządzenie należy ustawić na płaskiej, stabilnej i suchej powierzchni oraz zawsze utrzymywać je w pozycji pionowej. Użytkowanie w jakiejkolwiek innej pozycji może spowodować zagrożenie.
- Nigdy nie umieszczać niczego na urządzeniu.
- Należy upewnić się, że parametry zasilania sieciowego (w tym napięcie, częstotliwość i moc) są zgodne z tabliczką znamionową urządzenia.
- Nie należy podejmować prób naprawy ani regulacji jakichkolwiek elementów elektrycznych lub mechanicznych w urządzeniu. Może to być niebezpieczne i spowoduje utratę gwarancji.
- W ciągu pierwszych kilku minut pierwszego użycia może być wyczuwalny

zapach. Jest to normalne i szybko ustąpi.

- Nie należy ustawiać urządzenia przy ścianie ani przy innych urządzeniach.
- Nie należy przykrywać urządzenia podczas użytkowania.
- Podczas pracy należy upewnić się, że wloty i wyloty powietrza nie są zablokowane, aby zapobiec przegrzaniu.
- Nie zakrywać ani nie zasłaniać otworów wentylacyjnych i otworów urządzenia oraz nie wkładać do nich żadnych przedmiotów, ponieważ może to spowodować porażenie prądem, pożar lub uszkodzenie urządzenia.
- Nie obsługiwać urządzenia mokrymi rękami.
- Nie używać urządzenia bez filtra.
- Nie używać urządzenia w pobliżu wody ani w bezpośrednim sąsiedztwie wanny, prysznica lub basenu.
- Nigdy nie ustawiać urządzenia w miejscu, w którym mogłoby wpaść do wanny lub innego pojemnika z wodą.
- Nie używać urządzeń mechanicznych w celu przyspieszenia procesu odszraniania urządzenia.
- Nie umieszczać węża do ciągłego odprowadzania wody na zewnątrz, gdy temperatura spada poniżej 1 °C.
- Urządzenie jest przeznaczone do użytku domowego w pomieszczeniach oraz do podobnych zastosowań. Nie używać na zewnątrz.
- Nie używać urządzenia w pobliżu benzyny, farb, łatwopalnych gazów, piekarników ani innych źródeł ciepła.
- Przewód zasilający nie powinien zwisać z powierzchni, na której ustawione jest urządzenie, aby zapobiec jego pociągnięciu i strąceniu urządzenia.
- Aby uniknąć przeciążenia obwodu podczas korzystania z tego urządzenia, nie należy używać innego urządzenia o dużej mocy w tym samym obwodzie elektrycznym.
- Urządzenie należy zawsze podłączać bezpośrednio do odpowiedniego gniazda ściennego. Nie podłączać go do przedłużacza, rozgałęźnika wielogniazdowego ani podobnego urządzenia, ponieważ może to spowodować przegrzanie i stwarzać ryzyko pożaru.
- Nie używać urządzenia z zewnętrznym programatorem, wyłącznikiem czasowym ani żadnym innym urządzeniem, które włączałoby je automatycznie, chyba że taka funkcja została już wbudowana w urządzenie przez producenta.
- Nie ciągnąć za przewód zasilający. Nigdy nie przemieszczać, nie przenosić ani nie wieszać urządzenia, trzymając za przewód zasilający.
- Nie zginać i nie owijać przewodu zasilającego wokół urządzenia, ponieważ może to spowodować osłabienie lub pęknięcie izolacji, szczególnie w miejscu, w którym przewód wchodzi do urządzenia.
- Nie uruchamiać urządzenia z wyjętym zbiornikiem na wodę.

- Przed użyciem upewnić się, że przewód zasilający jest całkowicie rozwinięty, i ułożyć go tak, aby nie stykał się z żadną częścią urządzenia.
- Nie uruchamiać urządzenia po zdjęciu jakichkolwiek osłon zabezpieczających.
- Nie należy używać urządzenia, jeśli widoczne są oznaki uszkodzenia urządzenia, przewodu zasilającego lub któregokolwiek z dostarczonych akcesoriów. Jeśli przewód zasilający jest uszkodzony, nie może być wymieniany przez użytkownika. Aby uniknąć ryzyka porażenia prądem lub pożaru, musi zostać wymieniony przez producenta, jego przedstawiciela serwisowego lub osobę o podobnych kwalifikacjach.
- Nie należy podejmować prób naprawy ani regulacji jakichkolwiek elementów elektrycznych lub mechanicznych w urządzeniu. Może to być niebezpieczne i spowoduje utratę gwarancji.
- Przed czyszczeniem lub wykonaniem czynności konserwacyjnych zawsze należy odłączyć urządzenie od zasilania.
- Urządzenie należy instalować zgodnie z krajowymi przepisami dotyczącymi instalacji elektrycznych.
- Płytka drukowana (PCB) urządzenia została zaprojektowana z bezpiecznikiem zapewniającym ochronę przed prądem przetężeniowym. Specyfikacja bezpiecznika jest nadrukowana na płytce drukowanej.
- Nigdy nie należy wkładać palców ani metalowych przedmiotów do otworów wentylacyjnych i innych otworów urządzenia.

INSTRUKCJE BEZPIECZEŃSTWA – CZYNNIK CHŁODNICZY R290

⚠ OSTRZEŻENIE – ZAGROŻENIE POŻAREM / WYBUCHEM

To urządzenie zawiera 0,037 kg (37 g) czynnika chłodniczego R290. R290 jest klasyfikowany jako palny czynnik chłodniczy A3 zgodnie z międzynarodowymi normami bezpieczeństwa (EN/IEC). Nieprzestrzeganie niniejszych instrukcji może spowodować pożar, wybuch lub obrażenia.

- To urządzenie wolno instalować i użytkować wyłącznie w pomieszczeniu o minimalnej powierzchni podłogi 4 m² oraz z wystarczającą wentylacją

naturalną lub mechaniczną, aby zapobiec gromadzeniu się gazu palnego w przypadku wycieku, zgodnie z EN/IEC 60335-2-40 (Załącznik GG).

- Nie instalować, nie użytkować ani nie przechowywać urządzenia w szafkach, zabudowach meblowych, piwnicach ani w innych zamkniętych lub niewentylowanych przestrzeniach.
- Nie używać urządzenia, jeśli jest uszkodzone lub wykazuje oznaki wycieku czynnika chłodniczego.
- Nie przebijać, nie spalać, nie otwierać ani nie naruszać obiegu czynnika chłodniczego.
- Nie umieszczać urządzenia w pobliżu źródeł zapłonu, takich jak otwarty ogień, urządzenia gazowe lub działające urządzenia elektryczne.
- Przez cały czas utrzymywać urządzenie z dala od materiałów palnych.
- Należy pamiętać, że czynnik chłodniczy R290 jest bezwonny; wyciek może nie być wykrywalny węchem.

PRZESTROGA – OBSŁUGA / PRZECHOWYWANIE

- Nie należy stosować środków przyspieszających proces odszraniania ani czyszczenia innych niż zalecane przez producenta.
- Nie wolno przekłuwać, otwierać ani ingerować w obieg czynnika chłodniczego.
- Urządzenie należy przechowywać w sposób zapobiegający uszkodzeniom mechanicznym.
- W przypadku przechowywania przez dłuższy czas należy upewnić się, że urządzenie znajduje się w dobrze wentylowanym miejscu, z dala od źródeł ciepła, iskier lub otwartego ognia.
- Nie należy przechowywać urządzenia w szafkach, szafach, piwnicach ani innych zamkniętych pomieszczeniach, w których mógłby gromadzić się gaz.
- Dopuszcza się wyłącznie metody wykrywania wycieków zatwierdzone do stosowania z łatwopalnymi czynnikami chłodniczymi.
- Serwis i naprawy mogą być wykonywane wyłącznie przez wykwalifikowany personel posiadający odpowiednie uprawnienia do pracy z łatwopalnymi czynnikami chłodniczymi (np. EU F-Gas, równoważne w Wielkiej Brytanii lub akredytowane uprawnienia AE/Gulf).
- Urządzenie jest oznaczone symbolem ostrzegawczym gazu łatwopalnego (piktogram płomienia GHS02). Należy upewnić się, że etykieta pozostaje przez cały czas widoczna i czytelna.

Utylizacja

Po zakończeniu okresu eksploatacji tego urządzenia nie wolno usuwać wraz z odpadami z gospodarstwa domowego. Należy je przekazać do autoryzowanego punktu zbiórki w celu

recyklingu i utylizacji zgodnie z:

- Wielka Brytania: The Waste Electrical and Electronic Equipment Regulations 2013
- UE: dyrektywa WEEE 2012/19/UE

Czynnik chłodniczy może być odzyskiwany wyłącznie przez autoryzowany personel serwisowy.

WYJAŚNIENIE SYMBOLI

	Tylko do użytku w pomieszczeniach. Nie wystawiaj urządzenia na działanie deszczu ani wilgoci.		Przeczytaj instrukcję obsługi i zachowaj ją na przyszłość.
UK CA	Sprzęt jest zgodny z obowiązującymi brytyjskimi wymogami i przepisami bezpieczeństwa.	CE	Sprzęt jest zgodny z obowiązującymi wymogami i przepisami bezpieczeństwa UE.
	PRZESTROGA: Ten symbol wskazuje, że serwisanci powinni obsługiwać to urządzenie zgodnie z instrukcją instalacji.		**PRZESTROGA:** Ten symbol oznacza, że dostępne są dodatkowe informacje, na przykład w instrukcji obsługi.
A3	**OSTRZEŻENIE:** Ten symbol oznacza, że w tym urządzeniu zastosowano łatwopalny czynnik chłodniczy. Jeśli czynnik chłodniczy wycieknie i zostanie wystawiony na działanie zewnętrznego źródła zapłonu, istnieje ryzyko pożaru.		

SPECYFIKACJA

Model:	PB-D-40W-UK, PB-D-40W-RT-UK, PB-D-40W-EU, PB-D-40W-RT-EU		
Napięcie:	220-240 V~	**Masa netto:**	7 kg
Częstotliwość:	50 Hz	**Bezpiecznik:**	AC 250 V~, 3,15/2 A
Wymiary produktu (D × S × W):	243 x 182 x 339 mm	**Czynnik chłodniczy/ Napełnienie:**	R290/37 g
Znamionowa moc wejściowa:	160 W (27 °C/60% RH)	**Maksymalna moc wejściowa:**	185 W (30 °C/80% RH)
Maksymalne dopuszczalne ciśnienie po stronie ssącej:	1,5 MPa	**Maksymalne dopuszczalne ciśnienie po stronie tłocznej:**	3,0 MPa

CZĘŚCI

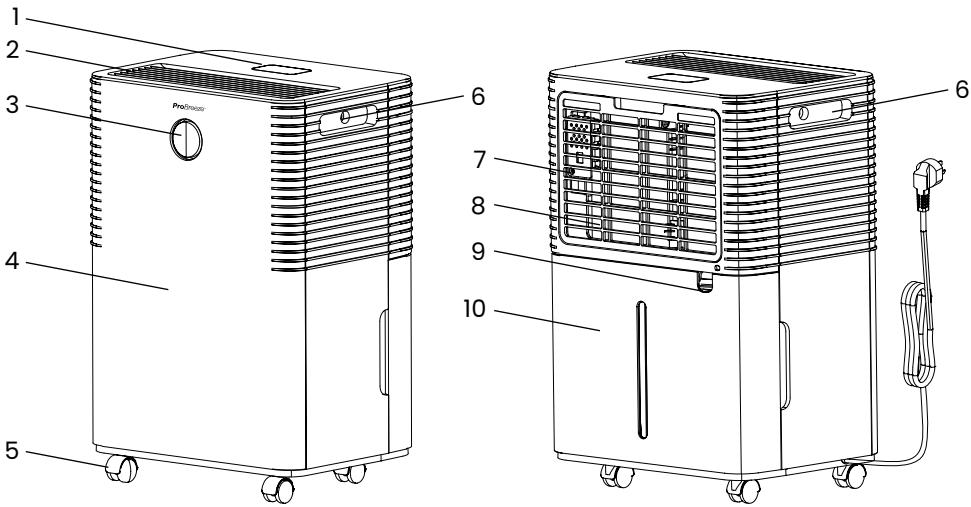

1. Panel sterowania i wyświetlacz
2. Wylot powietrza
3. Oświetlenie ambientowe
4. Panel przedni
5. Kółka
6. Uchwyt
7. Czujnik temperatury
8. Wlot powietrza (z filtrem)
9. Wylot ciągłego odprowadzania wody
10. Zbiornik na wodę

Uwaga: Kółka są opcjonalne. Znajdują się w zbiorniku na wodę i są przeznaczone do montażu przez użytkownika.

Jeśli zauważą Państwo brak jakichkolwiek części w zamówieniu, prosimy o kontakt z naszym zespołem obsługi klienta pod adresem e-mail **help@probreeze.com**, aby uzyskać szybką i życzliwą pomoc.

Te ilustracje służą wyłącznie jako odniesienie; należy kierować się dostarczonym produktem.

USTAWIENIE URZĄDZENIA

- Urządzenie jest przeznaczone do pracy w temperaturach od 5ºC do 35ºC.
- Ustawić urządzenie w miejscu, w którym temperatura nie spadnie poniżej 5ºC. W temperaturach poniżej 5ºC wężownice mogą zamarzać, co prowadzi do obniżenia wydajności.
- Ustawić urządzenie na gładkiej, równej powierzchni, wystarczająco wytrzymałej, aby utrzymać urządzenie z pełnym zbiornikiem na wodę.
- Zapewnić co najmniej 50 cm wolnej przestrzeni za wylotem powietrza (z tyłu urządzenia) w celu zapewnienia prawidłowej cyrkulacji powietrza. Na wszystkich pozostałych bokach urządzenia zapewnić co najmniej 20 cm wolnej przestrzeni w celu zapewnienia prawidłowej cyrkulacji powietrza.

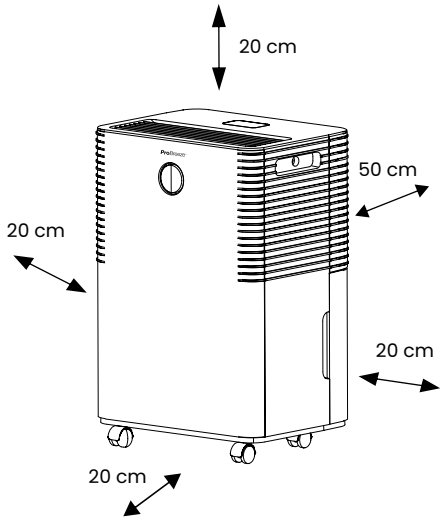

- Ustawić urządzenie z dala od suszarki do ubrań, grzejnika lub kaloryfera.
- Aby uzyskać najlepsze rezultaty, umieścić urządzenie w zamkniętym pomieszczeniu oraz zamknąć wszystkie drzwi, okna i otwory prowadzące na zewnątrz.
- Jeżeli urządzenie jest ustawione w pobliżu zamkniętej przestrzeni do przechowywania (np. szafy lub schowka), należy upewnić się, że zapewniona jest odpowiednia cyrkulacja powietrza.
- Urządzenie jest wyposażone w cztery kółka ułatwiające transport. Nie należy na siłę przemieszczać urządzenia na kółkach po dywanie.

INSTRUKCJE OBSŁUGI

Panel wyświetlacza

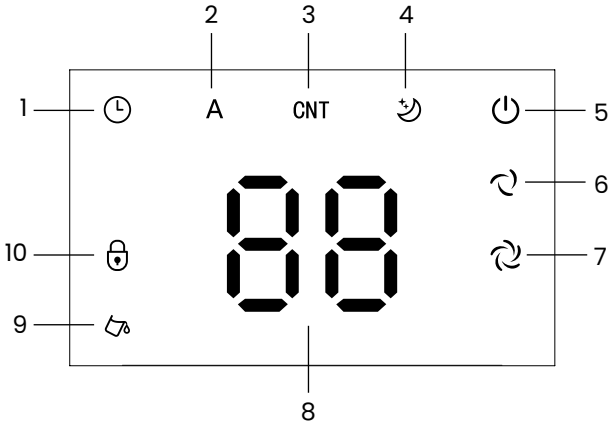

1. Wskaźnik timera
2. Wskaźnik trybu automatycznego
3. Wskaźnik trybu ciągłego
4. Wskaźnik trybu uśpienia
5. Wskaźnik włączenia/ wyłączenia
6. Wskaźnik niskiej prędkości wentylatora
7. Wskaźnik wysokiej prędkości wentylatora
8. Wyświetlacz wilgotności / aktualnej wilgotności
9. Wskaźnik pełnego zbiornika
10. Wskaźnik blokady

Panel Sterowania

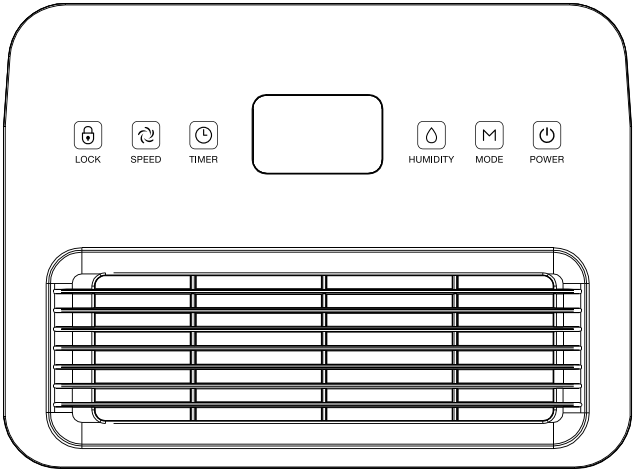

	Przycisk zasilania	**Tryb czuwania:** Po podłączeniu urządzenia do zasilania rozlegnie się sygnał dźwiękowy, a wskaźniki wyświetlacza na krótko się zaświecą, po czym zgasną. Wskaźnik zasilania pozostanie włączony, aby pokazać, że urządzenie znajduje się w trybie czuwania. **Włączanie:** Nacisnąć przycisk zasilania, aby włączyć urządzenie. Urządzenie uruchomi się w trybie wybranym podczas ostatniego użycia. Przy pierwszym użyciu ustawieniem domyślnym jest tryb automatyczny, z wysoką prędkością wentylatora oraz docelową wilgotnością 50%. **Wyłączanie:** Nacisnąć ponownie przycisk zasilania, aby przejść do trybu czuwania. Odłączyć urządzenie od zasilania, jeśli nie będzie używane przez dłuższy czas.
	Przycisk timera	Nacisnąć przycisk timera, aby ustawić czas w zakresie od 1 do 24 godzin, ze skokiem co 1 godzinę. Po naciśnięciu przycisku timera na wyświetlaczu LED zacznie migać „00”. Naciskać kilkakrotnie przycisk wilgotności, aby wybrać żądany czas timera. Po dokonaniu wyboru ustawienie timera zamiga krótko, a następnie wyświetlacz LED ponownie pokaże bieżącą wilgotność w pomieszczeniu. Kontrolka timera zaświeci się, wskazując, że timer został ustawiony. Aby sprawdzić pozostały czas timera, nacisnąć raz przycisk timera. Pozostały czas zamiga krótko na wyświetlaczu, po czym wyświetlacz wróci do bieżącej wilgotności w pomieszczeniu. Gdy na wyświetlaczu pojawi się „00”, timer zostaje anulowany, a kontrolka timera zgaśnie.

M	**Przycisk trybu**	Naciskać przycisk trybu, aby przełączać się między dostępnymi trybami pracy. Odpowiedni wskaźnik zaświeci się na panelu wyświetlacza. Tryb uśpienia włącza się oddzielnie poprzez długie naciśnięcie Przycisk trybu.
		Tryb automatyczny: W trybie automatycznym urządzenie automatycznie utrzymuje wybrany docelowy poziom wilgotności. Gdy wilgotność w pomieszczeniu jest o ponad 3% wyższa niż wybrana wilgotność, wentylator uruchomi się, a wkrótce potem rozpocznie pracę sprężarka. Gdy wilgotność w pomieszczeniu spadnie o więcej niż 3% poniżej wybranego poziomu wilgotności, sprężarka zatrzyma się, a wentylator przestanie działać po 30 sekundach opóźnienia. W tym trybie można regulować docelowy poziom wilgotności oraz prędkość wentylatora.
		Tryb ciągły: W trybie ciągłym urządzenie będzie pracować w sposób ciągły. Ten tryb jest odpowiedni do bardzo wilgotnych pomieszczeń lub gdy wymagane jest szybsze osuszanie. W trybie ciągłym nie można wybrać docelowego poziomu wilgotności. W razie dostępności nadal można regulować prędkość wentylatora.
		Tryb uśpienia: W trybie uśpienia urządzenie pracuje cicho przy ograniczonym podświetleniu wyświetlacza. Po około 10 sekundach bez naciskania żadnych przycisków wskaźniki na wyświetlaczu zgasną lub zostaną przyciemnione. Naciśnij dowolny przycisk, aby włączyć wyświetlacz. W trybie uśpienia urządzenie pracuje z niską prędkością wentylatora. W tym trybie nie można regulować prędkości wentylatora. Nadal można regulować ustawienie docelowej wilgotności.

	Przycisk wilgotności	W trybie automatycznym lub trybie uśpienia naciśnij przycisk wilgotności, aby ustawić żądany poziom wilgotności. Wilgotność można regulować w zakresie od 30% do 80%, co 5%. Wybrana wilgotność będzie wyświetlana na wyświetlaczu LED. Po kilku sekundach wyświetlacz powróci do wyświetlania aktualnej wilgotności w pomieszczeniu. Zalecana wilgotność do codziennego użytkowania wynosi 50%–60%. Naciśnij i przytrzymaj przycisk wilgotności,, aby wyświetlić aktualną temperaturę w pomieszczeniu. Po kilku sekundach wyświetlacz powróci do wyświetlania aktualnej wilgotności.
	Przycisk prędkości wentylatora	Nacisnąć przycisk prędkości wentylatora, aby przełączyć między wysoką a niską prędkością wentylatora. Zaświeci się odpowiedni wskaźnik prędkości wentylatora. Wysoka prędkość wentylatora jest odpowiednia do szybszego osuszania. Niska prędkość wentylatora jest odpowiednia do cichszej pracy. Prędkość wentylatora można regulować w trybie automatycznym. W niektórych trybach regulacja może nie być dostępna.
	Przycisk blokady	Nacisnąć i przytrzymać przycisk blokady, aby włączyć blokadę rodzicielską. Gdy blokada przed dziećmi jest włączona, zapali się wskaźnik blokady, a pozostałe przyciski zostaną wyłączone. Aby wyłączyć blokadę przed dziećmi, ponownie naciśnij i przytrzymaj przycisk blokady. Wskaźnik blokady zgaśnie. Blokada przed dziećmi zostanie zresetowana po ponownym uruchomieniu urządzenia.
	Oświetlenie ambientowe	Oświetlenie ambientowe pokazuje aktualny poziom wilgotności w pomieszczeniu: • **Niebieski:** Wilgotność wynosi poniżej 45% • **Zielony:** Wilgotność wynosi od 45% do 65% • **Czerwony:** Wilgotność wynosi powyżej 65% Oświetlenie ambientowe może także świecić na czerwono, gdy wyświetlany jest kod błędu lub ostrzeżenie.

	Wyświetlacz LED	Wyświetlacz LED pokazuje różne informacje w zależności od wybranego ustawienia: • Aktualna wilgotność w pomieszczeniu podczas normalnej pracy • Wybrana wilgotność podczas regulacji poziomu wilgotności • Godziny timera podczas ustawiania timera • Temperatura w pomieszczeniu po przytrzymaniu przycisk wilgotności • Kody błędów, jeśli urządzenie wykryje usterkę lub nieodpowiednie warunki w pomieszczeniu Ikony wokół wyświetlacza wskazują aktywny tryb, prędkość wentylatora, timer, blokadę rodzicielską oraz stan zbiornika.

ODPROWADZANIE CIĄGŁE

Aby podłączyć wąż spustowy do urządzenia:

1. Włóż jeden koniec węża do otworu ciągłego odprowadzania wody w urządzeniu. Upewnij się, że jest prawidłowo i pewnie podłączony.
2. Umieść drugi koniec węża w wiadrze lub w odpływie.
3. Upewnij się, że wąż nie jest zagięty ani zablokowany.

Uwaga: Woda będzie spływać grawitacyjnie z urządzenia do wybranego miejsca odprowadzania. Upewnij się, że wybrane miejsce nie znajduje się wyżej niż urządzenie.

KONSERWACJA

Opróżnianie zbiornika na wodę:

- Gdy zbiornik na wodę jest pełny, urządzenie wyda brzęczący dźwięk, a wskaźnik „Pełny zbiornik” zaświeci się.
- Nacisnąć przycisk zasilania, aby wyłączyć urządzenie.
- Wysunąć zbiornik na wodę z obudowy osuszacza.
- Opróżnić zbiornik na wodę do odpływu lub do odpowiedniego miejsca na zewnątrz.
- Wyczyścić wewnętrzną i zewnętrzną część zbiornika na wodę.
- Włożyć pusty zbiornik z powrotem do urządzenia.
- Nacisnąć przycisk zasilania, aby wznowić pracę.
- Jeśli kontrolka „Water Full” nie gaśnie, upewnić się, że pływak jest prawidłowo ustawiony wewnątrz zbiornika na wodę.
- W temperaturach poniżej 23°C urządzenie może wymagać odszraniania — proces ten następuje automatycznie i trwa do 5–10 minut. W tym czasie funkcja osuszania zostanie

wstrzymana, a wskaźnik odszraniania zaświeci się. Nie wyłączać urządzenia podczas odszraniania.

CZYSZCZENIE I PRZECHOWYWANIE

OSTRZEŻENIE: ZAWSZE WYŁĄCZYĆ URZĄDZENIE I ODŁĄCZYĆ PRZEWÓD ZASILAJĄCY OD GNIAZDA ELEKTRYCZNEGO PRZED PRZENOSZENIEM, OBSŁUGĄ LUB CZYSZCZENIEM.

OSTRZEŻENIE: PODCZAS CZYSZCZENIA NALEŻY UPEWNIĆ SIĘ, ŻE DO URZĄDZENIA NIE DOSTANIE SIĘ WODA ANI PŁYNY CZYSZCZĄCE, PONIEWAŻ MOŻE TO SPOWODOWAĆ PORAŻENIE PRĄDEM LUB POŻAR.

UWAGA: NIE UŻYWAJ ŚCIERNYCH ŚRODKÓW CZYSZCZĄCYCH ANI ROZPUSZCZALNIKÓW, PONIEWAŻ MOGĄ ONE USZKODZIĆ URZĄDZENIE.

- Nie należy próbować czyścić urządzenia w inny sposób niż opisany przez producenta.
- Powierzchnię zewnętrzną urządzenia należy czyścić, przecierając ją miękką, wilgotną ściereczką. Następnie osuszyć urządzenie miękką, czystą ściereczką.
- Filtr należy czyścić co dwa tygodnie za pomocą wilgotnej ściereczki.
- Zawsze opróżniać i czyścić zbiornik na wodę po użyciu. Zalegająca woda może powodować rozwój pleśni i bakterii. Przed przechowywaniem osuszyć urządzenie.

Czyszczenie zbiornika na wodę:

- Wyjąć i opróżnić zbiornik na wodę zgodnie z powyższymi instrukcjami.
- Zbiornik na wodę umyć ciepłą wodą z kranu oraz łagodnym detergentem (np. płynem do mycia naczyń). **Uwaga:** Nie używać wrzącej wody do czyszczenia zbiornika na wodę.
- Należy usunąć wszelki kamień lub osady, które utworzyły się wewnątrz zbiornika na wodę.
- Przed ponownym umieszczeniem zbiornika na wodę w urządzeniu należy wytrzeć do sucha wszystkie powierzchnie.

Przechowywanie

- Do przechowywania produktu zaleca się użycie oryginalnego opakowania lub pudełka o podobnych wymiarach.
- Przechowuj urządzenie w bezpiecznym, czystym i suchym miejscu, z dala od bezpośredniego światła słonecznego, źródeł ciepła i wilgoci oraz poza zasięgiem dzieci.

- Podczas przechowywania nie należy ciasno owijać przewodu zasilającego wokół urządzenia. Może to spowodować uszkodzenie izolacji przewodu.
- Odłącz urządzenie od zasilania podczas napełniania i czyszczenia.
- Nigdy nie pozostawiaj wody w zbiorniku, gdy urządzenie nie jest używane.
- Opróżnij i wyczyść urządzenie przed przechowywaniem. Wyczyść urządzenie przed ponownym użyciem.

RECYKLING I UTYLIZACJA

Zużytego sprzętu elektrycznego i elektronicznego (WEEE) oraz opakowań nie wolno wyrzucać razem z innymi odpadami komunalnymi. Właściwa zbiórka i recykling pomagają zapobiegać potencjalnym szkodom dla środowiska i zdrowia ludzi oraz wspierają ochronę zasobów naturalnych. Większość produktów zawierających wtyczkę lub przewód może zostać poddana recyklingowi. Aby uzyskać szczegółowe informacje o dostępnych w Państwa okolicy systemach zbiórki i recyklingu, prosimy skontaktować się z lokalnym urzędem, punktem recyklingu lub sprzedawcą, u którego produkt został zakupiony.

	Zużyty sprzęt elektryczny i elektroniczny (WEEE)	Ten symbol umieszczony na produkcie lub opakowaniu wskazuje, że sprzęt elektryczny i elektroniczny (EEE), objęty dyrektywą 2012/19/UE, nie może być wyrzucany razem z ogólnymi odpadami komunalnymi. Należy go przekazać do odpowiedniego punktu zbiórki w celu recyklingu sprzętu elektrycznego i elektronicznego.
	Pętla Möbiusa	Ten symbol wskazuje, że produkt lub jego opakowanie nadaje się do recyklingu. Należy postępować z nim odpowiedzialnie i przekazać do odpowiednich punktów recyklingu.

System odbioru zwrotnego

Zużyty sprzęt elektryczny i elektroniczny (WEEE) można zwrócić w celu odpowiedzialnego recyklingu i utylizacji przy zakupie nowego, równoważnego produktu, na zasadzie „sztuka za sztukę”, zgodnie z obowiązującymi przepisami UK WEEE Regulations oraz dyrektywą UE 2012/19/UE. Produkty zwrócone w ramach tego programu są poddawane przetwarzaniu i recyklingowi w celu zminimalizowania wpływu na środowisko oraz odzyskania cennych materiałów.

Aby uzyskać więcej informacji na temat recyklingu tego produktu, należy odwiedzić stronę internetową lub skontaktować się z lokalnym sprzedawcą detalicznym albo gminną usługą zbiórki, aby uzyskać szczegółowe informacje o dostępnych punktach zwrotu i recyklingu. Przed zwrotem lub utylizacją zużytych produktów elektrycznych użytkownik końcowy jest odpowiedzialny za wyjęcie i oddzielne zebranie wszelkich baterii lub żarówek. Zużyte baterie można również wrzucać do pojemników do zbiórki dostępnych w większości supermarketów oraz w lokalnych punktach recyklingu odpadów z gospodarstw domowych.**www.probreeze.com**

ROZWIĄZYWANIE PROBLEMÓW

W przypadku wystąpienia jakichkolwiek problemów z tym produktem prosimy skorzystać z poniższych wskazówek dotyczących usuwania usterek. Jeśli problem nie zostanie rozwiązany, prosimy o kontakt z naszym zespołem obsługi klienta, wysyłając wiadomość e-mail na adres **help@probreeze.com**.

Problem	Co sprawdzić
Urządzenie nie uruchamia się	• Upewnić się, że urządzenie jest prawidłowo podłączone do sprawnego gniazda zasilania i jest włączone. • Upewnić się, że zbiornik na wodę nie jest pełny. Opróżnić zbiornik na wodę i włożyć go ponownie prawidłowo do urządzenia. • Upewnić się, że temperatura otoczenia w pomieszczeniu mieści się w zakresie od 5°C do 39°C. Funkcja samoochrony urządzenia uniemożliwi pracę poza tym zakresem temperatur.
Urządzenie nie działa prawidłowo	• Upewnić się, że filtr powietrza jest czysty i wolny od kurzu lub zanieczyszczeń. Wyczyścić filtr zgodnie z instrukcjami w części dotyczącej konserwacji. • Upewnić się, że kanały dolotowy i wylotowy nie są zablokowane ani zasłonięte. Usunąć wszelkie przeszkody ograniczające przepływ powietrza.
Brak przepływu powietrza	• Upewnić się, że filtr powietrza nie jest zatkany. Wyjąć i umyć filtr przed ponownym zamontowaniem.
Urządzenie wydaje głośne dźwięki	• Upewnić się, że urządzenie jest ustawione w pozycji pionowej na płaskiej i stabilnej powierzchni. • Upewnić się, że filtr powietrza jest czysty i nie jest zatkany. W razie potrzeby wyjąć i umyć filtr.

KOD BŁĘDU

Kod błędu	Kontrola	Rozwiązanie
E1	Usterka czujnika wilgotności	Skontaktuj się z obsługą klienta w celu uzyskania pomocy
FL	Zbiornik na wodę pełny	Opróżnić zbiornik na wodę
EF	Awaria silnika wentylatora	Natychmiast wyłącz urządzenie i odłącz je od zasilania. Skontaktuj się z działem obsługi klienta lub wykwalifikowanym technikiem serwisowym
CL	Zabezpieczenie przed niską temperaturą. Temperatura otoczenia jest poniżej 5 °C	Osuszacz powietrza wyłącza się w celu samoochrony
CH	Zabezpieczenie przed wysoką temperaturą. Temperatura otoczenia jest powyżej 39 °C	

OMNIDRY DESUMIDIFICADOR DE 10L | MODELO PB-D-40W

Obrigado por escolher adquirir um produto da ProBreeze. Leia atentamente todo o manual antes da primeira utilização e guarde-o num local seguro para referência futura.

INSTRUÇÕES DE SEGURANÇA

LEIA E GUARDE ESTAS IMPORTANTES INSTRUÇÕES DE SEGURANÇA.

Ao utilizar aparelhos elétricos, devem ser sempre seguidas precauções básicas de segurança para reduzir o risco de incêndio, choque elétrico e lesões em pessoas, incluindo as seguintes:

AVISO: PARA EVITAR O RISCO DE CHOQUE ELÉTRICO, INCÊNDIO OU LESÕES EM PESSOAS, DESLIGUE SEMPRE O APARELHO, DESLIGUE O CABO DE ALIMENTAÇÃO DA TOMADA ELÉTRICA E ESVAZIE O DEPÓSITO DE ÁGUA ANTES DE MANUSEAR, LIMPAR OU EFETUAR A MANUTENÇÃO DO APARELHO.

AVISO: NÃO MERGULHE O APARELHO, A FICHA NEM O CABO DE ALIMENTAÇÃO EM ÁGUA NEM EM QUALQUER OUTRO LÍQUIDO.

ATENÇÃO: ESTE APARELHO É PESADO. TENHA ESPECIAL CUIDADO AO MANUSEAR, MOVER OU LEVANTAR.

AVISO: A MANUTENÇÃO SÓ DEVE SER EFETUADA PELO FABRICANTE, PELO SEU AGENTE DE ASSISTÊNCIA OU POR UM TÉCNICO QUALIFICADO.

AVISO: NÃO PERMITA A ENTRADA DE QUALQUER LÍQUIDO NO APARELHO. TAL PODE PROVOCAR CHOQUE ELÉTRICO OU INCÊNDIO.

- Utilize este aparelho apenas conforme descrito neste manual. Qualquer outra utilização não recomendada pelo fabricante pode causar incêndio, choque elétrico ou lesões em pessoas.
- Não cubra nem obstrua o aparelho durante a utilização.
- Desligue sempre o aparelho da tomada quando não estiver a ser utilizado.
- Não exponha o aparelho à luz solar direta, a fontes de calor ou a frio

extremo.

- Não mergulhe qualquer parte do aparelho, o cabo ou a ficha em água ou noutros líquidos.
- Mantenha o aparelho fora do alcance de crianças e animais de estimação.
- Não deixe crianças sozinhas ou sem vigilância na área onde o aparelho está a ser utilizado.
- Elimine a água retida pelo aparelho. A água recolhida no depósito não é adequada para beber nem para utilização na preparação de alimentos.
- Este aparelho pode ser utilizado por crianças a partir dos 8 anos e por pessoas com capacidades físicas, sensoriais ou mentais reduzidas, ou com falta de experiência e conhecimentos, desde que sejam supervisionadas ou instruídas relativamente à utilização do aparelho de forma segura e compreendam os perigos envolvidos.
- As crianças não devem brincar com o aparelho.
- A limpeza e a manutenção pelo utilizador não devem ser efetuadas por crianças sem supervisão.OUTROS: A limpeza e a manutenção pelo utilizador não devem ser efetuadas por crianças, exceto sob supervisão contínua.
- Mantenha uma distância mínima de 50 cm em todos os lados do aparelho.
- Ao deslocar o aparelho, certifique-se de que é mantido na posição vertical.
- Nunca deixe o aparelho sem vigilância durante a utilização. Desligue-o sempre e desligue-o da alimentação elétrica quando não estiver a ser utilizado.
- Coloque o aparelho numa superfície plana, estável e seca e mantenha-o sempre na posição vertical. O funcionamento em qualquer outra posição pode causar perigo.
- Nunca coloque objetos em cima do aparelho.
- Certifique-se de que a alimentação da rede elétrica (incluindo tensão, frequência e potência) está em conformidade com a placa de características do aparelho.
- Não tente reparar ou ajustar quaisquer elementos elétricos ou mecânicos do aparelho. Se o fizer, pode ser perigoso e anulará a garantia.
- Podem existir vestígios de odor durante os primeiros minutos da utilização inicial. Isto é normal e desaparecerá rapidamente.
- Não coloque o aparelho encostado a uma parede ou a outros aparelhos.
- Não cubra o aparelho durante a utilização.
- Certifique-se de que as entradas e as saídas de ar não ficam bloqueadas durante o funcionamento, para evitar o sobreaquecimento.

- Não cubra, obstrua nem introduza objetos nas grelhas de ventilação e nas aberturas do aparelho, pois tal pode provocar choque elétrico, incêndio ou danos no aparelho.
- Não utilize o aparelho com as mãos molhadas.
- Não utilize o aparelho sem o filtro.
- Não utilize o aparelho perto de água nem nas imediações de uma banheira, duche ou piscina.
- Nunca coloque o aparelho num local onde possa cair para dentro de uma banheira ou de outro recipiente com água.
- Não utilize dispositivos mecânicos para acelerar o processo de descongelação do aparelho.
- Não coloque a mangueira de drenagem contínua no exterior quando a temperatura descer abaixo de 1 °C.
- O aparelho destina-se a utilização doméstica em interiores e aplicações semelhantes. Não utilize no exterior.
- Não utilize o aparelho perto de gasolina, tintas, gases inflamáveis, fornos ou outras fontes de aquecimento.
- O cabo de alimentação não deve ficar pendurado para fora da superfície onde o aparelho está colocado, para evitar que seja puxado e o aparelho caia.
- Para evitar uma sobrecarga do circuito ao utilizar este aparelho, não utilize outro aparelho de elevada potência no mesmo circuito elétrico.
- Ligue sempre o aparelho diretamente a uma tomada de parede adequada. Não o ligue a uma extensão, adaptador de múltiplas tomadas ou dispositivo semelhante, pois pode provocar sobreaquecimento e representar um risco de incêndio.
- Não utilize o aparelho com um programador externo, interruptor temporizador ou qualquer outro dispositivo que ligue o aparelho automaticamente, exceto se esta função já tiver sido incorporada no aparelho pelo fabricante.
- Não puxe pelo cabo de alimentação. Nunca desloque, transporte nem pendure o aparelho pelo cabo de alimentação.
- Não dobre nem enrole o cabo de alimentação à volta do aparelho, pois isso pode enfraquecer ou fissurar o isolamento, sobretudo no ponto em que entra no aparelho.
- Não utilize o aparelho com o depósito de água removido.
- Certifique-se de que o cabo de alimentação está totalmente desenrolado antes da utilização e disponha-o de modo a que não esteja em contacto com qualquer parte do aparelho.
- Não utilize o aparelho com quaisquer proteções de segurança removidas.
- Não utilize o aparelho se houver sinais de danos no aparelho, no cabo de alimentação ou em quaisquer acessórios fornecidos. Se o cabo de

alimentação estiver danificado, não deve ser substituído pelo utilizador. Para evitar o risco de choque elétrico ou incêndio, deve ser substituído pelo fabricante, pelo seu agente de assistência ou por uma pessoa com qualificações equivalentes.

- Não tente reparar ou ajustar quaisquer elementos elétricos ou mecânicos do aparelho. Se o fizer, pode ser perigoso e anulará a garantia.
- Desligue sempre o aparelho da tomada antes de o limpar ou de efetuar qualquer manutenção.
- O aparelho deve ser instalado em conformidade com os regulamentos nacionais de cablagem.
- A placa de circuito impresso (PCB) da unidade foi concebida com um fusível para proporcionar proteção contra sobrecorrente. As especificações do fusível estão impressas na placa de circuito impresso.
- Nunca introduza os dos nem objetos metálicos nas grelhas de ventilação e aberturas do aparelho.

INSTRUÇÕES DE SEGURANÇA – GÁS REFRIGERANTE R290

AVISO – PERIGO DE INCÊNDIO / EXPLOSÃO

Este aparelho contém 0,037 kg (37 g) de gás refrigerante R290. O R290 é classificado como um refrigerante inflamável A3 ao abrigo das normas internacionais de segurança (EN/IEC). O não cumprimento destas instruções pode resultar em incêndio, explosão ou lesões.

- Este aparelho só deve ser instalado e utilizado numa divisão com uma área de piso mínima de 4 m² e com ventilação natural ou mecânica suficiente para evitar a acumulação de gás inflamável em caso de fuga, em conformidade com a norma EN/IEC 60335-2-40 (Anexo GG).
- Não instale, utilize ou armazene o aparelho em armários, roupeiros, caves ou outros espaços confinados ou não ventilados.
- Não utilize o aparelho se estiver danificado ou apresentar sinais de fuga de refrigerante.

- Não perfure, queime, abra nem adultere o circuito de refrigerante.
- Não coloque o aparelho junto de fontes de ignição, tais como chamas abertas, aparelhos a gás ou dispositivos elétricos em funcionamento.
- Mantenha sempre o aparelho afastado de materiais combustíveis.
- Tenha em atenção que o refrigerante R290 é inodoro; as fugas podem não ser detetáveis pelo odor.

CUIDADO – MANUSEAMENTO / ARMAZENAMENTO

- Não utilize meios para acelerar o processo de descongelação ou de limpeza, para além dos recomendados pelo fabricante.
- O circuito de refrigerante não pode ser perfurado, aberto ou sujeito a interferências.
- Armazene o aparelho de forma a evitar danos mecânicos.
- Se o armazenar por um período prolongado, certifique-se de que o aparelho é mantido numa área bem ventilada, afastado de fontes de calor, faíscas ou chamas abertas.
- Não armazene o aparelho em roupeiros, armários, caves ou outros espaços confinados onde o gás possa acumular-se.
- Só podem ser utilizados métodos de deteção de fugas aprovados para utilização com refrigerantes inflamáveis.
- A assistência e a reparação só podem ser efetuadas por pessoal qualificado, detentor de certificação adequada para o manuseamento de refrigerantes inflamáveis (p. ex., F-Gás da UE, equivalente do Reino Unido ou certificação acreditada AE/Golfo).
- Este aparelho está marcado com o símbolo de aviso de gás inflamável (pictograma de chama GHS02). Certifique-se de que esta etiqueta permanece visível e legível em todos os momentos.

Eliminação

No fim da vida útil, este aparelho não deve ser eliminado com os resíduos domésticos. Deve ser entregue num ponto de recolha autorizado para reciclagem e eliminação, em conformidade com:

- Reino Unido: Regulamentos relativos a Resíduos de Equipamentos Elétricos e Eletrónicos (Waste Electrical and Electronic Equipment Regulations) de 2013
- UE: Diretiva REEE 2012/19/UE

O fluido refrigerante só deve ser recuperado por pessoal de assistência autorizado.

SÍMBOLOS EXPLICADOS

	Apenas para utilização em ambientes interiores.		Leia atentamente o manual de instruções e guarde-o para referência futura.
UK CA	O equipamento está em conformidade com os requisitos e regulamentos de segurança aplicáveis no Reino Unido.	CE	O equipamento está em conformidade com os requisitos e regulamentos de segurança aplicáveis na União Europeia.
	CUIDADO: Este símbolo indica que o equipamento deve ser manuseado por pessoal de assistência técnica, com referência ao manual de instalação.		**CUIDADO:** Este símbolo indica que estão disponíveis informações, tais como o manual de funcionamento ou o manual de instruções.
A3	**AVISO:** Este símbolo indica que este aparelho utiliza um refrigerante inflamável. Se o refrigerante vazar e for exposto a uma fonte de ignição externa, existe risco de incêndio.		

ESPECIFICAÇÕES

Model:	PB-D-40W-UK, PB-D-40W-RT-UK, PB-D-40W-EU, PB-D-40W-RT-EU		
Tensão:	220-240 V~	**Peso líquido:**	7 kg
Frequência:	50 Hz	**Fusível:**	AC 250 V~, 3,15/2 A
Dimensões do produto (C × L × A):	243 x 182 x 339 mm	**Refrigerante/Carga:**	R290/37 g
Potência nominal de entrada:	160 W (27 °C/60% RH)	**Potência máxima de entrada:**	185 W (30 °C/80% RH)
Pressão máxima admissível no lado de sucção:	1,5 MPa	**Pressão máxima admissível no lado de descarga:**	3,0 MPa

PEÇAS

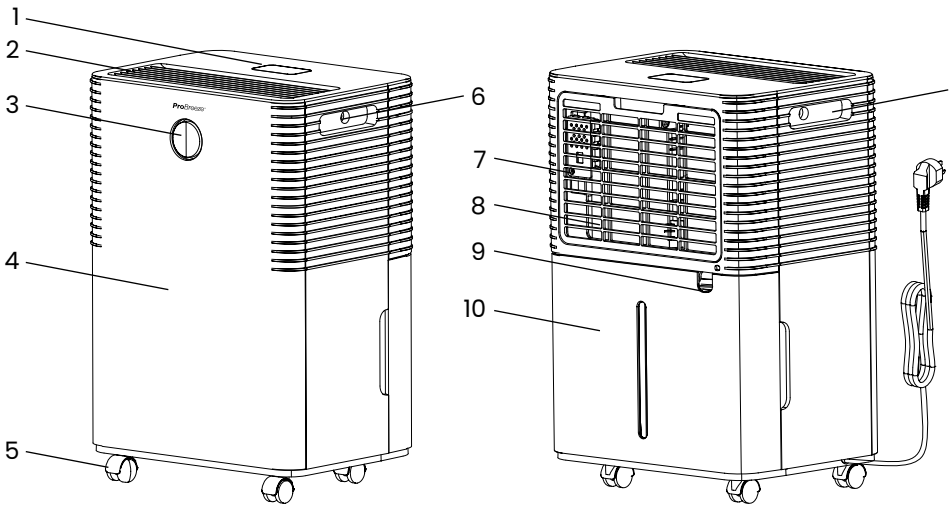

1. Painel de controlo e ecrã
2. Saída de ar
3. Luz ambiente
4. Painel frontal
5. Rodas
6. Pega
7. Sensor de temperatura
8. Entrada de ar (com filtro)
9. Saída de drenagem contínua
10. Depósito de água

Nota: As rodas são opcionais. Estão embaladas dentro do depósito de água para instalação pelo utilizador.

Se verificar que faltam quaisquer peças da sua encomenda, contacte a nossa equipa de apoio ao cliente, enviando um e-mail para **help@probreeze.com**, para obter ajuda rápida e cordial.

Estas imagens destinam-se apenas a fins de referência; consulte o seu produto.

POSICIONAMENTO DO APARELHO

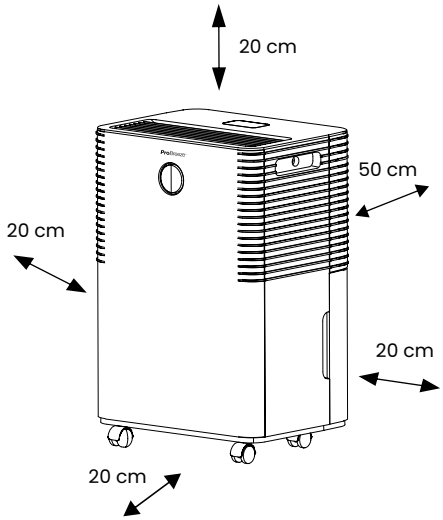

- Este aparelho foi concebido para funcionar a temperaturas entre 5 ºC e 35 ºC.
- Coloque o aparelho numa área onde a temperatura não desça abaixo de 5 ºC. A temperaturas inferiores a 5 ºC, as serpentinas podem congelar, levando a uma redução do desempenho.
- Coloque o aparelho sobre uma superfície lisa e nivelada, suficientemente resistente para suportar o aparelho com o depósito de água cheio.
- Deixe pelo menos 50 cm de espaço atrás da saída de ar (na parte traseira do aparelho) para uma boa circulação do ar. Deixe pelo menos 20 cm de espaço em todos os outros lados do aparelho para uma boa circulação do ar.
- Coloque o aparelho afastado de um secador de roupa, aquecedor ou radiador.
- Para melhores resultados, coloque o aparelho num espaço fechado e feche todas as portas, janelas e aberturas para o exterior.
- Se o aparelho for colocado perto de uma área de arrumação fechada (como um roupeiro ou armário), certifique-se de que existe uma circulação de ar adequada.
- O aparelho está equipado com quatro rodas para facilitar o transporte. Não force as rodas a deslocarem-se sobre alcatifa.

INSTRUÇÕES DE FUNCIONAMENTO

Painel de visualização

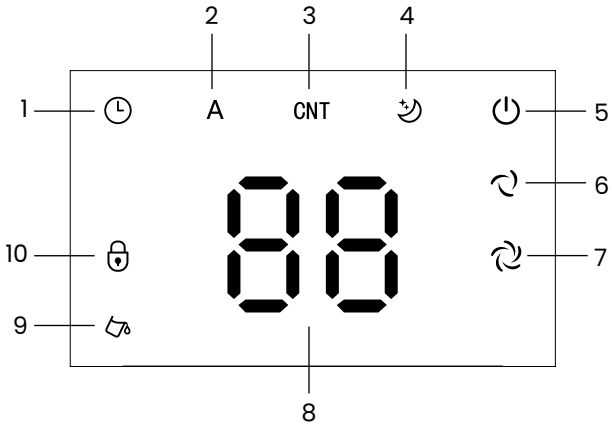

1. Indicador do temporizador
2. Indicador do modo automático
3. Indicador do modo contínuo
4. Indicador do modo de suspensão
5. Indicador Ligar/Desligar
6. Indicador de velocidade baixa do ventilador
7. Indicador de velocidade alta do ventilador
8. Humidade / visor da humidade atual

9. Indicador de depósito cheio
10. Indicador de bloqueio

Painel de Controlo

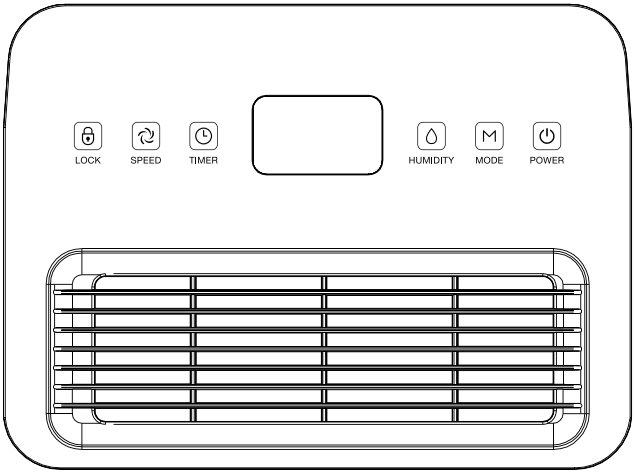

	Botão de alimentação	**Modo de espera:** Quando o aparelho é ligado à alimentação elétrica, emite um sinal sonoro e os indicadores do visor acendem-se brevemente antes de se apagarem. O indicador de alimentação permanecerá aceso para mostrar que o aparelho está em modo de espera. **Ligar:** Prima o botão de alimentação para ligar o aparelho. O aparelho inicia no modo selecionado quando foi utilizado pela última vez. Se for utilizado pela primeira vez, a predefinição será o Modo Automático, com velocidade alta do ventilador e uma humidade-alvo de 50%. **Desligar:** Prima novamente o botão de alimentação para entrar no modo de espera. Desligue a ficha do aparelho da alimentação elétrica se não for utilizado durante um período prolongado.
	Botão de Bloqueio	Prima e mantenha premido o botão de Bloqueio para ativar o bloqueio para crianças. Quando o bloqueio para crianças estiver ativo, o indicador de bloqueio acende e os outros botões ficam desativados. Para desativar o bloqueio para crianças, prima e mantenha premido novamente o botão de Bloqueio. O indicador de bloqueio apaga. O bloqueio para crianças é reposto quando o aparelho é reiniciado.

	Botão do temporizador	Prima o botão do temporizador para definir um temporizador entre 1 e 24 horas, em incrementos de 1 hora. Depois de premir o botão do temporizador, «00» ficará intermitente no visor LED. Prima repetidamente o botão de humidade para selecionar a duração pretendida do temporizador. Uma vez selecionada, a definição do temporizador ficará intermitente durante um breve momento antes de o visor LED voltar a apresentar a humidade atual da divisão. O indicador do temporizador acender-se-á para mostrar que foi definido um temporizador. Para verificar o tempo restante do temporizador, prima uma vez o botão do temporizador. O tempo restante ficará intermitente durante um breve momento no visor antes de voltar à humidade atual da divisão. Quando o visor apresentar «00», o temporizador é cancelado e o indicador do temporizador apaga-se.
	Botão de Humidade	No Modo Automático ou no Modo de Repouso, prima o botão de Humidade para definir o nível de humidade pretendido. A humidade pode ser ajustada entre 30% e 80%, em incrementos de 5%. A humidade selecionada será apresentada no visor LED. Após alguns segundos, o visor voltará a apresentar a humidade atual da divisão. A humidade recomendada para a utilização diária é de 50%–60%. Prima sem soltar o botão de Humidade para ver a temperatura atual da divisão. Após alguns segundos, o visor voltará a apresentar a humidade atual.
	Botão de Velocidade da Ventoinha	Prima o botão de Velocidade da Ventoinha para alternar entre a velocidade da ventoinha Alta e Baixa. O indicador correspondente da velocidade da ventoinha acender-se-á. A velocidade da ventoinha Alta é adequada para uma desumidificação mais rápida. A velocidade da ventoinha Baixa é adequada para um funcionamento mais silencioso. A velocidade da ventoinha pode ser ajustada no Modo Automático. Pode não ser ajustável em todos os modos.

M	**Botão de modo**	Prima o botão de modo para alternar entre os modos de funcionamento disponíveis. O indicador correspondente acender-se-á no painel do visor. O Modo de sono é ativado separadamente mantendo premido o botão de modo.
		Modo automático: No Modo automático, o aparelho mantém automaticamente o nível de humidade-alvo selecionado. Quando a humidade do ambiente for superior em mais de 3% à humidade selecionada, a ventoinha arrancará e o compressor começará a funcionar pouco depois. Quando a humidade ambiente descer para mais de 3% abaixo da humidade selecionada, o compressor irá parar e a ventoinha deixará de funcionar após um atraso de 30 segundos. Neste modo, é possível ajustar o nível de humidade-alvo e a velocidade da ventoinha.
		Modo contínuo: No Modo contínuo, o aparelho funcionará continuamente. Este modo é adequado para divisões muito húmidas ou quando é necessária uma desumidificação mais rápida. O nível de humidade pretendido não pode ser selecionado no Modo Contínuo. A velocidade da ventoinha pode, ainda assim, ser ajustada, quando disponível.
		Modo de Suspensão: No Modo de Suspensão, o aparelho funciona silenciosamente com a iluminação do visor reduzida. Após aproximadamente 10 segundos sem qualquer pressão de botões, os indicadores do visor desligam-se ou diminuem a luminosidade. Prima qualquer botão para ativar o visor. No Modo de Suspensão, o aparelho funciona a baixa velocidade da ventoinha. A velocidade da ventoinha não pode ser ajustada neste modo. A definição de humidade pretendida pode, ainda assim, ser ajustada.

	Luz ambiente	O ecrã a cores indica o nível de humidade atual na divisão: • **Azul:** A humidade é inferior a 45% • **Verde:** A humidade está entre 45% e 65% • **Vermelho:** A humidade é superior a 65% O ecrã a cores também pode apresentar a cor vermelha quando é apresentado um código de erro ou um aviso.
	Visor LED	O visor LED apresenta informações diferentes consoante a definição selecionada: • Humidade atual da divisão durante o funcionamento normal • Humidade selecionada ao ajustar o nível de humidade • Horas do temporizador ao definir o temporizador • Temperatura ambiente quando o botão de Humidade é mantido premido • Códigos de erro se o aparelho detetar uma avaria ou uma condição ambiente inadequada Os ícones em redor do visor indicam o modo ativo, a velocidade da ventoinha, o temporizador, o bloqueio para crianças e o estado do depósito.

DRENAGEM CONTÍNUA

Para ligar a mangueira de drenagem ao aparelho:

1. Insira uma extremidade da mangueira no orifício de drenagem contínua do aparelho. Certifique-se de que fica bem ligada.
2. Coloque a outra extremidade da mangueira num balde ou num ralo.
3. Certifique-se de que a mangueira não está dobrada nem obstruída.

Nota: A gravidade fará com que a água saia do aparelho para a área de drenagem escolhida. Certifique-se de que a área escolhida não está mais alta do que o aparelho.

MANUTENÇÃO

Esvaziar o depósito de água:

- Quando o depósito de água estiver cheio, o aparelho emitirá um zumbido e o indicador Depósito cheio acender-se-á.
- Prima o botão de alimentação para desligar o aparelho.
- Puxe o depósito de água para fora do corpo do desumidificador.

- Esvazie o depósito de água num ralo ou numa área exterior adequada.
- Limpe o interior e o exterior do depósito de água.
- Volte a colocar o depósito vazio no aparelho.
- Prima o botão de alimentação para retomar o funcionamento.
- Se a luz «Depósito cheio» não se apagar, certifique-se de que o flutuador está corretamente posicionado no interior do depósito de água.
- O aparelho poderá necessitar de descongelação a temperaturas inferiores a 23 ºC — isto ocorrerá automaticamente e durará até 5–10 minutos. Durante este período, a função de desumidificação irá parar e o indicador de descongelação acender-se-á. Não desligue o aparelho enquanto este estiver a descongelar.

LIMPEZA E ARMAZENAMENTO

AVISO: DESLIGUE SEMPRE O APARELHO E DESLIGUE O CABO DE ALIMENTAÇÃO DA TOMADA ELÉTRICA ANTES DE O MANUSEAR OU LIMPAR.

AVISO: CERTIFIQUE-SE DE QUE NÃO ENTRA ÁGUA NEM LÍQUIDOS DE LIMPEZA NO APARELHO DURANTE A LIMPEZA, POIS TAL PODE CAUSAR CHOQUE ELÉTRICO OU INCÊNDIO.

ATENÇÃO: NÃO UTILIZE PRODUTOS DE LIMPEZA ABRASIVOS OU SOLVENTES, POIS PODEM DANIFICAR O APARELHO.

- Não tente limpar o aparelho de outra forma que não a indicada pelo fabricante.
- Limpe a superfície exterior do aparelho, passando um pano macio e húmido. Seque o aparelho com um pano macio e limpo.
- O filtro deve ser limpo a cada duas semanas com um pano húmido.
- Esvazie e limpe sempre o depósito de água após a utilização. A água estagnada pode causar a formação de bolor e o crescimento de bactérias. Seque o aparelho antes de o guardar.

Limpeza do depósito de água:

- Retire e esvazie o depósito de água de acordo com as instruções acima.
- Limpe o depósito de água com água morna da torneira e um detergente suave (por exemplo, detergente da loiça). **Nota:** Não utilize água a ferver para limpar o depósito de água.
- Certifique-se de remover qualquer calcário ou depósitos que se tenham formado no interior do depósito de água.
- Seque todas as superfícies antes de voltar a colocar o depósito de água no aparelho.

Armazenamento

- Para armazenar o produto, recomenda-se a utilização da embalagem original ou de uma caixa de tamanho semelhante.
- Guarde o aparelho num local seguro, limpo e seco, afastado da luz solar direta, fontes de calor e humidade, e fora do alcance das crianças.
- Não enrole o cabo de alimentação firmemente à volta do aparelho durante o armazenamento. Isto pode danificar o isolamento do cabo.
- Desligue o aparelho da tomada durante o enchimento e a limpeza.
- Nunca deixe água no depósito quando o aparelho não estiver em uso.
- Esvazie e limpe o aparelho antes de o guardar. Limpe o aparelho antes da próxima utilização.

RECICLAGEM E ELIMINAÇÃO

Os resíduos de equipamentos elétricos e eletrónicos (REEE) e as embalagens não devem ser eliminados com os resíduos domésticos indiferenciados. A recolha e reciclagem adequadas ajudam a evitar potenciais danos ao ambiente e à saúde humana e apoiam a conservação dos recursos naturais. A maioria dos produtos que contenham uma ficha ou um cabo pode ser reciclada. Para obter informações sobre os sistemas de recolha e reciclagem disponíveis na sua área, contacte a autarquia local, um centro de reciclagem ou o retalhista onde o produto foi adquirido.

	Resíduos de Equipamentos Elétricos e Eletrónicos (REEE)	Este símbolo no produto ou na embalagem indica que os equipamentos elétricos e eletrónicos (EEE), conforme abrangidos pela Diretiva 2012/19/UE, não devem ser eliminados com os resíduos domésticos indiferenciados. Em vez disso, devem ser entregues num ponto de recolha adequado para a reciclagem de equipamentos elétricos e eletrónicos.
	Ciclo de Möbius	Este símbolo indica que o produto ou a respetiva embalagem é reciclável. Elimine-o de forma responsável, através de instalações de reciclagem adequadas.

Sistema de recolha

Os resíduos de equipamentos elétricos e eletrónicos (REEE) podem ser devolvidos para reciclagem e eliminação responsáveis quando adquirir um novo produto equivalente, numa base de troca por troca, em conformidade com os Regulamentos de REEE do Reino Unido aplicáveis e a Diretiva 2012/19/UE. Os produtos devolvidos ao abrigo deste regime são tratados e reciclados para minimizar o impacto ambiental e recuperar materiais valiosos.

Para mais informações sobre como reciclar este produto, visite ou contacte o seu retalhista local ou o serviço municipal de recolha para obter detalhes sobre as instalações de devolução e reciclagem disponíveis. Antes de devolver ou eliminar resíduos de produtos elétricos, o

utilizador final é responsável por remover e separar quaisquer pilhas ou lâmpadas. As pilhas usadas também podem ser depositadas em contentores de recolha disponíveis na maioria dos supermercados e nos centros locais de reciclagem de resíduos domésticos. **www.probreeze.com**

RESOLUÇÃO DE PROBLEMAS

Se tiver algum problema com este produto, tente estas sugestões de resolução de problemas. Se o problema não for resolvido, contacte a nossa equipa de apoio ao cliente enviando um e-mail para **help@probreeze.com**

Problema	O que verificar
O aparelho não arranca	• Certifique-se de que o aparelho está corretamente ligado a uma tomada elétrica funcional e ligado. • Certifique-se de que o depósito de água não está cheio. Esvazie o depósito de água e volte a inseri-lo corretamente na unidade. • Certifique-se de que a temperatura ambiente da divisão se encontra entre 5 °C e 39 °C. A função de autoproteção do aparelho impedirá o funcionamento fora deste intervalo de temperatura.
O aparelho não funciona como deveria	• Certifique-se de que o filtro de ar está limpo e sem poeiras ou detritos. Limpe o filtro conforme indicado na secção de manutenção. • Certifique-se de que as condutas de entrada e de saída não estão bloqueadas nem obstruídas. Remova qualquer obstrução que restrinja o fluxo de ar.
Não há fluxo de ar	• Certifique-se de que o filtro de ar não está obstruído. Remova e lave o filtro antes de o reinstalar.
O aparelho está a fazer um ruído elevado	• Certifique-se de que o aparelho está colocado na vertical sobre uma superfície plana e estável. • Certifique-se de que o filtro de ar está limpo e não está obstruído. Se necessário, remova e lave o filtro.

CÓDIGO DE ERRO

Código de erro	Inspeção	Solução
E1	Falha do sensor de humidade	Contacte o apoio ao cliente para obter assistência
FL	Depósito de água cheio	Esvaziar o depósito de água
EF	Falha no motor da ventoinha	Desligue imediatamente a unidade e desligue-a da corrente elétrica. Contacte o apoio ao cliente ou um técnico qualificado
CL	Proteção de baixa temperatura. A temperatura ambiente é inferior a 5 ºC	O desumidificador desliga-se para autoproteção
CH	Proteção de alta temperatura. A temperatura ambiente é superior a 39 ºC	

www.probreeze.com

One Retail Group, Ryland House,
24a Ryland Road, London, NW5 3EH, United Kingdom

EU Authorised Representative: One Retail Group EU Ltd.,
No. 1, Ent. A, St. Racho Dimchev 1, Sofia, 1000, Bulgaria
Compliance Contact: compliance-eu@oneretailgroup.com

© Copyright 2026