A



15 cm

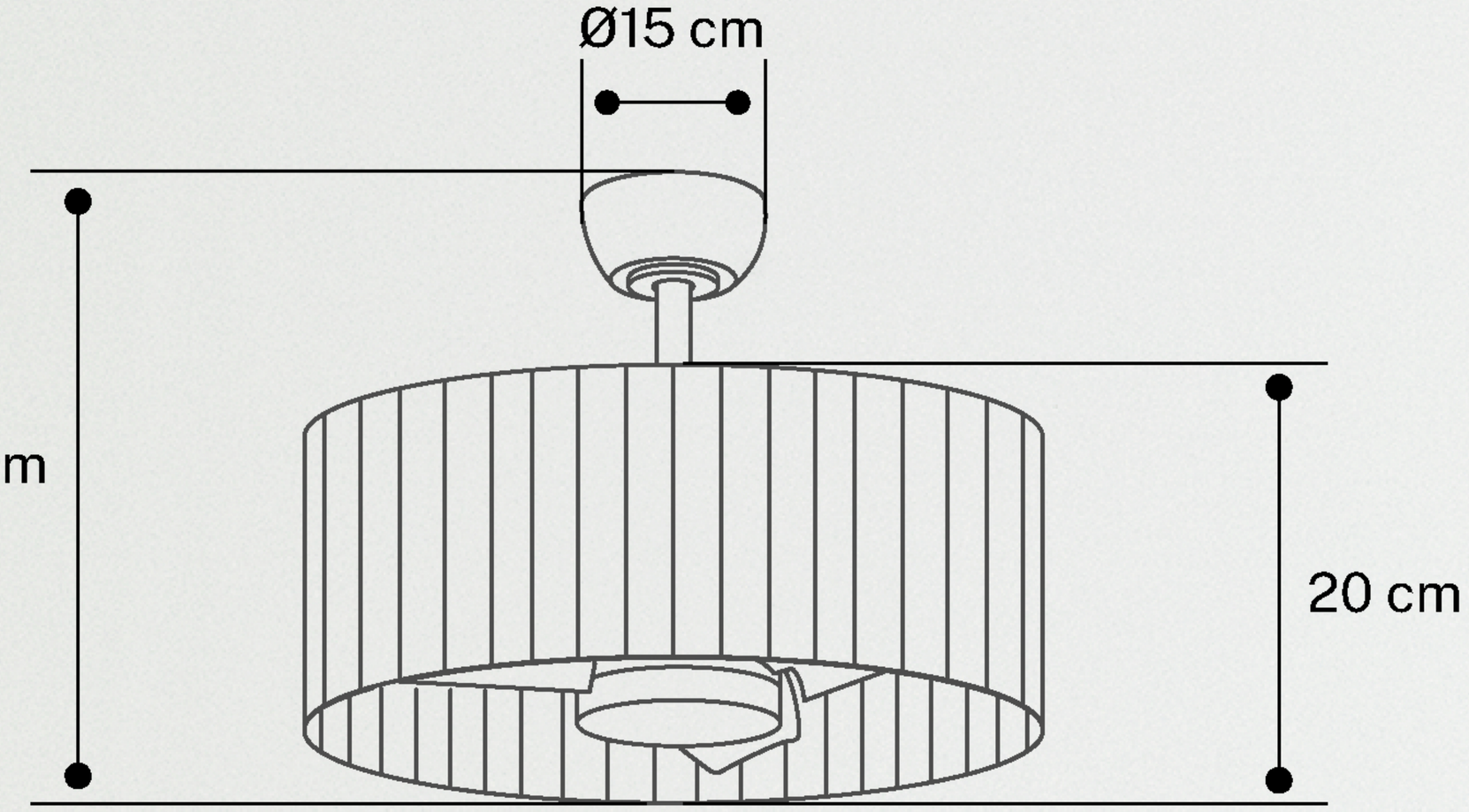

B

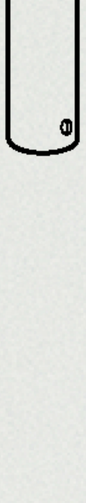

25 cm

