TDK Life on Record

Wireless Headphones WR680

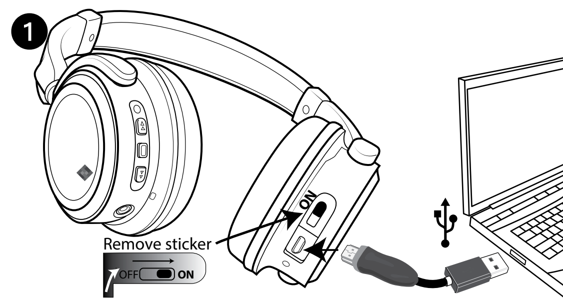

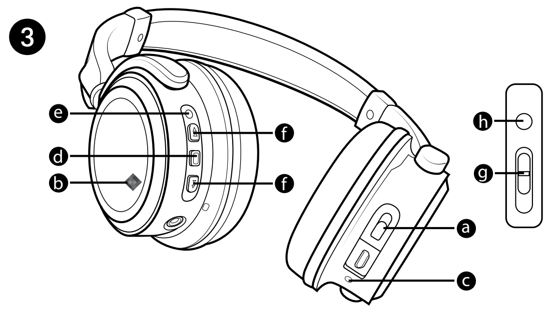

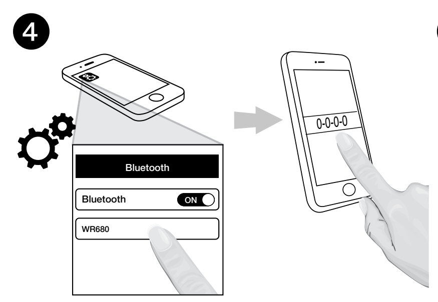

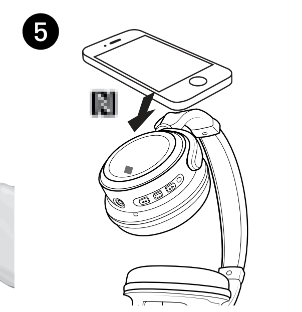

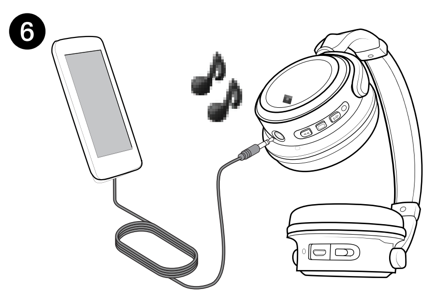

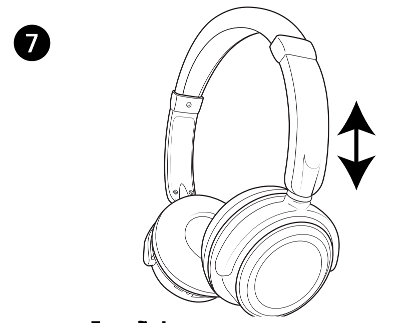

English

Refer to the included Important Safety Instructions. Please read and save this Quick Start Guide, Important Safety Instructions and Warranty. For additional information, please go to TDKperformance.com.

CHARGING THE BATTERY

❶ To charge the internal battery, remove the yellow sticker on the right ear cup and slide the battery switch to the ON position. Then connect the smaller end of the supplied USB cable to the Micro USB jack and the other end to a powered USB jack on your computer or AC power supply (not included).

When charging, the Charge indicator will light red and go out when fully charged.

The *Bluetooth* indicator will blink red twice and the headphone will beep once per minute when charging is needed.

Replacing the Rechargeable Battery:

If the battery does not supply enough power, visit support.tdkperformance.com for instructions on battery replacement.

Rechargeable Battery Notes:

- Each time you charge and discharge the battery (one charge cycle), battery capacity slightly diminishes. Rechargeable batteries have a limited number of charge cycles and need to be replaced eventually.
- You may wish to replace your battery when, or before, the battery does not supply enough power to operate your device. Note that, proper disposal is essential from an environmental and safety point of view. Putting any battery directly in the trash will harm the environment.
- Do not incinerate.
- If you do not plan on using the headphones for a month or more, turn off the main battery (OFF/ON) switch ❷ and store them in a clean, dry, cool place away from heat and metal objects. Rechargeable batteries will self-discharge during storage; remember to recharge the batteries every three months and before use. Main battery switch must be ON to charge.
- If battery has not been charged for more than 4-6 months, perform a couple of full charge/discharge cycles to improve battery capacity.
- It is recommended to charge the batteries for more than eight hours before first use.

CONTROL BUTTONS / STATUS INDICATORS - See illustration ❸

The chart below defines the button operations and when the indicators will light:

Battery Switch (ⓐ): Slide to the ON position to turn the unit to Standby mode for operation and charge.
NFC (Near Field Communication) (ⓑ): Devices with this logo are able to communicate with each other by touching them together or bringing them into close proximity.
Charge Indicator (ⓒ): Indicates the charging status: Off - Fully charged Red - Charging
Play/Pause/*Bluetooth*/Call Button (ⓓ): The Play/Pause/*Bluetooth*/Call button is a multi-function button that will perform a number of operations as follows: When the headphone is in Standby mode, press and hold 4 seconds to enter the Connection mode (see also Pairing With NFC) or 6 seconds to enter Pairing mode (see Pairing With A *Bluetooth* Device). When done using headphone, press and hold the Play/Pause/*Bluetooth*/Call button until there is a single red flash to enter back into Standby mode. When connected via *Bluetooth*, press to pause; press again to resume playback. If a phone call is received, press to answer the call or press and hold for 2 seconds to decline the call. While on a call, press to end the call.
***Bluetooth* Indicator (ⓔ):** Off: Standby mode / Connected to AUX connector. Solid Blue: *Bluetooth* device is connected. Fast Blinks Red/Blue: Pairing mode, discoverable and ready to pair with a *Bluetooth* device. Slow Blinks Blue: Connection mode, ready to connect with any already paired *Bluetooth* devices or ready to pair with NFC function. Blinks Red Twice: Charging is needed. Blinks Red Once: *Bluetooth* power off and back to Standby mode.
Skip Buttons (ⓕ): Press the Volume/Skip/Search ⏭/+ or ⏮/– button to skip forward or backward through songs. Press and hold the Volume/Skip/Search ⏭/+ or ⏮/– button to increase or decrease the volume. These are inactive when using AUX connector.
Volume Buttons (on Audio Cable) (ⓖ): When connected via the audio cable (see Using The Aux Connector), slide the Volume + upwards to increase or Volume – switch downwards to decrease the volume.
Answer/End Call Button (on Audio Cable) (ⓗ): When receiving a call, press to answer or press and hold for 2 seconds to decline the call. While on a call, press it again to end the call.

PAIRING WITH A *BLUETOOTH* DEVICE - See illustration ❹

1. When the unit is in Standby mode, press and hold the Play/Pause/*Bluetooth*/Call button for approximately 6 seconds to select Pairing mode until the *Bluetooth* indicator blinks blue and red fast and a beep is heard; the headphones are now "discoverable". You will have 3 minutes to pair the units.
2. On the *Bluetooth* device, enable *Bluetooth* and select "WR680" from the Device List. If the *Bluetooth* device asks for a passkey, use "0000". Some *Bluetooth* devices will ask you to accept the connection. If the units are paired properly, the headphones will beep and the *Bluetooth* indicator will light solid blue.

Note: After you pair a device, it will be remembered for future use.

PAIRING WITH NFC (Requires NFC Enabled Phone) - See illustration ❺

NFC offers a simple setup method for your headphones. Turn the Battery Switch to ON and enter the connection mode by pressing and holding the Play/Pause/*Bluetooth*/Call button for 4 seconds until the *Bluetooth* indicator slowly blinks blue or you can also pair in Pairing mode (See Pairing with a *Bluetooth* device). Then simply hold the NFC-enabled device (NFC on the device must be "on") within a few centimeters of the NFC symbol N on the left ear piece to pair and establish a *Bluetooth* connection. If the units are paired properly, the headphones will beep and the *Bluetooth* indicator will light solid blue. You will have 10 minutes to pair the units. It's just that simple!

USING THE AUX CONNECTOR - See illustration ❻

Insert one end of an audio cable (included) into the LINE OUT jack on your external audio unit and the other end into the AUX IN jack on the bottom of the left earpiece. The Aux device will automatically be selected when the audio cable is connected and the *Bluetooth* device will be disconnected. Start playback of the external unit and the external audio unit's output sound will be heard through the headphones. When connecting the AUX IN jack to the external audio device, the Play/Pause/Skip functions will not control the external device. When connected via the audio cable, slide the Volume control upwards to increase or downwards to decrease the volume.

ADJUSTING THE HEADPHONES - See illustration ❼

To raise or lower headphones, simply lift up or push down.

ANSWERING A PHONE CALL

When receiving a phone call on your paired *Bluetooth* device, press the Play/Pause/*Bluetooth*/Call button (or the Answer/End Call button on the audio cable) to answer and use the built-in microphone on the headphones to take the call. Press again to disconnect/end the call.

BATTERY SAVER MODE

If the headphones have not been connected for 10 minutes, they will automatically return to standby mode.

SPECIFICATIONS

Power Source (DC)	3.6V, 36mA (@1kHz-max volume)
Dimensions	7.44 x 7.36 x 2.95 inches
	189 x 187 x 75 mm
Weight	0.49 lbs (220 g)
Driver	40mm Dynamic
Frequency Response	20-20KHz
Sensitivity @ 1KHz	107dB ± 3dB
Input Impedance	32 Ohms
Wireless Audio	Bluetooth version 2.1
Profiles Supported	A2DP, HSP, AVRCP
Line-Input Audio	3.5mm stereo jack
USB Port	5V @ 1A charge only
Microphone	Electret condenser

Specifications are subject to change without notice.

The TDK Life on Record Logo is a trademark of TDK Corporation and is used under license.

All other trademarks and logos are property of their respective owners.

The *Bluetooth®* word mark and logos are registered trademarks owned by Bluetooth SIG, Inc. and any use of such marks by Imation Corp. is under license.

Deutsch

Lesen Sie die beiliegenden wichtigen Sicherheitshinweise. Lesen und speichern Sie diese Kurzanleitung, die wichtigen Sicherheitshinweise und die Garantie. Weitere Informationen finden Sie unter TDKperformance.com.

DIE BATTERIE AUFLADEN

❶ Um die interne Batterie aufzuladen, entfernen Sie den gelben Aufkleber auf der rechten Ohrmuschel und schalten Sie den Batterieschalter auf die ON-Position. Verbinden Sie dann das kleinere Ende des zur Verfügung gestellten USB-Kabels mit der Micro USB-Buchse und das andere Ende mit einer aktiven USB-Buchse an Ihrem Computer oder mit einer AC-Steckdose (nicht im Lieferumfang enthalten).

Während des Ladevorgangs leuchtet die Ladeanzeige rot. Wenn der Akku vollständig aufgeladen ist, erlischt die Anzeige.

Die *Bluetooth*-Anzeige wird zweimal rot aufleuchten und der Kopfhörer wird einmal pro Minute piepen, wenn dieser aufgeladen werden muss.

Austausch des wiederaufladbaren Akkus:

Wenn die Leistung des Akkus zu schwach ist, lesen Sie die Anweisungen zum Austausch des Akkus unter support.tdkperformance.com.

Hinweise zum Akku:

- Jedes Mal, wenn Sie die Batterie auf- und entladen (ein Ladezyklus), verringert sich die Akkukapazität geringfügig. Wiederaufladbare Akkus haben eine begrenzte Anzahl von Ladezyklen und müssen letztlich ersetzt werden.
- Der Akku sollte ausgetauscht werden, wenn oder noch bevor der Akku nicht mehr genügend Strom für den Betrieb Ihres Geräts liefert. Bitte beachten Sie, dass eine ordnungsgemäße Entsorgung aus Umwelt- und Sicherheitsperspektive wesentlich ist. Eine Entsorgung des Akkus im Hausmüll hat schädliche Folgen für die Umwelt.
- Nicht verbrennen.
- Wenn Sie nicht vorhaben, die Kopfhörer für einen Monat oder länger zu benutzen, schalten Sie den Hauptbatterieschalter (OFF/ON) ❷ ab und lagern Sie diese an einem sauberen, trockenen, kühlen Ort, weg von Hitze und Metallgegenständen. Wiederaufladbare Akkus entladen sich während des Lagerns; denken Sie daran die Akkus alle drei Monate und vor dem Gebrauch aufzuladen. Der Hauptbatterieschalter muss auf ON stehen, um zu laden.
- Wenn der Akku länger als 4-6 Monate nicht aufgeladen wurde, führen Sie eine Reihe vollständiger Auflade-/Entladezyklen aus, um die Akkuleistung zu verbessern.
- Es wird empfohlen, den Akku vor dem ersten Gebrauch für länger als acht Stunden aufzuladen.

KONTROLLTASTEN / STATUSANZEIGEN – Siehe Abbildung ❸

In der untenstehenden Tabelle finden Sie Informationen zur Bedienung der Tasten sowie zur Bedeutung der Statusanzeigen:

Akkuschalter (ⓐ): Schieben Sie diesen in die ON-Position, um die Einheit in den Standby-Modus zu versetzen, für den Betrieb und zum Aufladen.
NFC (Near Field Communication) (ⓑ): Geräte mit diesem Logo können miteinander kommunizieren, wenn diese sich berühren oder unmittelbar nebeneinander gestellt werden.
Ladeanzeige (ⓒ): Zeigt den Ladestatus des Akkus an: Aus – Vollständig aufgeladen Rot – Wird aufgeladen
Wiedergabe/Pause/*Bluetooth*/Anruf-Taste (Play/Pause/*Bluetooth*/Call) Button (ⓓ): Die Wiedergabe-/Pause-/Bluetooth-/NFC-/Anruf-Taste ist eine Multifunktionstaste, mit der verschiedene Funktionen wie folgt ausgeführt werden können: Wenn der Kopfhörer im Standbymodus ist, drücken und halten Sie diese für 4 Sekunden gedrückt, um in den Verbindungsmodus zu gelangen (siehe auch Verbinden über NFC), oder für 6 Sekunden um in den Verbindungsmodus zu gelangen (siehe Verbinden mit einem *Bluetooth*-Gerät). Wenn Sie mit dem Gebrauch der Kopfhörer fertig sind, drücken Sie und halten Sie den Abspielen/Pausieren/*Bluetooth*/Anruf–Knopf gedrückt, bis ein einfaches rotes Lichtsignal erfolgt, um in den Standby-Modus zurück zu kehren. Bei einer bestehenden *Bluetooth*-Verbindung drücken, um die Wiedergabe zu pausieren; erneut drücken um die Wiedergabe fortzusetzen. Bei einem eingehenden Anruf drücken Sie die Taste, um den Anruf anzunehmen, oder drücken und halten Sie die Taste 2 Sekunden lang, um den Anruf abzulehnen. Während eines Telefonats können Sie mit dieser Taste den Anruf beenden.
***Bluetooth*-Anzeige (ⓔ):** Aus: Standbymodus / Verbunden mit dem AUX-Stecker. Dauerhaft blau: *Bluetooth*-Gerät ist verbunden. Blinkt schnell rot/blau: Ankopplungsmodus, sichtbar und bereit für die Verbindung mit einem *Bluetooth*-Gerät. Blinkt langsam blau: Verbindungsmodus, bereit für die Verbindung mit einem bereits angekoppelten *Bluetooth*-Gerät oder bereit für das Ankoppeln über die NFC-Funktion. Blinkt zweimal rot: Der Akku muss aufgeladen werden. Blinkt einmal rot: *Bluetooth* ausgeschaltet und zurück im Standbymodus.
Überspringen-Tasten (Skip) (ⓕ): Drücken Sie die Lautstärke/Überspringen/Suchen ⏭/⏮ +/– Taste (Volume/Skip/Search/+/–), um vor- oder rückwärts zu einem anderen Stück zu gelangen. Drücken und halten Sie die Lautstärke/Überspringen/Suchen ⏭/⏮ +/– Taste gedrückt, um die Lautstärke zu erhöhen oder zu verringern. Diese sind nicht aktiv, wenn der AUX-Stecker verwendet wird.
Lautstärketasten (Volume) (am Audiokabel) (ⓖ): Schieben Sie bei angeschlossenem Audiokabel (siehe „Verwendung des AUX-Anschlusses") den Schalter nach oben („Lautstärke +"), um die Lautstärke zu erhöhen, oder nach unten („Lautstärke –"), um die Lautstärke zu verringern.
Anruf Annehmen/Beenden-Taste (Answer/End Call) (am Audiokabel) (ⓗ): Bei einem eingehenden Anruf drücken Sie die Taste, um den Anruf anzunehmen, oder drücken und halten Sie die Taste 2 Sekunden lang, um den Anruf abzulehnen. Während eines Telefonats erneut drücken, um den Anruf zu beenden.

VERBINDEN MIT EINEM *BLUETOOTH*-GERÄT - Siehe Abbildung ❹

1. Wenn das Gerät im Standbymodus ist, drücken und halten Sie die Wiedergabe/Pause/*Bluetooth*/Anruf-Taste (Play/Pause/*Bluetooth*/Call) für etwa 6 Sekunden, um den Verbindungsmodus auszuwählen, bis die *Bluetooth*-Anzeige schnell blau und rot aufleuchtet und ein Signalton ertönt; der Kopfhörer ist jetzt „sichtbar". Sie haben nun 3 Minuten Zeit, um die Geräte zu verbinden.
2. Aktivieren Sie *Bluetooth* am *Bluetooth*-Gerät und wählen Sie aus der Geräteliste „WR680" aus. Wenn Sie auf dem *Bluetooth*-Gerät aufgefordert werden, ein Kennwort einzugeben, verwenden Sie „0000". Einige *Bluetooth*-Geräte fordern Sie anschließend dazu auf, die Verbindung zu akzeptieren. Wenn die Geräte ordnungsgemäß verbunden sind, ertönt aus dem Kopfhörer ein Signalton und die *Bluetooth*-Anzeige leuchtet dauerhaft blau.

Hinweis: Nachdem Sie ein Gerät verbunden haben, wird dies zur zukünftigen Verwendung gespeichert.

VERBINDUNG ÜBER NFC (erfordert ein NFC-fähiges Mobiltelefon) – Siehe Abbildung ❺

NFC bietet eine einfache Konfigurationsmethode für Ihren Kopfhörer. Schalten Sie den Batterieschalter auf ON und gehen Sie in den Verbindungsmodus, dadurch dass Sie die Wiedergabe/Pause/*Bluetooth*/Anruf-Taste (Play/Pause/*Bluetooth*/Call) für 4 Sekunden drücken, bis die *Bluetooth*-Anzeige langsam blau blinkt, oder Sie können auch im Verbindungsmodus ankoppeln (Siehe Verbinden mit einem *Bluetooth*-Gerät). Halten Sie dann das NFC-fähige Gerät (NFC muss am Gerät auf "on" stehen) innerhalb von ein paar cm vom NFC-Symbol N des linken Ohrhörers, um zu verbinden und eine *Bluetooth*-Verbindung herzustellen. Wenn die Geräte ordnungsgemäß verbunden sind, ertönt aus dem Kopfhörer ein Signalton und die *Bluetooth*-Anzeige leuchtet dauerhaft blau. Sie haben nun 10 Minuten Zeit, um die Geräte zu verbinden. So einfach geht's!

VERWENDUNG DES AUX-STECKERS - Siehe Abbildung ❻

Verbinden Sie das eine Ende eines Audiokabels (im Lieferumfang enthalten) mit dem Anschluss „LINE OUT" Ihres externen Audiogeräts, und das andere Ende mit dem „AUX IN"-Anschluss unten an der linken Kopfhörermuschel. Das AUX-Gerät wird automatisch ausgewählt, wenn das Audiokabel angeschlossen ist, und die bestehende Verbindung zu einem *Bluetooth*-Gerät wird getrennt. Starten Sie die Wiedergabe des externen Gerätes, und dessen externe Tonausgabe ertönt aus dem Kopfhörer. Bei der Verbindung eines externen Gerätes über den AUX-IN-Anschluss lassen sich die Wiedergabe-/Pause-/Überspringen-Funktionen (Play/Pause/Skip) nicht über die Tasten des Kopfhörers steuern. Wenn das Audiokabel angeschlossen ist, können Sie die Lautstärke regeln, indem Sie den Schalter nach oben schieben um die Lautstärke zu erhöhen, oder nach unten um die Lautstärke zu verringern.

ANPASSEN DES KOPFHÖRERS - Siehe Abbildung ❼

Um den Kopfhörerbügel zu verlängern oder zu verkürzen, ziehen Sie ihn einfach hoch, oder drücken Sie ihn herunter.

ANNEHMEN EINES TELEFONATS

Wenn Sie auf Ihrem verbundenen *Bluetooth*-Gerät einen Anruf empfangen, drücken Sie die Wiedergabe-/Pause-/*Bluetooth*-/NFC-/Anruf-Taste (Play/Pause/*Bluetooth*/Call) (oder die Anruftaste (Answer/Call) am Audiokabel), um zu reagieren und verwenden Sie das integrierte Mikrofon der Kopfhörer, um das Gespräch anzunehmen. Drücken Sie die Taste erneut, um die Verbindung abzubrechen/den Anruf zu beenden.

BATTERIESPARMODUS

Sollten die Kopfhörer für 10 Minuten nicht verbunden gewesen sein, kehren diese automatisch in den Standby-Modus zurück.

SPEZIFIKATIONEN

Stromversorgung (DC)	3,6 V 36 mA (bei 1 kHz max. Lautstärke)
Abmessungen	7,44 × 7,36 × 2,95 Inch
	189 × 187 × 75 mm
Gewicht	0,49 lbs (220 g)
Treiber	40 mm, Dynamisch
Frequenzbereich	20-20KHz
Empfindlichkeit bei 1KHz	107dB ± 3dB
Eingangsimpedanz	32 Ohm
Schnurloses Audio	Bluetooth Version 2.1
Unterstützte Profile	A2DP, HSP, AVRCP
Kanaleingang Audio	3,5 mm Stereo Buchse
USB-Anschluss	5V bei nur 1A Ladeleistung
Mikrofon	Elektret-Kondensatormikrofon

Die technischen Daten können sich ohne vorherige Ankündigung ändern.

Das Logo „TDK Life on Record" ist ein Handelszeichen der TDK Corporation und wird mit einer Lizenz verwendet. Alle anderen Handelszeichen und Logos sind Eigentum ihrer jeweiligen Inhaber.

Die *Bluetooth®*-Wortmarke und -Logos sind eingetragene Handelszeichen von Bluetooth SIG, Inc. und jegliche Verwendung dieser Handelszeichen durch Imation Corp. erfolgt unter Lizenz.

Français

Veuillez consulter les Instructions de sécurité importantes incluses. Veuillez lire et conserver ce Guide de démarrage rapide, Instructions de sécurité importantes et garantie. Pour plus d'informations, veuillez consulter TDKperformance.com.

CHARGER LA BATTERIE

❶ Pour charger la batterie interne, retirez l'autocollant jaune situé sur l'écouteur droit et mettez le commutateur de batterie sur la position ON. Branchez ensuite la petite extrémité du câble USB fourni à la prise Micro USB et l'autre extrémité à une prise d'alimentation USB de votre ordinateur ou à une alimentation secteur. (non fournie).

Lors de la charge, l'indicateur de charge s'allumera en rouge et s'éteindra une fois la batterie complètement chargée.

L'indicateur *Bluetooth* clignotera en rouge deux fois et le casque émettra un signal sonore par minute lorsqu'il sera nécessaire de recharger.

Remplacement de la batterie rechargeable :

Si la batterie ne fournit pas assez d'alimentation, veuillez consulter support.tdkperformance.com pour obtenir les instructions sur le remplacement de la batterie.

Remarques pour la batterie rechargeable :

- Chaque fois que vous chargez et déchargez la batterie (un cycle de chargement), la capacité de la batterie diminue légèrement. Les batteries rechargeables ont un nombre limité de cycles de chargement et doivent être éventuellement remplacées.
- Vous pouvez décider de remplacer votre batterie lorsque, ou avant que, celle-ci ne fournisse plus suffisamment d'alimentation pour utiliser votre dispositif. Veuillez noter qu'une mise au rebut correcte est également essentielle pour préserver l'environnement et du point de vue de la sécurité. Mettre une batterie directement à la poubelle nuit à l'environnement.
- Ne pas incinérer.
- Si vous ne prévoyez pas d'utiliser le casque pendant un mois ou plus, éteignez le commutateur de batterie (OFF/ON) ❷ et rangez le casque dans un endroit propre, sec, frais et loin des sources de chaleur et des objets métalliques. Les batteries rechargeables se déchargent pendant le stockage; n'oubliez pas de recharger les batteries tous les trois mois et avant utilisation. Le commutateur de batterie doit être sur ON pour charger la batterie.
- Si la batterie n'a pas été chargée pendant plus de 4-6 mois, effectuez des cycles complets de charge / décharge pour améliorer la capacité de la batterie.
- Il est recommandé de charger les batteries pendant plus de huit heures avant la première utilisation.

BOUTONS DE COMMANDES / INDICATEURS DÉTAT - Voir l'illustration ❸

Le tableau ci-dessous définit le fonctionnement des boutons et le moment où lorsque les indicateurs s'allument :

Interrupteur Batterie (ⓐ): Mettez-le sur la position ON pour faire passer l'appareil en mode veille pour le fonctionnement et la charge.
NFC (Near Field Communication) (communication en champ proche) (ⓑ): Avec ce logo, les dispositifs sont capables de communiquer les uns avec les autres lorsque vous les touchez ensemble ou les amenez à proximité immédiate.
Indicateur de charge (ⓒ): Indique l'état de charge : Éteint - entièrement chargée Rouge - chargement
Bouton Lecture/Pause/*Bluetooth*/Appel (ⓓ): Le bouton Lecture/Pause/*Bluetooth*/ Appel est une touche de multifonction qui exécutera un certain nombre d'opérations comme suit : Lorsque le casque est en mode veille, appuyez et maintenez pendant 4 secondes pour passer en Mode de connexion (voir Appairage avec la technologie NFC) ou maintenez pendant 6 secondes pour passer en Mode d'appairage (voir Appairage avec un dispositif *Bluetooth*). Lorsque vous terminez d'utiliser le casque, appuyez et maintenez le bouton Lecture/Pause/Bluetooth/Appel jusqu'à un clignotement de couleur rouge pour revenir en mode veille. Une fois connecté via *Bluetooth*, appuyez pour faire une pause ; appuyez de nouveau pour reprendre la lecture. Si un appel est reçu, appuyez pour répondre à l'appel ou appuyez et maintenez enfoncé pendant 2 secondes pour refuser l'appel. Pendant un appel, appuyez pour terminer l'appel.
Indicateur *Bluetooth* (ⓔ): Éteint : Mode veille / Connecté à la prise AUX. Bleu fixe : Le dispositif *Bluetooth* est connecté. Clignotement rapide en rouge / bleu : Mode d'appairage, détectable et prêt à s'appairer avec un dispositif *Bluetooth*. Clignotement lent en bleu : Mode de connexion, prêt à se connecter avec tout dispositif *Bluetooth* déjà appairé ou prêt à s'appairer avec la fonction NFC. Deux clignotements en rouge : Le chargement est nécessaire. Un clignotement en rouge : *Bluetooth* désactivé et retour en mode veille.
Bouton Saut (ⓕ): Appuyez sur le bouton Volume/Saut/Recherche ⏭/+ ou ⏮/– pour avancer ou reculer à travers les chansons. Appuyez et maintenez le bouton Volume/Saut/Recherche ⏭/+ ou ⏮/– pour augmenter ou diminuer le volume. Ces boutons sont inactifs lors de l'utilisation de la prise AUX.
Boutons de volume (sur câble audio) (ⓖ): Lors de la connexion via le câble audio (voir Utilisation de la prise Aux), faites glisser le bouton Volume vers le haut (+) pour augmenter le volume ou vers le bas (–) pour le diminuer.
Boutons Répondre / Fin d'appel (sur câble audio) (ⓗ): Lorsque vous recevez un appel, appuyez pour répondre ou appuyez et maintenez enfoncé pendant 2 secondes pour refuser l'appel. Pendant un appel, appuyez à nouveau pour terminer l'appel.

APPAIRAGE AVEC UN DISPOSITIF *BLUETOOTH* - Voir l'illustration ❹

1. Lorsque l'appareil est en mode veille, appuyez et maintenez enfoncé le bouton Lecture/Pause/*Bluetooth*/Appel pendant environ 6 secondes afin de pouvoir sélectionner le mode Appairage jusqu'à ce que l'indicateur *Bluetooth* clignote rapidement en bleu et en rouge et qu'un signal sonore se fasse entendre ; le casque est maintenant « détectable ». Vous disposerez de 3 minutes pour appairer les unités.
2. Sur le dispositif *Bluetooth*, activez *Bluetooth* et choisissez « WR680 » à partir de la Liste des dispositifs. Si le dispositif *Bluetooth* vous demande un mot de passe, utilisez « 0000 ». Certains dispositifs *Bluetooth* vous demanderont d'accepter la connexion. Si les unités sont appariées correctement, Ile casque émettra un signal sonore et l'indicateur *Bluetooth* s'allumera en bleu constant.

Remarque : Une fois que vous avez appairé le dispositif, celui-ci sera gardé en mémoire pour une utilisation future.

APPAIRAGE AVEC LA TECHNOLOGIE NFC (nécessite un téléphone compatible NFC) - Voir l'illustration ❺

NFC offre une méthode de configuration simple pour votre casque. Réglez l'interrupteur Batterie sur ON et entrez en mode de connexion en appuyant sur le bouton Lecture/Pause/*Bluetooth*/Appel pendant 4 secondes jusqu'à ce que l'indicateur *Bluetooth* clignote lentement en bleu ; vous pouvez également utiliser le mode d'appairage (voir Appairage avec un dispositif *Bluetooth*). Il suffit ensuite de maintenir le dispositif compatible NFC (NFC doit être activée sur le dispositif) à quelques centimètres du symbole NFC N sur l'oreillette gauche pour appairer et établir une connexion *Bluetooth*. Si les unités sont appariées correctement, le casque émettra un signal sonore et l'indicateur *Bluetooth* s'allumera en bleu constant. Vous disposerez de 10 minutes pour appairer les unités. C'est tout aussi simple.

UTILISATION DE LA PRISE AUX - Voir l'illustration ❻

Insérez l'une des extrémités du câble audio (inclus) dans la prise de sortie LINE OUT l'unité audio externe et l'autre extrémité dans la prise d'entrée AUX IN sur la partie inférieure de l'oreillette gauche. Le dispositif Aux est automatiquement sélectionné lorsque le câble audio est connecté et le dispositif *Bluetooth* se déconnectera. Commencez la lecture sur l'unité externe et le son de sortie audio de l'unité externe sera émis à travers le casque. Lorsque vous branchez la prise AUX IN du dispositif audio externe, les fonctions de Lecture/Pause/Saut ne contrôleront pas l'appareil externe. Lorsqu'il est connecté via le câble audio, faites glisser le contrôle du volume vers le haut pour augmenter le volume ou vers le bas pour le diminuer.

AJUSTEMENT DU CASQUE - Voir l'illustration ❼

Pour soulever ou abaisser le casque, il suffit simplement de soulever ou de pousser vers le bas.

RÉPONDRE À UN APPEL TÉLÉPHONIQUE

Lors de la réception d'un appel téléphonique sur votre dispositif *Bluetooth* jumelé, appuyez sur le bouton Lecture/Pause/*Bluetooth*/Appel (ou le bouton Répondre/Fin d'appel sur le câble audio) pour répondre et utilisez le microphone intégré sur le casque pour prendre l'appel. Appuyez à nouveau pour déconnecter/mettre fin à l'appel.

MODE D'ÉCONOMIE DE LA BATTERIE

Si le casque n'est pas appairé pendant 10 minutes, il revient automatiquement en mode veille.

CARACTÉRISTIQUES

Source d'alimentation (CC)	3,6V 36mA (@ 1 kHz, volume max.)
Dimensions	7,44 × 7,36 × 2,95 pouces
	189 x 187 x 75 mm
Poids	0,49 lb (220 g)
Transducteur	40mm Dynamique
Réponse en fréquence	20-20kHz
Sensibilité @ 1kHz	107dB ± 3dB
Impédance entrée	32 Ohms
Audio sans fil	Version Bluetooth 2.1
Profils pris en charge	A2DP, HSP, AVRCP
Entrée de ligne audio	3,5 mm prise stéréo
Port USB	5V @ 1 A uniquement pour la charge
Microphone	à condensateur électret

Ces caractéristiques peuvent être modifiées sans préavis.

Le logo TDK Life on Record est une marque de commerce de TDK Corporation et est utilisé sous licence.

Toutes les autres marques de commerce et tous les autres logos sont la propriété de leurs propriétaires respectifs.

La marque et les logos *Bluetooth®* sont des marques déposées de Bluetooth SIG, Inc. et leur utilisation par Imation Corp. fait l'objet d'un accord de licence.

Italiano

Fare riferimento alle importanti istruzioni sulla sicurezza. Leggere e salvare questa guida introduttiva, che contiene importanti istruzioni sulla sicurezza e la garanzia. Per ulteriori informazioni, visitare TDKperformance.com.

CARICARE LA BATTERIA

❶ Per caricare la batteria interna, rimuovere l'etichetta gialla sul padiglione destro e far scorrere l'interruttore della batteria in posizione ON. Collegare l'estremità più piccola del cavo USB fornito al jack Micro USB e l'altra estremità a una porta USB alimentata dal computer o da un alimentatore CA (non incluso).

Quando è in carica, l'indicatore di carica diventerà rosso finché non sarà completata.

L'indicatore *Bluetooth* lampeggerà due volte in rosso e quando le cuffie dovranno essere caricate emetteranno un segnale acustico al minuto.

Sostituzione della batteria ricaricabile:

Se la batteria non supporta sufficiente energia, visitare support.tdkperformance.com per ottenere istruzioni sulla sostituzione della batteria.

Note sulla batteria ricaricabile:

- Tutte le volte che la batteria viene caricata e scaricata (un ciclo della batteria), la capacità della batteria si riduce leggermente. Le batterie ricaricabili hanno un numero limitato di cicli di carica, dopodiché devono essere sostituite.
- La sostituzione della batteria viene presa in considerazione quando la batteria non fornisce energia sufficiente per far funzionare il dispositivo o prima. Nota: lo smaltimento adeguato è essenziale dal punto di vista ambientale e della sicurezza. Gettare qualsiasi batteria direttamente nel cestino danneggerà l'ambiente.
- Non incenerire.
- Se non si prevede di utilizzare le cuffie per almeno un mese, spegnere (OFF) l'interruttore della batteria principale (ON/OFF) ❷ e riporle in un luogo fresco, secco e pulito, lontano da oggetti metallici e da fonti di calore. Durante lo stoccaggio le batterie ricaricabili si scaricheranno automaticamente. Ricordarsi di ricaricare le batterie ogni tre mesi e prima dell'uso. L'interruttore della batteria principale deve essere su ON per la carica.
- Se non si ricarica la batteria da più di 4-6 mesi, eseguire un paio di cicli di carica/scarica per migliorare la capacità della batteria.
- Si consiglia di caricare le batterie per più di otto ore prima di utilizzarle per la prima volta.

PULSANTI DI COMANDO/INDICATORI DI STATO - Vedere la figura ❸

Il riquadro sottostante definisce il funzionamento dei pulsanti e quando si accendono gli indicatori:

Interruttore Batteria (Battery) (ⓐ): Scorrere in posizione ON per impostare l'unità in modalità Standby per il funzionamento e la carica.
NFC (Near Field Communication) (ⓑ): i dispositivi con questo logo riescono a comunicare tra loro toccandoli insieme o avvicinandoli.
Indicatore di carica (ⓒ): indica lo stato di carica: Off – Completamente carica Rosso – In carica
Pulsante Riproduci/Pausa/*Bluetooth*/Chiama (Play/Pause/*Bluetooth*/Call) (ⓓ): il pulsante Riproduci/Pausa/*Bluetooth*/Chiama (Play/Pause/*Bluetooth*/Call) è un tasto multifunzione che compirà una serie di operazioni come segue. Quando le cuffie sono in modalità Standby, tenere premuto per 4 secondi per inserire la modalità Connessione (Connection) (consultare Accoppiare con NFC) o 6 secondi per inserire la modalità Accoppiamento (Pairing) (consultare Accoppiamento con un dispositivo *Bluetooth*). Dopo aver utilizzato le cuffie, per rimetterle in modalità Standby tenere premuto il pulsante Riproduci/Pausa/*Bluetooth*/Chiama (Play/Pause/Bluetooth/Call finché il LED non lampeggia una volta in rosso. Quando sono collegate tramite *Bluetooth*, premere per mettere in pausa e ripremere per riprendere la riproduzione. Se si riceve una telefonata, premere per rispondere alla chiamata o tenere premuto per 2 secondi per rifiutarla. Durante una chiamata, premere per terminarla.
Indicatore *Bluetooth* (ⓔ): Off: modalità Standby/collegato al connettore AUX. Blu fisso: il dispositivo *Bluetooth* è collegato. Rosso/Blu che lampeggia velocemente: modalità Accoppiamento (Pairing), rilevabile e pronto per essere accoppiato a un dispositivo *Bluetooth*. Blu che lampeggia lentamente: modalità Connessione (Connection), pronto per collegarsi a qualsiasi dispositivo *Bluetooth* già accoppiato o pronto per accoppiarsi con la funzione NFC. Rosso che lampeggia due volte: carica necessaria. Rosso che lampeggia una volta: spegnimento del *Bluetooth* e ritorno alla modalità Standby.
Pulsanti Salta (Skip) (ⓕ): per passare al brano successivo o a quello precedente, premere rispettivamente il pulsante Volume/Salta/Cerca (Volume/Skip/Search) ⏭/+ o ⏮/–. Per alzare o abbassare il volume, tenere premuto il pulsante Volume/Salta/Cerca (Volume/Skip/Search) ⏭/+ o ⏮/–. Se si utilizza il connettore AUX saranno inattivi.
Pulsanti del volume (sul cavo audio) (ⓖ): quando sono collegate con il cavo audio (consultare Utilizzare il connettore AUX), far scorrere il Volume + verso l'alto per alzarlo o il Volume – verso il basso per abbassarlo.
Pulsante Rispondi/Aggancia (Answer/End Call) (sul cavo audio) (ⓗ): quando si riceve una chiamata, premere per rispondere o tenere premuto per 2 secondi per rifiutare la chiamata. Durante una chiamata, premere per terminarla.

ACCOPPIARE UN DISPOSITIVO *BLUETOOTH* - Vedere la figura ❹

1. Quando l'unità è in modalità Standby, tenere premuto il pulsante Riproduci/Pausa/*Bluetooth*/Chiama (Play/Pause/*Bluetooth*/Call) per circa 6 secondi per selezionare la modalità Accoppiamento (Pairing) finché l'indicatore *Bluetooth* lampeggia in blu e rosso e si sente un segnale acustico. Ora le cuffie sono "rilevabili". Si avranno a disposizione 3 minuti per accoppiare le unità.
2. Sul dispositivo *Bluetooth* abilitare *Bluetooth* e selezionare "WR680" dall'Elenco Dispositivi (Device List). Qualora il dispositivo *Bluetooth* richieda una chiave, utilizzare "0000". Alcuni dispositivi *Bluetooth* chiederanno di accettare la connessione. Se le unità sono accoppiate correttamente, le cuffie emetteranno un segnale acustico e l'indicatore *Bluetooth* diventerà blu.

Nota: dopo aver accoppiato un dispositivo, lo ricorderà per un uso futuro.

ACCOPPIARE CON NFC (richiede un telefono abilitato per NFC) - Vedere la figura ❺

NFC offre una semplice modalità di configurazione delle cuffie. Mettere l'interruttore Batteria (Battery) su ON e inserire la modalità Connessione (Connection) tenendo premuto il pulsante Riproduci/Pausa/*Bluetooth*/Chiama (Play/Pause/*Bluetooth*/Call) per 4 secondi finché l'indicatore *Bluetooth* lampeggia lentamente oppure è possibile anche accoppiare in modalità Accoppiamento (Pairing) (Consultare Accoppiare un dispositivo *Bluetooth*). Poi tenere semplicemente il dispositivo abilitato per NFC (NFC sul dispositivo deve essere su "on") a pochi centimetri dal simbolo NFC N presente sull'auricolare sinistro per accoppiare e stabilire una connessione *Bluetooth*. Se le unità sono accoppiate correttamente, le cuffie emetteranno un segnale acustico e l'indicatore *Bluetooth* diventerà blu. Si avranno a disposizione 10 minuti per accoppiare le unità. È davvero semplice.

UTILIZZARE IL CONNETTORE AUX - Vedere la figura ❻

Inserire un'estremità del cavo audio (non incluso) nel jack LINEA IN USCITA (LINE OUT) dell'unità audio esterna e l'altra estremità nel jack INGRESSO AUX (AUX IN) sulla parte inferiore dell'auricolare sinistro. Collegando il cavo audio, il dispositivo Aux verrà selezionato automaticamente e il dispositivo *Bluetooth* verrà scollegato. Avviare la riproduzione dell'unità esterna e le cuffie riprodurranno il suono in uscita dell'unità audio esterna. Collegando il jack AUX IN al dispositivo audio esterno, le funzioni Riproduci/Pausa/Salta (Play/Pause/Skip) non comanderanno il dispositivo esterno. Quando sono collegate con il cavo audio, far scorrere il comando del volume verso l'alto per alzare il volume o verso il basso per abbassarlo.

REGOLARE LE CUFFIE - Vedere la figura ❼

Per alzare o abbassare le cuffie, sollevarle o spingerle verso il basso.

RISPONDERE A UNA TELEFONATA

Quando si riceve una chiamata sul dispositivo *Bluetooth* accoppiato, per rispondere e usare il microfono integrato sulle cuffie per prendere la chiamata, premere il pulsante Riproduci/Pausa/*Bluetooth*/Chiama (Play/Pause/*Bluetooth*/Call) (o il pulsante Rispondi/Aggancia (Answer/End Call) sul cavo audio). Premere nuovamente per disconnettere/terminare la chiamata.

MODALITÀ RISPARMIO BATTERIA

Se le cuffie non vengono collegate per 10 minuti, torneranno automaticamente in modalità Standby.

SPECIFICHE

Alimentatore (CC)	3,6 V 36 mA (volume massimo di 1 kHz)
Dimensioni	7,44 x 7,36 x 2,95 pollici
	189 x 187 x 75 mm
Peso	0,49 lbs (220 g)
Driver	dinamico da 40 mm
Risposta in frequenza	20-20 KHz
Sensibilità a 1 KHz	107 dB ± 3 dB
Impedenza d'ingresso	32 Ohm
Audio wireless	Versione Bluetooth 2.1
Profili supportati	A2DP, HSP, AVRCP
Audio linea in ingresso	Jack stereo da 3,5 mm
Porta USB	5 V a 1 A solo carica
Microfono	Condensatore Electret

Le specifiche sono soggette a modifica senza preavviso.

Il logo di TDK Life on Record è un marchio di fabbrica di TDK Corporation e viene utilizzato in licenza.

Tutti gli altri marchi di fabbrica e loghi sono proprietà dei rispettivi proprietari.

I loghi e il wordmark *Bluetooth®* sono marchi di fabbrica registrati di Bluetooth SIG, Inc. e Imation Corp. ne possiede la licenza d'uso.

Español

Consulte las importantes instrucciones de seguridad incluidas. Lea y guarde esta guía de inicio rápido, las instrucciones de seguridad y la garantía. Para más información, visite TDKperformance.com.

CÓMO CARGAR LA BATERÍA

❶ Para cargar la batería interna, retire la pegatina amarilla en el audífono derecho y deslice el interruptor de la batería hasta la posición de encendido (ON). Después, conecte el extremo más pequeño del cable USB suministrado al puerto Micro USB y el otro extremo a un puerto USB de su ordenador o fuente de alimentación CA (no incluida).

Durante la carga, el indicador de carga se iluminará en rojo y se apagará cuando la batería esté completamente cargada.

El indicador *Bluetooth* parpadeará en rojo dos veces y los auriculares emitirán un pitido una vez por minuto cuando se necesite cargar la batería.

Sustitución de la batería recargable:

Si la batería no proporciona suficiente energía, visite support.tdkperformance.com para obtener instrucciones sobre cómo cambiar la batería.

Nota para baterías recargables:

- Cada vez que la batería se carga y descarga (un ciclo de carga), la capacidad de ésta disminuye ligeramente. Las baterías recargables tienen un número limitado de ciclos de carga y llegará un momento en el que éstas tendrán que reemplazarse.
- Es recomendable que reemplace la batería cuando no proporcione la energía suficiente para hacer funcionar su dispositivo o antes de que esto ocurra. No olvide que desecharlas adecuadamente es fundamental desde un punto de vista ambiental y de seguridad. Tirar la batería directamente a la basura daña el medio ambiente.
- No incinere la batería.
- Si no va a usar los auriculares durante un mes o más, apague el interruptor principal de la batería de encendido/apagado (OFF/ON) ❷ y almacénelos en un lugar limpio, seco y frío, lejos del calor y de objetos metálicos. Las baterías desechables se descargarán al permanecer almacenadas; no se olvide de recargarlas cada tres meses y antes de cada uso. El interruptor principal de la batería debe estar en la posición de encendido (ON) para cargarse.
- Si la batería no se ha cargado en 4-6 meses, realice varios ciclos completos de carga y descarga para mejorar la capacidad de la misma.
- Se recomienda cargar las baterías durante más de ocho horas antes de su primer uso.

BOTONES DE CONTROL / INDICADORES DE ESTADO - Véase la ilustración ❸

El siguiente cuadro describe el funcionamiento de los botones y cuándo se iluminarán los indicadores:

Interruptor de la batería (ⓐ): Deslice a la posición de encendido (ON) para activar el modo de Espera para operar y cargar la unidad.
NFC (Near Field Communication) (ⓑ): Los dispositivos con este logotipo pueden comunicarse entre sí al tocarse o acercarse.
Indicador de carga (ⓒ): Indica el estado de la carga: Apagado: completamente cargado Rojo: cargándose
Botón reproducir/pausar/*Bluetooth*/llamada (Play/Pause/*Bluetooth*/Call) (ⓓ): El botón reproducir/pausar/*Bluetooth*/llamada (Play/Pause/*Bluetooth*/Call) es un botón multifuncional que realiza las siguientes operaciones: Cuando los auriculares estén en modo de espera, pulse y mantenga apretado el botón durante 4 segundos para activar el modo de conexión (véase emparejamiento con NFC) o durante 6 segundos para activar el modo de emparejamiento (véase emparejamiento con un dispositivo *Bluetooth*). Cuando haya terminado de usar los auriculares, presione y mantenga pulsado el botón de Reproducir/Pausar/*Bluetooth*/Llamada (Play/Pause/*Bluetooth*/Call) hasta que vea un destello rojo para volver al modo de Espera. Cuando esté conectado mediante *Bluetooth*, pulse el botón para interrumpir la reproducción y vuelva a pulsarlo para reanudarla. Si recibe una llamada, pulse el botón para responder o pulse y mantenga durante 2 segundos para rechazarla. Durante una llamada, pulse el botón para colgar.
Indicador *Bluetooth* (ⓔ): Apagado: Modo de espera/ Conectado a un conector AUXILIAR Azul fijo: El dispositivo *Bluetooth* está conectado. Parpadeo rápido rojo/azul: Modo de emparejamiento, visible y listo para emparejarse con un dispositivo *Bluetooth*. Parpadeo lento azul: Modo de conexión, listo para conectarse a un dispositivo *Bluetooth* ya emparejado o para emparejarse con la función NFC. Doble parpadeo rojo: Recarga necesaria. Único parpadeo rojo: *Bluetooth* desconectado y vuelta al modo de espera.
Botones de salto (Skip) (ⓕ): Pulse los botones ⏭/+ o ⏮/– de volumen/salto/búsqueda para avanzar o retroceder canciones. Pulse y mantenga apretados los botones ⏭/+ o ⏮/– de volumen/salto/búsqueda (Volume/Skip/Search) para subir o bajar el volumen. Estos controles están inactivos cuando se usa el conector AUXILIAR.
Botones de volumen (en el cable de audio) (ⓖ): Cuando el dispositivo esté conectado mediante el cable de audio (véase cómo usar el conector auxiliar), deslice hacia arriba el botón volumen + para subir el volumen o hacia abajo el botón volumen – para bajarlo.
Botón responder/finalizar llamada (en el cable de audio) (ⓗ): Si recibe una llamada, pulse el botón para responder o pulse y mantenga durante 2 segundos para rechazarla. Durante una llamada, pulse de nuevo el botón para colgar.

EMPAREJAMIENTO CON UN DISPOSITIVO *BLUETOOTH* - Véase la ilustración ❹

1. Con la unidad en modo de espera, pulse y mantenga apretado el botón reproducir/pausar/*Bluetooth*/llamada (Play/Pause/*Bluetooth*/Call) durante aproximadamente 6 segundos para seleccionar el modo de emparejamiento hasta que el indicador de *Bluetooth* parpadee en azul y rojo y se escuche un pitido; esto significa que los auriculares ahora pueden ser detectados. Tendrá 3 minutos para emparejar las unidades.
2. En el dispositivo *Bluetooth*, habilite *Bluetooth* y seleccione "WR680" de la lista de dispositivos. Si el dispositivo *Bluetooth* le solicita una contraseña de acceso, utilice "0000". Algunos dispositivos *Bluetooth* le solicitarán que acepte la conexión. Si las unidades están configuradas correctamente, el altavoz emitirá un pitido y el indicador *Bluetooth* se iluminará en azul.

Nota: Después de configurar el dispositivo, los ajustes quedarán guardados para futuros usos.

EMPAREJAMIENTO CON NFC (Requiere un teléfono con tecnología NFC) - Véase la ilustración ❺

NFC (Comunicación de campo cercano) ofrece un método de configuración sencillo para sus auriculares. Encienda el interruptor de batería e inicie el modo de conexión pulsando y manteniendo el botón reproducir/pausar/*Bluetooth*/llamada (Play/Pause/*Bluetooth*/Call) durante 4 segundos hasta que el indicador *Bluetooth* parpadee lentamente en azul. La conexión también puede realizarse en modo de emparejamiento (véase emparejamiento con un dispositivo *Bluetooth*). A continuación, simplemente coloque el dispositivo con tecnología NCF (el indicador de NFC del dispositivo debe estar encendido) a unos pocos centímetros del símbolo NFC N del auricular izquierdo para emparejar los dispositivos y establecer una conexión *Bluetooth*. Si las unidades están configuradas correctamente, el altavoz emitirá un pitido y el indicador *Bluetooth* se iluminará en azul. Tendrá 10 minutos para emparejar las unidades. ¡Así de sencillo!

USO DEL CONECTOR AUXILIAR - Véase la ilustración ❻

Introduzca uno de los extremos del cable de audio (incluido) en el conector SALIDA DE LÍNEA (LINE OUT) de la unidad de audio externa y el otro extremo en el conector ENTRADA AUX (AUX IN) situado en la parte inferior del auricular izquierdo. El dispositivo auxiliar se seleccionará automáticamente cuando el cable de audio esté conectado. El dispositivo *Bluetooth* se desconectará. Inicie la reproducción de la unidad externa. El sonido de salida de la unidad de audio externa se escuchará a través de los auriculares. Al conectar el conector ENTRADA AUX (AUX IN) al dispositivo de audio externo, las funciones Reproducir/Pausar/Salto (Play/Pause/Skip) no controlarán el dispositivo externo. Cuando el dispositivo esté conectado mediante el cable de audio, deslice hacia arriba el control del volumen para subir el volumen o hacia abajo para bajarlo.

AJUSTE DE LOS AURICULARES - Véase la ilustración ❼

Para subir o bajar los auriculares, simplemente empuje hacia arriba o hacia abajo.

RESPONDER UNA LLAMADA TELEFÓNICA

Si recibe una llamada telefónica en su dispositivo *Bluetooth* emparejado, pulse el botón reproducir/pausar/*Bluetooth*/llamada (Play/Pause/*Bluetooth*/Call) (o el botón responder/ terminar llamada [Answer/End Call]) para responder. Utilice el micrófono integrado en los auriculares para hablar. Pulse de nuevo el botón para desconectar/finalizar la llamada.

MODO DE AHORRO DE BATERÍA

Si los auriculares están 10 minutos sin conectarse, volverán automáticamente al modo de Espera.

ESPECIFICACIONES

Fuente de alimentación	(CC) 3,6 V, 36 mA
	(a un volumen máx. de 1 kHz)
Dimensiones	7,44 × 7,36 × 2,95 pulgadas.
	189 x 187 x 75 mm
Peso	0,49 lbs (220 g)
Controlador dinámico	40 mm
Frecuencia de respuesta	20-20 KHz
Sensibilidad a 1 KHz	107dB ± 3dB
Impedancia de entrada	32 Ohms
Audio inalámbrico	Versión Bluetooth 2.1
Perfiles compatibles	A2DP, HSP, AVRCP
Línea-entrada de audio	3,5 mm conector estéreo
Puerto USB	5V a una carga de 1A solamente
Micrófono	Condensador electrec

Las especificaciones están sujetas a cambios sin previo aviso.

El logo "TDK Life on Record" es una marca comercial de TDK Corporation y se utiliza bajo licencia.

Todas las demás marcas comerciales y logos son propiedad de sus respectivos dueños.

El nombre de la marca *Bluetooth®* y los logotipos son marcas registradas propiedad de Bluetooth SIG, Inc., y todo uso que Imation Corp. haga de dichas marcas es bajo licencia.

63953382 A

Imation Confidential - Use Only By Permission

Controlled material extracted from Matrix on Apr 1, 2015 02:26:22 PM CDT

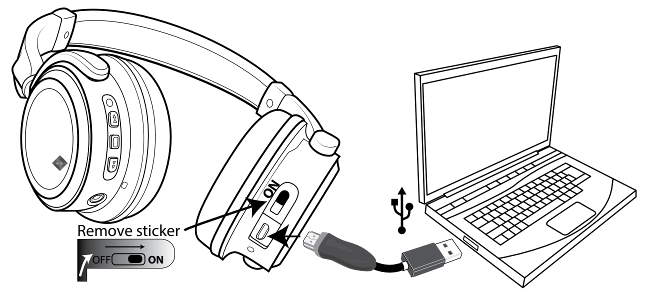

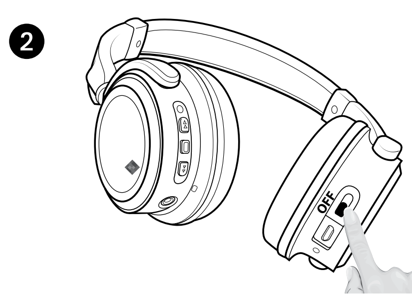

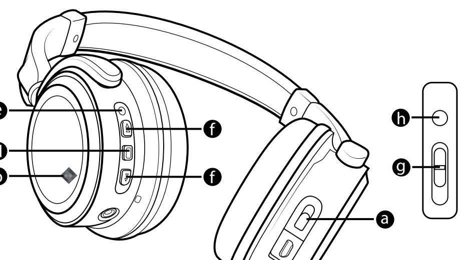

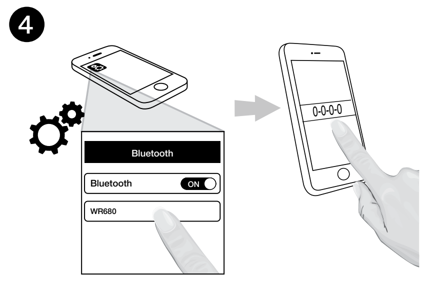

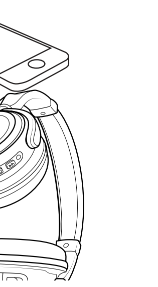

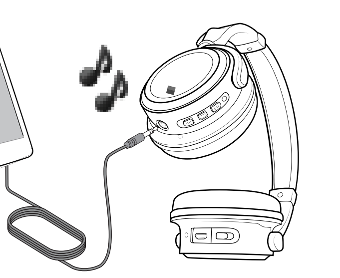

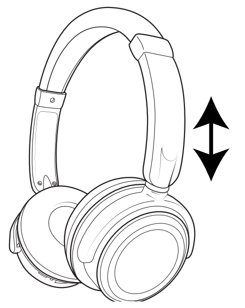

Nederlands

Raadpleeg de meegeleverde belangrijke veiligheidsvoorschriften. Lees en bewaar deze snelle startgids, de belangrijke veiligheidsinstructies en de garantie. Ga voor meer informatie naar TDKperformance.com.

DE BATTERIJ OPLADEN

❶ Om de interne batterij op te laden verwijdert u de gele sticker op de rechterhoofdtelefoon en schuift u de batterijschakelaar naar de AAN-positie. Sluit vervolgens het kleinste uiteinde van de meegeleverde USB-kabel aan op de micro-USB-aansluiting en het andere uiteinde op een USB-aansluiting op uw computer of een AC-voeding (niet meegeleverd).

Tijdens het opladen zal de batterij-indicator rood oplichten en doven als de batterij volledig is opgeladen.

De *Bluetooth*-indicator zal twee keer rood knipperen en de hoofdtelefoon zal eens per minuut piepen als deze moet worden opgeladen.

De oplaadbare batterij vervangen:

Als de batterij niet voldoende stroom levert, bezoek dan support.tdkperformance.com voor instructies over het vervangen van de batterij.

Opmerkingen voor oplaadbare batterij:

- Elke keer dat u de batterij oplaadt en ontlaadt (een laadcyclus) neemt de batterijcapaciteit iets af. Oplaadbare batterijen kunnen een beperkt aantal keer worden opgeladen en moeten uiteindelijk worden vervangen.
- U wilt de batterij misschien vervangen als, of voordat, de batterij niet genoeg stroom meer levert om uw apparaat goed te kunnen aandrijven. Let erop dat het weggooien van de batterij op de juiste manier van essentieel belang is uit milieu- en veiligheidsoogpunt. Het weggooien van de batterij bij het huisvuil schaadt het milieu.
- Niet verbranden.
- Als u van plan bent om de hoofdtelefoon gedurende een maand of langer niet te gebruiken, schakelt u de hoofdbatterijschakelaar (AAN/UIT) ❷ uit en bewaart u de hoofdtelefoon op een schone, droge, koele plek, uit de buurt van warmte en metalen voorwerpen. Oplaadbare batterijen zullen zichzelf ontladen tijdens de opslag, vergeet daarom niet om de batterijen om de drie maanden en vóór gebruik opnieuw op te laden. De hoofdbatterijschakelaar moet AAN staan om op te laden.
- Als de batterij gedurende meer dan 4-6 maanden niet is opgeladen, voert u een aantal volledige laad-/ontlaadcycli uit om de batterijcapaciteit te verbeteren.
- Het wordt aanbevolen om de batterijen gedurende meer dan acht uur op te laden alvorens ze voor de eerste keer te gebruiken.

BEDIENINGSKNOPPEN/STATUSINDICATOREN – Zie afbeelding ❸

Het onderstaande schema geeft de bediening van de knoppen aan en de momenten waarop de indicatoren zullen oplichten:

	Batterijschakelaar (ⓐ): Schuif de schakelaar naar de AAN-stand om het apparaat in de stand-bymodus te zetten voor gebruik en opladen.
	NFC (Near Field Communication) (ⓑ): Apparaten met dit logo kunnen met elkaar communiceren door elkaar aan te raken of dicht bij elkaar in de buurt te komen.
	Oplaadindicator (ⓒ): Toont de oplaadstatus: Uit – volledig opgeladen Rood – bezig met opladen
	Knop voor afspelen/pauzeren/*Bluetooth*/bellen (Play/Pause/*Bluetooth*/Call) (ⓓ): De knop voor afspelen/pauzeren/*Bluetooth*/bellen (Play/Pause/*Bluetooth*/Call) is een multifunctionele knop die als volgt een aantal bewerkingen uitvoert: Als de hoofdtelefoon in stand-by-modus is, houd de knop dan gedurende vier seconden ingedrukt om naar de verbindingsmodus te gaan (zie tevens "Koppelen met NFC") of gedurende zes seconden om naar de koppelmodus te gaan (zie "Koppelen met een *Bluetooth*-apparaat"). Als u klaar bent met het gebruik van de hoofdtelefoon, houd de knop voor afspelen/pauzeren/*Bluetooth*/bellen dan ingedrukt totdat u één rode flits ziet om terug te keren naar de stand-bymodus. Als u verbonden bent via *Bluetooth*, druk dan om te pauzeren. Druk nogmaals om het afspelen te hervatten. Als u een telefoongesprek ontvangt, druk dan op de knop om de oproep te beantwoorden of houd de knop gedurende twee seconden ingedrukt om de oproep te weigeren. Druk tijdens een gesprek op de knop om de oproep te beëindigen.
	***Bluetooth*-indicator (ⓔ):** Uit: Stand-by-modus/verbonden met de AUX-aansluiting. Brandt blauw: *Bluetooth*-apparaat is aangesloten. Knippert snel rood/blauw: Koppelmodus, vindbaar en klaar om gekoppeld te worden met een *Bluetooth*-apparaat. Knippert langzaam blauw: Verbindingsmodus, klaar om aangesloten te worden met reeds gekoppelde *Bluetooth*-apparaten of klaar om gekoppeld te worden met de NFC-functie. Knippert tweemaal rood: Moet worden opgeladen. Knippert eenmaal rood: *Bluetooth* uitschakelen en terug naar de stand-by-modus.
	Knoppen voor overslaan (Skip) (ⓕ): Druk op de knop Volume/Overslaan/Zoeken/+/– (⏭/⏮) (Volume/Skip/Search/+/–) om naar voren of naar achteren te springen in de liedjes. Houd de knop Volume/Overslaan/Zoeken/+/– (⏭/⏮) ingedrukt om het volume te verhogen of te verlagen. Deze knoppen zijn inactief bij het gebruik van de AUX-aansluiting.
	Volumeknoppen (op de audiokabel) (ⓖ): Als u verbonden bent via de audiokabel (zie "De AUX-aansluiting gebruiken"), schuif het volume dan omhoog + om het volume te verhogen en omlaag – om het volume te verlagen.
	Knop voor het beantwoorden/beëindigen van oproepen (Answer/End Call) (op de audiokabel) (ⓗ): Als u een oproep ontvangt, druk dan op de knop om deze te beantwoorden, of houd de knop gedurende twee seconden ingedrukt om de oproep te weigeren. Druk tijdens een gesprek opnieuw op de knop om de oproep te beëindigen.

KOPPELEN MET EEN *BLUETOOTH*-APPARAAT – Zie afbeelding ❹

1. Houd, terwijl het apparaat in stand-by-modus is, de knop voor afspelen/pauzeren/*Bluetooth*/bellen (Play/Pause/*Bluetooth*/Call) gedurende ongeveer zes seconden ingedrukt om de koppelmodus te selecteren totdat de *Bluetooth*-indicator snel blauw en rood knippert en er een geluidssignaal klinkt. De hoofdtelefoon is nu "vindbaar". U hebt drie minuten de tijd om de apparaten te koppelen.
2. Schakel *Bluetooth* in op het *Bluetooth*-apparaat en selecteer "WR680" in de lijst van apparaten. Als het *Bluetooth*-apparaat vraagt om een wachtwoord, voer dan '0000' in. Sommige *Bluetooth*-apparaten zullen u vragen om de verbinding te accepteren. Als de apparaten op de juiste manier zijn gekoppeld, zal de hoofdtelefoon piepen en zal de *Bluetooth*-indicator constant blauw oplichten.

Let op: Nadat u een apparaat hebt gekoppeld, zal dit worden onthouden voor toekomstig gebruik.

KOPPELEN MET NFC (hiervoor is een telefoon met NFC nodig) – Zie afbeelding ❺

NFC biedt een eenvoudige installatiemethode voor uw koptelefoon. Zet de batterijschakelaar op AAN en ga naar de verbindingsmodus door de knop voor afspelen/pauzeren/*Bluetooth*/bellen (Play/Pause/*Bluetooth*/Call) gedurende vier seconden ingedrukt te houden totdat de *Bluetooth*-indicator langzaam blauw knippert. U kunt ook koppelen in de koppelmodus (zie "Koppelen met een *Bluetooth*-apparaat"). Houd vervolgens simpelweg het apparaat met NFC (NFC moet "aan" staan op het apparaat) op enkele centimeters afstand van het NFC-symbool [N] op de linkeroortelefoon om de apparaten te koppelen en een *Bluetooth*-verbinding te maken. Als de apparaten op de juiste manier zijn gekoppeld, zal de hoofdtelefoon piepen en zal de *Bluetooth*-indicator constant blauw oplichten. U hebt tien minuten de tijd om de apparaten te koppelen. Zo simpel is het!

DE AUX-AANSLUITING GEBRUIKEN – Zie afbeelding ❻

Steek een uiteinde van een audiokabel (meegeleverd) in de LINE OUT-aansluiting van uw externe audioapparaat en steek het andere uiteinde in de AUX IN-aansluiting aan de onderkant van de linkeroortelefoon. Het AUX-apparaat wordt automatisch geselecteerd als de audiokabel wordt aangesloten en de verbinding van het *Bluetooth*-apparaat wordt verbroken. Als u begint met afspelen van het externe apparaat zal het geluid van het externe audioapparaat te horen zijn via de hoofdtelefoon. Als u de AUX IN-aansluiting aansluit op het externe audioapparaat, kunt u het externe apparaat niet bedienen met de functies voor afspelen/pauzeren/overslaan. Als u verbonden bent via de audiokabel kunt u de volumebediening omhoog schuiven om het volume te verhogen en omlaag schuiven om het volume te verlagen.

DE HOOFDTELEFOON VERSTELLEN – Zie afbeelding ❼

Om de hoofdtelefoon te verhogen of verlagen, kunt u deze simpelweg optillen of naar beneden duwen.

EEN OPROEP BEANTWOORDEN

Als u een telefoongesprek ontvangt op uw gekoppelde Bluetooth-apparaat, druk dan op de knop voor afspelen/pauzeren/*Bluetooth*/bellen (Play/Pause/*Bluetooth*/Call) (of de knop voor het beantwoorden/beëindigen van oproepen op de audiokabel (Answer/End Call)) om het gesprek te beantwoorden en gebruik de ingebouwde microfoon op de hoofdtelefoon om het gesprek te voeren. Druk nogmaals om de verbinding te verbreken/de oproep te beëindigen.

SPAARSTAND

Als de hoofdtelefoon gedurende tien minuten niet is verbonden, zal de stand-bymodus automatisch worden geactiveerd.

TECHNISCHE GEGEVENS

Stroombron (DC)	3,6 V, 36 mA (@ 1 kHz maximaal volume)
Afmetingen	7,44 × 7,36 × 2,95 inch
	189 x 187 x 75 mm
Gewicht	220 g
Driver	40 mm dynamisch
Frequentierespons	20-20 kHz
Gevoeligheid @ 1 kHz	107 dB ± 3 dB
Ingangsimpedantie	32 ohm
Draadloze audio	Bluetooth-versie 2.1
Ondersteunde profielen	A2DP, HSP, AVRCP
Lijningang audio	3,5 mm stereo-aansluiting
USB-poort	5V @ 1A alleen opladen
Microfoon	Elektretcondensator

Specificaties zijn zonder kennisgeving aan wijzigingen onderhevig.

Het TDK Life on Record-logo is een handelsmerk van TDK Corporation en wordt onder licentie gebruikt.

Alle andere handelsmerken en logo's zijn eigendom van hun respectievelijke eigenaars.

Het *Bluetooth*®-woordmerk en de Bluetooth-logo's zijn gedeponeerde handelsmerken van Bluetooth SIG, Inc. en elk gebruik van deze merken door Imation Corp. is onder licentie.

Suomi

Lue laitteen mukana toimitetut tärkeät turvallisuusohjeet. Lue ja säilytä tämä pikaopas, tärkeät turvallisuusohjeet sekä takuutiedot. Lisätietoja on osoitteessa TDKperformance.com.

AKUN LATAAMINEN

❶ Kun haluat ladata sisäisen akun, irrota keltainen tarra oikean kuulokkeen päältä ja työnnä akkukytkin ON-asentoon. Liitä sitten laitteen mukana toimitetun USB-johdon pienempi pää mikro-USB-liitäntään ja toinen pää tietokoneesi tehoa saavaan USB-liitäntään tai vaihtovirtalähteeseen (ei kuulu toimitukseen).

Latauksen aikana latauksen merkkivalo palaa punaisena. Kun akku on täynnä, valo sammuu.

Kun akku täytyy ladata, *Bluetooth*-merkkivalo välähtää kahdesti punaisena ja kuulokkeista kuuluu äänimerkki kerran minuutissa.

Ladattavan akun vaihtaminen:

Jos akku ei enää anna riittävästi virtaa, katso ohjeet akun vaihtamiseen osoitteesta support.tdkperformance.com.

Ladattavaa akkua koskevia huomautuksia:

- Joka kerta, kun akku ladataan ja tyhjennetään (yksi latauskerta), akun kapasiteetti pienenee hieman. Ladattavien akkujen latauskertojen määrä on rajallinen, ja akku on lopulta vaihdettava.
- Akku tulee vaihtaa, kun (tai ennen kuin) se ei enää anna riittävästi virtaa laitteesi käyttämiseen. On tärkeää, että vanha akku hävitetään turvallisuus ja ympäristö huomioon ottaen. Akun hävittäminen suoraan roskien mukana vahingoittaa ympäristöä.
- Älä hävitä polttamalla.
- Jos et aio käyttää kuulokkeita ainakaan kuukauteen, kytke akku pois käytöstä akkukytkimestä (OFF/ON) ❷ ja säilytä kuulokkeita puhtaassa, kuivassa paikassa etäällä kuumuudesta ja metalliesineistä. Ladattavat akut tyhjenevät itsestään varastoinnin aikana. Muista ladata akut aina kolmen kuukauden välein ja ennen käyttöä. Akkukytkimen on oltava ON-asennossa, jotta akku latautuu.
- Jos akkua ei ole ladattu yli 4–6 kuukauteen, lataa se täyteen ja pura lataus täysin pari kertaa akun kapasiteetin parantamiseksi.
- On suositeltavaa ladata akkua yli 8 tuntia ennen ensimmäistä käyttökertaa.

PAINIKKEET/MERKKIVALOT - katso kuva ❸

Alla olevassa kaaviossa selostetaan painikkeiden toiminnot ja merkkivalojen syttyminen:

	Akkukytkin (ⓐ): Siirrä kytkin ON-asentoon, kun haluat laitteen valmiustilaan käyttöä ja lataamista varten.
	NFC (Near Field Communication) (ⓑ): Tällä logolla varustetut laitteet voivat muodostaa yhteyden toisiinsa koskettamalla tai niin, että laitteet tuodaan hyvin lähelle toisiaan.
	Latauksen merkkivalo (ⓒ): Ilmaisee latauksen tilan: Ei pala – ladattu täyteen Punainen – ladataan
	Toisto/Tauko/*Bluetooth*/Puhelu-painike (ⓓ): Toisto/Tauko/*Bluetooth*/Puhelu-painike on monitoimipainike, jota käytetään seuraavasti: Kun kuulokkeet ovat valmiustilassa, paina 4 sekunnin ajan, niin laite siirtyy yhteystilaan (katso myös Laiteparin muodostus NFC-toiminnolla), tai 6 sekunnin ajan, niin laite siirtyy parinmuodostustilaan (katso Laiteparin muodostus *Bluetooth*-laitteen kanssa). Kun et enää käytä kuulokkeita, palauta ne valmiustilaan painamalla Soitto/Tauko/*Bluetooth*/Puhelu-painiketta, kunnes punainen merkkivalo välähtää kerran. Kun *Bluetooth*-yhteys on muodostettu, voit painamalla keskeyttää toiston. Voit jatkaa toistoa painamalla painiketta uudelleen. Jos saat puhelun, vastaa puheluun painamalla tai hylkää puhelu pitämällä painiketta painettuna 2 sekunnin ajan. Kun haluat katkaista puhelun, paina uudelleen.
	***Bluetooth*-merkkivalo (ⓔ):** Ei pala: Valmiustila tai kytketty AUX-liittimeen. Jatkuva sininen: Yhteys *Bluetooth*-laitteeseen. Nopeasti vilkkuva punainen/sininen: Parinmuodostustila, löydettävissä ja valmis muodostamaan parin *Bluetooth*-laitteen kanssa. Hitaasti vilkkuva sininen: Yhteystila, valmis muodostamaan yhteyden *Bluetooth*-laitepariin tai valmis parinmuodostukseen NFC-toiminnolla. Kahdesti välähtävä punainen: Akku on ladattava. Kerran välähtävä punainen: Bluetooth sammutettu ja takaisin valmiustilassa.
	Selauspainikkeet (ⓕ): Paina Äänenvoimakkuus/Ohitus/Haku ⏭/+ tai ⏮/- painiketta, kun haluat siirtyä seuraavaan tai edelliseen kappaleeseen. Pidä Äänenvoimakkuus/Ohitus/Haku ⏭/+ tai ⏮/- painiketta painettuna, kun haluat nostaa tai laskea äänenvoimakkuutta. Nämä eivät toimi AUX-liitintä käytettäessä.
	Äänenvoimakkuus (äänijohto liitetty) (ⓖ): Kun äänijohto on liitetty (katso Aux-liittimen käyttö), liu'uta äänenvoimakkuuden + painiketta ylöspäin, jos haluat voimistaa ääntä, tai – painiketta alaspäin, jos haluat hiljentää ääntä.
	Vastaa/Lopeta puhelu (äänijohto liitetty) (ⓗ): Kun saat puhelun, paina, jos haluat vastata puheluun, tai paina 2 sekunnin ajan, niin puhelua ei yhdistetä. Kun haluat katkaista puhelun, paina uudelleen.

LAITEPARIN MUODOSTUS *BLUETOOTH*-LAITTEEN KANSSA - katso kuva ❹

1. Kun laite on valmiustilassa, valitse parinmuodostustila painamalla Toisto/Tauko/*Bluetooth*/Puhelu-painiketta noin 6 sekunnin ajan, kunnes *Bluetooth*-merkkivalo vilkkuu sinistä ja punaista ja kuulet merkkiäänen. Kuulokkeet ovat nyt "löydettävissä". Sinulla on 3 minuuttia aikaa muodostaa laitepari.
2. Ota Bluetooth-laitteen *Bluetooth*-yhteys käyttöön ja valitse laiteluettelosta "WR680". Jos *Bluetooth*-laite pyytää salasanaa, anna "0000". Osa *Bluetooth*-laitteista pyytää hyväksymään yhteyden. Jos laitepari saadaan muodostettua, kuulokkeista kuuluu merkkiääni ja Bluetooth-merkkivalo palaa sinisenä.

Huomaa: Kun muodostat laiteparin, se muistetaan jatkossa.

LAITEPARIN MUODOSTUS NFC-TOIMINNOLLA (vaatii NFC-puhelimen) - katso kuva ❺

NFC-toiminnolla yhteyden muodostaminen käy helposti. Siirrä akkukytkin ON-asentoon ja siirry yhteystilaan painamalla Toisto/Tauko/*Bluetooth*/Puhelu-painiketta 4 sekunnin ajan, kunnes *Bluetooth*-merkkivalo vilkkuu hitaasti sinisenä. Pari voidaan muodostaa myös parinmuodostustilassa (katso Laiteparin muodostus *Bluetooth*-laitteen kanssa). Pidä sitten NFC-laitetta (laitteen NFC-toiminnon on oltava käytössä) muutaman senttimetrin päässä vasemman kuulokkeen NFC-symbolista [N] laiteparin ja *Bluetooth*-yhteyden muodostamiseksi. Jos laitepari saadaan muodostettua, kuulokkeista kuuluu merkkiääni ja *Bluetooth*-merkkivalo palaa sinisenä. Sinulla on 10 minuuttia aikaa muodostaa laitepari. Helppoa!

AUX-LIITTIMEN KÄYTTÖ - katso kuva ❻

Liitä äänijohdon (toimitetaan laitteen mukana) toinen pää ulkoisen äänilaitteesi LINE OUT -liitäntään ja toinen pää vasemman kuulokkeen pohjassa olevaan AUX IN -liitäntään. Kun äänijohto liitetään, Aux-laite valitaan automaattisesti ja yhteys *Bluetooth*-laitteeseen katkaistaan. Käynnistä toisto ulkoisessa äänilaitteessa, niin ulkoisen laitteen ulostuloääni kuuluu kuulokkeista. Kun kuulokkeet on liitetty ulkoisen äänilaitteen AUX IN -liitäntään, ulkoista laitetta ei voi ohjata kuulokkeiden Toisto/Tauko/Ohitus-toiminnoilla. Äänijohtoa käytettäessä voit voimistaa ääntä liu'uttamalla äänen säädintä ylöspäin ja hiljentää liu'uttamalla sitä alaspäin.

KUULOKKEIDEN SÄÄTÄMINEN - katso kuva ❼

Kuulokkeita voidaan suurentaa nostamalla ja pienentää painamalla.

PUHELUUN VASTAAMINEN

Kun laiteparina olevaan Bluetooth-laitteeseen tulee puhelu, voit vastaa puheluun ja käyttää kuulokkeiden sisäänrakennettua mikrofonia painamalla Toisto/Tauko/*Bluetooth*/Puhelu-painiketta (tai äänijohdon Vastaa/Lopeta puhelu -painiketta). Kun haluat katkaista puhelun, paina uudelleen.

AKUNSÄÄSTÖTILA

Jos kuulokkeet ovat liittämättä 10 minuuttia, ne palaavat automaattisesti valmiustilaan.

MÄÄRITYKSET

Virtalähde (DC)	3,6 V, 36 mA (1 kHz-maksimiääni)
Mitat	7,44 x 7,36 x 2,95 tuumaa
	189 x 187 x 75 mm
Paino	0,49 paunaa (220 g)
Elementti	40 mm dynaaminen
Taajuusvaste	20–20 KHz
Herkkyys (1 KHz)	107 dB ± 3 dB
Tuloimpedanssi	32 ohmia
Langaton ääni	Bluetooth, versio 2.1
Tuetut profiilit	A2DP, HSP, AVRCP
Linjatuloääni	3,5 mm stereoliitäntä
USB-portti	5 V, 1 A, vain lataus
Mikrofoni	elektreettikondensaattori

Tekniset tiedot voivat muuttua ilman erillistä ilmoitusta.

TDK Life on Record -logo on TDK Corporationin tavaramerkki ja sitä käytetään lisenssillä.

Kaikki muut tavaramerkit ja logot ovat omistajiensa omaisuutta.

Bluetooth®-sanamerkki ja -logot ovat Bluetooth SIG, Inc.:n omistamia rekisteröityjä tavaramerkkejä ja Imation Corp. käyttää niitä lisenssillä.

Português

Leia a Instruções Importantes de Segurança incluídas. Leia e guarde este Guia Rápido, as Instruções Importantes de Segurança e a Garantia. Mais informações podem ser obtidas em TDKperformance.com.

CARREGAR A BATERIA

❶ Para carregar a bateria interna, remova o adesivo amarelo no fone de ouvido direito e deslize a chave da bateria para a posição ON. Em seguida, conecte a extremidade menor do cabo USB fornecido no conector micro-USB e a outra extremidade em um conector USB energizado em seu computador ou fonte de alimentação CA (não incluído).

Quando a bateria estiver carregando, uma luz vermelha acenderá no indicador de Carga e desligará quando ela estiver totalmente carregada.

Quando for necessário recarregar a bateria, uma luz vermelha piscará duas vezes no indicador de *Bluetooth*,e o fone de ouvido emitirá um bipe por minuto.

Substituição da bateria recarregável:

Se a bateria não estiver mais fornecendo energia suficiente, veja as instruções sobre substituição de bateria em support.tdkperformance.com.

Observações sobre a bateria recarregável:

- Cada vez que você carrega e descarrega a bateria (um ciclo de carga), a capacidade da bateria diminui um pouco. Baterias recarregáveis possuem um número limitado de ciclos de carga e eventualmente precisam ser substituídas.
- Você poderá querer substituir a sua bateria quando ela deixar de fornecer energia suficiente para o funcionamento do seu dispositivo (ou antes que isso ocorra). O descarte adequado também é essencial do ponto de vista ambiental e de segurança. Descartar uma bateria diretamente no lixo prejudicará o meio ambiente.
- Não incinere baterias.
- Se você não planeja usar os fones de ouvido por um mês ou mais, desligue a chave ❷ da bateria principal (OFF/ON) e armazene-os em um local limpo, seco e fresco longe de objetos de metal e calor. Baterias recarregáveis se descarregam automaticamente quando ficam guardadas; lembre-se de recarregar as baterias a cada três meses e antes de usá-las. A chave da bateria principal precisa estar na posição ON para carregar.
- Se a bateria não tiver sido carregada por mais de 4-6 meses, realize alguns ciclos completos de carga/descarga para melhorar a capacidade da bateria.
- Recomenda-se carregar as baterias por mais de oito horas antes do primeiro uso.

BOTÕES DE CONTROLE / INDICADORES DE ESTADO - Ver ilustração ❸

A tabela a seguir contém uma definição das funções dos botões e quando as luzes dos indicadores se acenderão:

	Interruptor da bateria (ⓐ): Deslize para a posição ON para ligar a unidade no modo Descanso para operação e carregamento.
	NFC (Comunicação por Campo de Proximidade) (ⓑ): Dispositivos com esta logomarca podem estabelecer comunicação entre si ao se tocarem ou ficarem bem próximos uns dos outros.
	Indicador de carga (ⓒ): Indica o estado da carga: Desligado - Totalmente carregado Vermelho - Carregando
	Botão Play/Pausa/*Bluetooth*/Chamada (Call) (ⓓ): O botão Play/Pausa/*Bluetooth*/Chamada é um botão multifuncional que executa diversas operações, conforme indicado a seguir: Quando o fone de ouvido estiver no modo Standby, pressione o botão e mantenha-o pressionado por 4 segundos para entrar no modo Conexão (ver também Pareamento com um Dispositivo NFC) ou por 6 segundos para entrar no modo Pareamento (ver Pareamento com um Dispositivo *Bluetooth*). Ao terminar de usar o fone de ouvido, pressione e segure o botão Reproduzir/Pausar/*Bluetooth*/Chamada até que haja uma única luz vermelha para voltar ao modo Standby. Quando conectado por *Bluetooth*, pressione o botão para pausar; pressione-o novamente para reiniciar a reprodução. Ao receber uma chamada telefônica, pressione o botão para atender a chamada ou pressione e mantenha-o pressionado por 2 segundos para recusar a chamada. Durante uma chamada, pressione o botão para encerrá-la.
	Indicador de *Bluetooth* (ⓔ): Desligado: Modo Standby / Conectado a conector AUX Azul escuro: Dispositivo *Bluetooth* conectado. Vermelho/Azul piscando rápido: Modo de pareamento, localizado e pronto para parear com um dispositivo *Bluetooth*. Azul piscando devagar: Modo de conexão, pronto para conectar com qualquer dispositivo *Bluetooth* já pareado ou pronto para parear com a função NFC. Vermelho pisca duas vezes: Necessário recarregar. Vermelho pisca uma vez: Alimentação de *Bluetooth* desligada, retorno ao modo Standby.
	Botões de Avanço (ⓕ): Pressione o botão Volume/Avanço/Busca ⏭/+ ou ⏮/– para avançar ou retroceder nas músicas. Pressione e mantenha pressionado o botão Volume/Avanço/Busca ⏭/+ ou ⏮/– para aumentar ou reduzir o volume. Essas funções estarão inativas durante o uso do conector AUX.
	Botões de Volume (com cabo de áudio) (ⓖ): Quando conectado através do cabo de áudio (ver Usando o Conector AUX), deslize o botão Volume + para cima para aumentar o volume, ou Volume – para baixo para reduzir o volume.
	Botão para Atender/Encerrar Chamadas (com cabo de áudio) (ⓗ): Ao receber uma chamada, pressione-o para atender a chamada, ou pressione e mantenha o botão pressionado por 2 segundos para recusar a chamada. Durante uma chamada, pressione o botão novamente para encerrá-la.

PAREAMENTO COM UM DISPOSITIVO *BLUETOOTH* - Ver ilustração ❹

1. Quando a unidade estiver em modo Standby, pressione e mantenha pressionado o botão Play/Pausa/*Bluetooth*/Chamada por aproximadamente 6 segundos para selecionar o modo Pareamento até que uma luz azul e vermelha pisque rapidamente no indicador de *Bluetooth* e soe um bipe; os fones de ouvido foram "localizados". Você terá 3 minutos para parear as unidades.
2. No dispositivo *Bluetooth*, escolha *Bluetooth* e selecione "WR680" na Lista de Dispositivos. Se o dispositivo *Bluetooth* solicitar uma senha, use "0000". Alguns dispositivos *Bluetooth* pedirão que você aceite a conexão. Se as unidades estiverem adequadamente pareadas, os fones emitirão um bipe, e o indicador de *Bluetooth* acenderá uma luz azul clara.

Obs.: após parear um dispositivo, ele será lembrado para uso futuro.

PAREAMENTO COM TECNOLOGIA NFC (requer um telefone compatível com a tecnologia NFC) – Ver ilustração ❺

A Tecnologia NFC oferece um método simples para conectar os seus fones de ouvido. Com o interruptor de bateria em ON (ligado),acesse o modo Conexão pressionando e mantendo pressionado o botão Play/Pausa/*Bluetooth*/Chamada por 4 segundos até que uma luz azul pisque lentamente no indicador *Bluetooth*. Você também poderá parear no modo Compatibilização (ver Pareamento com dispositivo *Bluetooth*). Em seguida, simplesmente mantenha o dispositivo compatível com a tecnologia NFC a poucos centímetros do símbolo NFC [N] do fone esquerdo para parear (NFC em ON no dispositivo) e estabelecer uma conexão *Bluetooth*. Se as unidades estiverem adequadamente pareadas, os fones de ouvido emitirão um bipe, e o indicador *Bluetooth* acenderá uma luz azul clara. Você terá 10 minutos para parear as unidades. Muito simples!

USO DO CONECTOR AUX – Ver ilustração ❻

Introduza uma das extremidades do cabo de áudio (fornecido) na entrada LINE OUT da sua unidade externa de áudio, e a outra extremidade na entrada AUX IN localizada na parte inferior do fone esquerdo. O dispositivo Aux será automaticamente selecionado quando o cabo de áudio estiver conectado, e o dispositivo *Bluetooth* será desconectado. Inicie a reprodução da unidade externa para ouvir a saída de som da unidade externa através dos fones. Ao conectar a tomada AUX IN ao dispositivo externo de áudio, as funções Play/Pausa/Avanço não controlarão o dispositivo externo. Quando conectado através do cabo de áudio, deslize o controle de Volume para cima para aumentar o volume, ou para baixo para reduzir o volume.

AJUSTE DOS FONES – Ver ilustração ❼

Para subir ou descer os fones, simplesmente puxe para cima ou empurre para baixo.

ATENDENDO UMA CHAMADA TELEFÔNICA

Ao receber uma chamada telefônica no seu dispositivo *Bluetooth* pareado, pressione o botão Play/Pausa/*Bluetooth*/Chamada (ou o botão Atender/Encerrar Chamada com o cabo de áudio) para atendê-la e utilize o microfone embutido nos fones para aceitar a chamada. Pressione novamente para desligar/encerrar a chamada.

MODO DE ECONOMIA DE BATERIA

Se os fones de ouvido ficarem sem conexão por 10 minutos, eles voltarão automaticamente ao modo Standby.

ESPECIFICAÇÕES

Fonte de Alimentação (DC)	3,6V, 36mA (@1kHz-volume máx.)
Dimensões	189 x 187 x 75 mm
	7,44 × 7,36 × 2,95 polegadas
Peso	220 g (0,49 lbs)
Tipo de driver	40mm Dynamic
Resposta de Frequência	20-20KHz
Sensibilidade @ 1KHz	107dB ± 3dB
Impedância de Entrada	32 Ohms
Áudio sem fio	Bluetooth versão 2.1
Perfis Suportados	A2DP, HSP, AVRCP
Entrada (Line-Input) Áudio	tomada estéreo 3,5mm
Porta USB	5V a alimentação de 1A apenas
Microfone	Condensador Eletreto

As especificações poderão ser alteradas sem necessidade de comunicação.

A logomarca TDK Life on Record é uma marca comercial da empresa TDK Corporation e é usada sob licença.

Todas as demais marcas comerciais e logotipos são propriedade dos seus respectivos titulares.

A marca nominativa e o logotipo *Bluetooth*® são marcas comerciais registradas pertencentes à Bluetooth SIG, Inc. e são usadas pela Imation Corp. sob licença.

Polski

Zapoznać się z dołączonymi ważnymi instrukcjami dotyczącymi bezpieczeństwa. Należy przeczytać i zachować niniejszą skróconą instrukcję obsługi, ważne informacje dotyczące bezpieczeństwa i warunki gwarancji. Dodatkowe informacje można znaleźć na stronie TDKperformance.com.

ŁADOWANIE AKUMULATORA

❶ W celu naładowania wewnętrznego akumulatora należy odkleić żółtą naklejkę na prawej słuchawce i przesunąć przełącznik akumulatora do pozycji ON. Następnie należy podłączyć mniejszą końcówkę znajdującego się w zestawie kabla USB do gniazda Micro USB, a drugi koniec do zasilanego gniazda USB w komputerze lub do zasilacza sieciowego (sprzedawanego oddzielnie).

Podczas ładowania kontrolka Zasilanie świeci na czerwono, a po naładowaniu wyłącza się.

Gdy urządzenie wymaga ładowania, raz na minutę kontrolka *Bluetooth* miga dwukrotnie na czerwono, a słuchawki wydają dźwięk.

Wymiana akumulatora:

Gdy akumulator nie zapewnia wystarczająco dużo energii, instrukcje dotyczące jego wymiany można znaleźć na stronie support.tdkperformance.com.

Uwagi dotyczące akumulatora:

- Przy każdym cyklu ładowania i rozładowania akumulatora nieznacznie zmniejsza się jego pojemność. Akumulatory charakteryzują się ograniczoną liczbą cykli ładowania, dlatego po jakimś czasie konieczna jest ich wymiana.
- Akumulator można wymienić, gdy nie zapewnia dostatecznej ilości energii do zasilania urządzenia. Należy pamiętać, że kluczowe znaczenie ze względu na dobro środowiska i bezpieczeństwo ma odpowiednia utylizacja akumulatora. Wyrzucenie akumulatora do śmietnika jest groźne dla środowiska.
- Nie spalać.
- Jeśli nie jest planowane użytkowanie słuchawek przez miesiąc lub dłużej, należy wyłączyć główny przycisk zasilania (OFF/ON) ❷ i umieścić je w czystym, suchym i chłodnym miejscu, z dala od źródeł ciepła i przedmiotów metalowych. Akumulatory rozładowują się samoczynnie podczas przechowywania; należy pamiętać o ich naładowaniu co trzy miesiące oraz przed użyciem. Aby akumulator się ładował, główny przełącznik akumulatora musi być w pozycji ON.
- Jeśli akumulator nie był ładowany przez ponad 4-6 miesięcy, należy wykonać kilka pełnych cykli ładowania/rozładowania akumulatora, aby poprawić jego pojemność.
- Zaleca się, aby przed pierwszym użyciem ładować akumulatory przez ponad osiem godzin.

PRZYCISKI STEROWANIA / KONTROLKI STANU - zob. rys. ❸

Na poniższym schemacie przedstawiono działanie przycisków i sytuacje, w których kontrolki się zapalają:

	Przełącznik akumulatora (ⓐ): Przesunąć przełącznik do pozycji ON w celu przełączenia urządzenia w tryb gotowości do pracy i jego ładowania.
	NFC (komunikacja bliskiego zasięgu) (ⓑ): Urządzenia oznaczone tym logo mogą komunikować się ze sobą, gdy się dotykają lub pozostają w bliskim sąsiedztwie.
	Kontrolka ładowania akumulatora (ⓒ): Wskazuje stan procesu ładowania: Wyłączona - bateria w pełni naładowana Czerwona - ładowanie
	Przycisk odtwarzania/wstrzymywania/*Bluetooth*/rozmowy (ⓓ): Przycisk odtwarzania/wstrzymywania/*Bluetooth*/rozmowy to wielofunkcyjny przycisk, którym można wykonać szereg działań: Gdy słuchawki są w trybie gotowości, nacisnąć i przytrzymać przez 4 sekundy w celu przejścia w tryb połączenia (zob. również Parowanie z urządzeniem NFC) lub przez 6 sekund w celu przejścia w tryb parowania (zob. Parowanie z urządzeniem *Bluetooth*). Po użyciu słuchawek, aby powrócić do trybu gotowości, nacisnąć i przytrzymać przycisk odtwarzania/wstrzymywania/*Bluetooth*/rozmowy do momentu pojedynczego mignięcia diody na czerwono. Jeśli urządzenie jest podłączone przez *Bluetooth*, nacisnąć przycisk w celu wstrzymania odtwarzania; aby wznowić odtwarzanie, nacisnąć ponownie. W przypadku przychodzącego połączenia telefonicznego nacisnąć przycisk, aby odebrać połączenie, lub nacisnąć i przytrzymać przez 2 sekundy, aby je odrzucić. Aby zakończyć trwające połączenie, nacisnąć przycisk.
	Kontrolka *Bluetooth* (ⓔ): Wyłączona: Tryb gotowości/urządzenie podłączone do złącza AUX. Świeci na niebiesko: Urządzenie *Bluetooth* jest podłączone. Szybko miga na czerwono/niebiesko: Tryb parowania; urządzenie możliwe do wykrycia i gotowe do sparowania z urządzeniem *Bluetooth*. Wolno miga na niebiesko: Tryb połączenia, urządzenie gotowe do połączenia z dowolnym sparowanym urządzeniem *Bluetooth* lub do sparowania z urządzeniem z funkcją NFC. Miga dwukrotnie na czerwono: Urządzenie wymaga ładowania. Miga jednokrotnie na czerwono: Funkcja *Bluetooth* wyłączona, urządzenie przechodzi w tryb gotowości.
	Przyciski pomijania (ⓕ): Nacisnąć przycisk głośności/pomijania/wyszukiwania ⏭/+ lub ⏮/–, aby przechodzić pomiędzy piosenkami do przodu lub do tyłu. Nacisnąć i przytrzymać przycisk regulacji głośności/pomijania/wyszukiwania ⏭/+ lub ⏮/–, aby zwiększyć lub zmniejszyć głośność. Przyciski te są nieaktywne, jeśli używane jest złącze AUX.
	Przyciski regulacji głośności (na kablu audio) (ⓖ): Jeśli urządzenie jest podłączone kablem audio (zob. Używanie złącza AUX) przesunąć przycisk głośności + w górę, aby zwiększyć głośność, lub – w dół, aby przyciszyć.
	Przycisk odbierania/kończenia połączenia (na kablu audio) (ⓗ): Nacisnąć przycisk, aby odebrać połączenie, lub nacisnąć i przytrzymać przez 2 sekundy, aby je odrzucić. Aby zakończyć trwające połączenie, nacisnąć przycisk ponownie.

PAROWANIE URZĄDZENIA *BLUETOOTH* – zob. rys. ❹

1. Gdy urządzenie jest w trybie gotowości, nacisnąć i przytrzymać przycisk odtwarzania/wstrzymywania/*Bluetooth*/połączenia przez około 6 sekund do momentu, gdy kontrolka *Bluetooth* zacznie szybko migać na niebiesko i czerwono oraz rozlegnie się dźwięk; oznacza to, że słuchawki są możliwe do wykrycia. Na sparowanie urządzeń pozostają 3 minuty.
2. Na urządzeniu *Bluetooth* włączyć komunikację *Bluetooth* i wybrać z listy urządzeń „WR680". Jeśli urządzenie *Bluetooth* poprosi o podanie klucza dostępu, wpisać „0000". Niektóre urządzenia *Bluetooth* poproszą o zaakceptowanie połączenia. Po prawidłowym sparowaniu urządzeń słuchawki wydadzą dźwięk, a kontrolka *Bluetooth* zacznie świecić na niebiesko.

Uwaga: sparowane urządzenie zostanie zapamiętane na przyszłość.

PAROWANIE URZĄDZENIA NFC (potrzebny jest telefon z NFC) - zob. rys. ❺

NFC umożliwia ustawienie słuchawek w prosty sposób. Obrócić przełącznik akumulatora do pozycji ON i uruchomić tryb połączenia, naciskając i przytrzymując przycisk odtwarzania/wstrzymywania/*Bluetooth*/połączenia przez 4 sekundy do momentu, gdy kontrolka *Bluetooth* zacznie powoli migać na niebiesko; można również sparować urządzenie w trybie parowania (zob. parowanie urządzenia *Bluetooth*). Następnie należy tylko przytrzymać urządzenie z NFC (funkcja NFC na urządzeniu musi być włączona) w odległości nie przekraczającej kilku centymetrów od symbolu NFC [N] na lewej słuchawce, aby sparować urządzenie *Bluetooth* i nawiązać połączenie. Po prawidłowym sparowaniu urządzeń słuchawki wydadzą dźwięk, a kontrolka *Bluetooth* zacznie świecić na niebiesko. Na sparowanie urządzeń pozostają 10 minuty. To wszystko.

UŻYWANIE ZŁĄCZA AUX - zob. rys. ❻

Włożyć końcówkę kabla audio (dołączonego do zestawu) do gniazda LINE OUT zewnętrznego zestawu audio, a drugą końcówkę do gniazda AUX IN znajdującego się na dole lewej słuchawki. Urządzenie AUX zostanie automatycznie wybrane po podłączeniu kabla audio, a urządzenie *Bluetooth* ulegnie rozłączeniu. Po rozpoczęciu odtwarzania z zewnętrznego zestawu dźwięk będzie słyszalny przez słuchawki. Jeśli do złącza AUX IN podłączone jest zewnętrzne urządzenie audio, nie można sterować tym urządzeniem za pomocą przycisku odtwarzania/wstrzymywania/pomijania. Jeśli urządzenie jest podłączone kablem audio, przesunąć przycisk głośności w górę, aby zwiększyć głośność, lub w dół, aby przyciszyć.

REGULACJA SŁUCHAWEK - zob. rys. ❼

Aby podnieść lub obniżyć słuchawki, wystarczy je przesunąć w górę lub w dół.

ODBIERANIE POŁĄCZENIA TELEFONICZNEGO

Aby odebrać połączenie telefoniczne z połączonego urządzenia *Bluetooth*, nacisnąć przycisk odtwarzania/wstrzymywania/*Bluetooth*/połączenia (lub przycisk odbierania/kończenia połączenia na kablu audio) i rozmawiać przez wbudowany mikrofon słuchawek. Nacisnąć przycisk ponownie, aby rozłączyć/zakończyć połączenie.

TRYB OSZCZĘDZANIA AKUMULATORA

Jeśli słuchawki nie zostaną podłączone, po 10 minutach automatycznie powrócą do trybu gotowości.

DANE TECHNICZNE

Zasilanie (prąd stały)	3,6 V, 36 mA (1 kHz przy głośności maksymalnej)
Wymiary	7,44 x 7,36 x 2,95 cala
	189 x 187 x 75 mm
Waga	0,49 funta (220 g)
Głośnik	Dynamiczny, średnica 40 mm
Pasmo przenoszenia	20-20 kHz
Czułość przy częstotliwości 1 kHz	107 dB ± 3 dB
Impedancja wejściowa	32 omy
Dźwięk bezprzewodowy	Bluetooth w wersji 2.1
Obsługiwane profile	A2DP, HSP, AVRCP
Wejście liniowe audio	Gniazdko stereo 3,5 mm
Port USB	5V przy 1A, tylko ładowanie
Mikrofon	Elektretowy

Dane techniczne mogą ulec zmianie bez powiadomienia.

Logo TDK Life on Record jest znakiem towarowym TDK Corporation. Logo to zostało użyte na podstawie licencji.

Wszystkie pozostałe znaki towarowe i logo stanowią własność odpowiednich podmiotów.

Logotyp i logo *Bluetooth*® są zarejestrowanymi znakami towarowymi i stanowią własność Bluetooth SIG, Inc. Imation Corp. wykorzystuje je na podstawie licencji.

Čeština

Přečtěte si přiložené Důležité bezpečnostní pokyny. Přečtěte si prosím a uložte si Stručného průvodce spuštěním, Důležité bezpečnostní pokyny a Záruku. Další informace naleznete na TDKperformance.com.

NABÍJENÍ BATERIE

❶ Pro nabíjení vnitřní baterie odstraňte žlutý štítek na pravém sluchátku a spínač baterie přepněte do pozice ON (zapnuto). Poté připojte menší koncovku přiloženého USB kabelu do micro USB konektoru a druhou koncovku do napájeného USB konektoru na vašem počítači či ke zdroji střídavého proudu.(není součástí).

Při nabíjení bude indikátor nabíjení svítit červeně a až bude baterie zcela nabitá, světlo se vypne.

Když je zapotřebí přístroj nabít, indikátor *Bluetooth* dvakrát zabliká červeně a sluchátka každou minutu zapípají.

Výměna dobíjecích baterií:

Jestliže baterie nedodává dostatek elektřiny, přejděte na support.tdkperformance.com, kde naleznete pokyny k výměně baterie.

Poznámky k dobíjecím bateriím:

- Vždy, když se baterie nabíjejí a vybíjejí (nabíjecí cykly), kapacita baterie se mírně snižuje. Dobíjecí baterie mají omezený počet nabíjecích cyklů a nakonec se musí vyměnit.
- Když nebo dříve než baterie přestane dodávat dostatek elektrické energie pro provoz zařízení, můžete baterii vyměnit. Nezapomeňte, že řádná likvidace baterie je důležitá pro ochranu životního prostředí a bezpečnost. Vyhození baterie přímo do odpadu poškozuje životní prostředí.
- Nespalujte.
- Pokud víte, že sluchátka nebudete používat po dobu minimálně jednoho měsíce, vypněte (OFF-vypnuto/ON-zapnuto) hlavní spínač baterie ❷ a uložte je na čisté, suché a chladné místo, mimo zdroj tepla a mimo dosah kovových předmětů. Dobíjecí baterie se během uskladnění samy vybijí; nezapomeňte baterie každé tři měsíce a před použitím dobít. Hlavní spínač baterie musí být při nabíjení v pozici ON (zapnuto).
- Pokud baterie nebyla nabitá po dobu 4-6 měsíců, několikrát baterii nabijte a úplně vybijte; zlepší se tím kapacita baterie.
- Před prvním použitím se doporučuje nabíjet baterie po dobu více než osmi hodin.

OVLÁDACÍ TLAČÍTKA/INDIKÁTORY STAVU - viz obrázek ❸

Níže uvedená tabulka definuje fungování tlačítek a kdy se rozsvítí indikátory:

	Spínač baterie (ⓐ): Přepnutím do pozice ON (zapnuto) jednotku zapnete do pohotovostního režimu pro její provoz a nabíjení.
	NFC (Near Field Communication) (ⓑ): Zařízení s tímto logem mohou spolu komunikovat navzájem tím, že se vzájemně dotknou nebo se dostanou blízko k sobě.
	Indikátor nabíjení (ⓒ): Ukazuje stav nabíjení: Vypnut - plně nabito Červený - nabíjí se
	Tlačítko Play/Pause/*Bluetooth* (ⓓ): Tlačítko Přehrávat/Pauza/Bluetooth/hovor je multifunkční tlačítko, které provede následujícím způsobem několik operací: Když jsou sluchátka v pohotovostním režimu, stiskněte a podržte po dobu 4 sekund, tím zadáte režim připojení (viz také párování s NFC) nebo 6 sekund, tím zadáte režim párování (viz párování se zařízením A *Bluetooth*). Pokud již nebudete sluchátka používat, stiskněte a podržte tlačítko Play/Pause/Bluetooth/Call, dokud nezačne blikat červená kontrolka, čímž se jednotka přepne zpět do úsporného režimu. Jakmile je zařízení propojeno pomocí *Bluetooth*, stisknutím pozastavte; opětovným stisknutím budete pokračovat v přehrávání. Pokud obdržíte telefonický hovor, stisknutím přijmete hovor a podržením po dobu 2 sekund hovor odmítnete. Jestliže hovoříte, stisknutím hovor ukončíte.
	Indikátor *Bluetooth* (ⓔ): Off (vypnuto): Pohotovostní režim / Připojeno ke konektoru AUX. Svítící modrá: Zařízení *Bluetooth* je propojené. Rychle bliká červeně/modře: Zařízení je v režimu párování a připravené ke spárování se zařízením *Bluetooth*. Pomalu bliká modře: Režim připojení, připraveno k připojení k jakémukoliv již spárovanému zařízení *Bluetooth* nebo připraveno k spárování s funkcí NFC. Bliká dvakrát červeně: Je zapotřebí nabít. Blikne jednou červeně: Vypnutí energie pro *Bluetooth* zpět do pohotovotstního režimu.
	Tlačítka přeskakování (ⓕ): Stiskněte tlačítko hlasitost/přeskočit/hledat ⏭/+ nebo ⏮/– a posouvejte se vpřed nebo vzad mezi skladbami. Stiskněte a podržte tlačítko hlasitost/přeskočit/hledat ⏭/+ nebo ⏮/– pro zvýšení nebo snížení hlasitosti. Pokud používáte konektor AUX, nejsou aktivní.
	Tlačítka hlasitosti (na audio kabelu) (ⓖ): Když je zařízení připojeno pomocí audio kabelu (viz Použití konektoru Aux), pohybujte se nahoru + pro zvýšení hlasitosti a dolů – pro snížení hlasitosti.
	Tlačítko přijetí/ukončení hovoru (na audio kabelu) (ⓗ): Příchozí hovor přijmete stisknutím a podržením po dobu 2 sekund jej odmítnete. Když hovoříte, pro ukončení hovoru tlačítko opět stiskněte.

PÁROVÁNÍ SE ZAŘÍZENÍM *BLUETOOTH* - viz obrázek ❹

1. Když je jednotka v pohotovostním režimu, stiskněte a podržte tlačítko přehrávat/pauza/*Bluetooth*/hovor po dobu přibližně 6 sekund, tím zvolíte režim párování, až začne indikátor *Bluetooth* rychle blikat modře a červeně a ozve se pípnutí; nyní jsou sluchátka "zjistitelná". Máte tři minuty na spárování jednotek.
2. Na zařízení *Bluetooth* zapněte *Bluetooth* a ze seznamu zařízení zvolte "WR680". Pokud zařízení *Bluetooth* vyžaduje heslo, použijte "0000". Některá zařízení *Bluetooth* vás požádají o přijetí spojení. Jestliže jsou jednotky správně spárovány, sluchátka začnou pípat a indikátor zařízení *Bluetooth* se rozsvítí modře.

Poznámka: Jakmile zařízení spárujete, zapamatuje si propojení pro budoucí použití.

PÁROVÁNÍ S NFC (vyžaduje telefon s povoleným NFC) - viz obrázek ❺

NFC nabízí snadný způsob nastavení sluchátek. Zapněte spínač baterie do pozice ON a zadejte režim připojení stisknutím a podržením tlačítka přehrávat/pauza/*Bluetooth*/hovor po dobu 4 sekund, až začne indikátor NFC/*Bluetooth* pomalu modře blikat, nebo můžete spárování provést také v režimu párování (viz Párování se zařízením *Bluetooth*). Potom jednoduše podržte zařízení s povoleným NFC (NFC na zařízení musí být v poloze "on") několik centimetrů od symbolu NFC [N] na levém sluchátku; tím se spárují a naváže spojení s *Bluetooth*. Jestliže jsou jednotky správně propojeny, sluchátka začnou pípat a indikátor zařízení *Bluetooth* se rozsvítí modře. Budete mít 10 minut na spárování jednotek. Je to tak snadné!

POUŽITÍ KONEKTORU AUX - viz obrázek ❻

Zasuňte jeden konec audio kabelu (je součástí balení) do výstupu LINE OUT na externí audio jednotce a druhý konec zasuňte do konektoru AUX IN na spodní straně levého sluchátka. Zařízení Aux bude automaticky vybráno, jakmile se připojí audio kabel a zařízení *Bluetooth* bude odpojeno. Začněte přehrávat externí jednotku a zvuk externí audio jednotky bude slyšitelný ve sluchátkách. Při zapojování konektoru AUX IN k externímu audio zařízení nebudou funkce přehrávat/pauza/přeskočit ovládat externí zařízení. Jestliže je zařízení připojeno pomocí audio kabelu, posunutím tlačítka hlasitosti nahoru zvýšíte hlasitost a posunutím dolů hlasitost snížíte.

NASTAVENÍ SLUCHÁTEK - viz obrázek ❼

Pokud chcete dát sluchátka výš nebo níž, jednoduše je zvedněte nebo zatlačte níž.

PŘIJÍMÁNÍ HOVORU

Příchozí hovor na spárovaném zařízení *Bluetooth* přijmete stisknutím tlačítka přehrávat/pauza/*Bluetooth*/hovor (nebo tlačítkem přijmout/ukončit hovor na audio kabelu) a k přijetí hovoru použijte vestavěný mikrofon na sluchátkách. Pro odpojení/ukončení hovoru stiskněte tlačítko znovu.

REŽIM ÚSPORY BATERIE

Pokud sluchátka nejsou připojena po dobu 10 minut, automaticky se přepnou zpět do úsporného režimu.

TECHNICKÉ PARAMETRY

Zdroj energie (DC)	3,6V 36mA (@1kHz-max. hlasitost)
Rozměry	7,44 x 7,36 x 2,95 palců
	189 x 187 x 75 mm
Váha	0,49 liber (220 g)
Hnací mechanismus	40 mm dynamický
Frekvenční odezva	20-20KHz
Citlivost při 1KHz	107dB ± 3dB
Impedance vstupu	32 Ohmů
Bezdrátové audio	Bluetooth verze 2.1
Podporované profily	A2DP, HSP, AVRCP
Audio s linkovou úrovní	3,5 mm stereo konektor
USB Port	5V při 1A pouze nabíjení
Kondenzátor Microphone Electret	

Specifikace se mohou změnit bez předchozího upozornění.

Logo TDK Life on Record je obchodní známka TDK Corporation a používá se v rámci licence.

Všechny ostatní obchodní známky a loga jsou majetkem příslušných vlastníků.

Název a loga *Bluetooth*® jsou zapsané obchodní známky, jejichž majitelem je Bluetooth SIG, Inc. a jakékoliv použití takových známek společností Imation Corp. podléhá licenci.

Imation Confidential - Use Only By Permission

Controlled material extracted from Matrix on Apr 1, 2015 02:26:22 PM CDT

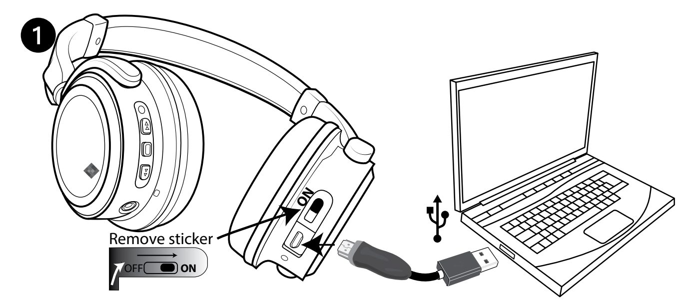

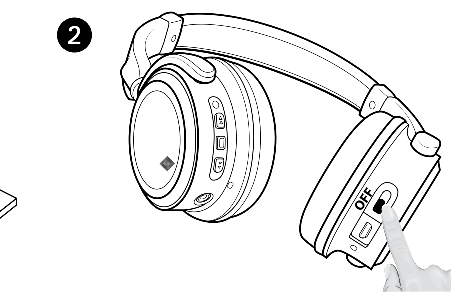

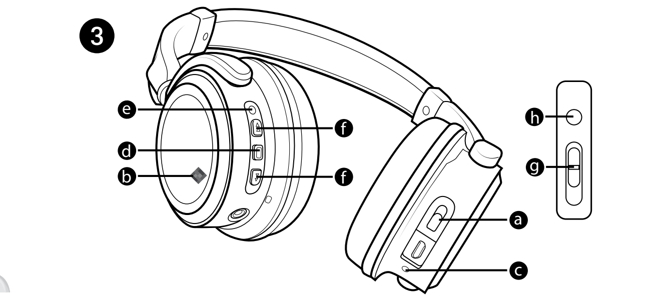

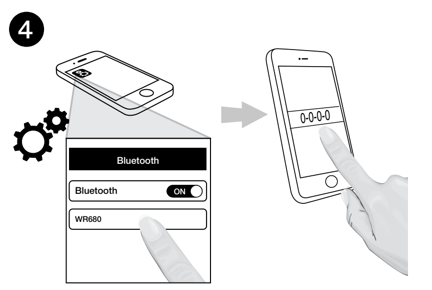

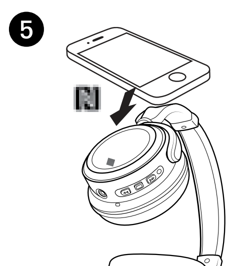

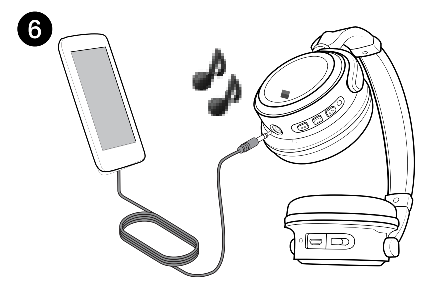

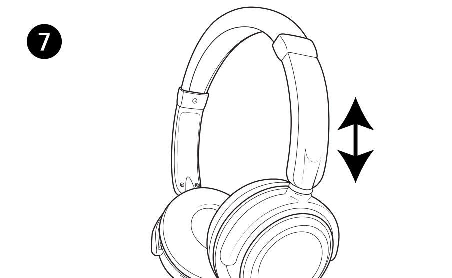

Русский

См. прилагаемую Инструкцию по основным правилам техники безопасности. Просим ознакомиться с Кратким практическим руководством, Инструкцией по основным правилам техники безопасности и Гарантией и сохранить эти документы. За дополнительной информацией обращайтесь на веб-сайт TDKperformance.com.

ЗАРЯДКА АККУМУЛЯТОРА

❶ Чтобы зарядить расположенный внутри аккумулятор, снимите желтую накладку, установленную на правой чашке наушников и передвиньте переключатель аккумулятора в положение "ON" (ВКЛ.). Затем вставьте меньший разъем поставляемого в комплекте USB-кабеля в гнездо микро-USB, а другой конец кабеля - в гнездо USB вашего компьютера или блока питания переменного тока (не входит в комплект поставки).

Во время зарядки индикатор зарядки (Charge) будет подсвечиваться красным светодиодом, который выключится после полного заряда.

При необходимости зарядки наушников раз в минуту индикатор *Bluetooth* будет дважды мигать красным цветом, а наушники – издавать сигнал.

Замена аккумуляторной батареи:

Если аккумулятор не обеспечивает нормальные параметры питания, рекомендуем зайти на веб-сайт support.tdkperformance.com и ознакомиться с инструкциями по замене аккумуляторов.

Примечания к использованию аккумуляторной батареи:

- При каждой зарядке и разрядке аккумулятора (цикл зарядки) его емкость немного уменьшается. Аккумуляторные батареи рассчитаны на определенное количество циклов зарядки и требуют периодической замены.
- Аккумулятор может быть заменен, когда его параметры после перезарядки станут недостаточными для нормальной работы вашего устройства или до этого. Важно помнить, что правильная утилизация аккумуляторов является чрезвычайно важной для защиты окружающей среды и обеспечения безопасности. Выбрасывание любых аккумуляторов непосредственно в мусорный ящик наносит ущерб окружающей среде.
- Не сжигать.
- Если вы в течение месяца или больше не планируете пользоваться наушниками, выключите основной переключатель аккумулятора "OFF/ON" (ВЫКЛ./ВКЛ.) ❷ и положите наушники на хранение в чистое сухое прохладное место, подальше от нагревательных приборов и металлических поверхностей. Во время хранения аккумуляторы саморазряжаются; поэтому следует помнить о необходимости их повторной зарядки каждые три месяца и перед началом эксплуатации. В режиме заряда наушников основной переключатель аккумулятора должен быть в положение "ON" (ВКЛ.).
- Если аккумулятор не заряжался больше 4-6 месяцев, для повышения его емкости выполните несколько полных циклов зарядки/разрядки.
- Перед первым использованием аккумуляторов рекомендуется заряжать их не менее восьми часов.

КНОПКИ УПРАВЛЕНИЯ/ИНДИКАТОРЫ СОСТОЯНИЯ - см. Рисунок ❸

Ниже на схеме указаны кнопки управления и состояния, при которых включаются индикаторы:

	Переключатель аккумулятора (ⓐ): Передвиньте переключатель в положение "ON" (ВКЛ.), чтобы ваше устройство работало и заряжалось в режиме ожидания (Standby).
	NFC (коммуникация ближнего поля) (ⓑ): Между устройствами с таким логотипом можно установить соединение, поставив их рядом или в достаточной близи друг от друга.
	Индикатор заряда (ⓒ): Указывает на состояние устройства при зарядке: Выкл. – полностью заряжено Красный – заряжается
	Кнопка Воспроизведение/Пауза/*Bluetooth*/Вызов (Play/Pause/*Bluetooth*/Call) (ⓓ): Кнопка Воспроизведение/Пауза/*Bluetooth*/Вызов – это многофункциональная кнопка, служащая для выполнения целого ряда операций: Нажмите и в течение 4 секунд удерживайте эту кнопку на наушниках, находящихся в режиме готовности, , для перехода в режим связи (см. также Связь с устройствами, поддерживающими NFC). При удержании кнопки в течение 6 секунд наушники перейдут в режим соединения (см. Соединение с устройствами, поддерживающими *Bluetooth*). Если вы закончили работу с наушниками, нажмите и удерживайте кнопку "Play/Pause/*Bluetooth*/Call" (Воспроизведение/Пауза/*Bluetooth*/Вызов), пока не мигнет красный светодиод, подтверждающий переход устройства в режим ожидания (Standby). При соединении через *Bluetooth* нажатие этой кнопки устанавливает воспроизведение на паузу, а повторное нажатие – возобновляет его. Во время входящего телефонного звонка для ответа нажмите эту кнопку, а для сброса – нажмите и удерживайте ее в течение 2 секунд. Для окончания телефонного разговора нажмите кнопку один раз.
	Индикатор *Bluetooth* (ⓔ): Выкл.: Режим готовности / Подключение через вспомогательный разъем (AUX). Немигающий синий: Установлено соединение с *Bluetooth*-устройством. Быстрое мигание "красный/синий": Режим соединения, наушники обнаруживаются и готовы к соединению с устройством, поддерживающим *Bluetooth*. Редко мигающий синий: Режим связи, готовность к связи с любым *Bluetooth*-устройством, с которым установлено соединение, или к соединению с устройством, поддерживающим технологию NFC. Дважды мигает красным: Требуется зарядка. Одиночное мигание красным: Отключение функции *Bluetooth* и возврат в режим готовности.
	Кнопки перемотки (ⓕ): Нажмите кнопку Громкость/Перемотка/Поиск ⏭/+ или ⏮/– (Volume/Skip/Search) для быстрого пролистывания композиций вперед или назад. Для увеличения или уменьшения громкости нажмите и удерживайте кнопку Громкость/Перемотка/Поиск ⏭/+ или ⏮/–. При использовании дополнительного разъема (AUX) данные функции не работают.
	Кнопки "Громкость" (Volume) (на акустическом кабеле) (ⓖ): При подключении через акустический кабель (см. Использование дополнительного разъема) увеличение громкости осуществляется путем сдвига кнопки "Громкость +" (Volume) вверх, а уменьшение громкости – путем сдвига кнопки "Громкость –" вниз.
	Кнопка Ответ/Завершение телефонного звонка (Answer/End Call) (на акустическом кабеле) (ⓗ): Во время входящего телефонного звонка нажмите эту кнопку для ответа или нажмите и удерживайте ее в течение 2 секунд для сброса. Для окончания телефонного разговора нажмите кнопку снова.

СОЕДИНЕНИЕ С УСТРОЙСТВОМ ПО ТЕХНОЛОГИИ *BLUETOOTH* - См. Рисунок ❹

1. Для выбора режима соединения на наушниках, находящихся в режиме готовности, нажмите и в течение около 6 секунд удерживайте кнопку Воспроизведение/Пауза/*Bluetooth*/Вызов (Play/Pause/*Bluetooth*/Call), пока индикатор *Bluetooth* не начнет быстро мигать синим и красным цветом и не прозвучит зуммер. Теперь наушники будут доступны для обнаружения. На установление соединения между устройствами отводится 3 минуты.
2. Включите *Bluetooth* на *Bluetooth*-устройстве и выберите "WR680" из списка устройств. Если *Bluetooth*-устройство запросит пароль, введите "0000". Некоторые *Bluetooth*-устройства потребуют от вас принять соединение. При правильном соединении двух устройств на наушниках сработает зуммер, а на индикаторе *Bluetooth* зажжется немигающий голубой светодиод.

Примечание: После установки соединения устройство будет занесено в память для последующего использования.

СОЕДИНЕНИЕ ПО ТЕХНОЛОГИИ NFC (Телефон должен поддерживать NFC) - См. Рисунок ❺

Установить NFC на наушники очень легко: Установите переключатель аккумулятора (Battery) в положение ВКЛ. (ON) и войдите в режим связи. Для этого нажмите и в течение 4 секунд удерживайте кнопку Воспроизведение/Пауза/*Bluetooth*/Вызов (Play/Pause/*Bluetooth*/Call), пока индикатор *Bluetooth* не начнет медленно мигать голубым цветом. Установить соединение между устройствами можно также в режиме соединения (см. Соединение с устройствами, поддерживающими *Bluetooth*). Для установки *Bluetooth*-соединения просто подержите устройство, поддерживающее NFC (режим NFC на этом устройстве должен быть включен), на расстоянии нескольких сантиметров от значка NFC [N] на левой чашке наушников. При правильном соединении двух устройств на наушниках сработает зуммер, а на индикаторе *Bluetooth* зажжется немигающий голубой светодиод. На установку соединения между устройствами отводится 10 минут. Это очень просто!

ИСПОЛЬЗОВАНИЕ ДОПОЛНИТЕЛЬНОГО РАЗЪЕМА - См. Рисунок ❻

Вставьте один разъем акустического кабеля (входит в комплект поставки) в гнездо ЛИНЕЙНЫЙ ВЫХОД (LINE OUT) на вашем внешнем аудио-устройстве, а другой разъем - в гнездо "ДОПОЛНИТЕЛЬНЫЙ ВХОД" (AUX IN), которое находится снизу на левой чашке. После подключения акустического кабеля вспомогательное устройство будет выбрано автоматически, а *Bluetooth*-устройство будет отключено. Включите воспроизведение на внешнем устройстве, и звук с этого устройства будет выводиться через наушники. При подсоединении внешнего аудио-устройства через гнездо "ДОПОЛНИТЕЛЬНЫЙ ВХОД" (AUX IN) управление функциями Воспроизведение/Пауза/ Перемотка на внешнем устройстве будет отключено. При подключении через акустический кабель увеличение громкости осуществляется путем сдвига кнопки "Громкость" (Volume) вверх, уменьшение – путем сдвига кнопки "Громкость" вниз.

РЕГУЛИРОВКА НАУШНИКОВ - См. Рисунок ❼

Чтобы поднять или опустить наушники, просто сдвиньте их по дуге вверх или вниз.

ОТВЕТЫ НА ТЕЛЕФОННЫЕ ЗВОНКИ

Для ответа на телефонный звонок, полученный на соединенное с наушниками *Bluetooth*-устройство, нажмите кнопку Воспроизведение/Пауза/*Bluetooth*/Вызов (или кнопку Ответ/Завершение телефонного звонка) и воспользуйтесь встроенным в наушники микрофоном. Для прекращения разговора/отсоединения повторно нажмите ту же кнопку.

РЕЖИМ ЭКОНОМИИ ЗАРЯДА АККУМУЛЯТОРА

Если соединение с наушниками отсутствует в течение 10 минут, они автоматически переходят в режим ожидания.

ТЕХНИЧЕСКИЕ ХАРАКТЕРИСТИКИ

Источник питания (пост. тока) ....3,6 В, 36 мА (1 кГц, макс. громкость)
Габариты ....7,44 x 7,36 x 2,95 дюймов
.........189 x 187 x 75 мм
Вес.........0,49 фунта (220 г)
Драйвер.........40мм Динамический
Частотный диапазон.........20-20 кГц
Чувствительность при 1 кГц.........107 дБ ± 3 дБ
Входной импеданс.........32 Ом

Беспроводное аудио.........Bluetooth, версия 2.1
Поддерживаемые профили.........A2DP, HSP, AVRCP
Линейный вход аудиосигнала.........штекер 3,5 мм стерео
USB-порт.........5 В при 1А (только для зарядки)
Микрофон.........Электретный конденсаторный

Технические характеристики могут меняться без уведомления.

Логотип «TDK Life on Record» является торговой маркой TDK Corporation, и на его использование требуется лицензия.
Все остальные торговые марки и логотипы принадлежат соответствующим владельцам.

Словесный товарный знак и логотип *Bluetooth®* являются зарегистрированными торговыми марками, принадлежащими Bluetooth SIG, Inc., и любое использование данных марок компанией Imation Corp. осуществляется по лицензии.

日本語

このたびは本製品をお買い上げいただき、ありがとうございます。
ご使用の前に本取扱説明書を最後までよくお読みの上、正しくお使いください。
お読みになったあとは、大切に保管してください。

電源を用意する （図①）

本製品は充電してからご利用ください。
ヘッドホン右側下部の黄色のステッカーをはがし、充電池スイッチのON / OFFをONにします。同梱のmicro USBケーブルのUSBコネクターをパソコン、または、外部用USB電源のUSBポートに差し込み、micro USBコネクターを本機側面のmicro USBポートに接続すると充電を開始します。
充電中、充電インジケーターは赤く点灯し、充電が完了すると消灯します。充電が必要になると、Bluetoothインジケーターが2回赤く点滅し、1分毎にビープ音が鳴ります。
補足：・1回の充電で最大約8時間ご使用になれます。
・バッテリーの消耗を防ぐため、ご使用後は充電池スイッチをOFFにすることをお勧めします。（図②）
注意：・製品に付属のmicro USBケーブル以外は使用しないでください。

充電池について
[寿命について]
●本製品はニッケル水素(Ni-MH)型の充電池を内蔵しています。長時間ご使用にならないと、電池持続時間(使用時間)が短くなることがあります。その際は5～6回ほど充電・放電を繰り返すと電池持続時間(使用時間)が元に戻ります。それでもなお回復しない場合は、お手数ですが弊社お客様相談室にご相談ください。
補足：・長時間ご使用にならない場合、3ヵ月に1度程度の充電をお勧めします。
●充電式バッテリーには寿命があります。電池の寿命は使用状況・保管状態により異なります。使用時間が著しく低下する場合は、バッテリーの寿命である可能性があります。お客様相談室へお問い合わせください。寿命によるバッテリー交換は有償修理になります。
[廃棄の際の注意]
● 本製品に内蔵されている充電式バッテリーはリサイクルできます。
バッテリーの取り外しはお客様自身ではおこなわず、お客様相談室にご相談ください。

Ni-MH

各部の名称と働き （図③）

ヘッドホン・リモコンのスイッチ、ボタン、インジケーターについて説明しています。

	充電池(ON ／ OFF)スイッチ（右側下部 ⓐ）： スイッチをONにするとスタンバイ状態となり、充電および各操作ができます。 ご使用後はバッテリーの消耗を防ぐため、スイッチをOFFにすることをお勧めします。（図②）
	NFCマーク(左側パネル ⓑ)： NFC機能をONにした機器を近づけると、ワンタッチでBluetooth接続します。
	充電インジケーター（右側下部 ⓒ）：充電状態を示します。 充電中 - 赤、充電完了時 - 消灯 * 電源のインジケーターではありません。スイッチを入れても点灯しません。
	機能操作ボタン(左側横 ⓓ)：このボタンから下記の操作を開始します。 **NFCで接続：**4秒間長押しするとBluetoothインジケーターが青に点滅し、接続モードになります。 **Bluetooth対応機器からの接続：**6秒間長押しするとビープ音が鳴り、Bluetoothインジケーターが赤と青に交互点滅し、接続モードになります。 **スタンバイ状態に戻す：**機器に接続中または接続モード中、赤く点滅するまで長押しするとスタンバイ状態にもどります。 **再生／一時停止：**Bluetooth接続中、ボタンを押すと曲の再生／一時停止の操作ができます。 **電話：**電話の着信中ボタンを押すと電話の応答ができます。2秒間押すと着信を拒否します。 通話中ボタンを押すと電話を終話します。
	Bluetooth ／ NFCインジケーター(左側横 ⓔ)：Bluetooth対応機器との接続の状態を示します。 赤と青が交互に点滅 - Bluetooth対応機器からの接続モードです。機器を検出しています。 青い点滅 - NFCでの接続モードです。機器を検出しています。 青い点灯 - 接続完了。ペアリングされています。 赤い点滅が2回 - 充電をしてください。
	進むボタン ⏶・ボリューム+ ボタン(左側横 ⓕ)： ボタンを押すと次の曲に進むみます。長押しすると音量が大きくなります。 **戻るボタン ⏷・ボリューム− ボタン**(左側横 ⓕ)： ボタンを押すと前の曲に戻ります。長押しすると音量が小さくなります。
	ボリュームコントロール(リモコン ⓖ)： 有線接続専用ケーブル使用時、上にスライドすると音量が大きくなり、下にスライドすると音量が小さくなります。
	電話ボタン(リモコン ⓗ)： 電話の着信中ボタンを押すと電話の応答ができます。2秒間押すと着信を拒否します。 通話中ボタンを押すと電話を終話します。

ヘッドホンバンドの調整(図⑦)
ヘッドバンドをスライドさせて調整してください。

自動電源オフ機能
機器とのペアリングがない状態が約10分間続くと、ヘッドホンは自動的に電源がオフになります。

Bluetooth対応機器と接続する （図④）

1. 充電池スイッチをONにします。
2. 機能操作ボタンを6秒間長押しします。ビープ音が鳴り、Bluetooth/NFCインジケーターは赤と青の交互点滅になります。
3. ご使用のBluetooth対応機器のBluetooth機能をONにして、Bluetoothリストから本機名「WR680」を選びヘッドホンとBluetooth対応機器を接続します。ペアリングが成功すると、ビープ音が鳴りBluetooth/NFCインジケーターは青色の点灯に変わります。Bluetooth対応機器により多少設定方法は異なりますので、詳しい手順は、ご使用の機器に付属の取扱説明書をご確認ください。
注意：・ペアリングは3分以内に完了させてください。接続できなかった場合、最初から設定をやり直してください。
・Bluetooth対応機器からパスワードを求められたときは「0000」を入力してください。
4. Bluetooth対応機器の音楽を再生します。
補足：・本機は、ペアリングしたBluetooth対応機器を記憶します。

NFC(Near Field Communication)で接続する （図⑤）

注意：この機能を使用するためには、NFC機能を搭載した機器が必要です。
1. 充電池スイッチをONにします。
2. 機能操作ボタンを4秒間長押しします。Bluetooth/NFCインジケーターは青く点滅します。
3.NFC機能対応機器のNFC機能をONにして、ヘッドホンのNFCマークに近づけます。ペアリングが成功すると、ビープ音が鳴りBluetooth/NFCインジケーターは青色の点灯に変わります。
注意：・ペアリングは10分以内に完了させてください。
4. NFC機能対応機器の音楽を再生します。

AUXジャックを使う （図⑥）

同梱の有線接続専用コードのストレートプラグをヘッドホン左側下部のAUXジャックに挿入し、L型プラグを外部オーディオ機器のLINE OUTジャックに挿入します。充電池スイッチをONにして外部オーディオ機器の電源を入れます。外部オーディオ機器の再生をします。
補足：・コードのリモコンでボリュームコントロール、通話機能を使用できます。
注意：・AUXジャックを使用しているとき、ヘッドホン本体のボタンの機能は使用できません。

こんなときには

音が聞こえない
・ペアリングが正しくできていることを確認してください。
・音源が入っていることを確認してください。
・Bluetooth対応機器の音量の設定が小さい可能性があります。音量の設定を大きくしてください。
ワンタッチ(NFC)で接続できない
・スマートフォンのNFC機能がONになっていることを確認してください。
・NFCの受信感度はお使いのスマートフォンによって異なります。NFCマークの近くで左右に振ったり、ケースをはずしてください。何度も失敗する場合は、通常の方法で接続してください。

主な仕様

型式.........ダイナミック型
ドライバー.........φ40.0mm
再生周波数帯域.........20 - 20,000Hz
音圧感度.........107dB±3dB
入力インピーダンス.........32Ω
電源...USB電源供給タイプ(Ni-MH充電式バッテリー)
入力.........LINE IN(3.5mmステレオミニジャック)
本体寸法....約189(幅)x187(高さ)x75(奥行き)mm
本体質量.........約220g
コード長.........1.2m
Bluetoothバージョン Bluetooth標準規格Ver.2.1
プロファイル ....A2DP, HSP, AVRCPサポート
付属品.........有線接続専用コード micro USBケーブル

製品の仕様および外観は予告なく変更する場合がありますのでご了承願います。

TDK Life on Recordロゴは、TDK株式会社の商標です。
Bluetooth®のマークとロゴは、Bluetooth SIG,Inc.の登録商標で、ライセンスに基づき使用されています。NマークはNFC Forum,Inc.の米国およびその他の国における商標あるいは登録商標です。その他、記載されている会社名、製品名は各社の商標または登録商標です。

한국어

제품 사용 전 사용자 설명서와 안전주의사항을 반드시 읽어보신 후에 사용하시기 바랍니다. 자세한 사항은 www.imation.co.kr을 참고 바랍니다.

배터리 충전

❶ WR-680의 내장 배터리를 충전하시려면 우측 이어컵의 노란 스티커를 제거한 후 배터리의 스위치를 ON으로 변경하십시오. 그 다음 함께 제공되는 USB케이블의 마이크로 USB케이블을 본 제품과 연결한 후 PC의 USB 포트 혹은 USB 전원에 연결하십시오(USB전원 어댑터 별매).

충전 중인 경우 충전 표시등에 빨간색 빛이 들어오며 충전이 완료되면 표시등이 꺼집니다.
충전이 필요한 경우 NFC/블루투스 표시등이 빨간색으로 두 번 깜박이고, 헤드폰에서 1분에 한 번씩 경고음이 울립니다.

내장 배터리 교체 방법:
내장 배터리가 충분한 전원을 공급하지 못하는 경우 www.tdkperformance.com을 방문하여 배터리 교체에 관한 안내사항을 확인해 보시기 바랍니다. 내장 배터리는 사용자가 교체할 수 없으므로 주의하시기 바랍니다.

주의사항 :
- 제품과 함께 제공되는 USB 케이블을 사용하여 주십시오.
- 제품을 사용하지 않으실 때에는 DC 플러그와 AC-IN 플러그를 AC 전원 어댑터와 분리하여 주십시오.
- 내장 배터리(DC전원)를 사용하시려면 AC 전원 연결을 분리하여 주십시오.
- 내장 배터리는 충전 횟수가 제한되어 있기 때문에 충/방전되는 사이클이 반복되면서 내장 배터리의 용량이 점차 감소하게 되고 결국에는 교체를 해야만 합니다.
- 내장 배터리가 제품을 작동하는데 있어 충분한 전력을 제공하지 못하는 경우나 교체를 원하는경우 내장 배터리를 교체하여 주십시오. 내장 배터리를 폐기할 경우 환경보호와 안전을 고려하여 분리배출해 주십시오. 내장 배터리를 포함한 배터리류를 쓰레기통에 바로 버리는 것은 환경 보호에 위배되는 행위입니다
- 내장 배터리는 절대로 소각하지 마십시오.
- 내장 배터리를 한 달 이상 사용하지 않을 경우 전원 스위치(OFF/ON)❷ 를 끄고 열이나 금속 물체가 없는 서늘하고 건조한 곳에 보관하십시오. 내장 배터리의 경우 사용하지 않더라도 자체 방전됩니다. 따라서 장기간 보관할 경우 3개월마다 충전하시기 바라며 사용 전에는 반드시 재충전하시길 바랍니다. 충전하실 때에는 제품의 전원을 켜야합니다.
- 제품을 처음 사용할 경우에는 내장 배터리를 8시간 이상 완충한 후 사용하시기 바랍니다.
- 내장 배터리를 4~6개월 이상 충전하지 않았다면, 충/방전 사이클을 2~3회 정도 반복하면 배터리 용량 향상시킬 수 있습니다.

컨트롤 버튼 및 상태 표시등 안내 – 그림 ❸ 참조

아래는 상태표시등과 컨트롤 버튼의 사용방법에 대해 정리한 차트입니다.

	ON/OFF 스위치 (ⓐ): ON 위치로 버튼을 밀어 올려 본 제품의 전원을 켜고, OFF 위치로 버튼을 내려 대기모드로 변경할 수 있습니다.
	NFC (ⓑ): NFC 로고가 있는 기기들의 경우 서로 접촉하게 하거나 아주 근접한 가까운 거리에 두는 경우 손쉽게 블루투스 연결이 가능합니다.
	충전 표시등 (ⓒ): 내장 배터리의 충전상태를 나타냅니다. 표시등 꺼짐 – 충전 완료 / 빨간색 – 충전 중
	재생(Play)/일시정지(Pause)/블루투스(Bluetooth)/NFC/통화(Call)버튼 (ⓓ): 재생(Play)/일시정지(Pause)/블루투스(Bluetooth)/NFC/통화(Call)버튼은 다기능 버튼으로 다음과 같은 여러 가지 기능을 수행합니다. 헤드폰 전원을 켜고 버튼을 4초간 누르면 페어링 모드(NFC 연결방법 관련사항 참조)로 진입하며, 6초간 버튼을 누르면 스캐닝 모드(블루투스 기기와 연결방법 관련사항 참조)로 진입합니다. 헤드폰 사용을 마쳤을 때는, 재생/일시멈춤/블루투스/전화통화 버튼을 누른 채 한 개의 붉은 색 불빛이 점등되어 다시 대기 모드로 바뀔 때까지 유지하십시오. 블루투스로 연결된 경우, 음악감상시 일시정지/재생버튼으로 사용할 수 있습니다. 전화 수신시에는 통화연결버튼으로 사용 가능하며, 2초간 누르면 통화를 거부할 수 있습니다. 통화 중 버튼을 누르면 통화가 종료됩니다.
	NFC/블루투스 표시등 (ⓔ): 꺼짐: 대기모드 파란색: 블루투스 기기가 연결됨 빨간색 및 파랑색 점멸: 블루투스 기기 검색 중이며 페어링 준비 중 파란색 점멸: NFC 기능이 있는 블루투스 기기 검색 중이며 페어링 준비 중 빨간색 두 번 점멸: 충전이 필요함
	다음곡(Skip)버튼 (ⓕ): 볼륨/다음곡/검색 ⏭/+ 또는 ⏮/– 버튼을 누르면 다음곡이나 이전곡으로 이동이 가능합니다. 볼륨/다음곡/검색 ⏭/+ 또는 ⏮/– 버튼을 잠시 누르고 있으면 볼륨 조절이 가능합니다.
	오디오 케이블의 볼륨 버튼(ⓖ): 오디오 케이블(AUX 케이블 연결방법 참고)을 사용하여 연결할 경우, Volume + 쪽으로 버튼을 밀어 올리거나 Volume – 쪽으로 버튼을 내려 볼륨 조절이 가능합니다.
	오디오 케이블의 전화 통화 및 종료 버튼(ⓗ): 전화 수신시 버튼을 눌러 통화연결할 수 있으며, 2초간 누르면 통화를 거부할 수 있습니다. 통화 중 버튼을 누르면 통화가 종료됩니다.

블루투스 기기와 연결 방법 – 그림 ❹ 참조

1. 본 제품의 전원을 켜고 볼륨/다음곡/검색 ⏭/+ 또는 ⏮/– 버튼을 누르면 NFC/블루투스 표시등이 빨간색 및 파란색으로 점멸하고 경고음이 들릴 때까지 약 6초간 길게 눌러 스캐닝 모드로 진입하면, 헤드폰이 연결할 블루투스 기기를 검색하며 페어링 준비를 하게 됩니다. 이 과정은 3분 이내에 이루어져야 합니다.
2. 연결할 기기의 블루투스 모드를 활성화하고, 연결 가능한 인식 장비 목록에서 "WR-680"을 선택합니다.
연결할 기기가 비밀번호를 요청하면 "0000"을 입력하십시오. 일부 블루투스 기기는 연결을 허용할 것인지 물어보기도 합니다. 성공적으로 연결된 경우 헤드폰에서 "삐"소리가 나며 NFC/블루투스 표시등에 파란색 불빛이 켜집니다.

참고: 블루투스 연결이 성공한 경우, 본체는 이후에도 동일한 기기를 연결할 수 있도록 기기를 기억합니다.

NFC 기능을 이용한 블루투스 기기와 연결방법 (NFC 기능 지원 스마트폰만 가능) – 그림 ❺ 참조

NFC 기능을 이용하여 WR–680과 블루투스 기기를 쉽고 간편하게 연결할 수 있습니다.
헤드폰의 전원을 켜고 볼륨/다음곡/검색 ⏭/+ 또는 ⏮/– 버튼을 4초간 누르면 페어링 모드로 진입되며 NFC/블루투스 표시등이 천천히 파란색으로 깜박이게 하거나 스캐닝 모드(블루투스 기기와 연결방법 관련사항 참고)로 진입하여 페어링합니다. 그 후, NFC 기능이 지원되는 기기(반드시 NFC기능이 켜져 있어야 합니다)를 헤드폰의 왼쪽 이어컵의 NFC로고에 밀착시키면 쉽고 간단하게 블루투스 페어링이 실행됩니다. 양쪽 기기가 모두 블루투스 연결에 성공하면, 헤드폰에서 "삐" 소리가 나며 NFC/블루투스 표시등에 파란색 불빛이 켜지게 됩니다. 이 과정은 10분 이내에 이루어져야합니다.

AUX 케이블 연결 방법 – 그림 ❻ 참조

동봉된 오디오 케이블을 WR–680의 이어컵 하단 AUX–IN 단자와 외부 오디오 기기의 Line–out 단자에 연결합니다. AUX–IN 단자로 외부 오디오 기기를 연결한 경우 WR–680 이어컵의 컨트롤러를 통한 재생/일시정지/다음곡/이전곡 버튼 사용이 불가능하므로 인라인 케이블의 스마트 컨트롤러의 리모콘을 사용하기 바랍니다.

참조 : 오디오 케이블 연결시 블루투스로 연결되어있던 기기와의 자동으로 연결이 끊어집니다.

헤드폰 사이즈 조절 방법 – 그림 ❼ 참조

헤드폰 사이즈를 조절하려면 헤드밴드 부분을 잡아 올리거나 내려서 간단하게 조절할 수 있습니다.

블루투스로 연결 된 경우 전화 받는 법

페어링된 블루투스 기기의 전화를 수신할 때는 재생(Play)/일시 정지(Pause)/블루투스(Bluetooth)/NFC/통화(–Call) 버튼(또는 오디오 케이블의 전화 통화 및 종료 버튼)을 눌러서 응답하고 헤드폰의 내장 마이크를 사용하여 통화를 합니다. 통화 중 버튼을 다시 누르면 통화가 종료됩니다.

배터리 절전 모드

헤드폰과 기기가 10분 동안 연결되어 있지 않으면 헤드폰이 자동으로 대기모드로 전환됩니다.

사 양

전원 (DC) .... 3.6V, 36mA (@1kHz–최대 볼륨)
치수 .... 7.44 x 7.36 x 2.95 in
.... 189 x 187 x 75 mm
무게 220g
전원출력 .... 총 10W
드라이버 .... 다이나믹 40mm
응답 주파수......... 20–20KHz
1KHz에서의 감도 .... 107dB +/–3dB
입력 임피던스 .... 32 Ohms
무선 오디오 .... 블루투스 버전 A2DP, HSP, AVRCP
입력 단자 .... LINE IN (3.5mm 스테레오 잭)
USB 포트 .... 5V @ 1A 충전 전용
마이크로폰 .... 일렉트레트 콘덴서

제품의 일반 사양은 예고 없이 변경될 수 있습니다.

TDK Life on Record 로고는 TDK Corporation의 등록 상표이며 정식 허가 하에 사용됩니다.
다른 모든 등록 상표와 로고는 해당 소유자의 소유입니다.
블루투스®의 워드마크와 로고는 Bluetooth SIG, Inc.가 소유하였으며, Imation Corp는 블루투스 워드마크 및 로고사용에 대한 사용허가를 받아 사용하고 있습니다.

中文

請參考包含的重要安全說明書。請閱讀並保存此快速入門指南、重要安全說明書及保修聲明。若要獲取更多資訊，請訪問 TDKperformance.com。

充電

❶ 為了給內部電池充電，請揭去右邊耳機的黃色標籤，將電池開關撥到ON的位置。請將附送的 USB 連接線的較小端連接至微型 USB 插孔並將另一端連接至您計算機上的供電 USB 插孔或連接至交流電源(不包括在內）。

充電時，充電指示燈將亮起，呈紅色; 電池充滿時，指示燈熄滅。

需要充電時，*Bluetooth*指示燈將呈紅色閃爍兩次，耳機每分鐘發出一次嗶嗶聲。

更換充電電池：
如果電池供電不足，請訪問 support.tdkperformance.com查看電池更換說明。

充電電池注意事項：
- 每給電池充放電一次(一個充電週期)， 電池容量就減少一點。充電電池的可充電次數有限，最終需要更換。
- 您可能希望在電池供電不足以啟動設備功能之時或之前更換電池。注意，為了環境和安全起見，換下的電池應得到妥善處理。將電池直接扔進垃圾桶會危害環境。
- 切勿焚燒電池。
- 如果您打算一個月或更久的時間不使用電池，請關閉主電池（OFF/ON）開關❷，並將電池存放在遠離熱源和金屬物體的清潔、乾燥、陰涼的地方。充電電池在存放期間會自己放電；請記住每隔三個月以及在使用前均須給電池充電。 主電池開關必須撥到ON位置方可充電。
- 如果電池超過 4-6 個月沒有充電，請進行兩次完全充電/放電，以提高電池容量。
- 建議在第一次使用前給電池充電八小時以上。

控制按鈕/狀態指示燈 - 請參見圖示❸

下面的圖表說明了按鈕操作及指示燈何時亮起：

	電池開關 (ⓐ)：將電池開關撥到ON位置，設備進入待機模式，可以進行操作和充電。
	NFC（近距離無線通訊 (ⓑ)：帶有此標誌的設備如果相互接觸或貼近，則能夠相互通訊。
	充電指示燈 (ⓒ)：指示充電狀態： Off一完全充滿　Red一正在充電
	Play/Pause/*Bluetooth*/Call按鈕 (ⓓ)：Play/Pause/*Bluetooth*/Call按鈕是一個多功能按鈕，可執行如下多項操作： 耳機處於待機模式時，按住4秒則進入連接模式（參見"與NFC配對"），按住6秒則進入配對模式（參見"與*Bluetooth*設備配對"）。使用完耳機后，按住Play/Pause/Bluetooth/Call按鈕，直到紅燈閃爍一次，返回到待機模式。 透過*Bluetooth*處於接通狀態時，按一下則暫停；再按一下則恢復播放。如有來電，按一下該按鈕則接聽來電，或按住該按鈕並保持2秒則拒絕該來電。通話時，按一下該按鈕則結束通話。
	*Bluetooth*指示燈 (ⓔ)： Off：待機模式/連接到AUX連接器。 純藍色：*Bluetooth*設備已處於接通狀態。 呈紅色/藍色快速閃爍：配對模式，發現*Bluetooth*設備，與準備配對。 呈藍色慢速閃爍：連接模式，準備與已配對的任何*Bluetooth*設備連接，或者準備與NFC功能配對。 呈紅色閃爍兩次：需要充電。 呈紅色閃爍一次：*Bluetooth*電源關閉，返回待機模式
	Skip按鈕 (ⓕ)：按一下Volume/Skip/Search ⏭/+ 或 ⏮/- 按鈕以向前或向后跳過歌曲。按住Volume/Skip/Search ⏭/+ 或 ⏮/- 按鈕可調高或調低音量。使用AUX連接器時，此按鈕不起作用。
	Volume按鈕（在音頻線上) (ⓖ)：透過音頻線連接時（參見"使用Aux連接器"），向上滑動Volume +則調高音量，向下滑動Volume－則調低音量。
	Answer/End Call按鈕（在音頻線上) (ⓗ)：有來電時，按一下該按鈕則接聽來電，按住該按鈕並保持2秒則拒絕該來電。接聽來電時，再按一次該按鈕則結束通話。

與*BLUETOOTH*設備配對 - 參見圖示❹

1. 設備處於待機模式時，按住 Play/Pause/*Bluetooth*/Call按鈕大約 6 秒則選擇配對模式，直到*Bluetooth*指示燈呈藍色和紅色快速閃爍，而且聽到嗶嗶聲；耳機現在處於"可找到"狀態。您有3分鐘時間用於完成設備配對。
2. 在*Bluetooth*設備上，啟用*Bluetooth*並從設備列表中選擇 "WR680"。如果*Bluetooth*設備要求輸入密碼，請使用 "0000"。一些*Bluetooth*設備將要求您接受連接。如果設備配對正確，則耳機將發出嗶嗶聲，而且*Bluetooth*指示燈將亮起，呈純藍色。

注意：完成某個設備配對後，該設備將存入記憶，以備將來使用。

與NFC配對（需要啟用電話的NFC功能）- 參見圖示❺

NFC提供了一個簡單的耳機設置方法。將電池開關調成ON，按住 Play/Pause/*Bluetooth*/Call按鈕並保持4 秒，直到*Bluetooth*指示燈呈藍色緩慢閃爍，則進入連接模式，您也可以在配對模式下配對（參見"與*Bluetooth*設備配對"）。然後，只需讓啟用了NFC功能的設備（設備上的NFC必須處於"on"狀態）距離左聽筒NFC標誌幾釐米，[N] 即可配對並建立*Bluetooth*連接。如果設備配對正確，則耳機將發出嗶嗶聲，而且*Bluetooth*指示燈將亮起，呈純藍色。您有10分鐘時間用於完成設備配對。就是這麼簡單！

使用AUX連接器 - 參見圖示❻

將音頻線（包括在內）的一端插入您外部音頻設備的LINE OUT插孔，將另一端插入左聽筒底部的AUX IN插孔。音頻線接好后，將自動選擇Aux設備，*Bluetooth*設備將斷開。開始播放外部設備，將能透過耳機聽到外部音頻設備輸出的聲音。將AUX IN插孔連接到外部音頻設備時，Play/Pause/Skip功能將無法控制外部設備。透過音頻線連接時，向上滑動Volume按鈕可調高音量，向下滑動可調低音量。

調整耳機 - 參見圖示❼

向上推或向下拉耳機，即可調整耳機的高度。

接聽來電

您已配對的Bluetooth設備上有來電時，按 Play/Pause/*Bluetooth*/Call按鈕（或音頻線上的Answer/End Call按鈕）則接聽來電並使用耳機內置的麥克風通話。再按一下則斷開/結束通話。

節電模式

如果耳機10分鐘未進行連接，將自動返回待機模式。

規格

電源（直流）.......3.6伏，36毫安 @1千赫-最大音量
尺寸.......7.44 x 7.36 x 2.95英吋
.......189 x 187 x 75 毫米
重量-.......0.49磅（220克）
驅動器.......40毫米動態式
頻率響應.......20-20千赫
靈敏度.......@1千赫 107分貝±3分貝
輸入電阻.......32歐姆
無線音頻.......Bluetooth 2.1版本
支持的配置文件.......A2DP、HSP、AVRCP
線路輸入音頻.......3.5毫米身歷聲插孔
USB端口.......充電僅限5伏@1安
麥克風.......駐极体电容式

規格可能變動，恕不另行通知。

The TDK Life on Record標誌是TDK公司的商標，而且是經授權使用的。
所有其他商標和標誌均為各自擁有者之財產。
Bluetooth® 文字標識和標誌是Bluetooth SIG, Inc.公司所擁有的註冊商標，Imation Corp對此類標識的任何使用均獲得了授權。

The N Mark is a trademark or registered trademark of NFC Forum, INC. in the United States and in other counties. All other trademarks and logos are property of their respective owners.

Das N-Zeichen ist ein Warenzeichen oder eingetragenes Warenzeichen von NFC Forum, Inc. in den Vereinigten Staaten und in anderen Ländern. Alle anderen Warenzeichen sind Eigentum ihrer jeweiligen Inhaber.

N-Mark est une marque commerciale ou une marque déposée de NFC Forum, Inc. aux États-Unis et dans d'autres pays. Toutes les autres marques déposées sont la propriété de leurs propriétaires respectifs.

Il marchio N è un marchio di fabbrica o marchio di fabbrica registrato di NFC Forum, Inc. negli Stati Uniti e in altri Paesi. Tutti gli altri marchi di fabbrica sono proprietà dei rispettivi proprietari.

N Mark es una marca comercial o una marca comercial registrada de NFC Forum, Inc. en los Estados Unidos y en otros países. Todas las demás marcas comerciales y logotipos son propiedad de sus respectivos titulares.

Znak N jest znakiem towarowym lub zastrzeżonym znakiem towarowym NFC Forum, Inc. w Stanach Zjednoczonych i innych krajach. Wszystkie inne znaki towarowe i logo stanowią własność odpowiednich firm.

Známka N Mark je obchodní známkou nebo zapsanou obchodní známkou společnosti NFC Forum, Inc. ve Spojených státech a v dalších zemích. Vechny ostatní obchodní známky jsou majetkem píslunch vlastník.

«N Mark» – это товарный знак или зарегистрированная торговая марка NFC Forum, Inc. в США и других странах. Все остальные торговые марки принадлежат соответствующим владельцам.

N 標記是美國或其他國家 NFC Forum 公司之商標或註冊商標。所有其他商標和標誌是其各擁有者之財產。

N Mark는 NFC Forum, Inc.의 미국 및 기타 국가의 상표 또는 등록 상표입니다. 다른 모든 상표와 로고는 해당 소유자의 소유입니다.

EU Compliance Statement – Imation Corp.. hereby declares that this device is in compliance with the essential requirements and other relevant provisions of the EU Directive.
A copy of the EU Declaration of Conformity is available online at https://support.tdkperformance.com/

Déclaration de conformité UE – Par la présente, Imation Corp. déclare que cet appareil est conforme aux exigences essentielles et aux autres dispositions pertinentes de la Directive UE.
Un exemplaire de cette Déclaration de Conformité UE est disponible en ligne à l'adresse https://support.tdkperformance.com/

Dichiarazione di conformità UE - Con la presente Imation Corp. dichiara che questo dispositivo è conforme ai requisiti essenziali e ad altre disposizioni pertinenti della Direttiva UE.
Una copia della Dichiarazione di conformità UE è disponibile online su https://support.tdkperformance.com/

Declaración de conformidad de la EU: Por el presente, Imation Corp. declara que este dispositivo cumple con los requisitos esenciales y otras disposiciones relevantes de la Directiva de la UE.
Una copia de la Declaración de Conformidad de la UE se encuentra disponible en línea en https://support.tdkperformance.com/

EU-verklaring van overeenstemming – Imation Corp. verklaart bij dezen dat dit apparaat in overeenstemming is met de essentiële vereisten en andere relevante bepalingen van de EU-richtlijn.
Een kopie van de EU-conformiteitsverklaring is online beschikbaar via https://support.tdkperformance.com/

EU-Entsprechenserklärung – Imation Corp. erklärt hiermit, dass dieses Gerät den grundlegenden Anforderungen und anderen relevanten Bestimmungen der EU-Richtlinie entspricht.
Eine Kopie der EU-Konformitätserklärung ist online zugänglich unter https://support.tdkperformance.com/

Oświadczenie o zgodności z przepisami unijnymi – Imation Corp. niniejszym oświadcza, że opisane urządzenie spełnia wymogi zasadnicze i inne stosowne postanowienia dyrektywy UE.
Kopia Deklaracji zgodności UE dostępna jest pod adresem https://support.tdkperformance.com/

Декларация о соответствии требованиям Директив ЕС – Настоящим документом компания Imation Corp. официально заявляет о том, что это устройство соответствует обязательным требованиям и другим соответствующим положениям Директивы ЕС.
С копией Декларации о соответствии требованиям Директив ЕС можно ознакомиться в режиме онлайн по адресу https://support.tdkperformance.com/

Declaração de conformidade CE – A Imation Corp.. declara que este dispositivo está em conformidade com os requisitos essenciais e outras disposições relevantes da Diretiva da CE.
Pode obter uma cópia da Declaração de conformidade da UE online em https://support.tdkperformance.com/

Prohlášení o shodě pro EU – Imation Corp. tímto prohlašuje, že toto zařízení je v souladu se základními požadavky a dalšími příslušnými předpisy nařízení EU. Kopie prohlášení o shodě pro EU je dostupná online na adrese https://support.tdkperformance.com/

EU-vaatimustenmukaisuus – Imation Corp. ilmoittaa täten, että tämä laite on EU-direktiivin olennaisten vaatimusten ja muiden asianmukaisten määräysten mukainen.
Kopio EU-vaatimustenmukaisuusvakuutus on saatavilla osoitteessa https://support.tdkperformance.com/

EU 규정 준수 서술 – Imation Corp는 이 장치가 EU 지침서의 필수 요구 사항과 기타 관련 조항을 준수합니다.
EU 제품 표준 적합성 선언의 사본은 다음의 웹사이트 주소에서 확인 가능합니다.
https://support.tdkperformance.com/

Imation Enterprises Corp.
1 Imation Way, Oakdale, MN 55128-3414 USA
www.tdkperformance.com

Imation Europe B.V.
Planeetbaan 4
2132 WT Hoofddorp
The Netherlands
www.tdkperformance.eu

Imation Singapore Pte. Ltd.
Unit 02-02 New Tech Park 151 Lorong Chuan
Singapore 556741
www.tdk-media.com.sg

Imation ANZ Pty Ltd
Unit 2, 1 Coronation Avenue Kings Park, NSW 2148
www.tdkperformance.com.au

イメーション株式会社
お客様相談室
0120-81-0544
www.tdk-media.jp

怡敏信香港有限公司
香港九龍觀塘開源道64號源成中心27樓
www.tdk-media.com.hk

(주)이메이션 코리아 TDK LoR 사업부
서울 마포구 서강로 60 미지빌딩 9층
www.imation.co.kr

怡敏信股份有限公司
11493 台北市內湖區洲子街77號7樓之一
02-2799-1880
www.imation.com.tw

Technical Assistance / Assistance technique / Technische Hilfe / Technische assistentie / Assistenza tecnica / Asistencia técnica / Assistência técnica / Техническая помощь / Pomoc techniczna / Technická pomoc / お客様相談室 / 고객지원센터 / 技術支援 :

US 800-285-2783
DE/AT/CH .... +49 2131 226 311
IT .... +39 022 1043 818
ES/PT .... +34 900 993 166
UK/IE .... +44 (0) 1344 402201
NL/Other EU .... +31 (0) 23 521 2605
SG 65-6499-7199
AU/NZ 800-225-013
JP 0120-81-0544
KR 02-2012-9999
HK 852-2161-2888
TW 886 2.2799.1880

Imation Confidential - Use Only By Permission
Controlled material extracted from Matrix on Apr 1, 2015 02:26:22 PM CDT

TDK
Life on Record

US and CANADA

This device complies with Part 15 of the FCC Rules. Operation is subject to the following two conditions: (1) This device may not cause harmful interference, and (2) this device must accept any interference received, including interference that may cause undesired operation.

CHANGES OR MODIFICATIONS TO THIS EQUIPMENT MAY CAUSE HARMFUL INTERFERENCE UNLESS THE MODIFICATIONS ARE EXPRESSLY APPROVED IN THE INSTRUCTION MANUAL. THE USER COULD LOSE THE AUTHORITY TO OPERATE THIS EQUIPMENT IF AN UNAUTHORIZED CHANGE OR MODIFICATION IS MADE.

NOTE: This equipment has been tested and found to comply with the limits for a Class B digital device, pursuant to Part 15 of the FCC Rules. These limits are designed to provide reasonable protection against harmful interference in a residential installation. This equipment generates, uses and can radiate radio frequency energy and, if not installed and used in accordance with the instructions, may cause harmful interference to radio communications. However, there is no guarantee that interference will not occur in a particular installation. If this equipment does cause harmful interference to radio or television reception, which can be determined by turning the equipment off and on, the user is encouraged to try to correct the interference by one or more of the following measures:

- Reorient or relocate the receiving antenna.
- Increase the separation between the equipment and receiver.
- Connect the equipment into an outlet on a circuit different from that to which the receiver is connected.
- Consult the dealer or an experienced radio/TV technician for help.

This device complies with Industry Canada License-exempt RSS-210. Operation is subject to the following two conditions: (1) this device may not cause interference, and (2) this device must accept any interference, including interference that may cause undesired operation of the device.

CAN ICES-3(B)/NMB-3(B).

Cet appareil est conforme à la section 15 des règlements de la FCC. Le fonctionnement est soumis aux deux conditions suivantes : (1) ce dispositif n'est pas censé causer d'interférences nuisibles, et (2) ce dispositif doit recevoir toute interférence, y compris celles pouvant causer un fonctionnement non désiré.

TOUT CHANGEMENT OU MODIFICATION DE CET APPAREIL PEUT ENTRAÎNER DES INTERFÉRENCES NUISIBLES À MOINS QUE LES MODIFICATIONS NE SOIENT EXPRESSÉMENT APPROUVÉES DANS LE GUIDE D'UTILISATION. L'UTILISATEUR RISQUE LE RETRAIT DE L'AUTORISATION D'UTILISER CET ÉQUIPEMENT SI UNE MODIFICATION OU UN CHANGEMENT NON AUTORISÉ EST EFFECTUÉ.

REMARQUE : Cet appareil a été testé et approuvé comme étant conforme aux limites préconisées pour un appareil numérique de la classe B conformément à la section 15 des réglementations de la FCC. Ces limites sont conçues pour fournir une bonne protection contre les interférences nuisibles dans une installation domestique. Cet appareil génère, utilise et peut émettre de l'énergie de radiofréquence et, s'il n'est pas installé et utilisé conformément aux instructions, peut perturber les communications radio. Cependant, il n'existe aucune garantie quant à l'absence d'interférences dans une installation particulière. Si cet appareil cause des interférences nuisibles au niveau de la réception radio ou de la télévision, (ce qui peut être vérifié en l'allumant et en l'éteignant), l'utilisateur doit essayer de remédier au problème en prenant les mesures suivantes :

- Réorientez ou déplacez l'antenne réceptrice.
- Augmentez la distance qui sépare l'appareil du récepteur.
- Connectez l'appareil à une prise sur un circuit différent de celui utilisé par le récepteur.
- Consultez le revendeur ou un technicien radio/téléviseur expérimenté.

Cet appareil est conforme avec Industry Canada, exempt de licence RSS-210. Son fonctionnement est soumis aux deux conditions suivantes : (1) cet appareil ne doit pas causer d'interférences, et (2) cet appareil doit accepter toute interférence, y compris celles pouvant causer un mauvais fonctionnement de l'appareil.

CAN ICES-3 (B)/NMB-3(B)

JAPAN

電波に関する安全上のご注意

⚠警 告

病院内や航空機の中などでは使用しないでください。
電波が特定の医療機器や航空機の計器類などに影響を及ぼし誤作動による事故の原因になります。

心臓ペースメーカーを装着しているときは、本機を使用しないでください。
電波がペースメーカーに影響を与え、誤作動の原因になります。

他の機器に電波障害などの影響が発生したときは、使用を中止してください。
ラジオやテレビの近くで使用するとノイズを与えることがあります。また近くにモーターなどの装置があると、誤作動による事故の原因になります。

■ 電波について

● 本機は電波法に基づく小電力データ通信システム無線局設備として技術基準適合証明を受けています。従って、本機を使用するときに無線局の免許は必要ありません。ただし、本機に以下の事項を行うと、法律で罰せられることがあります。
・分解／改造すること
・本機に貼ってある証明ラベルをはがすこと

● 本機は2.4GHzの周波数帯の電波を使用します。2.4GHz帯の電波は、他の無線機器も使用しています。他の無線機器との電波干渉を防止するため、以下の事項に注意してご使用ください。

本機の使用する周波数帯では、電子レンジ等の産業・科学・医療用機器のほか、工場の製造ラインなどで使用される移動体識別用の構内無線局（免許を要するもの）、特定小電力無線局（免許を要しないもの）およびアマチュア無線局（免許を要するもの）が運用されています。
・本機を使用する前に、近くで他の無線局が運用されていないことを確認してください。
・万一、本機から他の無線局に対して電波干渉が発生した場合は、速やかに使用を中止してお客様相談室にご連絡いただき、混信回避のための処置等についてご相談ください。
・その他、本機から移動体識別用の特定小電力無線局に対して電波干渉の事例などが発生した場合などは、お客様相談室までご連絡ください。

● 本機は電波を使用しているため、第3者が故意または偶然に傍受することが考えられます。

● 次の場所では電波干渉により、ノイズや音切れが発生する可能性があります。
・2.4GHz帯を使用する電子レンジ、無線LAN、デジタルコードレス電話、Bluetooth機器の周囲
・アンテナ入力端子を持つAV機器の周囲

本機はすべてのBluetooth機能対応機器とのワイヤレス通信を保証するのものではありません。
一部の国では、Bluetooth機能対応機器の使用が制限されている場合があります。Bluetooth対応機器の使用については、お住まいの各自治体にお問い合わせください。

2.4 FH 4

EUROPE

1. Battery shall not be exposed to excessive heat such as sunshine, fire or the like.
2. CAUTION: Danger of explosion if battery is incorrectly replaced. Replace only with the same or equivalent type.

1. Baterie nesmí být vystavena příliš velkému teplu, nesmí být například na slunci, v blízkosti ohně a podobně.
2. UPOZORNĚNÍ: V případě nesprávného nahrazení baterie existuje nebezpečí výbuchu. Při výměně baterie použijte tentýž nebo obdobný typ baterie.

1. De batterij mag niet worden blootgesteld aan overmatige warmte zoals zonlicht, vuur of andere warmtebronnen.
2. LET OP: Er bestaat explosiegevaar als de batterij onjuist wordt vervangen. Vervang de batterij alleen door hetzelfde of een soortgelijk type.

1. La batterie ne doit pas être exposée à une chaleur excessive comme le soleil, le feu, etc.
2. ATTENTION : Il y a un risque d'explosion si la batterie est remplacée de façon incorrecte. Remplacez-la uniquement avec le même type ou équivalent.

1. Schützen Sie den Akku vor übermäßiger Hitze wie direkter Sonneneinstrahlung, Feuer oder Ähnlichem.
2. ACHTUNG: Wenn der Akku beim Austausch nicht ordnungsgemäß eingelegt wird, besteht Explosionsgefahr. Tauschen Sie den Akku nur durch denselben oder einen gleichwertigen Akkutyp aus.

1. La batteria non deve essere esposta a calore eccessivo, quale luce del sole, fuoco o simili.
2. ATTENZIONE: se la batteria viene sostituita in modo errato vi è pericolo di esplosione. Sostituirla solamente con lo stesso tipo o con un tipo equivalente.

1. Akumulator nie może być narażony na działanie wysokich temperatur, np. wskutek nasłonecznienia, bliskości ognia itp.
2. UWAGA: w razie zastosowania niewłaściwego rodzaju akumulatora istnieje niebezpieczeństwo wybuchu. Wymieniać wyłącznie na akumulator tego samego lub równoważnego typu.

1. A bateria não deve ser exposta a calor excessivo, como luz solar, fogo ou afins.
2. CUIDADO: há risco de explosão caso a bateria seja substituída incorretamente. Substitua apenas por baterias iguais ou de tipo equivalente.

1. Аккумулятор должен быть защищен от чрезмерного тепла, происходящего от солнечных лучей, огня и т.п.
2. ПРЕДОСТЕРЕЖЕНИЕ: При неправильной замене аккумулятор может взорваться. Для замены выбирайте аккумуляторы такого же типа или аналогичные.

1. La batería no debe ser expuesta a temperaturas excesivamente altas, como las generadas por la luz del sol, el fuego y otras fuentes de calor similares.
2. PRECAUCIÓN: si la batería se sustituye de forma incorrecta, puede producirse peligro de explosión. Sustituya la batería únicamente por otra de un tipo igual o equivalente.

1. Akkua ei saa altistaa kuumuudelle, kuten auringonpaisteelle, tulelle tai vastaavalle.
2. VAROITUS: Räjähdysvaara, jos akkua ei asenneta oikein. Saa vaihtaa vain samanlaiseen tai vastaavaan.

TAIWAN

注意！

依據　低功率電波輻射性電機管理辦法

第十二條

經型式認證合格之低功率射頻電機，非經許可，公司、商號或使用者均不得擅自變更頻率、加大功率或變更原設計之特性及功能。

第十四條

低功率射頻電機之使用不得影響飛航安全及干擾合法通信；經發現有干擾現象時，應立即停用，並改善至無干擾時方得繼續使用。
前項合法通信，指依電信法規定作業之無線電通信。

低功率射頻電機須忍受合法通信或工業、科學及醫療用電波輻射性電機設備之干擾。

KOREA

"해당 무선설비는 운용 중 전파혼신 가능성이 있음"

"해당 무선설비는 전파혼신 가능성이 있으므로 인명안전과 관련된 서비스는 할 수 없음"

Category	KCC Statement
B 급 기기 (가정용 방송통신기자재)	이 기기는 가정용(B 급)전자파적합기기로서 주로 가정에서 사용하는것을 목적으로 하며, 모든 지역에서 사용할수 있습니다.

Imation Confidential - Use Only By Permission
Controlled material extracted from Matrix on Apr 1, 2015 02:26:22 PM CDT