FR 5001 ECD

AUSZUGSART:	Teleskopvollauszug - Kugelkäfigführung	**EINBAUBREITE:**	12,7 mm
MONTAGE:	seitliche Schubkastenmontage	**TRAGKRAFT:**	dynamisch bis **40 kg**

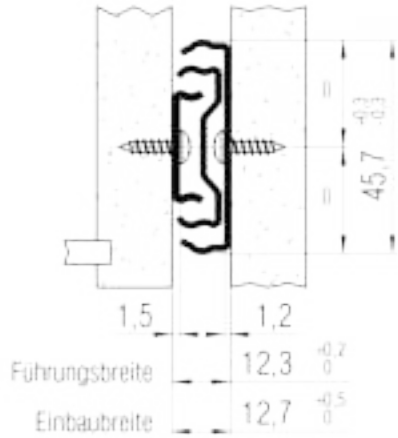

ECD

WERKSTOFF:	Stahl, glanzverzinkt	**BESTÜCKUNG:**	Kugelbestückung

SPEZIFIKATIONEN:

- Universal Lochbild im 32er Raster
- Aushängen der Schublade durch Herunterdrücken des Trennhebels in der Schubladenschiene
- Rückhaltesitz hält die Schublade sicher in geschlossener Position
- Toleranzausgleichende Montagelaschen
- **Einzug-Dämpfungssystem (ECD)** integriert

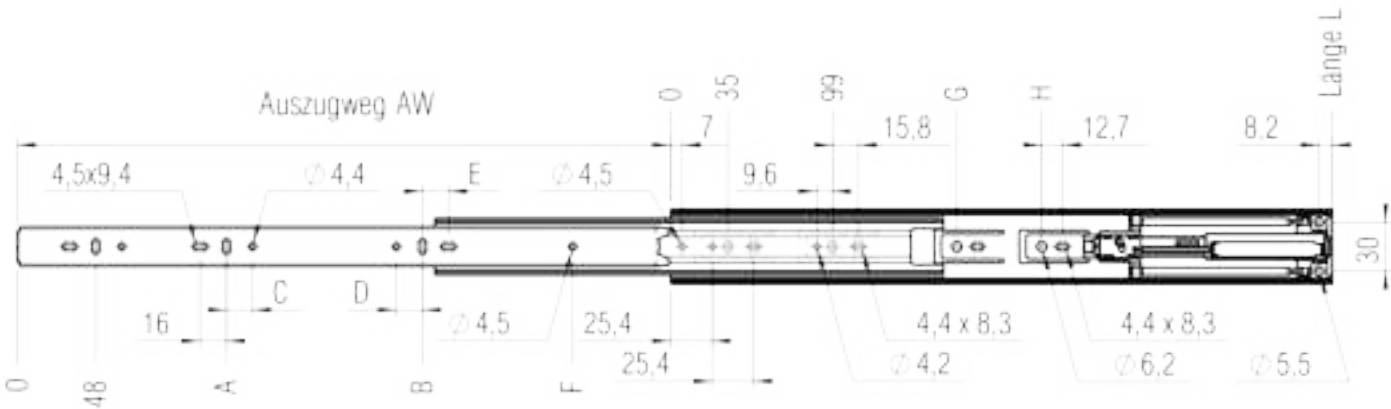

Anschraubbohrungen für 3,5 mm Spax-Schraube

L mm	AW mm	A mm	B mm	C mm	D mm	E mm	F mm	G mm	H mm	Gewicht (kg)	Bestellnr. verzinkt
300	245						189			0,8	▸ **5061**
355	350	176						163		1,0	▸ 5062
405	400	208		16				195		1,1	▸ **5063**
450	450	208		16			336	259		1,3	▸ 5064
500	500	240	368	16	16	16		291		1,4	▸ **5065**
550	550	272	432	16	16			259	355	1,6	▸ 5066
600	600	304	464	16	16	16		259	387	1,8	▸ **5067**
650	650	304	496	16	16	16		259	451	1,9	▸ 5068
700	700	336	560	16	16	16		259	483	2,1	▸ **5069**

Verpackungseinheit: **10 Garnituren im Karton** ▸ **prompt lieferbar**