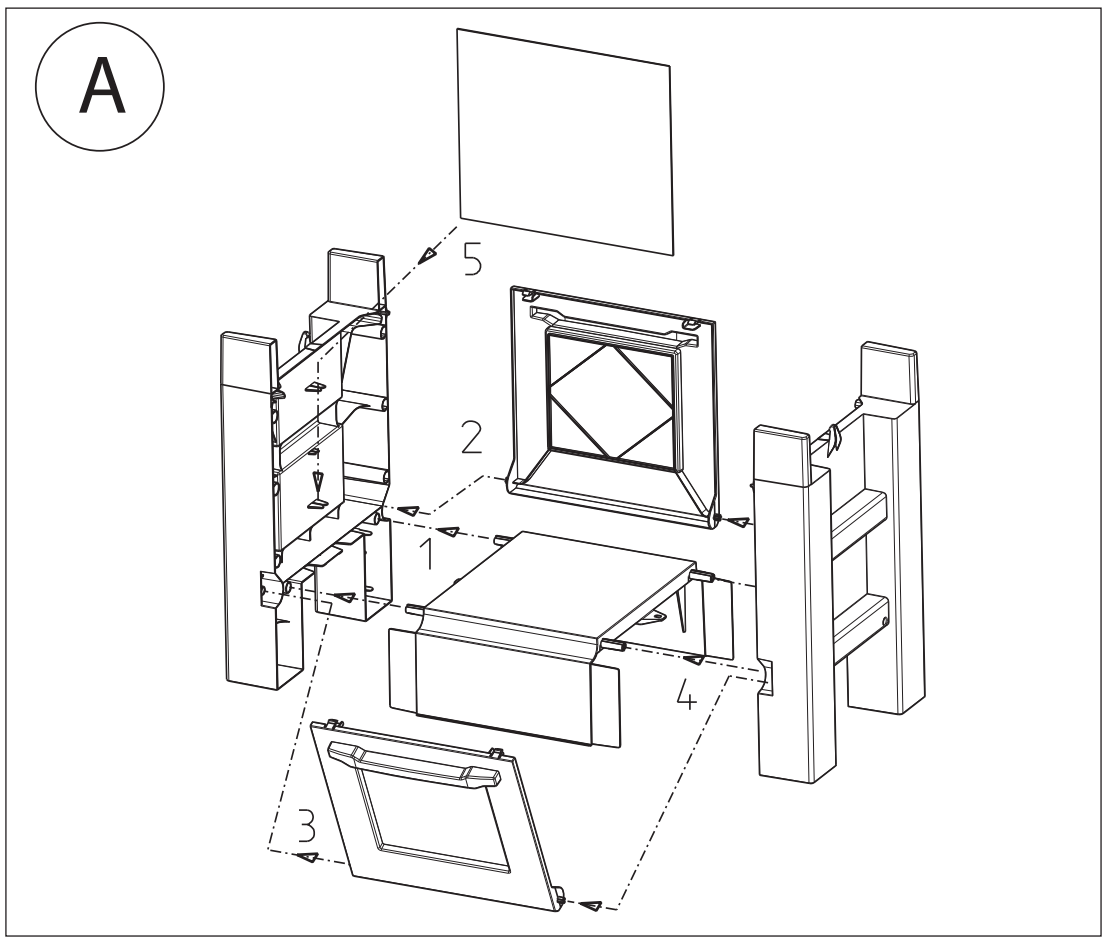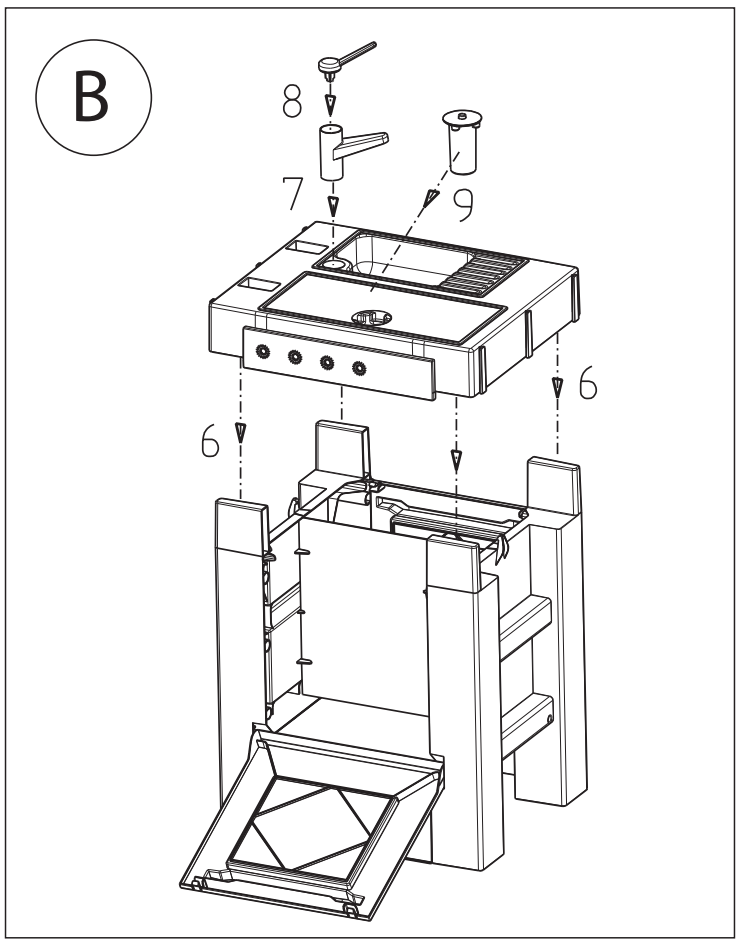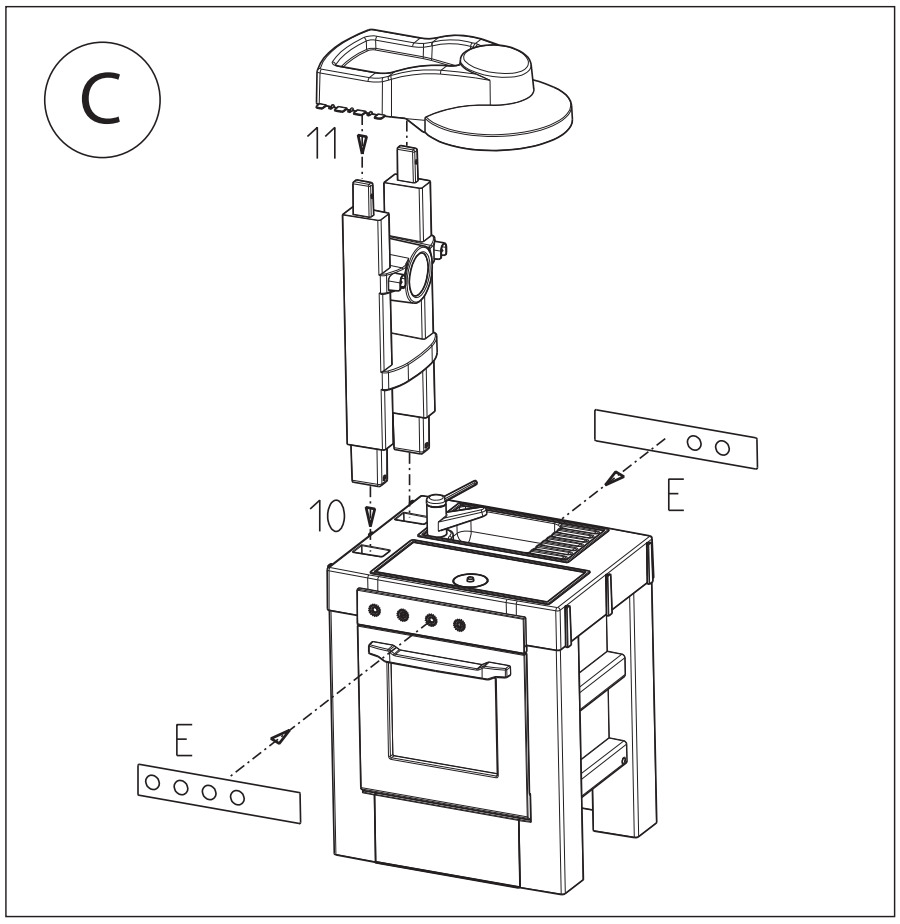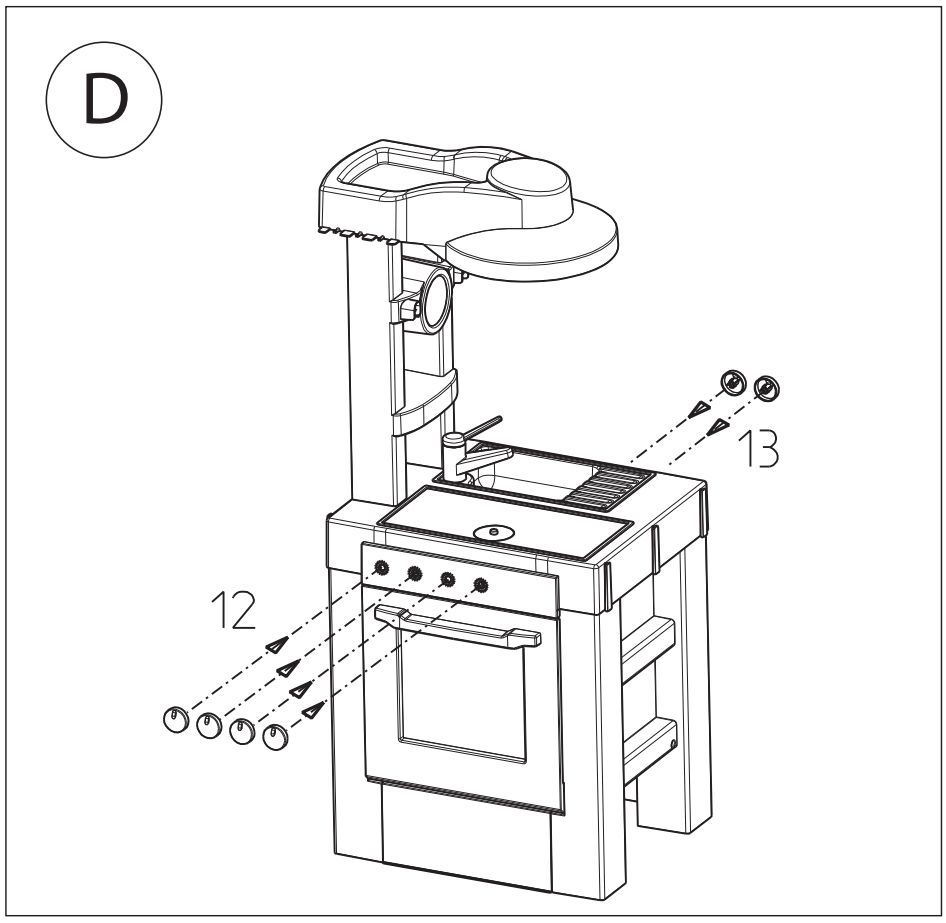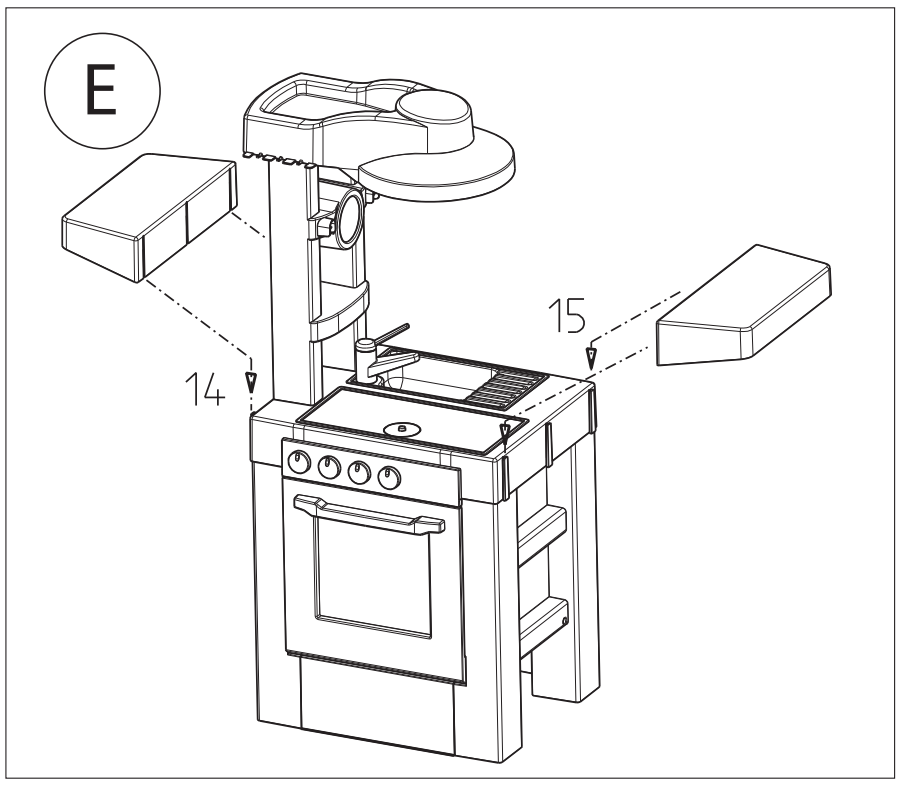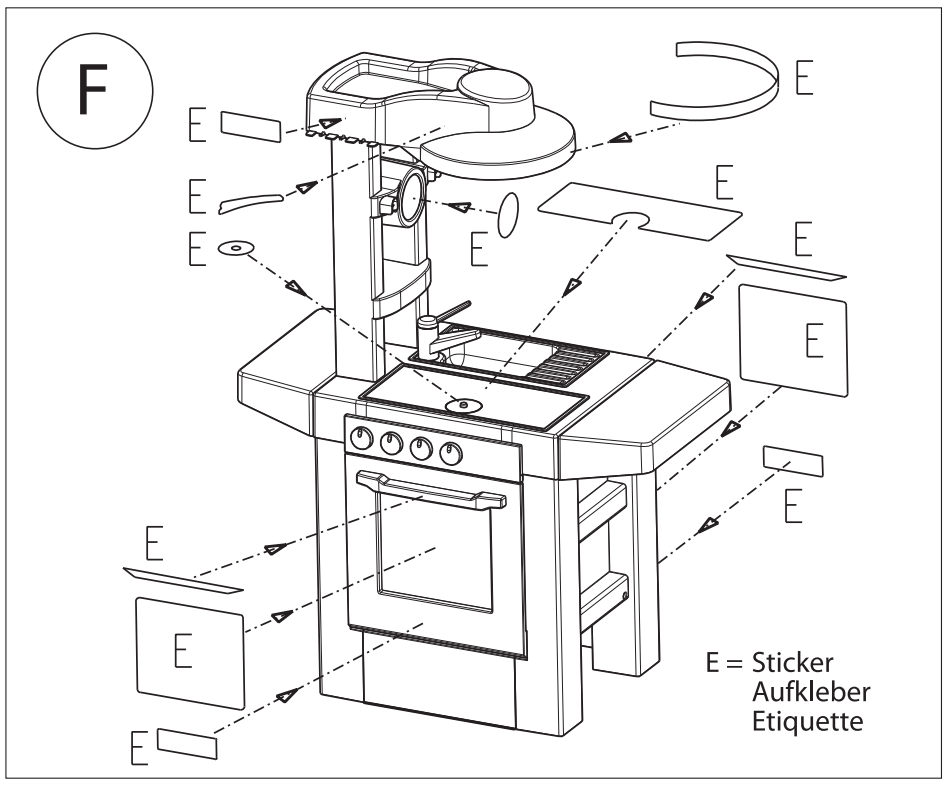klein No.: 9090