metaltex®















30 m

Aliseo

Epotherm®
ULTRA PROTECTION

GUARANTEE 5 YEARS

MADE IN ITALY

Metaltex Design & Quality
Art. N°405803
METALTEX FRANCE SAS
5 rue Claude Chappe
67120 Duppigheim - FRANCE
consumer@metaltex.com
www.metaltex.com
MADE IN ITALY
8 002524 058033

Item No.	405803 502 1
Last modified	13/11/2024
Supplier	-
Item Description	Laundry dryer
File description	405803_102.pdf
Packaging Specifications	
Description	Card
Size (mm)	745 x 620
Remarks	
Paper Quality	White/white
Paper Weight	115 gr-sqmt
Color features - Front	Process color: CMYK
Color features - Back	Process color: K
Finish	

Colors: Cyan, Magenta, Yellow, Black, Die Cut

© 2024 Metaltex SA. All rights reserved. All content of this document belongs to Metaltex SA (CH-6852 Genestrerio) and cannot be reproduced without written permission of the authors.

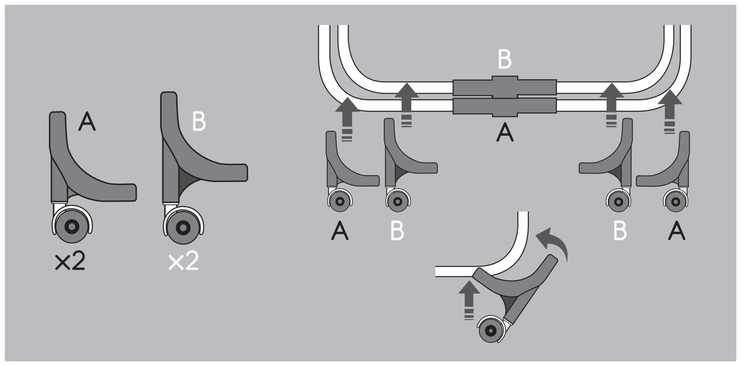

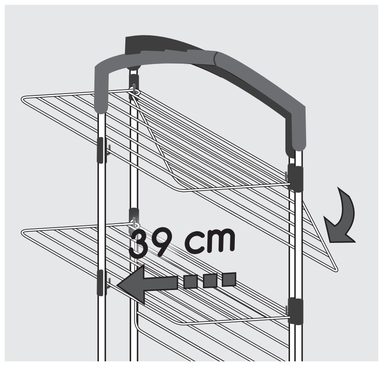

FR Séchoir.
Epotherm® le revêtement permettant une protection maximale face aux intempéries.
Instructions: Après utilisation conserver ce produit dans un endroit sec, à l'abri de la lumière directe du soleil. Ne pas laisser en permanence à l'extérieur. Nettoyer avec un chiffon humide: ne pas utiliser de détergents corrosifs ou abrasifs. Tenir hors de portée des enfants.

DE Wäscheständer.
Epotherm® Beschichtung - speziell entwickelt um den täglichen Umwelteinflüssen und der Witterung auf Jahre hin bestens standzuhalten.
Bedienungsanleitung: Lagern Sie den Wäschetrockner nach dem Gebrauch an einem trockenen Ort, vor direkter Sonneneinstrahlung geschützt. Nicht dauerhaft im Freien lassen. Zur Reinigung mit einem feuchten Tuch abwischen: keine ätzenden oder scheuernden Reinigungsmittel verwenden. Außerhalb der Reichweite von Kindern aufbewahren.

EN Laundry dryer.
Epotherm® the coating that gives sustained protection from the elements of weather. **Instructions:** After use, store this product in a dry place, away from direct sunlight. Do not permanently leave outside. Wipe with a damp cloth: do not use corrosive or abrasive detergents. Keep out of reach of children.

ES Tendedero.
Epotherm® el recubrimiento que protege al producto de los efectos medioambientales. **Instrucciones:** Después del uso, guarde este producto en un lugar seco, alejado de la luz solar directa. Por ningún motivo téngalo permanentemente al intemperie. Presérvelo limpio con un paño húmedo: no utilice detergentes corrosivos o abrasivos. Manténgalo fuera del alcance de los niños.

IT Stendibiancheria.
Epotherm® il rivestimento che protegge dall'azione degli agenti atmosferici e dall'usura del tempo.
Istruzioni d'uso: Dopo l'uso, riporre il prodotto in luogo asciutto, lontano dalla luce solare diretta. Non lasciare permanentemente all'esterno. Pulire con un panno umido: non utilizzare detergenti corrosivi o abrasivi. Tenere fuori dalla portata dei bambini.

NL Droogrek.
Epotherm® de coating die duurzame bescherming tegen de elementen van het weer geeft.
Gebruiksaanwijzing: Na het gebruik van de toren, droog opbergen weg van direct zonlicht. Niet ongebruikt buiten laten. Veeg af met een vochtige doek, gebruik geen bijtende of schurende schoonmaakmiddelen. Buiten het bereik van kinderen houden.

PT Estendal.
Epotherm® o revestimento que dá protecção sustentada dos elementos do clima. **Instruções:** Após o uso, guarde este produto em local seco, longe da luz solar direta. Não o deixe no exterior sempre. Limpe com um pano úmido: não use detergentes corrosivos ou abrasivos. Mantenha fora do alcance das crianças.

RO Uscător de haine.
Epotherm® stratul de acoperire care protejează de elementele ambientale în timp. **Instrucţiuni:** După utilizare, depozitaţi acest produs la loc uscat, ferit de lumina soarelui. Nu îl lăsaţi permanent afară. Ştergeţi cu o lavetă umedă: nu utilizaţi detergenţi corozivi sau abrazivi. A nu se lăsa la îndemâna copiilor.

GR Απλώστρα Ρούχων.
Epotherm® η επίστρωση που προσφέρει μεγαλύτερη προστασία από τα καιρικά φαινόμενα.
Οδηγίες χρήσης: Μετά τη χρήση, φυλάξτε τη σε ξηρό μέρος μακριά από το άμεσο ηλιακό φως. Μην την αφήνετε μόνιμα έξω. Σκουπίστε τη με ένα υγρό πανί: μην χρησιμοποιείτε διαβρωτικά ή λειαντικά απορρυπαντικά. Να φυλάσσεται μακριά από παιδιά.

HU Ruhaszárító.
Epotherm® ez a bevonat hosszantartó védelmet ad az időjárási elemek ellen.
Használati útmutató: Használat után, száraz helyen tartsa a terméket és távol a napsugaraktól. Ne tartsa hosszabb távon kültéren. Nedves ronggyal tisztítsa: ne használjon maró vagy súroló tisztítószereket. Gyermekektől távol tartandó.

TR Çamaşır kurutmalık.
Epotherm® hava koşullarına karşı sürekli koruma sağlayan kaplama.
Kullanımı: Kullandıktan sonra ürünü doğrudan güneş ışığı almayan kuru yerde muhafaza edin. Uzun süre dışarıda bırakmayın. Nemli bezle silin, aşındırıcı deterjanlar kullanmayın. Çocukların erişemeyeceği yerde saklayın.

BG Сушилня за пране.
Epotherm® покритие, което предпазва от климатични ефекти при употреба във времето.
Инструкции: След употреба, съхранявайте този продукт на сухо място, далеч от пряка слънчева светлина. Не оставяйте за постоянно на открито. Покрийте с влажна кърпа: не използвайте корозивни или абразивни материали. Съхранявайте на място, недостъпно за деца.

CZ Sušák na prádlo.
Epotherm® povrchová úprava dlouhodobě chránící proti vlivům počasí.
Pokyny: Po použití uložte tento produkt na suchém místě, mimo přímý sluneční svit. Nenechávejte trvale venku.
Otřete vlhkým hadrem: nepoužívejte korozivní nebo drsné čisticí prostředky. Uchovávejte mimo dosah dětí.

HR Sušilo za rublje.
Epotherm® je sloj koji štiti od uvjeta dugotrajne uporabe.
Upute: Nakon uporabe spremite ovaj proizvod na suho mjesto gdje nije izložen Sunčevoj svjetlosti. Ne ostavljajte ga trajno na vanjskom prostoru. Obrišite ga mokrom krpom i ne upotrebljavajte korozivna ili abrazivna sredstva za čišćenje. Držite izvan dosega djece.

PL Suszarka do prania.
Epotherm® powłoka, która chroni przed czynnikami atmosferycznymi w czasie podczas użytkowania. **Instrukcja obsługi:** Po użyciu przechowuj niniejszy produkt w suchym miejscu, z dala od bezpośredniego światła słonecznego. Nie pozostawiaj go stale na zewnątrz. Wytrzyj wilgotną ściereczką: nie używaj żrących lub ściernych detergentów. Przechowuj w miejscu niedostępnym dla dzieci.

RS Sušač za veš.
Epotherm® je premaz koji štiti od uticaja vremenskih prilika.
Uputstvo: Nakon upotrebe stavite ovaj proizvod na suvo mesto, daleko od direktnog sunčevog zračenja. Nemojte ga stalno držati napolju. Za brisanje koristite vlažnu krpu; nemojte da koristite korozivna ili abrazivna sredstva za čišćenje. Držite van domašaja dece.

RU Сушилка для белья.
Epotherm® покрытие, обеспечивающее устойчивую защиту от погодных условий.
Инструкция: После использования храните это изделие в сухом месте, исключающем попадание прямых солнечных лучей. Не оставляйте вне помещения на длительное время. Протирайте влажной тканью: не используйте коррозионные или абразивные моющие средства. Держите вне досягаемости для детей.

SI Sušilnik za perilo.
Epotherm®, prevleka, ki ščiti pred vremenskimi neprilikami in obrabo.
Navodila: Po uporabi stojalo shranite na suho mesto brez neposrednih sončnih žarkov. Stojala ne puščajte ves čas na prostem. Obrišite ga z vlažno krpo: ne uporabljajte korozivnih ali abrazivnih čistil. Hranite zunaj dosega otrok.

SK Sušiak na bielizeň.
Epotherm® povrchová vrstva, ktorá chráni pred poveternostnými vplyvmi pri používaní. **Pokyny:** Po použití výrobok odložte na suché miesto bez priameho pôsobenia slnečného svetla. Nenechávajte permanentne v exteriéroch. Utierajte vlhkou handričkou a nepoužívajte žieravé ani abrazívne čistiace prostriedky. Udržujte mimo dosah detí.

UA Сушарка для білизни.
Epotherm® покриття, яке захищає від погодних умов під час використання протягом тривалого часу.
Інструкції: Після використання зберігайте цей виріб у сухому місці подалі від прямого сонячного світла. Не залишайте виріб поза приміщенням на тривалий час. Протирайте вологою тканиною: не використовуйте корозійні або абразивні засоби для чищення. Тримайте виріб у місці, недосяжному для дітей.

SA مجفف ملابس.
Epotherm® ايبوثيرم التغطية التي تحمي من عناصر الطقس ومن الاستخدام طوال الوقت.
تعليمات. يعلق الغسيل بانتظام فوق الحبال. بعد الاستخدام، يحفظ المنتج في مكان جاف بعيدا عن أشعة الشمس المباشرة. لا يترك بصفة دائمة في مكان مفتوح. - يمسح بقطعة قماش مبللة: لا تستخدم منظفات خشنة أو تسبب التآكل. يحفظ بعيدا عن متناول الأطفال.



