Machine Translated by Google

"CE"marking states that the product is compliant to European Directives
2006/95/CE Low Voltage Directive
2004/108/EC EMC Directive
It is possible to request a full copy of Declaration of compliance to the Distributor:
This product complies with the rules of RoHS Directive(2002/95/CE)
This product complies with the rules of Eup Directive(2009/1255/CE)

LIECTROUX

Robotstofzuiger G7

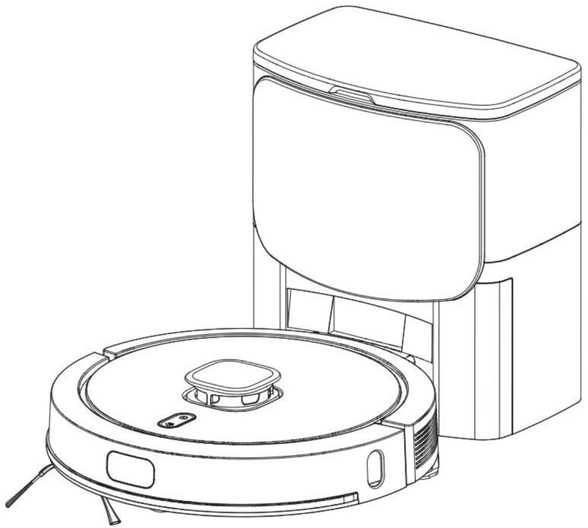

Handleiding robotstofzuiger

Lees deze handleiding zorgvuldig door voordat u het product gebruikt en bewaar deze op een veilige plaats.