little tikes® **littletikes.com**

624370101 - 5/11

4370

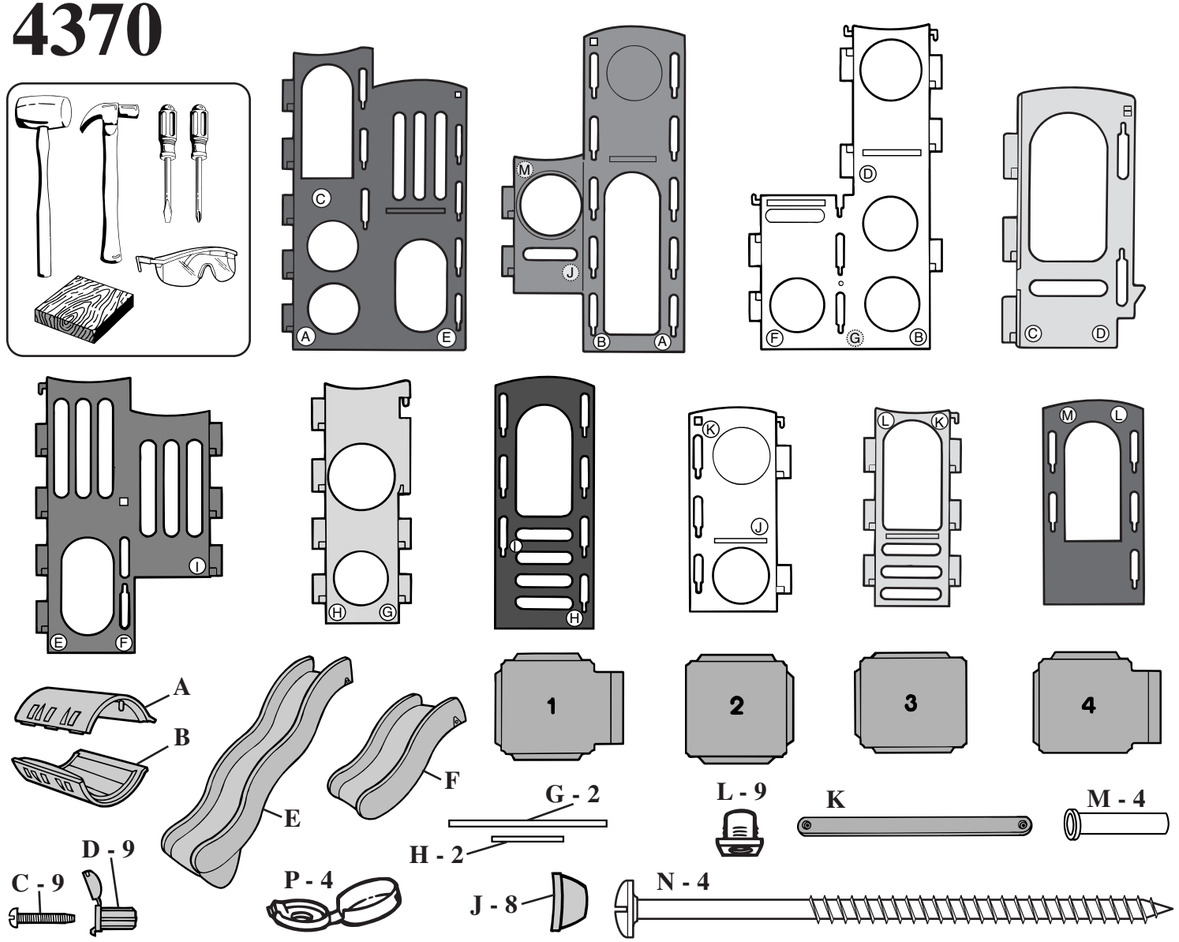

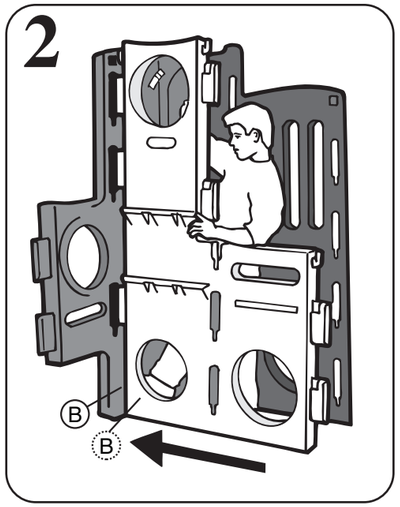

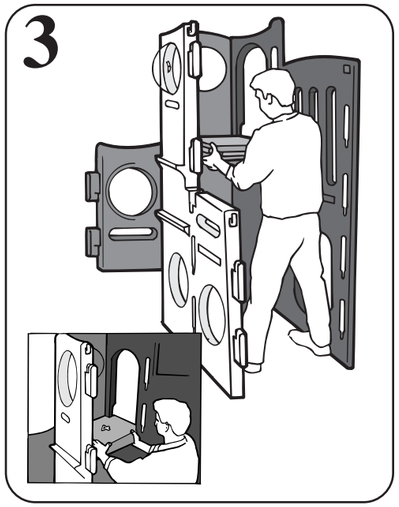

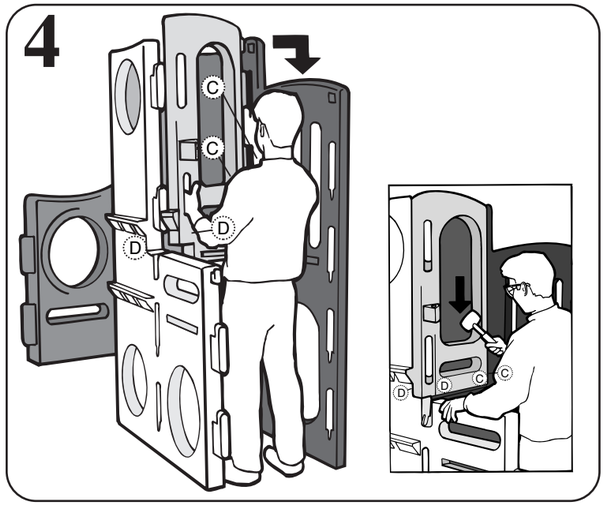

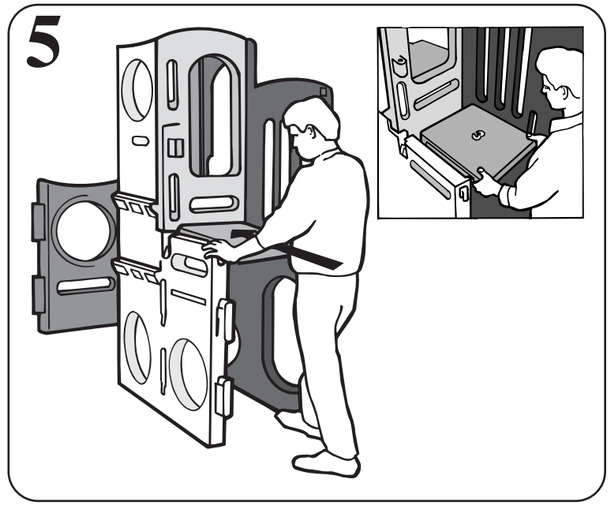

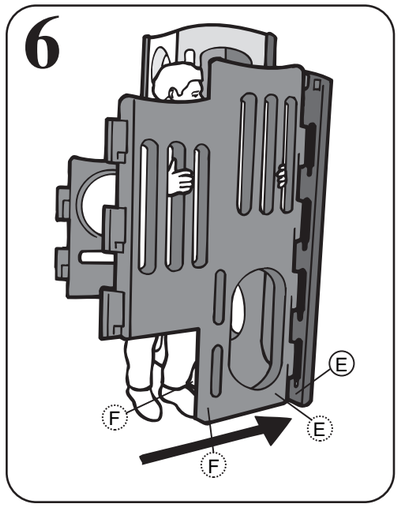

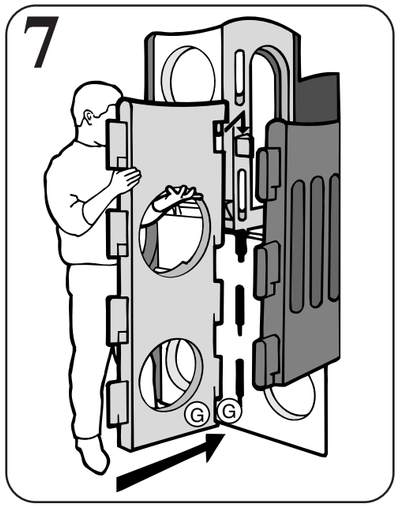

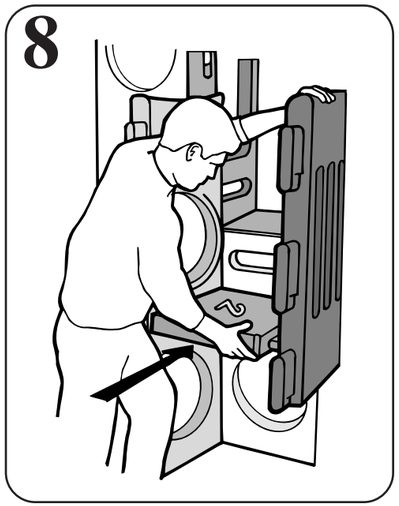

ENGLISH

LITTLE TIKES® PLAYGROUND
Ages 3 years and up
Please save sales receipt for proof of purchase.

ADULT ASSEMBLY REQUIRED.
2 people are required for assembly.

⚠ WARNING:
- Keep these instructions for future reference.
- Prior to assembly, this package contains small parts: hardware which is a choking hazard and may contain sharp edges and sharp points. Keep away from children until assembled.
- Falls onto hard surfaces can result in head or other serious injuries. Never place on concrete, asphalt, wood, packed earth, grass or other hard surfaces. Carpet over hard floors may not prevent injury. Always use protective surfacing on the ground under and surrounding the playground equipment according to the enclosed "Consumer Information Sheet for Playground Surfacing Materials." Maximum fall height protection up to 6 feet (2 m) required.
- Adult supervision required. Do not leave children unattended.
- This product is intended for use by children ages 3 years and up.
- Maximum weight per child: 100 lbs. (45 kg). Limit 8 children.
- Shoes must be worn at all times.
- This product is intended for outdoor domestic family use only.
- Observing the following statements and warnings reduces the likelihood of serious or fatal injury.
- Place this product on level ground and at least 6' (2 m) away from any object. Objects to be avoided include, but are not limited to, fences, buildings, overhead branches, laundry lines or electrical wires.
- To prevent serious injury, children must not use the equipment until properly installed.
- It is recommended that the orientation of the assembled product be such that direct sunlight is minimized on surfaces intended for standing or sitting.
- Instruct children on proper use of this product, only after properly placed, and not in a manner other than intended.
- Do not allow children to climb on product when product is wet.
- Instruct children not to attach items to the product that are not specifically designed for use with the product such as, but not limited to, jump ropes, clotheslines, pet leashes, cables and chains, as they may cause a strangulation hazard.
- Instruct children to remove their bike or other sports helmet before playing on this product.
- Dress children appropriately: do not allow children to wear loose-fitting clothing including ponchos, scarves and garments with drawstrings. Well-fitting shoes must be worn at all times.
- Protect your eyes. Always wear safety glasses when using a hammer.

WALL ASSEMBLY:

The order of assembly corresponds with the letters molded into each wall. For example, match up the two walls with A molded into the bottom corners. Lift up the wall with hooks and insert hooks into the openings in opposite wall. Push down on the wall with the hooks to "lock" wall in place.

NOTE: Place a block of wood on walls with D molded in (see Illus. 4) and pound with a hammer. A rubber mallet may be used in place of the hammer and block of wood.

TUNNEL ASSEMBLY (ILLUS. 11 - 17)

Place tunnel bottom (B - tunnel piece without pegs) on lower "shelf" on the wall with the bubble window. Insert two 1 5/8" (4.1 cm) bolts (C) with bolt covers (D) in holes inside tunnel bottom. Tighten with a screwdriver.

NOTE: The 1 5/8" (4.1 cm) bolts may be tightened with a slotted or Phillips® screwdriver. Do not overtighten bolts. The bolt cover will not snap shut if bolt is too tight.

Insert two 1 5/8" (4.1 cm) bolts with bolt covers in holes underneath tunnel. Tighten with a screwdriver.

Place tunnel top (A - tunnel piece with pegs) on top "shelf" on the wall with the bubble window. Line up pegs on the inside rim of tunnel with holes in the walls at each end of tunnel and push down. Insert two 1 5/8" (4.1 cm) bolts with bolt covers in holes in tunnel top and tighten with a screwdriver.

Insert three 1 5/8" (4.1 cm) bolts with bolt covers in tunnel top and into threaded bushing inside holes in tunnel bottom.

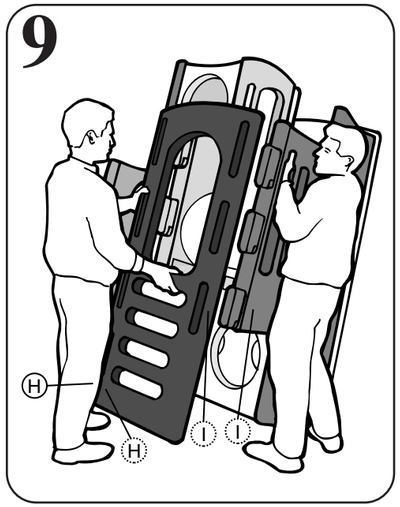
9
H
H
I
I

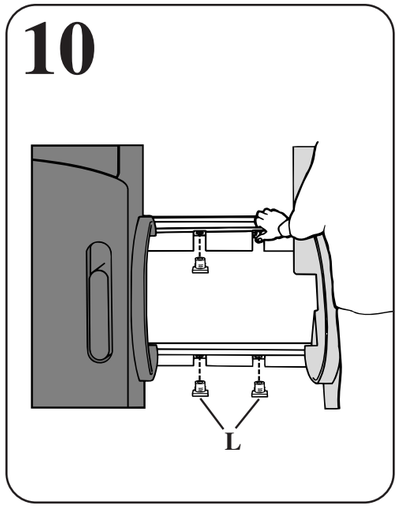
10
L

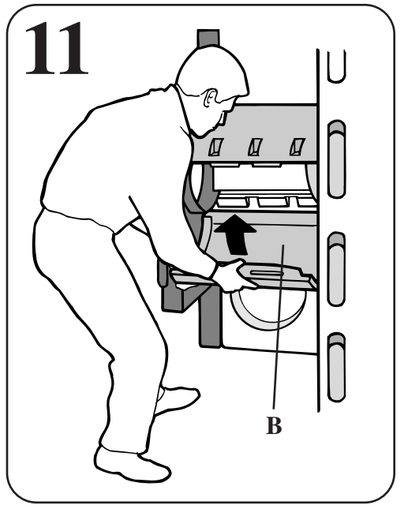
11
B

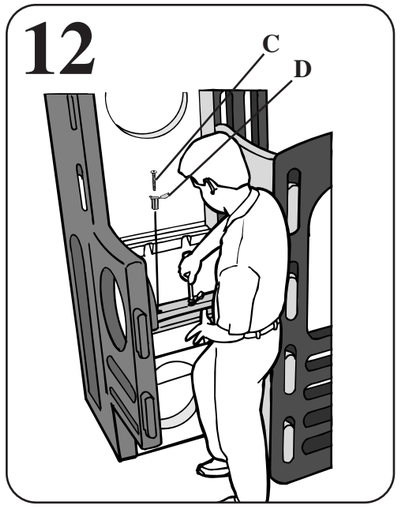
12
C
D

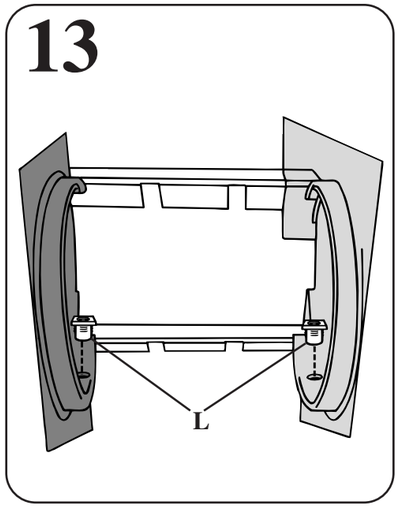
13
L

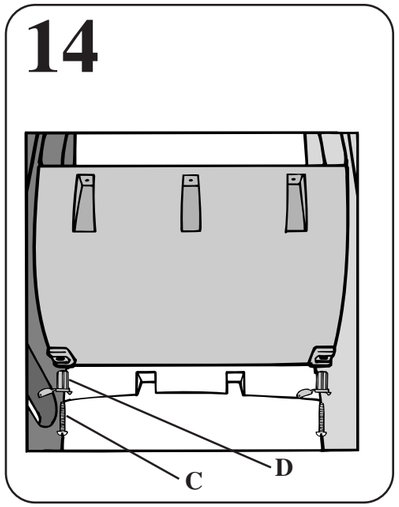
14
C
D

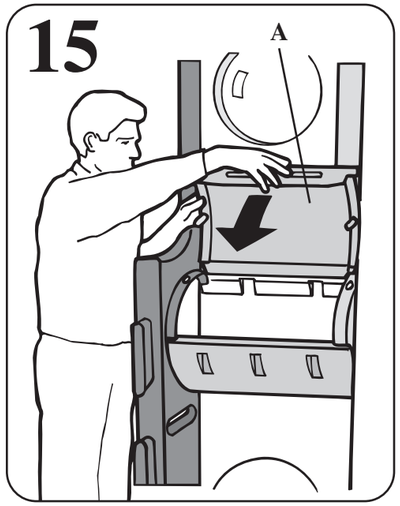
15
A

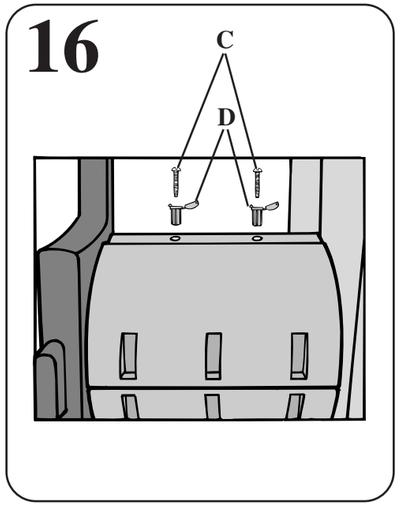
16
C
D

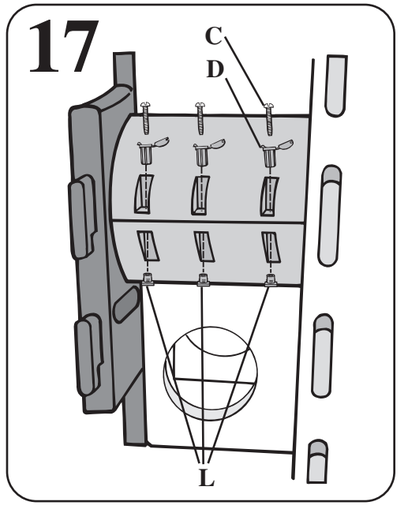
17
C
D
L

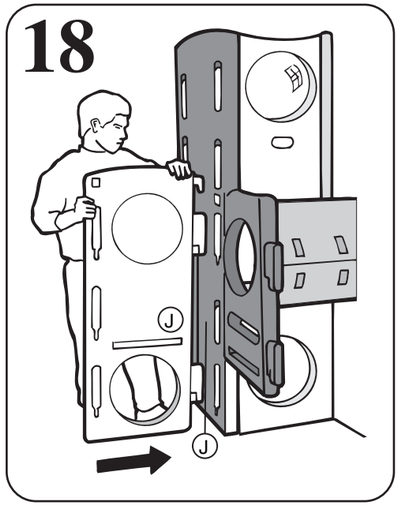
18
J
J

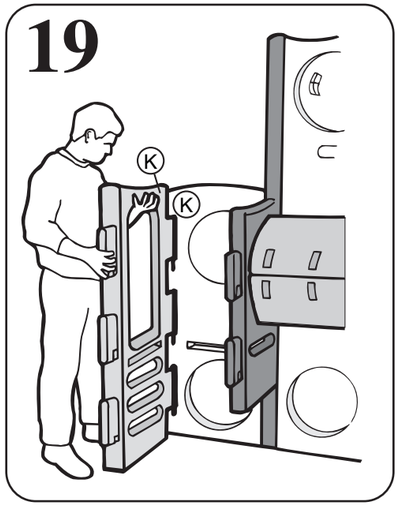
19
K
K

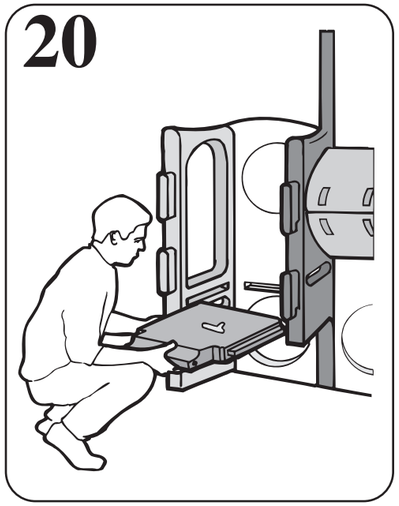
20

21
L
L
M
M

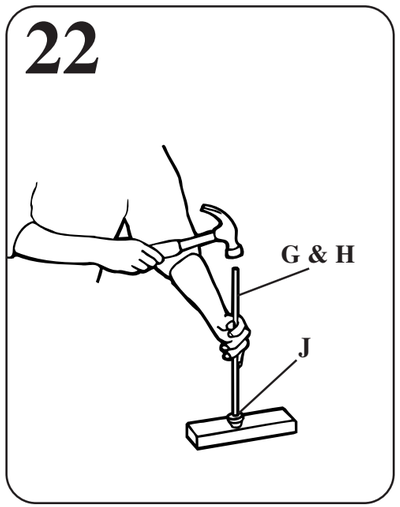
22
G & H
J

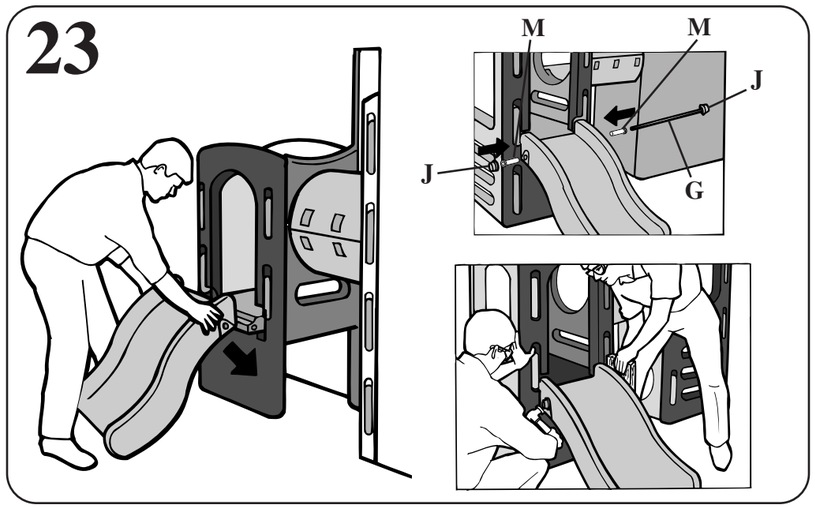
23
M
M
J
J
G

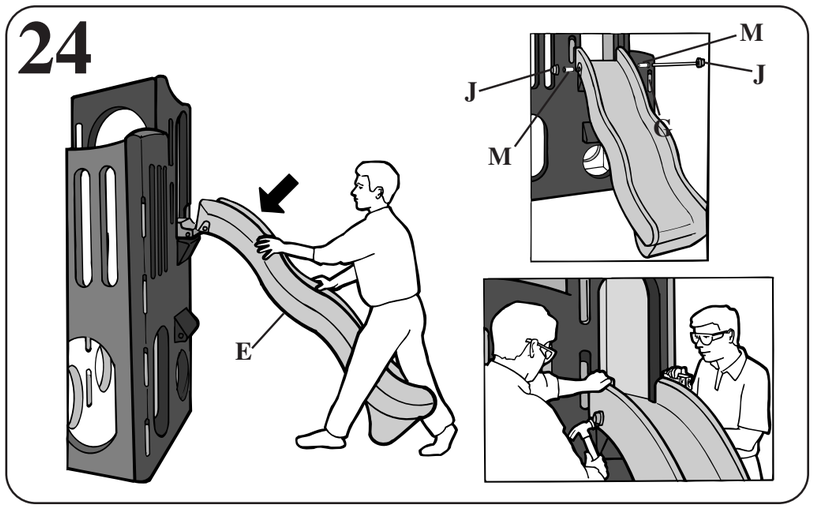
24
M
J
J
M
E

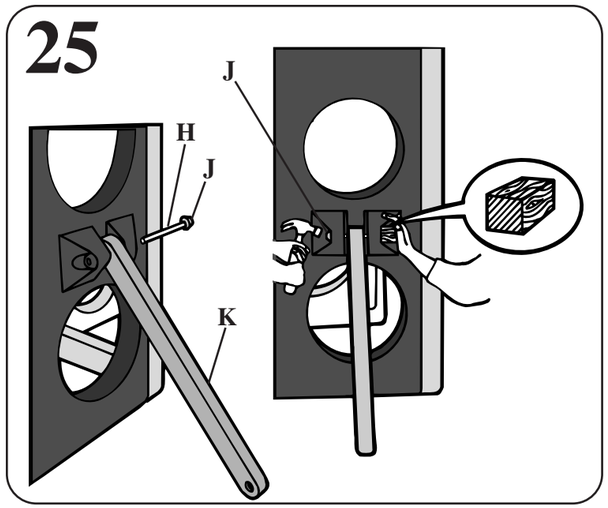

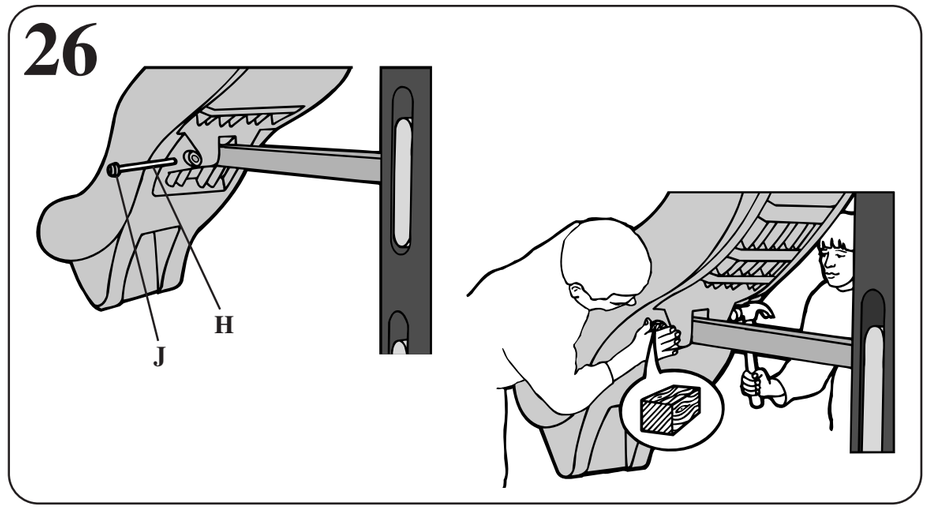

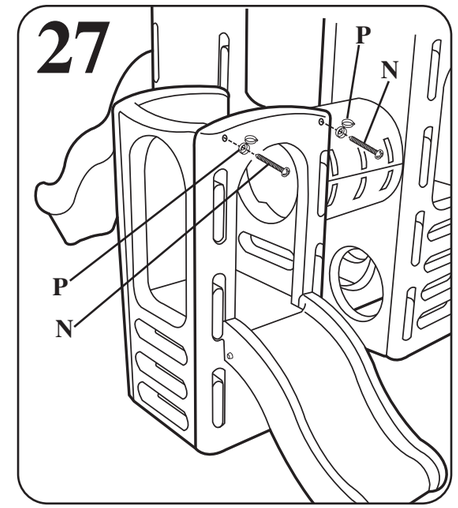

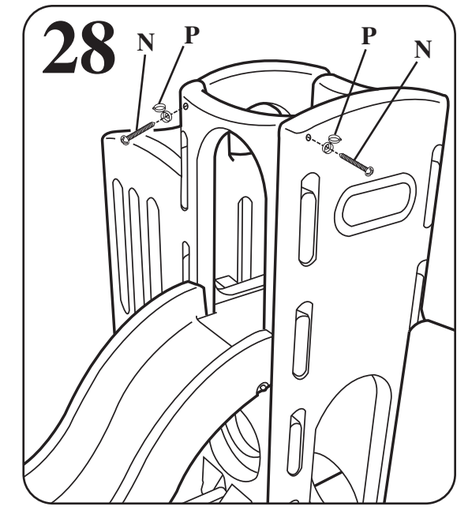

(Threaded bushings are already installed in tunnel bottom.) Tighten with a screwdriver.

DISASSEMBLY

Two adults are needed. Remove tunnel first.

Wear safety glasses when performing the following procedure. It may be necessary to use a slotted screwdriver to pry out the small hooks at the top of walls. When disassembling the tunnel, pry open bolt covers with a slotted screwdriver.

NOTE: Slides may not be disassembled.

MAINTENANCE

⚠ **WARNING:** Failure to perform periodic checks could cause this product to overturn or cause a fall.

The following checks should be performed at the beginning and end of each season and twice monthly during the usage period:

- Reinstall any plastic parts, such as swing seats or any other items that were removed for the cold season.
- Tighten all hardware.
- Lubricate all metallic moving parts per manufacturer's instruction.
- Check all moving parts including swing seats, ropes, cables, and chains for wear, rust, or other deterioration. Replace in accordance with the manufacturer's instructions.
- Check metal parts for rust. If found, sand and repaint using a nonlead-based paint meeting the requirements of 16 CFR 1303.
- Rake and check depth of loose fill protective surfacing materials to prevent compaction and to maintain appropriate depth. Replace as necessary.
- Take this product indoors or do not use when temperatures fall below 0°F/-18°C.

DISPOSAL

- Disassemble and dispose of equipment in such a manner that no hazardous conditions such as, but not limited to, small parts and sharp edges exist at the time equipment is discarded.

CONSUMER SERVICE TOLL-FREE NUMBER:

United States:
www.littletikes.com
1-800-321-0183 Monday - Friday
The Little Tikes Company
2180 Barlow Road
Hudson, OH 44236
E-mail: littletikes.cares@littletikescare.com

United Kingdom:
www.littletikes.co.uk
Little Tikes
MGA Entertainment (UK) Ltd
50 Presley Way
Crownhill
Milton Keynes MK8 OES
Bucks, UK
+ 0800 521 558
E-mail: Info.LittleTikes@mgae.com

Printed in U.S.A. D.R.©2011 The Little Tikes Company
© The Little Tikes Company, an MGA Entertainment company. LITTLE TIKES® is a trademark of Little Tikes in the U.S. and other countries. All logos, names, characters, likenesses, images, slogans, and packaging appearance are the property of Little Tikes. Please keep this address and packaging for reference since it contains important information. Contents, including specifications and colors, may vary from photos depicted on package. Instructions included. Please remove all packaging including tags, ties & tacking stitches before giving this product to a child.

LIMITED WARRANTY

The Little Tikes Company makes fun, high quality toys. We warrant to the original purchaser that this product is free of defects in materials or workmanship for one year * from the date of purchase (dated sales receipt is required for proof of purchase). At the sole election of The Little Tikes Company, the only remedies available under this warranty will be either replacement of the defective part of the product or refund the purchase price of the product. This warranty is valid only if the product has been assembled and maintained per the instructions. This warranty does not cover abuse, accident, cosmetic issues such as fading or scratches from normal wear, or any other cause not arising from defects in material and workmanship. *The warranty period is three (3) months for daycare or commercial purchasers.

U.S.A and Canada: For warranty service or replacement part information, please visit our website at www.littletikes.com, call 1-800-321-0183 or write to: Consumer Service, The Little Tikes Company, 2180 Barlow Road, Hudson, OH 44236, U.S.A. Some replacement parts may be available for purchase after warranty expires—contact us for details.

Outside U.S.A and Canada: Contact place of purchase for warranty service. This warranty gives you specific legal rights, and you may also have other rights, which vary from country/state to country/state. Some countries/states do not allow the exclusion or limitation of incidental or consequential damages, so the above limitation or exclusion may not apply to you. visit our website at www.littletikes.com, call 1-800-321-0183 or write to: Consumer Service, The Little Tikes Company, 2180 Barlow Road, Hudson OH 44236, U.S.A. Some replacement parts may be available for purchase after warranty expires—contact us for details.

Outside U.S.A. and Canada: Contact place of purchase for warranty service. This warranty gives you specific legal rights, and you may also have other rights, which vary from country/state to country/state. Some countries/states do not allow the exclusion or limitation of incidental or consequential damages, so the above limitation or exclusion may not apply to you.

FRANÇAIS

SUPER GYM/CENTRE DE RÉCRÉATION

Age 3 ans et plus
Prière de conserver le reçu comme preuve d'achat.

MONTAGE PAR UN ADULTE REQUIS

Le montage nécessite 2 personnes.

⚠ **ATTENTION :**

- Conserver ces instructions à titre de référence.
- Avant l'assemblage du produit, ce paquet contient des petites pièces de matériel qui peuvent présenter un risque d'étouffement, et des bords et des arrondis tranchants. Tenir hors de portée des enfants avant l'assemblage complet.
- Une chute sur une surface dure peut causer un traumatisme crânien ou d'autres blessures graves. Ne placez jamais ce produit sur du béton, de l'asphalte, du bois, de la terre battue, de l'herbe ou d'autres surfaces dures. Un tapis sur un plancher dur pourrait ne pas suffire à empêcher les blessures. Utilisez toujours un revêtement de protection sur le sol, sous et autour de l'équipement du terrain de jeux, conformément à la « Fiche d'informations au consommateur sur les matériaux de surface des aires de jeux » jointe. Hauteur maximale de protection contre les chutes requise jusqu'à 2 mètre (6 pieds).
- La surveillance par un adulte est recommandée. Ne laisser jamais un enfant sans surveillance.
- Ce produit n'a pas été conçu pour les enfants de 3 ans et plus.
- Poids maximum par enfant : 45 kg. Limité à 8 enfants.
- Les enfants doivent porter des chaussures.
- Ce produit n'est conçu que pour une utilisation domestique et familiale, à l'extérieur.
- L'observation des règles et des précautions suivantes diminue les risques d'accidents graves ou mortels.
- Installez ce produit sur un sol nivelé, à une distance d'au moins 2 m (6') de tout objet. Les objets à éviter mais sans s'y limiter sont les barrières, les bâtiments, les garages, les maisons, les branches pendantes, les cordes à linge ou les fils électriques.
- L'observation des règles et des précautions suivantes diminue les risques d'accidents graves ou mortels.
- Nous vous recommandons d'orienter le produit assemblé de manière à minimiser l'exposition au soleil des surfaces conçues pour se tenir debout ou s'asseoir.
- Apprendre aux enfants comment utiliser cet appareillage de manière appropriée, seulement après avoir correctement effectué le montage et l'installation. Et non pas d'une manière qui ne correspondrait pas à la fonction de l'appareillage.
- Ne pas laisser les enfants grimper sur l'appareillage lorsque ce dernier est mouillé.
- Apprendre aux enfants à ne pas attacher d'objets sur le portique d'escalade, et qui ne sont pas conçus spécialement pour être utilisés avec l'appareillage, tels que mais sans s'y limiter, les cordes à sauter, les cordes à linge, les laisses d'animaux, les câbles et les chaînes, car ces objets peuvent présenter un danger d'étranglement.
- Instruisez les enfants d'enlever leurs casques de vélo ou d'autres sports avant de jouer avec ce produit.
- Habillez les enfants avec des vêtements appropriés : évitez les vêtements amples comme les ponchos, les écharpes, etc. qui présentent un danger potentiel pendant l'utilisation de l'équipement.
- Il est recommandé de se protéger les yeux lors du montage en portant des lunettes de sécurité.

ASSEMBLAGE DES PAROIS :

L'ordre d'assemblage des parois correspond aux lettres moulées dans chaque paroi. Par exemple, rapprocher les 2 parois comportant les lettres A. Soulever la paroi comportant les crochets et mettre en place les crochets dans les ouvertures de la paroi opposée. Appuyer pour mettre en place.

ATTENTION : Placer un bloc de bois sur les parois comportant la lettre D (voir figure 4) et frapper avec un marteau. Un maillet en caoutchouc peut être utilisé à la place du marteau.

ASSEMBLAGE DU TUNNEL (FIGURE 11 À 17)

Poser la partie inférieure du tunnel (B sans cheville) sur le support inférieur de la paroi avec la bulle. Introduire 2 vis (C) équipées de cache-vis (D) dans les trous à l'intérieur de la partie inférieure du tunnel. Visser à l'aide d'un tourne-vis.

ATTENTION : Les vis peuvent être vissées avec un tourne-vis ordinaire ou avec un tourne-vis cruciforme. Ne pas serrer les vis trop fort. Lorsque les vis sont trop serrées les cache-vis ne tiennent pas.

Introduire 2 vis avec cache-vis dans les trous sous le tunnel. Visser à l'aide d'un tourne-vis.

Placer le tunnel supérieur (A-celui avec les chevilles) sur "l'étagère" supérieur de la paroi avec la bulle transparente. Aligner les chevilles du tunnel avec les trous à chaque bout de la paroi. Pousser vers le bas. Insérer deux vis et cache-vis dans les trous du tunnel supérieur et serrer avec un tournevis.

Insérer trois vis et cache-vis dans le tunnel supérieur pour qu'elles rejoignent les bagues filetées placées dans les trous du tunnel inférieur. (Les bagues filetées sont déjà installées dans le tunnel inférieur.) Serrer à l'aide d'un tournevis.

DÉMONTAGE

Deux adultes seront nécessaires pour démonter le produit. Procéder en premier au démontage du tunnel.

Pour monter le produit, il est recommandé de porter des lunettes de sécurité. Lors du démontage du tunnel, un tourne-vis sera nécessaire pour soulever les cache-vis.

ATTENTION : Les glissades ne peuvent pas être démontées.

ENTRETIEN

⚠ **AVERTISSEMENT :** le non-respect des vérifications périodiques peut entraîner le renversement du produit ou une chute.

Les vérifications suivantes doivent être effectuées au début de chaque saison et deux fois par mois pendant la période d'utilisation :

- Réinstallez les pièces en plastique, comme les sièges de balançoire ou autres éléments qui ont été retirés pour la saison froide.
- Serrez toute la visserie.
- Lubrifiez toutes les pièces mobiles métalliques selon les instructions du fabricant.
- Vérifiez que toutes les pièces mobiles, y compris les sièges de balançoire, les cordes, les câbles et les chaînes, ne sont pas usées, rouillées ou autrement détériorées. Remplacez selon les instructions du fabricant.
- Vérifiez que les pièces métalliques ne sont pas rouillées. Si tel est le cas, poncez et repeignez-les à l'aide d'une peinture sans plomb, conforme aux exigences de la norme 16 CFR 1303.
- Ratissez et vérifiez la profondeur des matériaux meubles de la surface de protection afin d'éviter le compactage et de maintenir une profondeur appropriée. Remplacez-les si nécessaire.
- Rentrez ce produit ou ne l'utilisez pas lorsque la température extérieure tombe au-dessous de –18 °C (0 °F).

ÉLIMINATION

- Le démontage et l'élimination de l'appareillage doivent s'effectuer de manière à ce que des pièces de petites dimensions ou tranchantes ou d'autres éléments ne représentent aucune source de dangers lors de la mise au rebut.

SERVICE CONSOMMATEURS

www.littletikes.fr
Little Tikes
MGA Entertainment
klantenservice@mgae.com
Tel : +31 (0)20 354 8024
Fax : +31 (0)20 659 8034

Imprimé en Etats-Unis.
© The Little Tikes Company, et MGA Entertainment company. LITTLE TIKES® est une marque de commerce de Little Tikes aux États-Unis et dans d'autres pays. Tous les logos, noms, caractères, similitudes, images, slogans et apparence d'emballage sont la propriété de Little Tikes. Merci de conserver cette adresse et cet emballage car ils contiennent des informations importantes. Merci d'enlever l'emballage, y compris les étiquettes, liens et fils cousus, avant de donner ce jouet à un enfant. Le contenu, y compris les spécifications et les couleurs, peut varier des illustrations de l'emballage. Instructions incluses.

GARANTIE

The Little Tikes Company fabrique des jouets amusants de qualité exceptionnelle. Nous garantissons à l'acheteur d'origine que ce produit est exempt de vices de matériau ou de fabrication pendant une année* à compter de sa date d'achat (le reçu d'achat daté est exigé comme preuve d'achat). Au titre de la présente garantie, la seule responsabilité de The Little Tikes Company et le seul recours se limitent au remplacement des pièces défectueuses du produit ou au remboursement du prix d'achat du produit. La présente garantie est valable uniquement si le produit a été assemblé et entretenu conformément aux instructions fournies. La présente garantie ne couvre ni les dommages résultant d'une utilisation abusive ou d'un accident, ni l'apparence esthétique telle les décolorations ou les rayures dues à l'usure normale ou à toute autre cause ne relevant pas de vices de matériau ou de fabrication. *La période de garantie est de trois (3) mois pour les services de garderie et les acheteurs commerciaux.

États-Unis et Canada : Pour obtenir des informations sur le service de garantie ou de remplacement des pièces veuillez visiter notre site Web : www.littletikes.com, appeler le 1-800-321-0183 ou écrire à : Consumer Service, The Little Tikes Company, 2180 Barlow Road, Hudson OH 44236, U.S.A. Certaines pièces de rechange peuvent être achetées après l'expiration de la garantie – veuillez nous contacter pour obtenir de plus amples informations.

À l'extérieur des États-Unis et du Canada : Veuillez contacter le magasin où le produit a été acheté pour vous informer sur le service de garantie. La présente garantie vous offre des droits spécifiques reconnus par la loi, mais il se peut que vous ayez d'autres droits qui varient de pays / province à pays / province. Certainspays ou certaines provinces n'autorisent pas l'exclusion ou la limitation pour les dommages consécutifs ou fortuits, par conséquent la limitation ou l'exclusion qui précède peut ne pas s'appliquer à votre cas.

ESPAÑOL

LUGAR DE JUEGOS LITTLE TIKES®

Edades: 3 años en adelante
Por favor guarde el recibo de venta como prueba de compra.

DEBE SER ENSAMBLADO POR UN ADULTO.

Se necesitan 2 personas para el montaje.

⚠ **ADVERTENCIA:**

- Guarde estas instrucciones para referencia futura.
- Antes de ensamblar los componentes, recuerde que el paquete contiene piezas pequeñas con las que los niños podrían atragantarse. Asimismo, posee bordes afilados y puntas aguzadas. Hasta no terminar de ensamblar todas las piezas, mantenga alejados a los niños.
- Las caídas sobre superficies duras pueden causar lesiones en la cabeza u otras lesiones graves. Nunca instale el juego sobre hormigón, asfalto, tierra dura, madera, césped u otras superficies duras. El uso de moqueta sobre suelos duros no garantiza que no haya lesiones. Siempre utilice superficie protectora en el área que se encuentra debajo y alrededor de los juegos de plaza según la "Hoja de Información al Consumidor sobre Materiales para Superficie de Juego". Se requiere protección para una altura máxima de caída de hasta 2 m.
- Se requiere la vigilancia de adultos. No deje destendido al niño.
- Este producto esta diseñado para que lo usen niños entre 3 años en adelante.
- Peso máximo por niño: 45 kg. Límite de 8 niños.
- Debe usarse calzado en todo momento.
- Este producto está diseñado para uso familiar en exteriores solamente.
- El seguir las siguientes instrucciones y advertencias reducen la probabilidad de lesiones graves o mortales.
- Coloque este producto sobre terreno nivelado, a por lo menos 2 m de cualquier objeto. Los objetos que deben evitarse incluyen, pero no se limitan a, cercas, edificios, cocheras, casas, ramas, tendederos y cables eléctricos.
- Para evitar lesiones graves no debe usarse el juego hasta que no esté correctamente instalado.
- Se recomienda que el producto armado esté orientado de tal forma que se minimice la luz directa del sol en superficies ideadas para ponerse de pie o sentarse.
- Enséñeles a los niños el uso apropiado de este producto, pero sólo después de haberlo armado e instalado, y según el propósito para el que ha sido diseñado.
- No permita que los niños se trepen a la estructura cuando está mojada.
- Enséñeles a los niños que no coloquen objetos que no están específicamente diseñados para usarse con este producto tales como, entre otros, cuerdas para saltar, tendederos, correas para animales, cables y cadenas, ya que pueden presentar un riesgo de estrangulamiento.
- Indíqueles a los niños que se quiten el casco que utilizan para la bicicleta o para otros deportes antes de jugar en este producto.
- Vista a los niños adecuadamente: No permita que lleven ropa demasiado suelta incluyendo ponchos, bufandas y vestimentas que tengan cordones. En todo momento deben ir calzados con zapatos que les queden bien.
- Protega sus ojos. Siempre use lentes de seguridad cuando utilice un martillo.

ENSAMBLAJE EN LA PARED:

El orden de armado se corresponde con las letras de cada pared. Por ejemplo, junte las dos paredes con la "A" moldeada en las esquinas inferiores. Levante la pared con ganchos e inserte éstos en las aberturas de la pared opuesta. Empuje la pared hacia abajo, para que los ganchos "calcen" en su lugar. Conecte las dos paredes con la "B" moldeada en las esquinas inferiores.

NOTA: Coloque un bloque de madera en las paredes que tienen la marca D (ver ilustración 4) y martille. Se puede usar un mazo de hule en lugar de un martillo y un bloque de madera.

ENSAMBLAJE DEL TUNEL (ILUSTRACIÓN 11-17)

Coloque la parte inferior del tunel (B - la pieza del tunel sin chavetas) sobre el "estante" inferior de la pared que tiene la ventana redonda. Inserte dos pernos 4,1 cm (C) con las cubiertas de los pernos (D) adentro de los agujeros de la parte inferior del tunel. Apriételos con un destornillador.

NOTA: Los pernos 4,1 cm deben apretarse con un destornillador o un destornillador de cruz.

Inserte dos pernos 4,1 cm con la cubierta en los agujeros de la parte inferior del tunel. Ajústelos con un destornillador.

Coloque la parte superior del tunel (A - parte del tunel con pernos) sobre el "estante" superior de la pared que tiene la ventana redonda. Alinee los pernos en el borde interno del tunel con los agujeros de las paredes en cada extremo del tunel y empuje hacia abajo. Inserte dos pernos 4,1 cm con la cubierta en los agujeros en la parte superior del tunel y apriételos con un destornillador.

Inserte tres pernos 4,1 cm con cubierta en la parte superior del tunel y en el cojinete roscado adentro de los agujeros en la parte inferior del tunel. (Los cojinetes roscados ya está instalados en la parte inferior del tunel). Apriételos con un destornillador.

DESAMBLAJE

Se necesitan dos adultos. Quite el tunel primero. Use lentes de seguridad para llevar a cabo el desarmado. Puede que sea necesario utilizar un destornillador para hacer palanca y quitar los ganchos pequeños de la parte superior de las paredes.

NOTA: los toboganes no se pueder desarmar.

MANTENIMIENTO

⚠ **ADVERTENCIA:** El no realizar inspecciones periódicas puede provocar que este producto se vuelque o cause una caída. Al principio de cada estación y dos veces al mes durante la temporada de uso debe hacerse lo siguiente:

- Reinstalar cualquier pieza de plástico o cualquier otro objeto tal como un asiento de columpio, que se hubiera quitado durante el invierno.
- Ajustar todas las piezas de montaje.
- Lubricar todas las piezas metálicas móviles según las instrucciones del fabricante.
- Inspeccionar que las piezas móviles incluyendo asientos de columpio, cuerdas, cables y cadenas no estén desgastadas, oxidadas o deterioradas. Reemplácelas de acuerdo con las instrucciones del fabricante.

624370201 - 5/11

- Inspeccionar si las piezas metálicas están oxidadas. De estarlo, líjelas y vuélvalas a pintar con una pintura sin contenido de plomo que cumpla con los requisitos 16 CFR 1303.
- Rastrillar y verificar el espesor de los materiales para superficie de relleno suelto para asegurarse que no se compacten y que mantengan el espesor adecuado. Reemplácelos como sea necesario.
- Guarde el columpio o simplemente no lo utilice cuando las temperaturas sean inferiores a -18°C.

DESECHO
- Desarme y deseche el equipo de tal forma que no se presenten condiciones peligrosas tales como, bordes filosos y piezas pequeñas, entre otras, cuando se deshaga del equipo.

SERVICIO AL CLIENTE
www.littletikes.com
SPAIN:
MGAE Little Tikes Iberia, S.L.
Avda. Del Juguete s/n
03440 Ibi (Alicante)
Spain
Tel: 902212152

Mexico:
Handell S.A. DE C.V.
Gobernador José Guadalupe Covarrubias #78
Col. San Miguel Chapultepec
C.P. 11850, MÉXICO, D.F
Han040701 FX5
Tel: 01-800-426-3355

Impreso en E.U.A.
© The Little Tikes Company, una compañía de MGA Entertainment. LITTLE TIKES® es una marca registrada de Little Tikes en EE.UU. y otros países. Todos los logotipos, nombres, personajes, representaciones, imágenes, eslóganes y apariencia del embalaje son propiedad de Little Tikes. Conserve esta dirección y embalaje para referencia ya que contiene información importante. El contenido, incluyendo especificaciones y colores, puede ser diferente a las fotos que se muestran en el paquete. Instrucciones incluidas. Antes de darle este producto al niño quítele todo el embalaje, incluyendo etiquetas, amarres y costuras.

GARANTIA
La compañía Little Tikes fabrica juguetes divertidos de alta calidad. Le garantizamos al comprador original que este producto está libre de defectos de material o mano de obra por un año * a partir de la fecha de compra (se requiere el recibo de compra fechado como prueba). A exclusiva elección de la compañía Little Tikes, el único remedio disponible bajo esta garantía será el reemplazo de la parte defectuosa del producto o el reembolso del precio de compra de dicho producto. Esta garantía es válida solamente si el producto ha sido montado y mantenido según las instrucciones. Esta garantía no cubre abuso, accidente, aspectos cosméticos tales como el descoloramiento o las rayas como consecuencia de un uso normal, ni ningún otro problema que no surja de defectos de material o mano de obra. **Fuera de EE.UU. y Canadá:** Póngase en contacto con el lugar de compra para el servicio de garantía. Esta garantía le otorga derechos legales específicos y es posible también que tenga otros derechos que varían según el país/estado. Algunos países/estados no permiten la exclusión o limitación de daños concomitantes o consecuentes, por lo cual la limitación o exclusión mencionada puede no aplicarse a usted. *El período de garantía es de tres (3) meses para guarderías o compradores comerciales.

DEUTSCH

LITTLE TIKES® SPIELPLATZ
Alter ab 3 Jahren
Bitte den Kassenzettel als Beleg aufbewahren.

ZUSAMMENBAU DURCH ERWACHSENE ERFORDERLICH.
Zum Zusammenbau werden 2 Personen benötigt.

⚠ **WARNUNG:**
- Diese Anleitungen zur späteren Einsicht aufbewahren!
- Vor der Montage enthält diese Packung Kleinteile: Metallteile, die eine Erstickungsgefahr darstellen und scharfe Kanten und Spitzen haben. Vor dem Zusammenbau von Kindern fernhalten.
- Stürze auf harte Bodenoberflächen können zu Kopf- oder anderen schweren Verletzungen führen. Niemals auf Beton, Asphalt, festgetretener Erde, Holz oder anderen harten Oberflächen installieren. Teppichboden auf harten Bodenoberflächen kann Verletzungen nicht verhindern. Verwenden Sie immer einen schützenden Belag auf dem Spielplatzboden siehe “Informationsblatt für Verbraucher für Spielplatzbelagsmaterialien”. Schutz für maximal 2 m Fallhöhe erforderlich.
- Überwachung durch Erwachdene notwendig. Lasssen Sie Ihr Kind nicht unbeaufsichtigt.
- Dieses Produkt ist für Kinder ab 3 Jahren.
- Höchstbelastung: 45 kg pro Kind. Nicht mehr als 8 Kinder.
- Zu allen Zeiten Schuhe tragen.
- Dieses Produkt ist ausschließlich für den privaten Gebrauch unter freiem Himmel bestimmt.
- Die Einhaltung der folgenden Sicherheitshinweise reduziert die Wahrscheinlichkeit von schweren oder tödlichen Verletzungen.
- Stellen Sie das Gerät auf ebener Erde auf, wenigstens 2m von anderen Gegenständen entfernt. Gegenstände, die u.a. vermieden werden sollten, sind Zäune, Gebäude, Garagen, Häuser, überhängende Äste, Wäscheleinen oder Stromleitungen.
- Um ernste Verletzungen zu vermeiden, dürfen Kinder das Gerät erst benutzen, wenn es ordnungsgemäß zusammengebaut ist.
- Es wird empfohlen, das fertige Produkt so auszurichten, dass möglichst wenig direkte Sonneneinstrahlung auf die Sitz- und Stehflächen erfolgt.
- Erklären Sie Kindern die korrekte Benutzung dieses Produkts, nachdem es ordnungsgemäß zusammengebaut und installiert wurde und nicht anders als vorgesehen.
- Gestatten Sie Kindern nicht, auf dieses Produkt zu klettern, wenn es nass ist.
- Belehren Sie Kinder, keine Gegenstände am Klettergerüst anzubringen, die nicht ausdrücklich für dieses Produkt vorgesehen sind, einschließlich Springseile, Wäscheleinen, Hundeleinen, Kabel und Ketten, da Strangulationsgefahr bestehen könnte.
- Kinder darüber belehren, Fahrradhelme oder andere Sporthelme abzusetzen, bevor sie auf diesem Gerät spielen.
- Kinder sollten geeignete Kleidung tragen: Vermeiden Sie weite Kleidungsstücke wie Ponchos, Tücher usw., die bei der Benutzung dieses Geräts gefährlich sein könnten.
- Augen schützen. Bei Benutzung eines Hammers immer Schutzbrille tragen.

WANDMONTAGE:
Die Reihenfolge der Montage entspricht den in jede Wand eingeformten Buchstaben. Zum Beispiel werden die beiden mit einem in den unteren Ecken eingeformten A versehenen Wände zuerst aneinandergesetzt. Die Wand mit den Haken anheben und die Haken in die Öffnungen der anderen Wand einführen. Von oben auf die Wand mit den Haken drücken, um die Wand “einschnappen” zu lassen.
HINWEIS: Auf die mit einem eingeformten D versehenen Wände einen Holzblock legen (siehe Abb. 4) und mit einem Hammer daraufschlagen. Ein Gummihammer darf dabei den Hammer und den Holzblock ersetzen.

TUNNELZUSAMMENBAU (ABB. 11 - 17)
Tunnelunterteil (B - Tunnelteil ohne Stifte) auf die untere Stufe der Wand mit dem konkaven Fenster legen. Zwei 4,1 cm Bolzen (C) mit den Bolzenkappen (D) in die Löcher im Tunnelboden einführen. Mit Schraubenzieher festziehen.
HINWEIS: Die 4,1 cm Bolzen dürfen mit einem Schlitzmutterndreher oder Phillips Schraubenzieher festgezogen werden. Bolzen nicht übermäßig fest ziehen. Andernfalls lassen sich die Bolzenkappen nicht zuschnappen.
Zwei 4,1 cm Bolzen mit den Bolzenkappen in die Löcher unter dem Tunnel einführen. Mit Schraubenzieher festziehen.
Tunneloberteil (A - Tunnelteil mit Stiften) auf die obere Stufe der Wand mit dem konkaven Fenster legen. An jedem Tunnelende die Stifte am Innenrand des Tunnels mit den Löchern in den Wänden ausrichten und sie hineindrücken. Zwei 4,1 cm Bolzen mit den Bolzenkappen in die Löcher im Tunneloberteil einführen und mit einem Schraubenzieher festziehen.
Drei 4,1 cm Bolzen mit den Bolzenkappen in das Tunneloberteil und die mit Gewinden versehenen Buchsen in den Löchern im Tunnelboden einführen (Die mit Gewinden versehenen Buchsen sind bereits im Tunnelboden eingebaut). Mit einem Schraubenzieher festziehen.

DEMONTAGE
Hier sind zwei Personen erforderlich. Zunächst den Tunnel auseinandernehmen.
Schutzbrillen bei der Durchführung der folgenden Verfahren tragen. Eventuell ist es notwendig, einen Schlitzmutterndreher zu benutzen, um die kleinen Haken oben aus den Wänden herauszudrücken. Bei Auseinandernehmen des Tunnels die Bolzenkappen mit einem Schlitzmutterndreher zum Aufspringen veranlassen.
HINWEIS: Rutschen sollten nicht auseinandergenommen werden.

PFLEGEHINWEISE
⚠ **ACHTUNG:** Das Unterlassen von regelmäßigen Kontrollen kann dazu führen, dass das Produkt umkippt oder einen Sturz verursacht.
Die folgenden Kontrollen sollten zu Beginn jeder Spielsaison und während der Spielsaison zweimal monatlich durchgeführt werden.
- Sämtliche Plastikteile anbringen, wie Schaukelsitze oder andere Teile, die während der kalten Jahreszeit entfernt wurden.
- Alle Schrauben und Muttern festziehen.
- Alle metallischen beweglichen Teile gemäß Herstellerspezifikationen schmieren.
- Alle beweglichen Teile einschließlich Schaukelsitze, Seile, Kabel und Ketten auf Abnutzung, Rost oder andere Beschädigung kontrollieren. Gemäß den Hinweisen des Herstellers auswechseln.
- Metallteile auf Rost prüfen. Wenn Roststellen vorhanden sind, abschmirgeln und mit einer bleifreien Farbe, die die Anforderungen der CFR 1303 erfüllt, neu streichen.
- Das Füllmaterial, das den schützenden Boden bildet, harken und die Tiefe überprüfen, so dass es locker ist und die erforderliche Tiefe aufweist. Gegebenenfalls erneuern.

- Bei Temperaturen unter -18 °C dieses Gerät im Haus aufbewahren oder nicht benutzen.

ENTSORGUNG
- Das Gerät so auseinanderbauen und entsorgen, dass keine Gefahrensituationen, beispielsweise durch kleine Teile und scharfe Kanten, entstehen zum Zeitpunkt, wenn das Gerät ausrangiert wird.

KUNDENSERVICE:
www.littletikes.com
Zapf Creation AG
Mönchrödener Str. 13
D-96472 Rödental
Tel: +49 (0) 9563 7251-0

© The Little Tikes Company, ein Unternehmen von MGA Entertainment. LITTLE TIKES® ist ein Markenzeichen von Little Tikes in den USA und anderen Ländern. Alle Logos, Namen, Gestalten, Abbilder, Images, Slogans und Verpackungsdesigns sind das Eigentum von Little Tikes. Diese Verpackung bitte für mögliche Rückfragen aufbewahren. Sie enthält wichtige Informationen. Bitte entfernen Sie die Verpackung sowie jegliche Anhänger, Befestigungen und Fäden, bevor das Produkt in die Hände eines Kindes gelangt. Abweichungen des Inhalts in Farbe und Gestaltung gegenüber den Abbildungen auf der Verpackung vorbehalten. Anleitung enthalten.

GARANTIE
The Little Tikes Company stellt lustige, hochwertige Spielsachen her. Wir gewähren dem Erstkäufer vom Zeitpunkt des Erwerbs eine auf ein Jahr * befristete Garantie hinsichtlich Materialien und Verarbeitung (Kaufbeleg mit Datum ist erforderlich). Garantieleistungen erfolgen einzig nach dem Ermessen von The Little Tikes Company und beschränken sich auf den Ersatz des fehlerhaften Teils oder die Rückerstattung des Kaufpreises des Produktes. Garantieanspruch besteht nur, wenn das Produkt den Anweisungen entsprechend zusammengebaut und gewartet wurde. Die Garantie erstreckt sich nicht auf Missbrauch, Unfall, Schönheitsfehler wie Verblassen oder Kratzer durch normale Abnutzung oder alle anderen Ursachen, die sich nicht aus Material- oder Verarbeitungsfehlern ergeben.
Außerhalb der U.S.A und Kanadas: Kontaktieren Sie bei Garantieansprüchen die Verkaufsstelle. Diese Garantie gibt Ihnen spezifische gesetzliche Rechte. Sie mögen noch weitere Rechte haben, die von Land/Staat zu Land/Staat unterschiedlich sind. Einige Länder/Staaten gestatten nicht den Ausschluss von beiläufig entstandenen oder Folgeschäden, so dass die obigen Einschränkungen auf Sie möglicherweise nicht zutreffen. *Die Garantiefrist beträgt drei (3) Monate für Kindertagesstätten oder kommerzielle Käufer.

ITALIANO

PARCO GIOCHI GIGANTE
Età: da 3 anni
Conservate lo scontrino: è la vostra prova d’acquisto.

IL MONTAGGIO DEVE ESSERE ESEGUITO DA UN ADULTO.
Per l’assemblaggio sono necessarie due persone.

⚠ **ATTENZIONE:**
- Conservare queste istruzioni per futura consultazione.
- Prima dell’assemblaggio questa confezione contiene parti di piccole dimensioni, dispositivi di fissaggio che presentano il pericolo di soffocamento e con bordi e punti possibilmente affilati. Mantenere il tavolo lontano dai bambini fino al completamento dell’assemblaggio.
- Le cadute su superfici dure potrebbero comportare lesioni alla testa o altre gravi lesioni. Non installare mai su cemento, asfalto, terra compattata, legno o altre superfici dure. Un tappeto su pavimenti duri non protegge contro le lesioni. Usare sempre superfici protettive sul suolo, sotto e attorno all’attrezzatura del terreno di gioco in conformità all’accluso “Foglio informativo del cliente per i Materiali delle superfici del terreno di gioco”. Protezione richiesta per un’altezza di caduta massima di 2 m.
- È necessaria la sorveglianza di un adulto. Non indicato lasciare il bambino giocare senza supervisione.
- L’uso di questo prodotto è riservato a bambini da 3 anni.
- Peso massimo: kg. 45 per bambino. Limitare a 8 il numero di bambini.
- Le scarpe devono essere sempre calzate.
- Questo prodotto è previsto solo per uso familiare domestico all’aperto.
- L’osservanza delle seguenti precauzioni e avvertenze riduce la possibilità di lesioni gravi o letali.
- Collocare questo prodotto su un piano livellato, almeno a 2 m (6 piedi) di distanza da qualsiasi oggetto. Tra gli oggetti da evitare figurano, tra gli altri e non solo: recinti, edifici, garage, case, rami sovrastanti, fili da bucato o cavi elettrici.
- Per evitare infortuni gravi, i bambini non devono utilizzare l’attrezzatura prima che questa sia stata adeguatamente installata.
- Si raccomanda che il prodotto assemblato sia assemblato in modo da minimizzare la luce solare diretta sulle superfici destinate come base per lo stare in piedi o seduti.
- Istruire i bambini sull’uso corretto di questo prodotto, solo dopo averlo montato e installato nel modo giusto e non in un modo diverso da quello previsto.
- Non consentire ai bambini di salire sul prodotto quando questo è bagnato.
- Istruire i bambini a non attaccare oggetti al simulatore di salita che non siano stati creati specificamente per l’uso con il prodotto, come ad esempio, tra l’altro, corde da salto, linee stendipanni, guinzagli per cani e cavi e catene, in quanto questi potrebbero causare pericolo di strangolamento.
- Ricordare al bambino di non indossare il casco da bicicletta o per altri sport prima di salire sull’altalena.
- Vestire i bambini con indumenti adatti: evitare l’uso di indumenti larghi, come ad esempio poncho, sciarpe ecc.; essi sono potenzialmente pericolosi durante l’uso di questa attrezzatura.
- Durante l’assemblaggio, proteggetevi gli occhi con occhiali di sicurezza.

ASSEMBLAGGIO DELLA STRUTTURA:
L’ordine di assemblaggio è dato dalle lettere scritte nelle pareti.
Per esempio, prendete le due pareti che portano incisa la lettera A in un angolo della base. Sollevate la parete con gli incastri a gancio e inseritene i ganci nelle aperture dell’altra parete. Spingete verso il basso la parete con i ganci in modo da fissare insieme i due elementi.
ATTENZIONE: Appoggiate un blocco di legno sopra le due pareti con la lettera D (vedi figura 4) e battete con un martello. Se preferite, potete usare un mazzuolo in gomma invece del martello e del blocco di legno.

ASSEMBLAGGIO DEL TUNNEL (FIGURE 11-17)
Appoggiate la parte inferiore del tunnel (B - parte senza incastri) sulla mensola pio bassa della parete con l’oblò trasparente. Infilate due bulloni (C) con il copribullone (D) nei fori dell’interno del fondo della parte inferiore del tunnel. Tirateli con un cacciavite.
ATTENZIONE: I bulloni possono essere tirati con un cacciavite normale o con uno a stella. Non avvitateli troppo, altrimenti il copribullone non si chiuderà.
Inserite altri due bulloni con i copribulloni nei fori sotto la parte inferiore del tunnel. Tirateli con il cacciavite.
Appoggiate la parte superiore del tunnel (A - parte con gli incastri a piolo) sulla mensola più alta della parete con l’oblò trasparente. Allineate gli incastri a piolo con i fori delle pareti alle estremità del tunnel e spingete verso il basso. Inserite due bulloni con il copribullone nei fori in cima al tunnel e tirateli con un cacciavite.
Inserite tre bulloni con il copribullone nella parte superiore del tunnel e nelle boccole filettate dei fori della parte inferiore del tunnel. (Le boccole filettate sono già inserite nei fori della parte inferiore del tunnel.) Tirate i bulloni con il cacciavite.

DISASSEMBLAGGIO
È richiesta la presenza di due persone. Per prima cosa, smontate il tunnel.
Per eseguire la seguente procedura, è opportuno indossare occhiali di sicurezza. Per fare uscire dalle aperture i ganci piccoli in cima ai muri, potrà essere necessario un cacciavite. Disassemblando il tunnel, dovete per prima cosa aprire i copribulloni con un cacciavite.
ATTENZIONE: gli scivoli non possono essere disassemblati.

MANUTENZIONE
⚠ **ATTENZIONE:** la mancata esecuzione di verifiche periodiche potrebbe causare il capovolgimento del prodotto o determinare una caduta.
Si raccomanda di effettuare le seguenti verifiche all’inizio di ogni stagione, ripetendole due volte al mese durante il periodo di utilizzo:
- Assemblare nuovamente le parti in plastica, come i sedili o altri componenti, rimosse in vista della stagione fredda.
- Serrare saldamente le parti in metallo.
- Lubrificare i componenti mobili in metallo, rispettando le indicazioni fornite dal costruttore in merito.
- Verificare l’eventuale presenza di tracce di usura, ruggine o altri segni di deterioramento su tutti i componenti mobili, compresi i sedili, le funi, i cavi e le catene. Se necessario, sostituire i componenti secondo le istruzioni fornite dal costruttore in merito.
- Verificare l'eventuale presenza di ruggine sui componenti in metallo. In caso di presenza di ruggine, scartavetrare il componente e riverniciarlo, utilizzando una vernice priva di piombo, conforme agli standard di sicurezza della normativa 16 CFR 1303.
- Con l’aiuto di un rastrello, verificare il livello di profondità dei materiali di protezione a gettata, allo scopo di prevenirne il compattamento e mantenere la profondità adeguata. Se necessario, sostituire i materiali.

- Si sconsiglia di utilizzare e/o mantenere la struttura installata all’aperto in caso di temperatura esterna inferiore ai -18°C (0°F).

SMALTIMENTO
- Smontare e smaltire l’attrezzatura in modo da non creare condizioni di pericolo all’atto dello smaltimento medesimo che possono sorgere, tra l’altro, da parti piccole e bordi acuminati.

SERVIZIO CLIENTI
www.littletikes.com
Little Tikes Italia
Selegiochi SRL
Via Molina Nuova 9/A
20080 Binasco (Mi)
ItalyTel: +39 02 36645100
Fax: +39 02 36645199

© The Little Tikes Company, una società di MGA Entertainment. LITTLE TIKES® è un marchio di fabbrica di Little Tikes negli USA e altri Paesi. Tutti i logo, i nomi, i caratteri, le rassomiglianze, le immagini, gli slogan e i tipi di confezionamento sono proprietà di Little Tikes. Conservate questo indirizzo e la confezione per riferimento futuro poiché contengono informazioni importanti. Il contenuto, comprese le specifiche e i colori, possono variare rispetto alle foto sulla confezione. Istruzioni incluse. Si prega di rimuovere tutti i materiali di imballaggio, incluse le etichette, i legacci e le graffette, prima di dare questo prodotto a un bambino.

GARANZIA
La Little Tikes Company fabbrica giocattoli divertenti e di ottima qualità. Garantiamo all’acquirente originale l’assenza di difetti di materiale o di manodopera del prodotto per il periodo di un anno * dalla data di acquisto (la prova d’acquisto è costituita dalla ricevuta d’acquisto datata). A sola discrezione della Little Tikes Company, gli unici rimedi disponibili secondo questa garanzia saranno la sostituzione della parte difettosa del prodotto o il rimborso del prezzo d’acquisto del prodotto medesimo. Questa garanzia è valida solo se il prodotto è stato assemblato e mantenuto secondo le istruzioni. In questa garanzia non rientrano abusi, incidenti, questioni cosmetiche come sbiadimento o sgraffiature dovute all’usura normale o a qualsiasi altra causa non derivante da difetti di materiale e manodopera.
All’esterno degli USA e del Canada: contattare il luogo d’acquisto per l’assistenza di garanzia. Questa garanzia vi conferisce diritti legali specifici e voi potete anche avere altri diritti, che variano da Paese/Stato a Paese/Stato. Alcuni Paesi/Stati non consentono l’esclusione o la limitazione di danni incidentali o conseguenziali; pertanto la limitazione o l’esclusione di cui sopra potrebbe non applicarsi a voi. *Il periodo di garanzia è di tre (3) mesi per i commercianti o per le scuole materne.

POLSKI

PLAC ZABAW
Wiek: dla dzieci od 3 roku zycia
Prosimy zachować paragon jako dowód zakupu.

KONIECZNY JEST MONTA PRZEZ OSOBY DOROSŁE.
Montaż powinny wykonać 2 osoby.

⚠ **UWAGA:**
- Prosimy zachować tę instrukcję na wypadek ewentualnych wątpliwości.
- Niezmontowana zabawka zawiera małe części i materiały, które stwarzają niebezpieczeństwo połknięcia lub zranienia ostrymi krawędziami i narożnikami. Chronić przed dziećmi, zanim zabawka nie zostanie złożona.
- Upadek na twarde powierzchnie może spowodować poważne obrażenia głowy i inne. Przyrządu nie należy ustawiać na betonie, asfalcie, drewnie, ubitej ziemi, trawie ani innym twardym podłożu. Dywan na twardej podłodze może nie zapobiec obrażeniom. Należy zawsze stosować podłoże ochronne pod i wokół przyrządów na placu zabaw, zgodnie z treścią załączonych „Informacji dla klientów na temat podłoży ochronnych na placach zabaw”. Wymagane jest zabezpieczenie przed upadkiem z wysokości maks. 2 m.
- Zabawa powinna odbywać się pod opieką osób dorosłych. Nie należy pozostawiać dzieci bez takiej opieki.
- Produkt przeznaczony dla dzieci od 3 roku zycia.
- Maksymalna waga dziecka: 45 kg. Ograniczenie do 8 dzieci.
- Przez cały czas należy nosić obuwie.
- Produkt jest przeznaczony tylko do prywatnego użytku wewnątrz/ na zewnątrz.
- Przestrzeganie poniższych wskazówek i ostrzeżeń zmniejsza prawdopodpbieństwo poważnych a nawet śmiertelnych urazów.
- Produkt należy umieścić na wyrównanej nawierzchni, wodległości co najmniej 2m. od konstrukeji takich jak płoty, garaże, domy, nisko zwisające gałęzie, sznury do prania lub przewody elektryczne, itp.
- Aby zapobiec poważnym obrażeniom ciała, dzieciom nie wolno korzystać z przyrządu do czasu prawidłowego zakończenia montażu.
- Zaleca się takie ustawienie produktu, by zjeżdżalnie i miejsca do siedzenia nie były nagrzewane przez bezpośrednie światło słoneczne.
- Konieczne jest poinformowanie dzieci o właściwym sposobie korzystania z zabawki. Dzieci mogą korzystać z zabawki dopiero, kiedy jest ona odpowiednio złożona i zainstalowana, i jedynie zgodnie z przeznaczeniem.
- Nie nale ży pozwalać dzieciom na zabawę na mokrej zjeżdżalni.
- Należy poinformować dzieci by nie przywiązywały do zjeżdżalni przedmiotów, które nie zostały dla niej przeznaczone, czyli takich jak na przykład: skakanki, sznury do prania, smyczy, kabli czy łańcuchów, ponieważ mogą one grozić uduszeniem.
- Należy przypomnieć dzieciom, aby przed zabawą na przyrządzie zdejmowały kaski rowerowe itp.
- Dzieci powinny być odpowiednio ubrane: należy unikać luźnych ubrań takich jak poncho, chustki itp., stwarzających potencjalne zagrożenie podczas zabawy na zjeżdżalni.
- Chronić oczy. Podczas używania młotka lub elektronarzędzi należy zawsze nosić okulary ochronne.

MONTAZ SCIAN:
Kolejnosc montazu odpowiada literom wytloczonym na kazdej ze scian. Na przyklad, najpierw polacz dwie sciany oznaczone litera A w ich dolnym narozniku. Unies sciane z hakami i wsun haki w otwory w drugiej scianie. Nacisnij na sciane z hakami, aby haki wskoczyly w swoje miejsce.
WSKAZÓWKA: Na scianach oznaczonych litera D (patrz Rys. 4) polecamy umiescic kawalek drewna i uderzac mlotkiem. Zamiast kawalka drewna i zwyklego mlotka mozna równiez posluzyc sie miekkim mlotkiem gumowym.

MONTAZ TUNELU (Rys. 11 - 17)
Dolna czesc tunelu (czesc B tunelu bez kolków) umiesc na nizszej "pólce" sciany z "babelkowym" oknem. Wsun dwie sruby o dlugosci 4,1 cm (C) z oslonkami (D) w dziury w dolnej czesci tunelu. Przykrec je srubokretem.
WSKAZÓWKA: Sruby mozna przykrecic za pomoca srubokretu plaskiego lub krzyzakowego. Nie nalezy ich dokrecac zbyt mocno, ponieważ jesli sruba znajdzie sie zbyt gleboko, niemozliwe stanie sie zalozenie oslonki.
Wsun dwie sruby o dlugosci 4,1 cm z oslonkami w dziury pod tunelem. Przykrec je srubokretem.
Górna czesc tunelu (czesc A tunelu z kolkami) umiesc na górnej "pólce" sciany z "babelkowym" oknem. Wyrównaj kolki na wewnetrznej krawedzi tunelu z dziurami w scianach na kazdym koncu tunelu i wcisnij je. Wsun dwie sruby o dlugosci 4,1 cm z oslonkami w dziury w górnej czesci tunelu i przykrec je srubokretem.
Wsun trzy sruby o dlugosci 4,1 cm z oslonkami w dziury w górnej czesci tunelu i nagwintowane tuleje wewnatrz dziur w dolnej czesci tunelu. (Nagwintowane tuleje w tej czesci zostaly juz zainstalowane). Przykrec je srubokretem.

DEMONTAZ
Do demontazu potrzebne sa dwie osoby dorosle. Najpierw nalezy usunac tunel.
Do demontazu zaleca sie zalozenie okularów ochronnych. Do podwazenia malych haków na górnych czesciach scian pomocne moze okazac sie uzycie srubokretu plaskiego. Podczas demontazu tunelu oslonki srub nalezy podwazac za pomoca srubokretu plaskiego.
WSKAZÓWKA: Zjezdzalni nie mozna zdemontowac.

KONSERWACJA
UWAGA! Zaniedbanie przeglądów okresowych mogłoby doprowadzić do przewrócenia się przyrządu lub do upadku.
Przed rozpoczęciem każdego sezonu oraz dwukrotnie w miesiącu w okresie użytkowania należy wykonywać następujące czynności:
- Zamontować wszystkie elementy z tworzyw sztucznych, takie jak siedziska itp., które zostały zdjęte na okres zimowy.
- Dokręcić wszystkie elementy.
- Nasmarować wszystkie metalowe elementy ruchome zgodnie z instrukcją producenta.
- Sprawdzić wszystkie części ruchome, w tym siedziska, liny i łańcuchy pod kątem zużycia, korozji i innych uszkodzeń. Wymienić zgodnie z instrukcją producenta.
- Sprawdzić elementy metalowe pod kątem korozji. W razie stwierdzenia korozji należy ją usunąć i pomalować elementy farbą bezołowiową, zgodną z wymogami kodeksu 16 CFR 1303.
- Przegrabić i sprawdzić głębokość sypkiego podłoża ochronnego, aby zapobiec jego zagęszczeniu i zachować odpowiednią grubość. W razie potrzeby wymienić.

- Kiedy temperatura spadnie poniżej -18 °C, zaleca się wstawienie przyrządu do budynku lub, jeśli pozostanie na zewnątrz, niekorzystanie z niego.

USUWANIE
- Produkt należy demontować i usuwać w taki sposób, by na przykład małe części lub ostre krawędzie nie stwarzały żadnego zagrożenia.

OBSŁUGA KLIENTA
www.littletikes.pl
Ul. Grottgera 15a
76-200 Słupsk
Poland
tel. + 48 59 847 44 17
fax + 48 59 847 44 46

© The Little Tikes Company należy do koncernu MGA Entertainment. LITTLE TIKES® jest znakiem towarowym Little Tikes w Stanach Zjednoczonych i innych krajach. Wszystkie logo, nazwy, znaki, wizerunki, obrazy, hasła i wygląd opakowań są własnością firmy Little Tikes. Adres i opakowanie należy zachować do konsultacji, ponieważ zawiera ważne informacje. Zawartość, w tym specyfikacja i kolory, mogą się różnić od zdjęć umieszczonych na opakowaniu. Instrukcja dołączona. Przed przekazaniem tego produktu dziecku należy usunąć całe opakowanie, w tym etykiety, taśmy i zszywki.

GWARANCJA
Firma Little Tikes produkuje wesołe zabawki wysokiej jakości. Kupujący otrzymuje od nas gwarancję, że nasz produkt jest wolny od wad w materiałach lub wykonaniu przez okres jednego roku? od daty zakupu (jako dowód zakupu wymagany jest paragon opatrzony datą). Zgodnie z decyzją firmy Little Tikes do uprawnień konsumenta w ramach reklamacji będzie należała wymiana wadliwych części lub zwrot ceny zakupu produktu. Niniejsza gwarancja ma zastosowanie wyłącznie, jeśli produkt został zmontowany i jest konserwowany zgodnie z instrukcją. Gwarancja ta nie obejmuje przypadków niewłaściwego użycia, nieszczęśliwych wypadków, kwestii kosmetycznych takich jak utrata intensywności koloru czy zadrapania powstałe w wyniku normalnego użytkowania, ani też jakichkolwiek innych powodów nie wynikających z wad w materiałach lub wykonaniu.
U.S.A i Kanada: Aby uzyskać pomoc w sprawie gwarancji, odwiedź stronę internetową www.littletikes.com, zadzwoń pod numer 1-800-321-0183 lub napisz na adres: Consumer

4370

Service, The Little Tikes Company, 2180 Barlow Road, Hudson OH 44236, U.S.A. Niektóre części wymienne są dostępne również po upłynięciu gwarancji; w tej sprawie prosimy o kontakt z nami.
Poza granicami U.S.A i Kanady: Aby uzyskać pomoc w sprawie gwarancji, należy skontaktować się ze sprzedawcą. Gwarancja ta przyznaje konsumentowi określone prawa, lecz nie ogranicza innych praw wynikających z obowiązujących przepisów prawnych, jakie mogą mu przysługiwać. W niektórych przypadkach niemożliwe będzie wyłącznie odpowiedzialności za uszkodzenia przypadkowe, a więc powyższe ograniczenia nie będą miały zastosowania.

NEDERLANDS

LIITLE TIKES® SPEELTUIN

Leeftijd: Vanaf 3 jaar
Bewaar a.u.b. uw kassabon als bewijs van aankoop.

MONTAGE DIENT TE WORDEN UITGEVOERD DOOR VOLWASSENEN.

Er zijn 2 personen vereist voor montage.

⚠ **WAARSCHUWING:**
- Bewaar deze handleiding voor referentie.
- Vóór montage bevat het pakket kleine onderdelen: bevestigingsmiddelen die verstikkingsgevaar opleveren en die scherpe randen en punten kunnen hebben. Buiten bereik van kinderen houden totdat de montage is voltooid.
- Vallen op een harde ondergrond kan tot hoofd- of ander letsel leiden. Nooit installeren boven beton, asfalt gestampte grond, hout of een andere harde ondergrond. Het bedekken van harde ondergrond met een kleed is onvoldoende om ongevallen te voorkomen. Gebruik steeds een beschermende grondbedekking op en rond de grond van het speelterrein in overeenstemming met het bijgevoegde "Informatieblad voor de consument over grondbedekking van speelterreinen". Maximale bescherming tegen vallen vereist tot 2m.
- Toezicht van een volwassene is vereist. Laat het kind niet onbewaakt achter.
- Dir product is bestemd voor kinderen vanaf 3 jaar.
- Maximum gewicht per kind: 45 kg. Niet meer dan 8 kinderen.
- Altijd schoenen dragen.
- Dit product is uitsluitend bedoeld voor gebruik buitenshuis in een gezinsomgeving.
- Inachtneming van de volgende opmerkingen en waarschuwingen zal het risico van ernstig of dodelijk letsel verminderen.
- Plaats dit product op een vlakke ondergrond op minimaal 2 m afstand van andere voorwerpen. Tot de te vermijden voorwerpen behoren onder andere, maar niet uitsluitend, hekken, gebouwen, garages, huizen, overhangende takken, waslijnen of elektriciteitskabels.
- Om ernstig letsel te voorkomen mogen kinderen de apparatuur pas gebruiken nadat deze correct is geïnstalleerd.
- Het wordt geadviseerd het gemonteerde toestel zo te plaatsen dat er zo weinig mogelijk direct zonlicht om oppervlakken valt die zijn bedoeld om op te staan of te zitten.
- Assembleer en installeer het product naar behoren voordat u aan de kinderen de juiste wijze toont om het te gebruiken.
- Laat de kinderen niet op het product klimmen als het nat is.
- Leg aan de kinderen uit dat ze niets aan de klimset mogen bevestigen dat niet speciaal bestemd is voor gebruik met het product, zoals springtouwen, waslijnen, riemen voor huisdieren, kabels en kettingen, omdat deze tot verstikking kunnen leiden.
- Laat kinderen hun fietshelm of sporthelm afnemen alvorens zij op dit product spelen.
- Zorg dat kinderen geschikte kleding dragen: vermijd loshangende kledingstukken zoals poncho's, sjaals, enz. die mogelijk gevaar opleveren bij het gebruik van dit toestel.
- Bescherm uw ogen. Draag altijd een veiligheidsbril tijdens het gebruik van gereedschap.

MONTAGE VAN MUUR :

De volgorde van montage komt overeen met de ingegoten letters in de muren. Neem bjvoorbeeld de twee muren met een ingegoten A in de benedenhoeken. Til de muur met haken op en steek de haken in de openingen van de tegenovergestelde muur. Druk de muur met haken naar beneden totdat hij vastzit.

OPMERKING: Zet een blok hout op de muren met een ingegoten D (zie figuur 4) en sla erop met een hamer. Een rubberen hamer kan gebruikt worden inplaats van een hamer en een blok hout.

MONTAGE VAN TUNNEL (FIGUUR 11 -17)

Zet de onderkant van de tunnel (B - stuk tunnel zonder pinnen) op de onderste "plank" van de muur met het koepelraam. Steek twee bouten van 4,1 cm (C) met boutdoppen (D) in de openingen aan de binnenkant van de onderkant van de tunnel. Zet vast met een schroevedraaier.

OPMERKING: De bouten van 4,1 cm kunnen met een platte of kruiskopschroevedraaier worden vastgezet. Draai ze niet te vast aan. De boutdop kan er niet goed op als de bout te vast is aangedraaid.

Steek twee bouten van 4,1 cm met boutdoppen in de openingen aan de onderkant van de tunnel. Zet ze vast met een schroevedraaier.

Zet de bovenkant van de tunnel (A - stuk tunnel met pinnen) op de bovenste "plank" van de muur met het koepelraam. Steek de pinnen aan de binnenrand van de tunnel in de openingen in de muren aan beide uiteinden van de tunnel en druk naar beneden. Steek twee bouten van 4,1 cm met boutdoppen in de openingen aan de bovenkant van de tunnel en zet ze vast met een schroevedraaier.

Steek drie bouten van 4,1 cm met boutdoppen in de bovenkant van de tunnel en in een mof met schroefdraad in de onderkant van de tunnel. (De moffen met schroefdraad zijn al geïnstalleerd in de onderkant van de tunnel). Zet vast met een schroevedraaier.

DEMONTAGE

Twee volwassenen zijn hiervoor nodig. Verwijder eerst de tunnel. Draag een veiligheidsbril als de volgende procedure wordt uitgevoerd. Een platte schroevedraaier is mogelijk nodig om de kleine haken te verwijderen, die aan de bovenkant van de muren zitten. Bij het demonteren van de tunnel verwijdert u de boutdoppen met een platte schroevedraaier.

OPMERKING: Glijbanen moeten niet gedemonteerd worden.

ONDERHOUD

⚠ **WAARSCHUWING:** Als er geen periodieke inspecties worden uitgevoerd, kan het product omkantelen of iemand doen vallen. De volgende controles dienen aan het begin van elk schommelseizoen en daarna gedurende het gebruik elke twee weken te worden uitgevoerd:
- Installeer alle plastic onderdelen opnieuw, zoals zittingen en andere onderdelen, die voor de winter zijn verwijderd.
- Zet alle onderdelen goed vast.
- Smeer alle bewegende metalen onderdelen volgens de instructies van de fabrikant.
- Controleer alle bewegende onderdelen waaronder de zittingen van de schommel, touwen, kabels en kettingen op slijtage, roest en eventuele gebreken. Zorg voor vervanging volgens de instructies van de fabrikant.
- Controleer metalen onderdelen op roest. Schuur roestplekken bij en schilder deze opnieuw met niet-loodhoudende verf die voldoet aan de vereisten van 16 CFR 1303.
- Hark vullend oppervlaktemateriaal los en controleer de diepte ervan om comprimering te voorkomen en de juiste diepte te handhaven. Zorg indien nodig voor vervanging.
- Plaats dit product binnen of gebruik het niet als de temperatuur beneden de -18°C is.

AFVOER

- De set zodanig uit elkaar nemen en afvoeren dat geen gevaarlijke condities, zoals bijvoorbeeld kleine voorwerpen of scherpe randen, ontstaan op het tijdstip waarop alles wordt weggegooid.

CONSUMENTEN SERVICE

www.littletikes.nl
Little Tikes
MGA Entertainment,
PO Box 85,
1171 AB Badhoevedorp
The Netherlands
Sloterweg 303A-1
1171 VC Badhoevedorp
The Netherlands
Tel: +31 20 354 80 34
Fax: +31 20 659 80 34

© The Little Tikes Company, onderdeel van MGA Entertainment. LITTLE TIKES® is een handelsmerk van Little Tikes in de V.S. en andere landen. Alle logo's, namen, symbolen, gelijkenissen, afbeeldingen, slogans en verpakkingsvormen zijn het eigendom van Little Tikes. Het adres en de verpakking bevatten belangrijke informatie, bewaar beide dus goed. Verwijder al het verpakkingsmateriaal, inclusief labels, touwtjes en nietjes voordat u dit product aan een kind geeft. De inhoud, met inbegrip van de specificaties en kleuren, kan afwijken van de foto's die op de verpakking zijn afgebeeld. Inclusief gebruiksaanwijzing.

GARANTIE

The Little Tikes Company vervaardigt leuk speelgoed van hoge kwaliteit. Wij garanderen de oorspronkelijke koper dat dit product gedurende één jaar* vanaf de datum van aankoop vrij zal zijn van materiaal- en productiefouten (gedateerde verkoopbon is vereist als bewijs van aankoop). Naar keuze van The Little Tikes Company bestaan de enige rechtsmiddelen die beschikbaar zijn in het kader van deze garantie uit vervanging van het defecte onderdeel van het product of restitutie van de verkoopprijs van het product. Deze garantie is alleen geldig als het product is gemonteerd en onderhouden volgens de instructies. Deze garantie omvat geen misbruik, ongevallen, cosmetische kwesties zoals verkleuring of krassen als gevolg van normale slijtage, of enige andere oorzaak dan materiaal- en productiefouten.
Buiten de Verenigde Staten en Canada: Neem contact op met uw verkoper voor meer informatie over de garantieservice. Deze garantie biedt u specifieke wettelijke rechten. Bovendien hebt u mogelijk nog andere rechten. Deze kunnen echter van land tot land of van staat tot staat verschillen. In sommige landen en staten is uitsluiting of beperking van incidentele of gevolgschade niet toegestaan, dus is de bovenstaande beperking of uitsluiting mogelijk niet op u van toepassing. *De garantieperiode bedraagt drie (3) maanden voor kinderdagverblijven of zakelijke klanten.

SVENSKA

LITTLE TIKES® PLAYGROUND

Från 3 år och uppåt
Spara kvittot för framtida behov.

MÅSTE MONTERAS AV VUXEN.

Enheten måste monteras av två personer.

⚠ **VARNING!**
- Spara dessa anvisningar för framtida bruk.
- Före montering; denna förpackning innehåller små delar: artiklar som utgör kvävningsrisk och som kan ha vassa kanter och skarpa spetsar. Håll alltid delarna på avstånd från barn tills enheten har monterats.
- Om ett barn faller på ett hårt underlag kan följden bli skall- eller annan allvarlig skada. Installera aldrig enheten på ett underlag av betong, asfalt, packad jord, trä eller någon annan hård yta. Heltäckande mattor ovanpå ett hårt golv kan möjligen inte förhindra personskada. Använd alltid skyddsunderlag under och omkring lekplatsutrustning enligt rekommendationerna i det bifogade dokumentet, "Konsumentinformationsblad för ytmaterial på lekplatser". Max. fallhöjdsskydd på upp till 2 m (6 fot) krävs.
- Tillsyn av vuxen erfordras. Lämna aldrig ett barn utan översyn.
- Denna produkt är inte avsedd för barn 3 år och uppåt.
- Max. vikt per barn: 45 kg. Begränsas till 8 barn.
- Se till att barnet alltid har skor på sig när vagnen användes.
- Denna produkt är endast avsedd för familjebruk utomhus.
- Iakttag följande försiktighets- och varningsmeddelanden för att minska risken för allvarlig eller livshotande personskada.
- Placera produkten på ett jämnt underlag, minst 2 m från eventuella föremål. Föremål som bör undvikas inkluderar, men begränsas inte till, staket, byggnader, garage, hus, grenar ovanför, tvättstreck och elektriska ledningar.
- I syfte att undvika allvarlig personskada får barn inte använda utrustningen förrän den installerats på rätt sätt.
- Vi rekommenderar att den monterade produkten bör inriktas så att exponering för direkt solljus minimeras på ytor på vilka man ska stå eller sitta.
- Lär barnen använda denna produkt på rätt sätt. Se även till att de inte använder den förrän den är monterad och installerad på avsett sätt, och att de använder den på rätt sätt.
- Låt inte barn klättra på produkten när den är våt.
- Instruera barnen att inte sätta fast artiklar på klätterställningen som inte är speciellt konstruerade för användning med produkten, såsom exempelvis – men inte begränsat till – hopprep, klädstreck, hund- och kattkoppel, kablar och kedjor, eftersom risk för strypning föreligger.
- Tala om för barnen att de ska ta av sig sin cykelhjälm eller annan sporthjälm innan de leker på den här produkten.
- Klä barn i lämpliga kläder: undvik lösa plagg som ponchos, dukar etc. som kan vara farliga när denna utrustning används.
- Skydda Dina ögen. Använd alltid säkerhetsglasögon när Du använder verktygen.

MONTERING AV VÄGGAR

Ihopsättning av väggarna skall överensstämma med bokstäverna på varje vägg. Passa t ex ihop de två väggarna med bokstaven A längst ner i hörnen. Lyft upp väggarna med hakarna och passa in dem i motsvarande vägg. Tryck ner väggen med hakarna för att låsa den på plats.

OBS ! Placera en träbit på väggen markerad med ett D (se bild 4) och slå ner med en hammare. En gummiklubba kan användas i stället för hammare och träbit.

MONTERING AV TUNNEL (BILD 11-17)

Placera den lägre tunnelbotten (B - tunneldelen utan tappar) på den lägre "hyllan" på väggen med kupolfönstret. Sätt i två 4,1 cm skruvar (C) med skruvkäpor (D) i hålen i tunnelns botten. Fäst med skruvmejsel.

OBS ! 4,1 cm tum skruver kan skruvas fast med stjärnskruvmejsel. Skruva inte för hårt. Skruvkupolerna kommer inte att gå att fästa om skruvarna är för hårt dragna.

Placera den över delen av tunneln (A - tunneldelen med tappar) ovanpå "hyllan" på väggen med kupolfönstser. Lägg upp tapparna med hålen mot väggen på varje sida av tunneln och tryck nedåt. Sätt i två 4,1 cm skruvar med kupolskydd i hålen på överdelen av tunneln och skruva fast med en skruvmejsel. Sätt i tre 4,1 cm skruvar med skyddkåpa i överdelen av tunnelns sida i hålen som går igenom till tunnelns undersida. (Gängningen bussningar är redan monterade i tunnelns botten). Skruva fast med en skruvmejsel.

DEMONTERING

Två vuxna behövs. Tag först bort tunneln. Använd skyddsglasögon när du utför följande. Det kan vara nödvändigt att använda en skruvmejsel för att bända upp de små hakarna på väggarnas överdel. Vid demontering av tunneln, bänd upp skruvkåpona med en skruvmejsel.

OBS ! Rutschkanorna bör inte demonteras.

UNDERHÅLL

⚠ **VARNING:** Om du underlåter att kontrollera produkten regelbundet kan den eventuellt välta med fall som följd. Följande kontroller ska utföras i början av varje årstid och två gånger per månad under användningsperioden:
- Sätt tillbaka eventuella plastdelar som avlägsnats för de kalla årstiderna, exempelvis gungsitsar och andra föremål.
- Dra åt alla järnvaror.
- Smörj alla rörliga delar av metall enligt tillverkarens anvisning.
- Kontrollera alla rörliga delar inklusive gungsitsar, rep, kablar och kättingar för slitage, rost och/eller annan försämring. Byt ut i enlighet med tillverkarens anvisningar.
- Kontrollera metalldelar för rost. Om det finns rost, sandpappra och måla med en blyfri målarfärg som uppfyller kraven i 16 CFR 1303.
- Förebygg sammanpackning och bibehåll korrekt djup på det lösa, skyddande ytmaterialet genom att räfsa och kontrollera djupet. Fyll på efter behov.
- Flytta denna produkten inomhus eller använd den ej om temperaturen faller under -18 °C.

KASSERING

- Demontera och kassera utrustning på ett sådant sätt att risk för skada inte föreligger – se exempelvis till att små komponenter och skarpa delar inte är exponerade.

AMO OY KONSUMENTSERVICE

www.amo.fi
Importör: Amo Oy, Vanda
Tel: 02-2841153
Spara denna information.

© The Little Tikes Company, ett MGA Entertainment-företag. LITTLE TIKES® är ett varumärke som tillhör Little Tikes i USA och i andra länder. Utseendet på alla logotyper, namn, figurer, avbilder, bilder, slagord och all paketering tillhör Little Tikes. Behåll den här adressen och paketeringen som referens eftersom den innehåller viktig information. Innehåll, inklusive specifikationer och färger, kan variera från de foton som finns på paketet. Bruksanvisning ingår. Ta bort all paketering inklusive etiketter, snören och tråckelstygn innan du ger produkten till ett barn.

GARANTI

Little Tikes Company tillverkar roliga leksaker av högsta kvalitet. Vi garanterar den ursprungliga köpare att denna produkt är fri från defekter i material och utförande under ett år* från inköpsdatum (ett daterat inköpskvitto krävs som bevis). Enligt Little Tikes Companys gottfinnande är den enda gottgörelsen under denna garanti, antingen utbyte av produktens defekta del, eller återbetalning av inköpspriset för produkten. Denna garanti gäller endast om produkten har monterats och underhållits enligt de utfärdade anvisningarna. Denna garanti gäller inte i fall av misskötsel, olycka, kosmetiska detaljer, som exempelvis blekning eller repor från normalt slitage, eller någon annan skada som orsakats av defekter i material och utförande.
Utanför USA och Kanada: Kontakta säljaren för garantiservice. Denna garanti ger dig vissa lagliga rättigheter och du kan också ha andra rättigheter som varierar mellan olika länder eller stater. Vissa länder/stater tillåter inte exklusion och/eller begränsning av tillfälliga skador eller följdskador, vilket innebär att ovanstående begränsning eller exklusion kanske inte gäller dig. *Garantiperioden är tre (3) månader för daghem och kommersiella köpare.

DANSK

LITTLE TIKES® LEGEPLADS

Til aldersgruppen 3 år eller derover
Gem venligst kvitteringen som bevis på køb.

SAMLINGEN SKAL FORETAGES AF VOKSNE.

Der kræves 2 personer for at samle den.

⚠ **ADVARSEL:**
- Bevar instruktionerne til senere reference.
- Før legetøjet samles, indeholder denne pakke små dele: isenkram, som udgør en kvælningsfare og som kan have skarpe kanter og skarpe spidser. Holdes væk fra børn, indtil det er samlet.
- Fald på hårde overflader kan resultere i skader på hovedet eller anden alvorlig tilskadekomst. Udstyret bør aldrig installeres over beton, asfalt, tilstampet jord, træ eller andre hårde overflader. Tæpper over trægulve vil ikke nødvendigvis beskytte mod tilskadekomst. Brug altid en beskyttende overflade på jorden under og omkring legeudstyret som beskrevet i den vedlagte "Forbrugeroplysninger om overfladematerialer til legepladsen". Maksimum faldhøjde beskyttelse op til 2m (6 fod) er påkrævet.
- Opsyn af en voksen er påkrævet. Børn må ikke efterlades uden opsyn.
- Dette produkt er beregnet til brug af børn på mindst 3 år eller derover.
- Maks. vægt pr. barn: 45 kg. Højst 8 børn.
- Man skal hele tiden have sko på.
- Dette produkt er kun beregnet til udendørs leg for familien derhjemme.
- Overholdelse af de følgende retningslinier og advarsler mindsker sandsynligheden for en alvorlig eller dødelig ulykke.
- Anbring dette produkt på en vandret overflade, mindst 2 meter væk fra andre genstande. Genstande, der specielt skal undgås omfatter, men er ikke begrænset til, hegn, bygninger, garager, huse, overhængende grene, tørresnore og elektriske ledninger.
- For at forhindre alvorlige ulykker, må børn ikke anvende udstyret, før det er korrekt installeret.
- Det anbefales, at det samlede produkt skal vendes på en sådan måde, at der er mindst muligt direkte sollys på overflader, der er beregnet til at stå eller sidde på.
- Når først dette produkt er korrekt samlet og installeret, anvises børnene i den rette brug af dette produkt, og kun den brug det er beregnet til.
- Lad ikke børnene klatre på produktet, mens produktet er vådt.
- Fortæl børnene, at de ikke må fæstne andre ting til klatrestativet, som ikke er beregnet til at bruges sammen med det, såsom sjippetov, tørresnore, hundesnore, kabler eller kæder, eftersom disse udbyder kvælningsfare.
- Instruér børn i at fjerne deres cykel- eller andre sportshjelme før de leger på dette produkt.
- Klæd børnene hensigtsmæssigt: undgå løst tøj, som ponchoer, halstørklæder osv., der kan udgøre en fare, når dette udstyr anvendes.
- Pas på øjnene. Brug altid sikkerhedsbriller, når De bruger værktøjet.

SAMLING AF VÆG:

Rækkefølgen i samlingen retter sig efter bogstaverne på hver væg. F. eks. sættes de 2 vægge med A i de nederste hjørner sammen. Løft væggen med krogene, og sæt krogene i hullerne i den modsatte væg. Pres ned på væggen med krogene for at "låse" væggen på plads.

NB! Læg et stykke træ på væggene med bogstavet D (se ill. 4) og bank med en hammer. Man kan bruge en gummihammer i stedet for en hammer og et stykke træ.

SAMLING AF TUNNEL (ILL. 11-17)

Anbring tunnelbasis (B - tunnelstykket uden tappe) på den nederste "hylde" på væggen med det runde vindue. Sæt to 4,1 cm bolte (C) med foringer (D) i hullerne i tunnelbasis. Skru dem fast med en skruetrækker.

NB! 4,1 cm boltene kan skrues fast med en alm. skruetrækker til kærv eller en PhillipsÕ skruetrækker. Foringen vil ikke lukke helt tæt, hvis skruen er skruet for fast.

Sæt to 4,1 cm bolte med foringer i hullerne i under tunnelen. Skru dem fast med en skruetrækker.

Anbring tunnel toppen (A - tunnelstykket med tappe) på øverste "hylde" af væggen med det runde vindue. Placér tappene på indersiden af tunnelen ud for hullerne i væggene i hver ende af tunnelen og tryk ned.

Sæt to 4,1 cm bolte med foringer i hullerne i top tunnelen. Skru dem fast med en skruetrækker.

Sæt tre 4,1 cm bolte med foringer i hullerne i top tunnelen og i bøsningerne med gevind i tunnelbasis. (Bøsninger med gevind er monteret i tunnelbasisstykket.) Skru dem fast med en skruetrækker.

AFMONTERING

Der kræves to voksne personer. Fjern tunnelen først.

Bær sikkerhedsbriller under den følgende procedure. Det kan være nødvendigt, at bruge en alm. skruetrækker for at lirke de små kroge ud oven på væggene. Når tunnelen afmonteres, lirkes boltforingerne ud med en alm. skruetrækker.

NB! Glidebanerne skal ikke skilles ad.

VEDLIGEHOLDELSE

⚠ **ADVARSEL:** Hvis man ikke foretager periodiske eftersyn, kan det forårsage, at dette produkt vælter, eller at et barn falder. Følgende tjek skal foretages ved hver sæsonstart og to gange månedligt i løbet af anvendelsesperioden:
- Geninstallér plastikdele, såsom gyngesæder eller andre elementer, der blev fjernet i vinterhalvåret.
- Stram alt isenkram.
- Smør alle bevægelige dele af metal ifølge fabrikantens anvisninger.
- Tjek alle bevægelige dele, herunder gyngesæder, reb, kabler og kæder for slitage, rust eller anden forringelse. Udskift i henhold til fabrikantens anvisninger.
- Tjek metaldele for rust. Hvis dette forefindes skal delen slibes og males med en ikke blyholdig maling, der overholder kravene i 16 CFR 1303.
- Riv og undersøg dybden af de beskyttende jordoverfladematerialer for at forhindre tilstampet jord og for at vedligeholde den korrekte dybde. Udskift om nødvendigt.
- Flyt produktet indendørs eller lad være med at bruge det, når temperaturen falder til under -18 °C.

BORTSKAFFELSE

- Når udstyret engang smides væk, skal det skilles ad således, at ingen skarpe kanter udgør fare for tilskadekomst.

KUNDESERVICE

www.littletikes.com
TOP-TOY A/S
Roskildevej 16,
Tune
DK-4000 Roskilde
Denmark
Tel: +45 46 16 36 56
Fax: +46 46 16 36 86

© Little Tikes Company, en virksomhed, der tilhører MGA Entertainment. LITTLE TIKES® er et varemærke, der tilhører Little Tikes i USA og andre lande. Alle forekomster af logoer, navne, figurer, ligheder, billeder, slogans og emballage tilhører Little Tikes. Behold denne adresse og emballage til eventuel senere brug, da disse indeholder vigtige oplysninger. Indhold, herunder specifikationer og farver, kan afvige fra billederne på pakken. Vejledning inkluderet. Fjern al emballage, herunder mærkater, bånd & sammenrimpninger før dette produkt gives til et barn.

GARANTI

Little Tikes Company laver sjovt legetøj af høj kvalitet. Vi garanterer over for den oprindelige køber, at dette produkt er fri for fejl i materialerne eller håndværket i et år* fra købsdatoen (dateret salgskvittering er påkrævet som bevis på køb). Little Tikes Company bestemmer udelukkende hvilke udbedringer, der vil være gældende i henhold til denne garanti og disse vil enten være udskiftning af de defekte dele af produktet eller refundering af produktets købspris. Denne garanti er kun gyldig såfremt produktet er blevet samlet og vedligeholdt som vejledningen foreskriver. Denne garanti dækker ikke misligholdelse, uheld, almindelige skønhedsfejl såsom blegning eller mærker efter slitage eller alle andre fejl, der ikke henhører under fejl ved materialet og håndværket. *Garantiperioden er på tre (3) måneder for børnehaver eller kommercielle købere.
Udenfor U.S.A og Canada: Kontaktsted vedrørende køb af garantiservice. Denne garanti giver dig specifikke juridiske rettigheder og du kan også have andre rettigheder, som varierer fra land/stat til land/stat. Visse lande/stater tillader ikke eksklusion eller begrænsning af uheldige eller følgeskader; derfor gælder ovenstående begrænsning eller eksklusion måske ikke dig.

NORSK

LITTLE TIKES® PLAYGROUND

Alder ifra 3 år
Kvitteringen bør gjemmes som bevis på at innkjøpet har funnet sted.

DET KREVES AT EN VOKSEN MONTERER PRODUKTET.

Det kreves 2 personer til å montere produktet.

⚠ **ADVARSEL:**
- Oppbevar disse bruksanvisningene til senere bruk.
- Esken inneholder små deler før montering: skruer/mutre med skarpe kanter og spisser, som medfører kvelningsfare. Oppbevares utilgjengelig for barn til produktet er ferdig montert.
- Fall på hardt underlag kan medføre hodeskader eller andre alvorlige personskader. Skal ikke installeres på underlag av betong, asfalt, hardstampet jord, tre eller andre harde flater. Tepper på harde gulv hindrer nødvendigvis ikke personskade. Bruk alltid beskyttende underlag på bakken under og rundt lekeapparatene i henhold til det vedlagte informasjonsarket "Kundeinformasjonsark vedrørende underlagsmateriale for lekeapparater". Det kreves maksimum fallhøydebeskyttelse opp til 2 m (6 fot).
- Oppsyn av voksne er anbefalt. Barn skal ikke leke uten tilsyn.
- Dette produktet er beregnet på bruk av barn ifra 3 år.
- Maks. vekt pr. barn: 45 kg. Skal ikke brukes av flere enn 8 barn om gangen.
- Barn må alltid ha sko på føttene.
- Dette produktet er kun beregnet til utendørsbruk hjemme for familier.
- Sannsynligheten for alvorlige eller livsfarlige personskader blir mindre ved å ta hensyn til følgende merknader og advarsler.
- Plasser produktet på flat bakke minst 2 m (6 fot) borte fra andre gjenstander Gjenstander som bør unngås inkluderer, men er ikke begrenset til, gjerder, bygninger, garasjer, hus, overhengende greiner, klesnorer eller elektriske ledninger.
- For å unngå alvorlige skader, må barn ikke bruke utstyret før det er skikkelig montert.
- Det anbefales at det monterte produktet blir satt slik at minst mulig sollys skinner på overflatene som er beregnet til å stå eller sitte på.
- Lær barna riktig bruk av produktet bare etter at det er forsvarlig montert og installert. Produktet skal heller ikke brukes på annen måte enn tilsiktet anvendelse.
- Hindre barn i å klatre på produktet når det er vått.
- Gi barn beskjed om at de ikke må feste gjenstander som ikke er beregnet på bruk med produktet, til lekehuset, for eksempel hoppetau, klessnorer, hundelenker, ledninger og kjeder, da slike gjenstander kan medføre kvelningsfare.
- Be barn om å ta av seg sykkel- eller andre sportshjelmer før de leker på dette produktet.
- Kle barna på passende måte. Unngå løsthengende klær slik som ponchoer, skjerf osv. som er mulige farer når utstyret brukes.
- Bekytt øynene. Benytt alltid beskyttelsesbriller ved bruk av verktøy.

MONTERING AV VEGGER:

Monteringsrekkefølgen korresponderer med bokstavene som er støpt inn i hver vegg. Feks, sett sammen de to veggene som har bokstaven "A" støpt inn i det nedre hjørnet. Løft opp veggen med kroker, og plasser krokene inn i åpninngene i den motsatte veggen. Press veggen med kroker ned, inntil krokene "låser" seg på plass.

MERK: Plasser en trekloss oppå veggene merket "D" (se fig. 4), og slå på denne med en hammer. En gummiklubbe kan også benyttes isteden for en vanlig hammer og trekloss.

MONTERING AV TUNNEL (SE FIG 11-17):

Plasser tunnelbunnen (B - tunnel del uten festetapper) på den nedre "hyllen" på veggen med boble-vinduet. Plasser to 4,1 cm skruer (Č) med skruedeksler (D) i hullene på innsiden av tunnelbunnen. Trekk skruene til med en skrutrekker.

MERK: 4,1 cm skruene kan trekkes til enten med en vanlig skrutrekker, eller en stjernetrekker. Trekk ikke skruene for hardt til. Skruedekslene vil ikke lukke seg, dersom skruene er trukket for hardt til.

Plasser to 4,1 cm skruer med skruedeksler i hullene under tunnelen. Trekk til med en skrutrekker.

Plasser tunneltoppen (A - tunnel del med festetapper) på den øvre "hyllen" på veggen med boble-vinduet. Sørg så for at festetappene på tunneltoppen passer overens med hullene i veggene i hver ende av tunnelen, og press ned. Sett to 4,1 cm skruer med skruedeksler i hullene i tunneltoppen, og trekk til med en skrutrekker.

Før tre 4,1 cm skruer med skruedeksler gjennom tunneltoppen og inn i de gjengete foringene i tunnelbunnen. (Disse er forhåndsmontert i tunnelbunnen.) Trekk til med en skrutrekker.

624370301 - 5/11

DEMONTERING:

To voksne personer er nødvendig. Fjern først tunnelen.

Benytt alltid beskyttelsesbriller når denne type arbeid utføres. Det kan være nødvendig å bruke en vanlig skrutrekker til å bende ut de små krokene på toppen av veggene. Ved demontering av tunnelen benyttes også en skrutrekker til å åpne skruedekslene.

MERK: Skliene kan IKKE demonteres.

VEDLIKEHOLD

⚠ **ADVARSEL:** Unnlatelse av å utføre periodiske kontroller kan forårsake at produktet vipper over eller at personer faller ned. Følgende kontroller skal utføres ved begynnelsen av hver årstid og to ganger i måneden i løpet av bruksperioden:

- Gjeninstaller alle plastdeler, slik som huskeseter eller andre artikler som ble fjernet for den kald årstiden.
- Stram alle jernvarer godt.
- Smør alle bevegelige metalldeler ifølge fabrikantens anvisninger.
- Sjekk alle bevegelige deler inkludert huskeseter, reip, kabler og lenker for slitasje, rust eller annen forringelse. Skift ut i henhold til fabrikantens anvisninger.
- Sjekk metalldeler for rust. Hvis du finner rust, puss og mal igjen med en ikke-blybasert maling som oppfyller kravene til 16 CFR 1303.
- Rak og sjekk dybden av løs fyll av beskyttende overflatematerialer for å hindre sammentrykking og å opprettholde egnet dybde. Skift ut etter som det er nødvendig.
- Ta produktet inn, eller unngå å bruke det når temperaturen er lavere enn -18 °C.

KASSERING

- Demonter og kasser utstyret på en slik måte at det ikke har farlige objekter når det kasseres, for eksempel, men ikke begrenset til, små deler og skarpe kanter.

KUNDESERVICE

www.littletikes.com

TOP-TOY A/S
Roskildevej 16,
Tune
DK-4000 Roskilde
Denmark
Tel: +45 46 16 36 56
Fax: +46 46 16 36 86

© The Little Tikes Company, et MGA Entertainment-selskap. LITTLE TIKES ® er et varemerke for Little Tikes i USA og andre land. Alle logoer, navn, skikkelser, likheter, bilder, slagord og emballasjeutforming tilhører Little Tikes. Ta vare på denne adressen og emballasjen som referanse siden den inneholder viktig informasjon. Innhold, inkludert spesifikasjoner og farger, kan variere fra fotografier som ble vist på pakken. Bruksanvisning inkludert. Fjern all emballasje inkludert merkelapper, bånd & stifter før produktet blir gitt til et barn.

BEGRENSET GARANTI

Little Tikes Campany lager morsomme leker av høy kvalitet. Vi garanterer den opprinnelige kjøperen at dette produktet er uten defekter i materialer eller fabrikasjon i et år * fra kjøpsdatoen. (Det kreves datert kvittering som bevis på kjøp.) De eneste erstatningsmidler tilgjengelig under denne garantien vil være enten utskiftning av den defekte delen av produktet eller refusjon av kjøpsprisen for produktet, kun etter Little Tikes Company's skjønn. Denne garantien gjelder kun hvis produktet er satt sammen og vedlikeholdt i følge bruksanvisningen. Denne garantien dekker ikke misbruk, uhell, kosmetiske spørsmål slik som falming eller oppskraping fra normal bruk eller alle andre grunner som ikke oppstår pga. defekter i materiale eller fabrikasjon.

Utenfor U.S.A. og Canada: Ta kontakt med stedet hvor produktet ble kjøpt for service dekket av garanti. Denne garantien gir deg visse juridiske rettigheter, og du kan også ha andre rettigheter som varierer fra land/delstat til land/delstat. Enkelte land/delstater anerkjenner ikke unntak for eller begrensninger i erstatningsansvaret for påløpen skade eller følgeskade, så begrensningen eller unntaket ovenfor gjelder ikke nødvendigvis for deg.*Garantiperioden er tre (3) måneder for daghjem eller kommersielle kjøpere.

PORTUGUÊS

PLAYGROUND LITTLE TIKES®

Idades: 3 anos em diante
Guarde a nota fiscal como comprovante de compra.

DEVE SER MONTADO POR ADULTOS.

São necessárias duas pessoas para fazer a montagem.

⚠ **ATENÇÃO:**

- Guarde estas instruções para futuras consultas.
- Antes da montagem completa da mesa, mantenha fora do alcance das crianças. O pacote contém peças pequenas e afiadas que podem ser facilmente ingeridas, e ferragens pontudas que oferecem perigo as crianças.
- Quedas em superfícies duras podem causar traumatismos cranianos ou outros ferimentos graves. Não instale sobre concreto, asfalto, terra batida, madeira ou outro tipo de superfície dura. A colocação de carpete sobre superfícies duras pode não ser suficiente para evitar ferimentos. A área da superfície ao redor e sob o equipamento de playground sempre deve estar coberta por um revestimento de proteção, de acordo com o folheto incluso "Folha de informações ao consumidor sobre materiais de revestimento para playgrounds". Proteção obrigatória para quedas de até 2 m.
- Requer supervisão de um adulto. Não deixe as crianças brincando sozinhas.
- Este produto foi projetado para ser usado por crianças 3 anos em diante.
- Peso máximo por criança aconselhável: 45 kg. Limite de 8 crianças.
- As crianças devem estar sempre de sapatos.
- Este produto foi projetado apenas para uso familiar e doméstico ao ar livre.
- Os conselhos e avisos abaixo reduzem a possibilidade de acidentes graves ou fatais, se obedecidos.
- Coloque este brinquedo em uma superfície nivelada, a uma distância mínima de 2 metros de qualquer objeto. O brinquedo deverá estar distante de cercas, construções, garagens, casas, galhos altos, varais, fios de eletricidade, etc
- Para evitar ferimentos graves, as crianças não devem usar o equipamento até que ele esteja totalmente instalado.
- Recomenda-se colocar o brinquedo montado num local onde não incida luz solar direta nas superfícies em que se senta ou se fica de pé.
- Ensine as crianças a usarem este produto do modo correto. Isto deve ser feito somente após o produto ter sido completamente montado e instalado, e apenas no modo para o qual o produto foi projetado.
- Não permita que as crianças subam no produto quando ele estiver molhado.
- Ensine as crianças a não afixarem objetos no trepa-trepa que não foram especificamente projetados para serem usados com o produto, tais como cordas de pular, varais, correntes de coleiras, cabos, correias, etc., pois podem causar risco de estrangulamento.
- Instrua as crianças a removerem capacetes de ciclismo ou de outros esportes antes de brincar neste produto.
- As crianças devem estar vestidas adequadamente: evite roupas folgadas que possam apresentar risco durante o uso deste equipamento, por exemplo, ponchos, cachecóis, etc.
- Proteja seus olhos. Use sempre óculos protetores ao utilizar um martelo.

MONTAGEM DAS PAREDES:

A ordem da montagem corresponde às letras pré-moldas existentes em cada parede. Emparelhe, por exemplo, duas paredes com a letra A pré-moldada nos cantos inferiores das paredes. Levante a parede com ganchos e insira os ganchos nas fendas existentes na parede adjacente. Empurre para baixo a parede com os ganchos até que eles estejam bem encaixados nas fendas das outra parede.

NOTA: Coloque um bloco de madeira sobre as paredes com a letra D (figura 4) e martele para encaixar. Um martelo de borracha pode ser utilizado em vez do martelo comum e um bloco de madeira.

MONTAGEM DO TÚNEL: (FIG 11-17)

Coloque a base do túnel (B - parte do túnel sem pinos) embaixo da prateleira da "janela bolha." Coloque 2 parafusos (C) com suas capas protetoras (D) nos buracos existentes na parte interior da base do túnel. Aperte com uma chave de fenda.

NOTA: Os parafusos de 4,1 cm podem ser apertados com uma chave de fenda ou uma chave de parafuso Phillips. Não aperte demais os parafusos. As capas protetoras de parafuso não fecharão se os parafusos estiverem muito apertados.

Insira 2 parafusos de 4,1 cm com suas respectivas capas protetoras nosburacos existentes embaixo do túnel. Aperte com uma chave de fenda.

Monte agora o topo do túnel (A - parte do túnel com pinos no interior) acima da prateleira da "janela bolha." Alinhe os pinos do aro do túnel com os buracos existentes nas paredes que fazem parte do túnel e empurre para encaixar. Coloque 2 parafusos de 4,1 cm com suas capas protetoras nos buracos existentes no topo do túnel e aperte com uma chave de fenda.

Coloque 3 parafusos de 4,1 cm com suas respectivas capas protetoras no topo do túnel e nas buchas existentes no interior da parte inferior do túnel (As buchas ficam na parte inferior do túnel). Aperte os parafusos com uma chave de fenda.

PARA DESMONTAR:

São necessários 2 adultos. Retire primeiro o túnel.

Use óculos de proteção enquanto estiver desmontando o Playground Little Tikes. Talvez seja necessário utilizar uma chave de fenda para desencaixar os ganchos pequenos do topo das paredes. Ao desmontar o túnel, destampe as capas protetoras com uma chave de fenda.

NOTA: Os escorregadores não podem ser demontados.

MANUTENÇÃO

⚠ **CUIDADO:** A falta de verificações periódicas pode causar o tombamento do produto ou ocasionar uma queda

As seguintes verificações devem ser executadas antes do início de cada estação e duas vezes por mês durante o período de utilização:

- Reinstale quaisquer peças plásticas, tais como os assentos dos balanços ou quaisquer outros itens que tenham sido removidos para a época do frio.
- Aperte todas as ferragens.
- Lubrifique todas as peças metálicas móveis conforme as instruções do fabricante.
- Verifique se há desgaste, ferrugem ou outro tipo de deterioração em todas as peças móveis, que incluem os assentos, cordas, cabos e correntes. Substitua as peças de acordo com as instruções do fabricante.
- Verifique se há ferrugem nas peças metálicas. Caso haja, lixe e pinte novamente usando tinta sem chumbo na composição, em conformidade com os requisitos 16 CFR 1303.
- Escave e verifique a profundidade dos materiais de absorção de impacto que preenchem as superfícies de proteção para evitar compactação e para manter a profundidade adequada. Substitua o que for necessário.
- O produto deve ser armazenado em ambiente fechado ou então não ser utilizado quando a temperatura for inferior a -18°C.

DESCARTE

- Desmonte e jogue o equipamento fora de maneira que o seu descarte não ofereça perigo, evitando expor peças pequenas ou extremidades pontiagudas, entre outras condições.

SERVIÇO AO CONSUMIDOR

www.littletikes.com

MGAe Little Tikes Iberia, S.L.
Avda. Del Juguete s/n
03440 Ibi (Alicante)
Spain
Tel: 902212152

© The Little Tikes Company, uma companhia da MGA Entertainment. LITTLE TIKES® é uma marca comercial da Little Tikes nos EUA e em outros países. Todos os logotipos, nomes, identidades visuais, imagens, slogans e aparência das embalagens são de propriedade da Little Tikes. Guarde esta morada e a embalagem para consulta, pois esta contém informações importantes. O conteúdo, incluindo especificações e cores, pode diferir das fotografias apresentadas na embalagem. Inclui instruções. Por favor, retire todos os materiais de embalagem, incluindo etiquetas, fitas e agrafos, antes de dar o produto a uma criança.

GARANTIA

A Little Tikes Company fabrica brinquedos divertidos e de alta qualidade. Garantimos ao consumidor original que este produto não tem defeitos de materiais ou fabricação. A garantia é válida por um ano* a partir da data da compra (é necessário apresentar a nota fiscal como comprovante). A critério único e exclusivo da The Little Tikes Company, os únicos recursos desta garantia são a substituição da peça defeituosa do produto ou o reembolso do preço de compra do produto. Esta garantia só é válida se o produto for montado e mantido de acordo com as instruções. A garantia não cobre abusos, acidentes, questões de aparência como desbotamento e arranhões decorrentes de um desgaste normal, ou qualquer outra causa não decorrente da qualidade dos materiais ou da fabricação.

Fora dos EUA e do Canadá: Contate o local de compra para a prestação de serviços da garantia. Esta garantia lhe confere direitos legais específicos e você ainda pode contar com outros direitos que variam de estado para estado. Alguns estados não permitem a exclusão ou limitação de responsabilidade incidental ou conseqüencial, portanto a limitação ou exclusão acima pode não ser válida no seu caso.

SUOMI

LITTLE TIKES® -LEIKKIKENTTÄ

3 vuoden ikäisille ja vanhemmille
Ole hyvä ja säilytä kassakuitti ostotositteena.

AIKUISTEN KOKOONPANTAVA.

Kokoonpanoon tarvitaan kaksi henkilöä.

⚠ **VAARA:**

- Säilytä nämä ohjeet tulevaisuuden varalta.
- Ennen kokoonpanoa on huomattava, että tässä pakkauksessa on pieniä osia, jotka aiheuttavat tukehtumisvaaran ja joissa voi olla teräviä reunoja ja kärkiä. Ne on pidettävä poissa lasten ulottuvilta ennen kokoonpanoa.
- Kovalle pinnalle putoamisesta voi olla seurauksena päävammoja tai muita vakavia vammoja. Tuotetta ei saa asentaa betonille, asfaltille, kovalle maaperälle, puualustalle eikä muulle kovalle pinnalle. Kovaa lattiaa peittävä matto ei välttämättä estä loukkaantumisia. Suojapäällystettä on käytettävä leikkikentän laitteiden alla ja niiden ympärillä tuotteen mukana tulevassa tiedotteessa "Leikkikentän peiteaineita koskeva kuluttajatiedote" annettujen ohjeiden mukaisesti. Enintään 2 metrin korkuinen putoamissuoja tarpeen.
- Aikuisen valvonta on tarpeellista. Lasta ei saa jättää vartioimatta.
- Tämä tuote on tarkoitettu 3 vuoden ikäisille ja vanhemmille.
- Enimmäispaino lasta kohti: 45 kg. Enintään 8 lasta.
- Kengät täytyy olla jalassa kärryjä käytettäessä.
- Tämä tuote on tarkoitettu vain ulkokäyttöön kotona perhepiirissä.
- Seuraavia selostuksia ja varoituksia noudattamalla vähennetään vakavien tai kuolemaan johtavien vammojen todennäköisyyttä.
- Sijoita tämä laite tasaiselle pinnalle vähintään 2 metrin etäisyydelle kaikista esineistä. Vältettäviä esineitä ovat mm. aidat, rakennukset, autotallit, asuintalot, yläpuolella olevat oksat, pyykkinarut ja sähköjohdot.
- Vakavien loukkaantumisten välttämiseksi lasten ei saa antaa käyttää laitetta ennen kuin se on asennettu asianmukaisesti.
- On suositeltavaa suunnata kokoonpantu teline niin, että seisomiseen tai istumiseen tarkoitetuille pinnoille pääsee mahdollisimman vähän auringonvaloa.
- Lapsia on neuvottava käyttämään tätä tuotetta oikealla tavalla sen jälkeen kun se on koottu ja asennettu asianmukaisesti. Heitä on myös neuvottava käyttämään sitä vain sille tarkoitetulla tavalla.
- Lasten ei saa antaa kiipeillä laitteella sen ollessa märkä.
- Lapsia on varoitettava kiinnittämästä kiipeilytelineeseen mitään, mitä ei ole tarkoitettu sen kanssa käytettäväksi. Tällaisia telineeseen kuulumattomia esineitä, jotka voivat aiheuttaa kuristumisen, ovat mm. hyppynarut, pyykkinarut, eläinten talutushihnat sekä kaapelit ja ketjut.
- Neuvo lapsia riisumaan polkupyöräkypäränsä tai muun urheilukypäränsä ennen tällä laitteella leikkimistä.
- Lapsilla on oltava asianmukainen vaatetus: on vältettävä löysiä vaatteita kuten poncho-viittoja, huiveja jne., jotka ovat mahdollisesti vaarallisia tätä laitetta käytettäessä.
- Suoja silmiäsi. Käytä suojalaseja aina kun vasaroit.

SEINÄN KOKOAMINEN:

Kokoaminen tehdään kussakin seinässä olevan kirjaimen mukaan. Esimerkiksi sovita yhteen kaksi seinää, joissa on A alakulmissa. Nosta ylös seinä, jossa on koukut, ja aseta koukut vastapäisessä seinässä oleviin aukkoihin. Paina alas seinää, jossa on koukut "lukitaksesi" seinän paikoilleen.

HUOMAA: Aseta puupalikka seinien päälle, joissa on D (katso kuva 4) ja lyö vasaralla. Kuminuijaa voi käyttää vasaran ja puupalikan sijaan.

TUNNELIN KOKOAMINEN (KUVAT 11 - 17)

Aseta tunnelin alaosa (B - tunneli ilman tappeja) kuplaikkunaisen seinän alemmalle "hyllylle". Laita kaksi 4,1 cm pulttia (C) päällyksineen (D) tunnelin alaosassa oleviin reikiin. Tiukenna ruuvitaltalla.

HUOMAA: 4,1 cm pultit voi tiukentaa tavallisella tai Phillips®-ristipääruuvitaltalla. Älä kiinnitä pultteja liian tiukalle. Pultin päällys ei napsahda kiinni, jos pultti on liian tiukalla.

Aseta kaksi 4,1 cm pulttia päällyksineen tunnelin alapuolella oleviin reikiin. Tiukenna ruuvitaltalla.

Aseta tunnelin yläosa (A - tunneli, jossa on tappeja) kuplaikkunaisen seinän "ylähyllylle". Kohdista tunnelin sisäreunan tapit tunnelin kummassakin päässä olevien seinien reikiin ja paina alas. Laita kaksi 4,1 cm pulttia päällyksineen tunnelin yläosassa oleviin reikiin ja tiukenna ruuvitaltalla.

Aseta kolme 4,1 cm pulttia päällyksineen tunnelin yläosaan ja tunnelin alaosassa olevien reikien kierteitettyyn holkkiin. (Kierteitetyt holkit on jo asennettu tunnelin alaosaan.) Tiukenna ruuvitaltalla.

PURKAMINEN

Purkamiseen tarvitaan kaksi aikuista. Irrota tunneli ensin.

Käytä suojalaseja, kun teet seuraavat toimenpiteet. On mahdollista, että tarvitset ruuvitaltan nostaaksesi irti seinien yläosassa olevat pienet koukut. Kun purat tunnelia, nosta pulttipäälliset irti ruuvitaltalla.

HUOMAA: Liukumäkiä ei voi purkaa.

KUNNOSSAPITO

⚠ **VAROITUS:** Ellei tätä laitetta tarkasteta aika ajoin, se voi kaatua tai aiheuttaa lapsen putoamisen.

Seuraavat tarkistukset on tehtävä kunkin käyttökauden alussa ja kahdesti kuukaudessa käytön aikana:

- Muoviosat, kuten keinun istuimet ja muut kylmän vuodenajan ajaksi irrotetut osat, asetetaan takaisin paikalleen.
- Kaikki metallikiinnittimet kiristetään.
- Kaikki liikkuvat metalliosat voidellaan valmistajan ohjeiden mukaan.
- Kaikki liikkuvat osat, kuten keinun istuimet, köydet, kaapelit ja ketjut, tarkastetaan kulumisen, ruostumisen tai muun huononemisen varalta. Vaihtaminen on tehtävä valmistajan ohjeiden mukaan.
- Metalliosat tarkastetaan ruostumisen varalta. Jos ruostetta löytyy, osat hiotaan ja maalataan uudestaan lyijyttömällä maalilla, joka täyttää määräyksessä 16 CFR 1303 esitetyt vaatimukset.
- Kuohkea pintamateriaali haravoidaan ja sen syvyys tarkistetaan kiinteytymisen estämiseksi ja sopivan syvyyden säilyttämiseksi. Materiaali vaihdetaan tarvittaessa uuteen.
- Vie tämä tuote sisälle tai älä käytä, jos lämpötila on alle -18 °C.

HÄVITTÄMINEN

- Pura laitteisto ja hävitä se siten, että sen hävittämisen yhteydessä ei koidu vaaraa esimerkiksi siinä olevista pienistä osista tai terävistä reunoista.

AMO OY KULUTTAJAPALVELU

www.amo.fi

Maahantuoja: Amo Oy, Vantaa
Puh: 02-2841153
Säilytä nämä tiedot.

© The Little Tikes Company, MGA Entertainment yhtiö. LITTLE TIKES® on Little Tikesin tavaramerkki Yhdysvalloissa ja muissa maissa. Kaikki logot, nimet, henkilöhahmot, muotokuvat, kuvat, tunnuslauseet ja myyntipäällykset ovat Little Tikesin omaisuutta. Tämä osoite ja pakkaus on säilytettävä myöhempää tarvetta varten, sillä ne sisältävät tärkeitä tietoja. Sisältö, tekniset tiedot ja värit mukaan lukien, voi erota pakkauksessa olevista valokuvista. Ohjeet toimitetaan mukana. Pakkaus, mukaan lukien laput, narut ja harsimalangat, on poistettava kokonaan ennen kuin tämä tuote annetaan lapselle.

RAJOITETTU TAKUU

Little Tikes Company valmistaa hauskoja, laadukkaita leluja. Takaamme alkuperäiselle ostajalle, että tässä tuotteessa ei ole aine- eikä valmistusvirheitä yhden vuoden* ajan ostopäivästä lukien (päivämäärällä varustettu ostokuitti vaaditaan todistuksena ostosta). Little Tikes Companyn yksinomaisen valinnan mukaan ostajalle annettavana ainoana korvauksena on tämän takuun perusteella joko tuotteen viallisen osan vaihtaminen tai tuotteen ostohinnan takaisinmaksu. Tämä takuu on voimassa vain siinä tapauksessa, että tuote on koottu ja siitä on huolehdittu ohjeiden mukaisesti. Tämä takuu ei kata väärinkäyttöä, onnettomuutta, kosmeettisia seikkoja, luten normaaliikäytöstä aiheutuva haalistuminen tai naarmuuntuminen, eikä muitakaan seikkoja, jotka eivät ole aiheutuneet aine- tai valmistusvirheistä. USA:n ja Kanada ulkopuolella: Takuupalvelun saa ottamalla yhteyden tuotteen myyneeseen liikkeeseen. Tämä takuu antaa ostajalle tiettyjä laillisia oikeuksia. Ostajalla voi olla myös muita oikeuksia, jotka vaihtelevat maasta toiseen. Jotkin maat eivät salli satunnaisten tai seuraamusvahinkojen pois jättämistä tai rajoittamista, joten edellä mainittu rajoitus tai pois jättäminen ei ehkä koske ostajaa.*Takuuaika on kolme (3) kuukautta, jos ostajana on päivähoitola tai liikeyritys.

MAGYAR

JÁTSZÓTÉR

3 évnél idosebb gyerekek szamara
Legyenek szívesek megtartani a vételi bizonylatot mint vásárlási igazolást.

FELTÉTLENÜL FELNŐTT SZEMÉLYEK ÁLTAL ELVÉGZETT ÖSSZESZERELÉSTIGÉNYEL.

Az összeszereléshez 2 személy szükséges

⚠ **VIGYÁZAT:**

- Tartsa meg a használati utasítást, mivel az fontos információkat tartalmaz.
- A nem összeszerelt játék, olyan apró elemeket valamint anyagokat tartalmaz, melyek lenyelés veszélyével, vagy az éles sarkok és élek által okozott sérüléssel fenyegetnek. Tartsa távol a játékot gyermekektől, mielőtt azt teljesen össze nem szereli.
- Kemény aljzatra történő leesés esetén a fej vagy más testrészek komolyan megsérülhetnek. A játékot nem szabad betonra, aszfaltra, fa felületre, keményre tömörített talajra vagy más kemény felületre állítani. A kemény felületre helyezett puha szőnyeg nem véd meg a sérülésektől. Ajánlatos a mellékelt „Tudnivalók a vevők számára a védő aljzatokról a játszótereken" anyagban található útmutatásoknak megfelelő, védő jellegű aljzatot alkalmazni a játszótéren, a játék alatt és annak környezetében. Az aljzat lehetőleg nyújtson védelmet a 2 m magasságból történő leesések ellen.
- Ne hagyja a hintát használó gyermekeket felügyelet nélkül. Felnőtt személy felügyelete szükséges.
- Ezt a terméket 3 éves kor közötti gyermekek számára tervezték.
- Maximális terhelhetőség gyermekenként: 45 kg. Maximum 8 gyermek játszhat vele egyszerre.
- Játék közben cipőt mindig kell viselni.
- Ez a termék kizárólag otthoni, benti vagy kinti használatra készült.
- Az alábbi figyelmeztetések betartása csökkenti a komoly vagy halálos kimenetű sérülések veszélyét.
- A terméket egyenletes felületre kell állítani, legalább 2 m távolságra kerítésektől, házaktól, garázsoktól, alacsony ágaktól, szárítókötelektől, elektromos vezetékektől és más hasonló építményektől.
- A súlyos sérülések megelőzése érdekében a gyermekek nem használhatják addig a játékot, míg az megfelelően össze nincs szerelve.
- Javasolt az összeszerelt játékot úgy felállítani, hogy a lehető legkevesebb közvetlen napsugárzás érje azon részeit, melyeken a gyerekek ülnek vagy állnak.
- Feltétlenül el kell magyarázni a gyerekeknek, hogyan kell helyesen használni a játékot. A gyerekek csak akkor használhatják a játékot, ha az már megfelelően össze van szerelve, és telepítve van, és akkor is kizárólag csak a rendeltetésének megfelelően.
- Ne engedje a gyermekeket a termékre felmászni, ha az nedves.
- Figyelmeztesse a gyermekeket, hogy a létrához ne rögzítsenek semmilyen olyan tárgyat, melyeket nem abból a célból terveztek, hogy ezzel a termékkel használják, mint pl. ugrókötelek, szárítókötelek, pórázok, kábelek vagy láncok, mivel ezek fojtás veszélyével fenyegetnek.
- Utasítsa a gyermekeket arra, hogy vegyék le kerékpáros vagy egyéb sport sisakjukat, mielőtt elkezdenek játszani ezen a játékon.
- A gyermekeket megfelelŒen öltöztesse fel: kerülje a bŒ ruházat, mint például a poncsó, sál stb. viselését, melyek potenciális veszélyt jelentenek a játék használatakor.
- Óvja a szemeket. Kalapács használatakor mindig viseljen védőszemüveget.

A FALAK ÖSSZESZERELÉSE:

Az összeszerelés sorrendje megegyezik a minden egyes falon megtalálható betuvel. Például, előbb a két A betuvel megjelölt falat kell összekapcsolni az alsó sarkukban. Fel kell emelni a horgos falat és be kell tolni a horgokat a másik fal lyukaiba. Meg kell nyomni a horgokkal ellátott falat, hogy a horgok beugorjanak a helyükre.

ÚTMUTATÓ: A D betuvel ellátott falakra (lásd 4. sz. rajz) egy fadarabot ajánlott helyezni és kalapáccsal megütni. Fadarab és sima kalapács helyett puha gumikalapácsot is lehet használni.

AZ ALAGÚT ÖSSZESZERELÉSE (11 17 rajz)

Az alagút alsó részét (az alagút B, tipli nélküli része) a "buborékos" ablakkal ellátott "polc" alsóbb részén kell elhelyezni. Be kell tolni két 4,1 cm (C), sisakos (D) csavart az alagút alsó részén lévo lyukba. Csavarja be csavarhúzóval.

AZ ALAGÚT ÖSSZESZERELÉSE (11 17 rajz)

Az alagút alsó részét (az alagút B, tipli nélküli része) a "buborékos" ablakkal ellátott "polc" alsóbb részén kell elhelyezni. Be kell tolni két 4,1 cm (C), sisakos (D) csavart az alagút alsó részén lévo lyukba. Csavarja be csavarhúzóval.

ÚTMUTATÓ: A csavarokat lapos vagy csillagcsavarhúzóval lehet becsavarozni. Nem kell oket túl erosen becsavarni, mivel ha a csavar túl mélyen lesz benne, lehetetlen lesz a védosisak feltevése.

Toljon be két 4,1 cm hosszúságú sisakos csavart az alagút alatti lyukba. Csavarja be csavarhúzóval.

Az alagút felso részét (az alagút A, tiplis része)helyezze "buborékos" ablakkal ellátott "polc" felsobb részén kell elhelyezni. Egyenlítse ki a tipliket az alagút belso élén és nyomja be oket. Nyomjon be két 4,1 cm hosszúságú sisakos csavart az alagút felso részén találhatólyukba és csavarja be csavarhúzóval.

Toljon be három 4,1 cm hosszúságú sisakos csavart az alagút felso részén található lyukba és az alagút alsó részén lévo lyuk belseibe pedig menetes perselyt. (Ezen a részen már fel vannak szerelve a menetes perselyek). Csavarja be csavarhúzóval.

SZÉTSZERELÉS

A szétszereléshez két felnott személy szükséges. Elöbb el kell távolítani az alagútat.

A szétszereléshez ajánlatos a védoszemüveg használata. A kis horgok kiegyensúlyozásához a falak felso részein segítséget adhat a lapos csavarhúzó használata. Az alagút szétszerelése alatt a csavarok sisakját lapos csavarhúzó segítségével lehet kiegyensúlyozni.

ÚTMUTATÓ: A csúszdát nem lehet szétszerelni.

KARBANTARTÁS

⚠ **FIGYELMEZTETÉS:** A rendszeres ellenőrzés elmulasztása a termék felborulását vagy összedőlését okozhatja.

Minden szezon kezdetén és utána havonta kétszer az alábbi ellenőrzéseket kell végrehajtani:

- Szerelje vissza az összes műanyag alkatrészt, például ülőkéket vagy bármely egyéb elemet, melyet leszerelt a hideg időszakra.
- Húzzon meg minden kötőelemet.
- Minden mozgó fém alkatrészt kenjen meg a gyártó utasításai szerint.
- Ellenőrizze az összes mozgó alkatrészt, az ülőkéket, köteleket, kábeleket és láncokat, hogy nem kopottak, rozsdásak vagy nem mentek-e tönkre. Cserélje ezeket ki a gyártó utasításainak megfelelően.
- Ellenőrizze, hogy a fém alkatrészek nem rozsdásak-e. Amennyiben igen, csiszolja le a rozsdát, és nem ólomtartalmú, a 16 CFR 1303 szabványnak megfelelő festékkel fesse azokat újra.
- Gereblyézze meg, és ellenőrizze a laza töltésű talajburkoló anyag mélységét, hogy megelőzze annak tömörődését, és fenntartsa kellő rétegvastagságát. Szükség szerint cserélje.
- Ne használja vagy vigye a terméket épületen belülre, amennyiben a kültéri hőmérséklet -18°C alá esik

ELTÁVOLÍTÁS

- A terméket olyan módon kell leszerelni és eltávolítani, hogy a kis alkatrészek vagy az éles peremek ne okozzanak semmilyen veszélyt.

ÜGYFÉLSZOLGÁLAT

www.littletikes.com

ul. Grottgera 15a
76-200 Słupsk
Poland
tel. +48 59 847 44 18
fax +48 59 847 44 46

© The Little Tikes Company, az MGA Entertainment vállalat tagja. A LITTLE TIKES® a Little Tikes védjegye az USA-ban és más államokban. Minden embléma, név, karakter, jellemző vonás, kép, szlogen és csomagolási megjelenés a Little Tikes tulajdona. A címet és a csomagolást meg kell őrizni a konzultációhoz, mivel fontos tudnivalókat tartalmaz. A tartalom, köztük a specifikáció és a színek különbözhetnek a csomagoláson lévő fényképektől. Az útmutató csatolva van. A termék a gyermeknek való átadása előtt, el kell távolítani az egész csomagolást, beleértve a címkéket, szalagokat és tűzőkapcsokat is.

GARANCIA

A Little Tikes cég magas minőségű, vidám játékokat gyárt. A vásárló a vásárlás napjától számított egy éves* időtartamra garanciát kap töltünk arra, hogy a termékünkben nincs anyag- vagy gyártási hiba (a vásárlást igazoló bizonyítékként be kell mutatni a dátummal ellátott blokkot). A Little Tikes cég döntésének megfelelően a vásárlónak a reklamáció keretében joga van a hibás alkatrész cseréjéhez vagy a megvásárolt termék árának visszatérítéséhez. A jelen garancia kizárólag akkor érvényes, ha a terméket az utasításnak megfelelően szerelték össze és tartották karban. Jelen garancia nem terjed ki a nem megfelelő használat eseteire, a balesetekre, az olyan kozmetikai problémákra, mint a szín halványodása, vagy a normális használat közben keletkezett karcolások, sem bármilyen más okra, ami nem anyag- vagy gyártási hibából keletkezett.

U.S.A és Kanada: Ahhoz, hogy a garancia ügyében segítséget kapjon, keresse fel a www.littletikes.com weblapot, telefonáljon a 1-800-321-0183 számra, vagy írjon a következő címre: Consumer Service, The Little Tikes Company, 2180 Barlow Road, Hudson, OH 44236, U.S.A. Némelyik cserealkatrész kapható a garancia letelte után is; ebben az ügyben, kérjük, lépjen kapcsolatba velünk.

4370

Az U.S.A és Kanada területén kívül: Ahhoz, hogy segítséget kaphasson a garancia ügyében, az eladóhoz kell fordulnia. Jelen garancia a vásárlónak meghatározott jogokat ad, de nem korlátozza a jogszabályok szerint őt megillető egyéb jogokat. Némelyik esetben nem lehet kizárni a felelősséget a véletlen sérülésekért, tehát a fenti korlátozásoknak nincs helye.

ČESKY

DETSKE HRISTE

Pro deti od 3 let
Uschovejte si, prosím, paragon jako dukaz zakoupení výrobku.

VYŽADUJE SLOŽENÍ DOSPELOU OSOBOU.

Ke složení jsou potrebné 2 osoby.

⚠ UPOZORNENÍ:

- Uschovejte si návod protože obsahuje důležité informace.
- Souprava před složením obsahuje malé částí, které vytvářejí nebezpečí polknutí nebo zranění o ostré hrany a rohy. Do chvíle skončení skládání udržujte mimo dosah dětí.
- Děti vybavení nesmějí používat, dokud není řádně nainstalováno, aby se předešlo vážnému zranění.
- Pády na tvrdý povrch mohou způsobit vážná zranění hlavy nebo ostatních části těla. Nikdy nestavte výrobek na beton, asfalt, dřevěný povrch, velmi upěchovanou zem nebo na další tvrdé povrchy. Položeni koberce na tvrdý povrch nemusí zabránit úrazům. Doporučuje se používat ochrannou podložku pod dětským hřištěm a v jeho okolí podle pokynů uvedených v „Informacích pro uživatele o ochranných površích na dětských hřištích‘‘. Vyžaduje se ochrana před případným pádem z výšky do 2 m.
- Hra se musí konat za dozoru dospělých osob. Nenechávejte děti bez dozoru.
- Tento výrobek je určen k používání dětmi ve věku 3 let.
- Maximální hmotnost každého dítěte: 45 kg. Nejvýše 8 děti.
- Vždy je nutno nosit vhodnou obuv.
- Tento výrobek je určen pouze pro rekreační použití doma i v přírodě.
- Dodržování níže uvedených pokynů a výstrah snižuje pravděpodobnost vážných dokonce i smrtelných úrazů.
- Výrobek umístujte na rovném povrchu ve vzdáleností min. 2 m od plotů, budov, garáží, nízkých větví, provazů, elektrických šňůr apod.
- Doporučujeme umístit smontovaný výrobek tak, aby povrchy určené ke stání či sezení byly co nejméně vystaveny přímému slunečnímu svitu.
- Je nutné informovat dětí o správném způsobu používání výrobku. Dětí mohou používat výrobek pouze tehdy když je správně a v souladu s jeho určením složený a nainstalovaný.
- Nedovolujte dětem lézt na mokrou houpačku.
- Informujte děti, aby k výrobku nepřivazovaly předměty, které nejsou určeny pro použití s tímto výrobkem, například švihadlo, šňůra na prádlo, řemínky, kabely a řetězy, protože hrozí nebezpečí uškrcení.
- Informujte děti, aby si před hraním na tomto výrobku sundali cyklistickou nebo jinou přilbu.
- Děti by měly mít vhodné oblečení: neměly by mít volné kusy oblečení, jako jsou ponča, šály, atd., které při používání výrobku představují riziko.
- Chráňte si. Při používáni kladiva používejte ochranné brýle.

MONTÁŽ STEN:

Posloupnost montáže odpovídá písmenum, vyraženým na každé stene. Například, nejdríve spojte dve steny, oznacené písmenem A v jejich dolním rohu. Zvednete stenu s háky a zasunte háky do otvoru, nacházejícím se ve druhé stene. Tlacte na stenu s háky tak, aby háky zapadly na svá místa.

DOPORUCENÍ: Na stenách, oznacených písmenem D (viz. Obr. 4) doporucujeme, abyste umístili kus dreva a zatloukli ho kladívkem. Místo kusu dreva a obycejného kladívka mužete také použít mekké gumové kladivo.

MONTÁŽ TUNELU (Obr. 11 - 17)

Umístete dolní část tunelu (část B tunelu bez kolíku) na nižší "policce“ steny s "bublinkovým“ oknem. Zasunte dva šrouby o délce 4,1 cm (C) s kryty (D) do otvoru v dolní části tunelu. Pritáhnete je šroubovákem.

DOPORUCENÍ: Šrouby mužete pritáhnout pomocí obycejného nebo krížového šroubováku. Nedotahujte šrouby príliš silne, protože pokud se bude šroub nacházet príliš hluboko, nebudete moci nasadit kryt.

Zasunte dva šrouby o délce 4,1 cm spolu s kryty do otvoru pod tunelem. Pritáhnete je šroubovákem.

Umístete horní část tunelu (část A tunelu s kolíky) na horní "policce“ steny s "bublinkovým“ oknem. Zarovnejte kolíky na vnitrní hrane tunelu s otvory ve stenách na každém konci tunelu a zatlacte je. Zasunte dva šrouby o délce 4,1 cm s kryty do otvoru v horní části tunelu. Pritáhnete je šroubovákem.

Zasunte tri šrouby o délce 4,1 cm spolu s kryty do otvoru v horní části tunelu a zasunte díly, ve kterých jsou vyrezány závity, do otvoru v dolní části tunelu. (Díly, ve kterých jsou vyrezány závity, byly již v této části nainstalovány). Pritáhnete je šroubovákem.

DEMONTÁŽ

Pro demontáž jsou potrebné dve dospelé osoby. Nejdríve odstrante tunel.

Pri demontáži používejte ochranné brýle. Za úcelem vypácení hácku na horních částech sten muže být užitecné použití obycejného šroubováku. Behem demontáže tunelu je treba pácit kryty na šroubech pomocí obycejného šroubováku.

DOPORUCENÍ: Skluzavku není možné demontovat.

ÚDRŽBA

⚠ UPOZORNĚNÍ: Pokud výrobek nebudete pravidelně kontrolovat, může se převrhnout nebo způsobit pád.
Na začátku každé sezóny a dvakrát měsíčně při používání provádějte následující kontroly:

- Znovu nainstalujte plastové díly, například sedátka houpačky nebo jiné části, které se pro zimní období odmontovaly.
- Všechny díly dotáhněte.
- Všechny kovové pohyblivé díly namazejte podle pokynů výrobce.
- Zkontrolujte všechny pohyblivé díly, včetně sedátek houpaček, lan, kabelů a řetězů, zda nejsou opotřebované, zrezlé nebo jinak poškozené. Vyměňte podle pokynů výrobce.
- Zkontrolujte, zda kovové díly nejsou zrezlé. Pokud ano, obruste je a přetřete bezolovnatou barvou, která odpovídá požadavkům 16 CFR 1303.
- Škrábnutím zkontrolujte hloubku ochranného povrchového materiálu, aby se předešlo stlačení a udržela se patřičná hloubka. Podle potřeby vyměňte.
- Nepoužívejte výrobek nebo ho zaneste do místnosti, pokud venkovní teplota klesne pod -18 °C.

LIKVIDACE

- Výrobek je nutné rozkládat a likvidovat takovým způsobem, aby drobné nebo ostré díly nikoho neohrožovaly.

ZÁKAZNICKÝ SERVIS

www.littletikes.com
ul. Grottgera 15a
76-200 SŁUPSK, Polsko
tel. +48 59 84744 18
fax: +48 59 847 44 45

© The Little Tikes Company, společnost skupiny MGA Entertainment. LITTLE TIKES® je obchodní známkou společnosti Little Tikes v USA a jiných zemích. Všechna loga, názvy, symboly, vyobrazení, obrázky, slogany a vzhled balení jsou majetkem společnosti Little Tikes. Adresu a obal uschovejte pro případné konzultace, protože obsahuji důležité informace. Obsah, včetně specifikace a barev se mižou lišit od snímek umístěných na obalu. Před předáním výrobku dětem odstraňte obaly, včetně etiket, pásků a spon.

ZÁRUKA

Firma Little Tikes vyrábí vysoké kvality veselé hrádky. Kupující obdržuje naší záruku na nezávadnost materiálů a kvalitu vyhotovení, na období jednoho roku ode dne nákupu (podmíněné předložením pokladničního bloku s datum nákupu). Dle rozhodnutí firmy Little Tikes v rámci reklamace spotřebitel nabývá právo na výměnu části nebo vrácení ceny nákupu výrobku. Tato záruka bude uplatňovaná pouze v případě, že montáž a konzervace výrobku byla provedena shodně s návodem na jeho obsluhu. Záruka nebude uplatněna v případě nevhodného použití, nešťastných náhod, v případě povrchových změn jako rozjasnění intenzity barev nebo škrábnutí povrchu, které nevzniklo v důsledku obvyklého používání ani z jiných důvodů zapříčiněných vadným materiálem nebo vadným vyhotovením výrobku.
USA a Kanada: Pro pomoc ve věci záruky navštivte naší stránku www.littletikes.com nebo zavolejte na číslo 1-800-321-0183 nebo napište na adresu: Consumer Service, The Little Tikes Company, 2180 Barlow Road, Hudson, OH 44236, U.S.A. Některé části výrobku jsou přístupné taky po uplynutí záruky. V této věci se kontaktujte přímo s námi.
Mimo USA a Kanadu: Pro pomoc ve věci záruky se obracejte na prodavače.
Tato záruka spotřebitelům dává určité práva, ale neomezuje jiné práva vyplývající z náležitých, platných právních předpisů. V některých případech nebude možné vyloučit zodpovědnost za náhodné poškození a proto výše uvedené omezení nebude použitelné.

РУССКИЙ

НАБОР ДЛЯ ИГРОВОЙ ПЛОЩАДКИ

Для детей от 3 лет
Сохраните, пожалуйста, чек как подтверждение покупки.

МОНТАЖ ДОЛЖНЫЕ ПРОИЗВОДИТЬ ВЗРОСЛЫЕ.

⚠ ПРЕДУПРЕЖДЕНИЕ:

- Сохраните инструкцию монтажа, потому что она содержит важную информацию.
- Неустановленная игрушка содержит мелкие детали и материалы, которые создают опасность проглотить или пораниться острыми краями и углами. Беречь от детей до тех пор, пока игрушка не будет собрана.
- Падение на твердые поверхности может стать причиной травмы головы или иной травмы. Игрушку не следует устанавливать на бетоне, асфальте, деревянном полу, сильно утоптанной земле и других твердых поверхностях. Ковер, покрывающий твердую поверхность, может не предохранить от травмы в случае падения. Рекомендуется использование защитной основы под игрушку и вокруг оборудования детской площадки согласно указаниям, приведенным в «Информации для Клиента о Защитных Основах на Детских Площадках». Требуемый уровень защиты – безопасность падения с максимум 2 м.
- Присмотр взрослого человека обязателен. Не оставляйте детей, играющих на качелях, без присмотра.
- Данное изделие предназначается для использования детьми возрастом с 3 лет.
- Максимальный вес одного ребенка: 45 кг 45 фунтов). Не более 8 детей.
- Дети должны быть обуты.
- Данное изделие предназначено только для домашнего семейного использования внутри и вне помещения.
- Если Вы будете придерживаться нижеприведенных предостережений и замечаний, то заметно снизится вероятность тяжелых и смертельных травм.
- Изделие следует разместить на ровной поверхности, на расстоянии минимум 2 м от таких объектов как заборы, строения, гаражи, дома, низко свисающие ветки, бельевые шнуры или электрические провода и т.п.
- Для предотвращения серьезных травм не позволяйте детям играть с изделием, пока оно не будет полностью собрано.
- Рекомендуется выбрать ориентацию собранного изделия таким образом, чтобы минимизировать попадание прямых солнечных лучей на поверхности, предназначенные для стояния или сидения.
- Не разрешайте детям пользоваться качелями, если они мокрые.
- Обязательно проинструктируйте детей о правилах пользования игрушкой. Дети могут использовать ее только тогда, когда игрушка соответственно собрана и установлена. И только по назначению.
- Проинструктируйте детей, чтобы они не прикрепляли к изделию предметы, которые не предназначены для использования с этим изделием (например, такие как: скакалки, бельевые шнуры, поводки для животных, тросы и цепи), т.к. они могут быть опасны удушением.
- Следует защитить глаза. Используя молоток, всегда следует надевать защитные очки.

СБОРКА СТЕНОК

Последовательность сборки соответствует имеющимся на каждой стенке буквам нанесенным тиснением. К примеру: соединим сначала две стенки обозначенные в их угольниках буквой «А». Для этого сначала следует поднять стенку с крюками таким образом, чтобы они попали в отверстия второй стенки, причем стенку с крюками следует нажать.

УКАЗАНИЕ: При сборке стен обозначенных буквой «D» (см. черт.4)
рекомендуем употребить кусок дерева, который и забивать молотком. Вместо куска дерева и молотка можно употребить мягкий резиновый молоток.

СБОРКА ТУННЕЛЯ (черт. 11-17)

Нижнюю часть туннеля (деталь «B» туннеля без штифтов) следует поместить на низшую «полку» стенки с «пузырчатым» окошком. Затем два болта длиной в 4,1 см (C) снабженные защитными головками (D) воткнуть в отверстия в нижней части туннеля и затянуть их отверткой.

УКАЗАНИЕ: Болты можно затягивать плоской либо крестовидной отверткой, причем не очень сильно, так как на слишком глубоко помещенный болт невозможно надеть защитную головку.

Затем два болта длиной в 4,1 см снабженные защитными головками воткнуть в отверстия под туннелем затягивая их отверткой.

Верхнюю часть туннеля (деталь «A» туннеля со штифтами) следует поместить на верхнюю «полку» стенки с «пузырчатым» окошком. Расположенные на внутреннем крае туннеля с отверстиями в стенках у каждого выхода туннеля штифты - выравнить и вдавить. Затем два болта длиной в 4,1 см снабженные защитными головками следует воткнуть в отверстия в верхней части туннеля и затянуть их отверткой.

Потом три болта длиной в 4,1 см снабженные защитными головками следует воткнуть в отверстия в верхней части туннеля и в находящееся внутри отверстий нижней части туннеля винтовые втулки, после чего затянуть их отверткой (винтовые втулки в нижней части собраны заранее).

РАЗБОРКА

Для разборки набора требуются 2 лица, причем рекомендуется им надеть защитные очки. В первую очередь следует удалить туннель.

Для приподнятья малых крюков в верхних частях стен пригодной будет плоская отвертка, которую следует употребить и для приподнятья защитных головок болтов при разборке туннеля.

УКАЗАНИЕ: Скат не демонтируется.

УХОД ЗА ИЗДЕЛИЕМ

⚠ ПРЕДУПРЕЖДЕНИЕ: Обязательно периодически проверяйте изделие, чтобы предотвратить опрокидывание или падение.
Перед началом каждого сезона и дважды в месяц в период использования проводите следующие проверки:

- установите на место пластиковые и другие детали, снятые на время холодного сезона;
- затяните все крепежные детали;
- смажьте движущиеся металлические части в соответствии с инструкциями производителя;
- проверьте все движущиеся части, включая сиденья качелей, веревки, тросы и цепи на отсутствие износа, ржавчины или других повреждений; замените в соответствии с инструкциями производителя;
- проверьте все металлические детали на наличие ржавчины. При наличии ржавчины очистите и покройте краской без содержания свинца, отвечающей требованиям 16 CFR 1303;
- Разровняйте граблями и проверьте глубину амортизационной защитной основы для предотвращения уплотнения и поддержания требуемой глубины; при необходимости замените.

- «Когда температура снизится ниже -18 °C, рекомендуется внести игрушку в здание. А, если она останется снаружи, ее не использовать.

ДЕМОНТАЖ

- Изделие следует демонтировать и утилизировать так, чтобы мелкие детали и острые края не представляли опасности.

ОБСЛУЖИВАНИЕ КЛИЕНТА

www.littletikes.com
ул. Гроттгера 15А
76-200 Слупск
Польша
Тел. +48 59 847 44 18
Факс. +48 59 847 44 46

© The Little Tikes Company входит в состав концерна MGA Entertainment company. LITTLE TIKES® является товарным знаком компании Little Tikes на территории США и в других странах. Все логотипы, названия, персонажи, образы, изображения, рекламные лозунги и внешний дизайн упаковки являются собственностью компании Little Tikes. Адрес и упаковку следует сохранить для консультации, поскольку они содержат важную информацию. Содержимое, т.е. спецификация и цвета, могут отличаться от показанных на фотографиях. Инструкция приложена. Прежде, чем передать изделие в пользование детям, следует удалить всю упаковку, этикетки, ленты и скрепки.

ГАРАНТИЯ

Фирма Little Tikes производит веселые игрушки высокого качества. Покупатель получает гарантию в том, что наш продукт не имеет брака материалов или выполнения на период одного года с момента покупки (доказательством покупки является чек, содержащий дату покупки). Согласно решению фирмы Little Tikes, правом Клиента является в рамках рекламации требование о замене дефектных частей или возврат уплаченной суммы. Данная гарантия имеет место только тогда, когда изделие эксплуатировалось и устанавливалось согласно инструкции. Эта гарантия не касается случаев неправильного использования, несчастных случаев, косметических вопросов, как например, потеря насыщенности цвета или царапины, возникающие в процессе нормально использования, а также других причин, вытекающих из недостатком материала или производства.
США и Канада: Для того, чтобы получить помощь по вопросам гарантии, зайдите на сайт www.littletikes.com. Позвоните по номеру 1-800-231-0183 или напишите по адресу: Consumer Service, The Little Tikes Company, 2180 Barlow Road, Hudson, OH 44236, U.S.A. Некоторые запчасти есть в наличии и после истечения срока гарантии; по этому вопросу сконтактируйтесь, пожалуйста, с нами.
За пределами США и Канады: Для того, чтобы получить помощь по вопросам гарантии, обращайтесь, пожалуйста, к продавцу. Гарантия дает потребителю определенные права, но не ограничивает других прав, вытекающих из правовых норм, которые могут ему принадлежать. В некоторых случаях невозможно нести ответственность за случайные повреждения, тогда вышеприведенные ограничения не найдут применения.

ΕΛΛΗΝΙΚΑ

ΠΑΙΔΙΚΗ ΧΑΡΑ LITTLE TIKES

Ηλικίες 3 ετών
Φυλάξτε την απόδειξη αγοράς.

ΑΠΑΙΤΕΙΤΑΙ ΣΥΝΑΡΜΟΛΟΓΗΣΗ ΑΠΟ ΕΝΗΛΙΚΑ.
Για τη συναρμολόγηση απαιτούνται 2 άτομα.

⚠ ΠΡΟΕΙΔΟΠΟΙΗΣΕΙΣ ΓΙΑ:

- Κρατήστε αυτές τις οδηγίες για μελλοντική χρήση.
- Πριν τη συναρμολόγηση, σημειώστε ότι η συσκευασία περιέχει μικρά εξαρτήματα: το υλικό πιθανόν να προκαλέσει κίνδυνο ασφυξίας και να περιέχει κοφτερές άκρες και μύτες. Φυλάξτε το μακριά από τα παιδιά μέχρι τη συναρμολόγηση.
- Πτώσεις πάνω σε σκληρές επιφάνειες μπορεί να προκαλέσουν τραυματισμούς στο κεφάλι ή άλλους σοβαρότερους. Μην τοποθετήτε το προϊόν πάνω σε τσιμέντο, άσφαλτο, σκληρό χώμα, ξύλο ή άλλες σκληρές επιφάνειες. Η επίστρωση σκληρών επιφανειών με τάπητα δεν σημαίνει και αποφυγή τραυματισμού. Πάντα να τοποθετείτε προστατευτική επιφάνεια κάτω και γύρω από το χώρο του παιχνιδιού, σύμφωνα με τις οδηγίες που βρίσκονται στον “Οδηγό Καταναλωτή σε Είδη Επίστρωσης Επιφανειών σε Παιδότοπους”, που εσωκλείεται. Απαιτείται προστασία από πτώση μέγιστου ύψους μέχρι 2 μ (6 πόδια).
- Χρειάζεται η επίβλεψη από ενήλικα. Μην αφήνετε τα παιδιά ανεπίβλεπτα.
- Αυτό το προϊόν είναι κατασκευασμένο για παιδιά ηλικίας 3 ετών.
- Μέγιστο βάρος ανά παιδί: 45 κιλά. Όριο 8 παιδιά.
- Φοράτε πάντα παπούτσια.
- Το παρόν προϊόν προορίζεται μόνο για υπαίθρια οικιακή οικογενειακή χρήση.
- Η τήρηση των παρακάτω κανόνων και προειδοποιήσεων προστατεύει από τυχόν σοβαρούς ή θανατηφόρους τραυματισμούς.
- Τοποθετήστε αυτό το προϊόν σε επίπεδη επιφάνεια και σε απόσταση τουλάχιστον 6' (2 m) από άλλα αντικείμενα. Τα αντικείμενα που πρέπει να αποφεύγονται, μεταξύ άλλων, είναι: φράχτες, πτίρια, κλαδιά, απλώστρες και ηλεκτροφόρα καλώδια.
- Για να αποτραπεί ενδεχόμενος σοβαρός τραυματισμός, τα παιδιά δεν πρέπει να χρησιμοποιούν τον εξοπλισμό όταν δεν έχει μονταριστεί σωστά.
- Συνιστάται ο προσανατολισμός του συναρμολογημένου προϊόντος να είναι έτσι ώστε να περιορίζεται η άμεση ηλιακή ακτινοβολία στις επιφάνειες που στέκονται ή κάθονται τα παιδιά.
- Συμβουλεύστε τα παιδιά πώς να χρησιμοποιούν σωστά αυτό το προϊόν, εφόσον αυτό έχει συναρμολογηθεί και τοποθετηθεί σωστά και μόνο για τον σκοπό που καστευάστηκε.
- Μην αφήνετε τα παιδιά να ανεβαίνουν στο προϊόν όταν αυτό είναι βρεγμένο.
- Συμβουλεύστε τα παιδιά να μην τοποθετούν ξένα αντικείμενα πάνω στο προϊόν όπως, σχοινάκια, απλώστρες, λουράκια σκύλου, καλώδια και αλυσίδες, διότι μπορεί να προκαλέσουν στραγγαλισμό.
- Μάθετε στα παιδιά να βγάζουν το χράνος οδήγησης ποδηλάτου ή άλλου σπορ όταν παίζουν σε αυτό το παιχνίδι.
- Ντύνετε τα παιδιά κατάλληλα: μην αφήνετε τα παιδιά να φοράνε φαρδιά φούχα όπως αδιάβροχα, μαντίλια και ενδύματα με κορδόνια. Τα παιδιά πρέπει να φορούν συνεχώς παπούτσια χαλής εφαρμογής.
- Προστατεύστε τα μάτια σας. Φοράτε πάντα γυαλιά προστασίας όταν χρησιμοποιείτε σφυρί.

ΣΥΝΑΡΜΟΛΟΓΗΣΗ ΤΟΙΧΟΥ:

Η σειρά συναρμολόγησης ανταποκρίνεται στα γράμματα που είναι καλουπωμένα σε κάθε τοίχο. Για παράδειγμα, ταιριάξτε τους δύο τοίχους με το A καλουπωμένο στις κάτω γωνίες. Σηκώστε τον τοίχο με τους γάντζους και εσχώρητε τους γάντζους μέσα στον απέναντι τοίχο. Πιέστε προς τα κάτω για να κλειδώσει ο τοίχος στην θέση του.

ΣΗΜΕΙΩΣΗ: Τοποθετήστε μια πλάκα ξύλου πάνω στους τοίχους με το D καλουπωμένο (βλ.εικ.4) και χτυπήστε με σφυρί. Μπορείτε,επίσης, να χρησιμοποιήσετε σφυρί από καουτσούκ στην θέση του κοινού σφυριού και της πλάκας του ξύλου.

ΣΥΝΑΡΜΟΛΟΓΗΣΗ ΤΟΥ ΤΟΥΝΕΛ (εικ.11-17)

Τοποθετήστε την βάση του τούνελ (το κομμάτι του τούνελ B χωρίς τα ξύλινα δοκάρια) στο χαμηλότερο «ράφι» στον τοίχο με το παράθυρο μπουρμπουλήθρα. Εισχωρήστε 2 βίδες (C) 4,1 εκατοστών με τα καπάκια τους (D) στις τρύπες μέσα στη βάση του τούνελ. Σφίξτε με κατσαβίδι.

ΣΗΜΕΙΩΣΗ: Αυτά τα 4,1 εκατοστά της βίδας μπορείτε να τα βιδώσετε και με ηλεκτρικό κατσαβίδι.Μην βιδώσετε υπερβολικά σφιχτά. Το καπάκι της βίδας δεν θα κλείσει σωστά εάν αυτή είναι υπερβολικά σφιγμένη.
Εισχωρήστε δύο βίδες 4,1 εκατοστών με τα καπάκια τους στις τρύπες κάτω από το τούνελ. Σφίξτε με κατσαβίδι.
Τοποθετήστε το πάνω μέρος του τούνελ (το κομμάτι του τούνελ A με το παράθυρο μπουρμπουλήθρα. Ευθυγραμμίστε τα ξύλινα δοκάρια από το εσωτερικό χείλος του τούνελ με τις τρύπες στους τοίχους σε κάθε μια από τις άκρες του τούνελ και σπρώξτε προς τα κάτω. Εισχωρήστε δύο βίδες 4,1 εκατοστών με τα καπάκια τους στις τρύπες στο πάνω μέρος του τούνελ και σφίξτε με κατσαβίδι.
Εισχωρήστε τρεις βίδες 4,1 εκατοστών με τα καπάκια τους στο πάνω μέρος του τούνελ μέσα από into threaded bushing μέσα στις τρύπες της βάσης του τούνελ. Σπιρωτές βιδες είναι ήδη εγκατεστημένα στην βάση του τούνελ.
Σφίξτε με κατσαβίδι.

ΑΠΟΣΥΝΑΡΜΟΛΟΓΗΣΗ

Χρειάζονται δύο ενήλικες. Αποσπάστε πρώτα το τούνελ. Φορέστε γυαλιά ασφαλείας όταν θα κάνετε την ακόλουθη διαδικασία. Ίσως να είναι απαραίτητο να χρησιμοποιήσετε ηλεκτρικό κατσαβίδι για να ανοίξετε τους μικρούς γάντζους στο πάνω μέρος των τοίχων. Όταν αποσυναρμολογήσετε το τούνελ ανοίγετε τα καπάκια των βιδών με ηλεκτρικό κατσαβίδι.
ΣΗΜΕΙΩΣΗ: Οι τσουλήθρες μπορεί να μην αποσυναρμολογούνται.

ΣΥΝΤΗΡΗΣΗ

⚠ ΠΡΟΕΙΔΟΠΟΙΗΣΗ: Το παιχνίδι αυτό μπορεί να αναποδογυρίσει ή να προκαλέσει την πτώση του παιδιού αν δεν του κάνετε τακτικό έλεγχο.
Θα πρέπει να κάνετε τους παρακάτω ελέγχους στην κούνια στην αρχή κάθε εποχής και δύο φορές το μήνα κατά την περίοδο χρήσης της:

- Εγκαταστήστε πάλι κάθε πλαστικό εξάρτημα, όπως τα καθίσματα της κούνιας ή άλλα αντικείμενα που αφαιρέθηκαν για την κρύα εποχή.
- Σφίξτε καλά όλα τα υλικά.
- Γρασάρετε όλα τα μεταλλικά κινούμενα μέρη σύμφωνα με τις οδηγίες του κατασκευαστή.
- Ελέγξτε όλα τα κινούμενα μέρη όπως τα καθίσματα της κούνιας, τα σχοινιά, τα καλώδια και τις αλυσίδες για φθορά, σκουριά ή άλλη αλλοίωση. Αντικαταστήστε όσα χρειάζονται σύμφωνα με τις οδηγίες του κατασκευαστή.
- Ελέγξτε τα μεταλλικά μέρη για σκουριά. Αν βρείτε σκουριά, τρίψτε με γυαλόχαρτο και βάψτε το μέρος με μπογιά που δεν περιέχει μόλυβδο, σύμφωνα με τις απαιτήσεις του κανονισμού 16 CFR 1303.
- Ισοπεδώστε με τσουγκράνα και ελέγξτε το βάθος του υλικού χαλαρής πλήρωσης της προστατευτικής επίστρωσης για να αποφύγετε την συμπίεση του χώματος και να διατηρήσετε το κατάλληλο βάθος. Αντικαταστήστε όταν χρειάζεται.
- Μεταφέρετε το παιχνίδι μέσα στο σπίτι ή μην το χρησιμοποιείτε όταν η θερμοκρασία πέφτει κάτω από τους -18°C / 0°F.

ΑΠΟΡΡΙΨΗ

- Αποσυναρμολογήστε και απορρίψτε τον εξοπλισμό με τέτοιο τρόπο ώστε να μη δημιουργούνται επικίνδυνες καταστάσεις όπως, μεταξύ άλλων, ύπαρξη μικρών αντικειμένων ή αιχμηρών άκρων στον εξοπλισμό που απορρίπτετε.

ΕΞΥΠΗΡΕΤΗΣΗ ΠΕΛΑΤΩΝ

Εγετε κάποια ερώτηση ή επιφύλαξη σχετικά με αυτό το προϊόν;
Παρακαλούμε ελάτε σε επαφή με το κατάστημα από όπου το προϊόν αγοράστηκε. Εάν χρειάζεστε επιπρόσθετη βοήθεια, επικοινωνήστε με τον τοπικό διανομέα. Εάν ακόμη έχετε κάποιο πρόβλημα ή ερώτηση, παρακαλούμε να μας γράψετε στην ακόλουθη διεύθυνση:
Little Tikes Greece
Giochi preziosi Hellas S.A.
7 Granikou Str., Marousi,
151 25 Athens, Greece
Tel: +30210 61.00.381-2

© Η Εταιρεία Little Tikes, μια εταιρεία MGA Entertainment. Η επωνυμία LITTLE TIKES® είναι εμπορικό σήμα της Little Tikes στις Η.Π.Α. και σε άλλες χώρες. Όλοι οι λογότυποι, τα ονόματα, οι ήχοι, οι εικόνες, τα σλόγκαν και η εμφάνιση της συσκευασίας αποτελούν ιδιοκτησία της Little Tikes. Παρακαλούμε χρατήστε αυτή τη διεύθυνση και τη συσκευασία για μελλοντική αναφορά καθότι περιέχει σημαντικές πληροφορίες. Τα περιεχόμενα, συμπεριλαμβάνομένων των προδιαγραφών και των χροιμάτων, ενδέχεται να διαφέρουν από τις φωτογραφίες που εμφανίζονται στη συσκευασία. Περιλαμβάνονται οδηγίες. Παρακαλούμε αφαιρέστε ολόκληρη τη συσκευασία, τις ετικέτες και τις συρραφές πριν δώσετε το παιχνίδι στο παιδί.

ΠΕΡΙΟΡΙΣΜΕΝΗ ΕΓΓΥΗΣΗ

Η Little Tikes Company κατασκευάζει διασκεδαστικά παιχνίδια υψηλής ποιότητας. Εγγυάμαστε στον αρχικό αγοραστή ότι το παρόν προϊόν δεν θα έχει ελαττώματα ούτε υλικών ούτε κατασκευής επί ένα χρόνο* από την ημερομηνία αγοράς (χρειάζεται χρονολογημένη απόδειξη πώλησης ως τεκμήριο αγοράς). Κατά την αποκλειστική χρίση της Little Tikes Company, οι μόνες αποζημιώσεις που παρέχονται με την παρούσα εγγύηση θα είναι είτε η αντικατάσταση του ελαττωματικού εξαρτήματος του προϊόντος ή η επιστροφή της αξίας αγοράς του προϊόντος. Η παροῦσα εγγύηση ισχύει μόνο αν το προϊόν συναρμολογήθηκε και συντηρήθηκε σύμφωνα με τις οδηγίες. Η παροῦσα εγγύση δεν καλύπτει κατάχρηση, ατύχημα, αισθητικά θέματα όπως το ξέβαμμα ή οι γρατσουνιές από τη συνήθη φθορά, ούτε καμιά άλλη αιτία που δεν οφείλεται σε ελαττώματα υλικών ή κατασκευής.
Εκτός ΗΠΑ και Καναδά: Επικοινωνήστε με το κατάστημα αγορά για σέρβις της εγγύησης. Η εγγύηση αυτή σας δίνει συγκεχριμένα νομικά δικαιώματα, και μπορεί να έχετε επίσης άλλα δικαιώματα, τα οποία διαφέρουν από χώρα/πολιτεία σε χωρα/πολιτεία. Ορισμένες χώρες/πολιτείες δεν επιτρέπουν την εξαίρεση περιορισμού τυχαίων ή επαναλούθων ζημιών, οπότε ο ανωτέρω περιορισμός ή εξαίρεση μπορεί να μην ισχύουν για εσάς. *Η περίοδος εγγύησης είναι τρεις (3) μήνες για παιδικούς σταθμούς ή εμπορικούς φορείς.

little tikes®

624370401 - 5/11