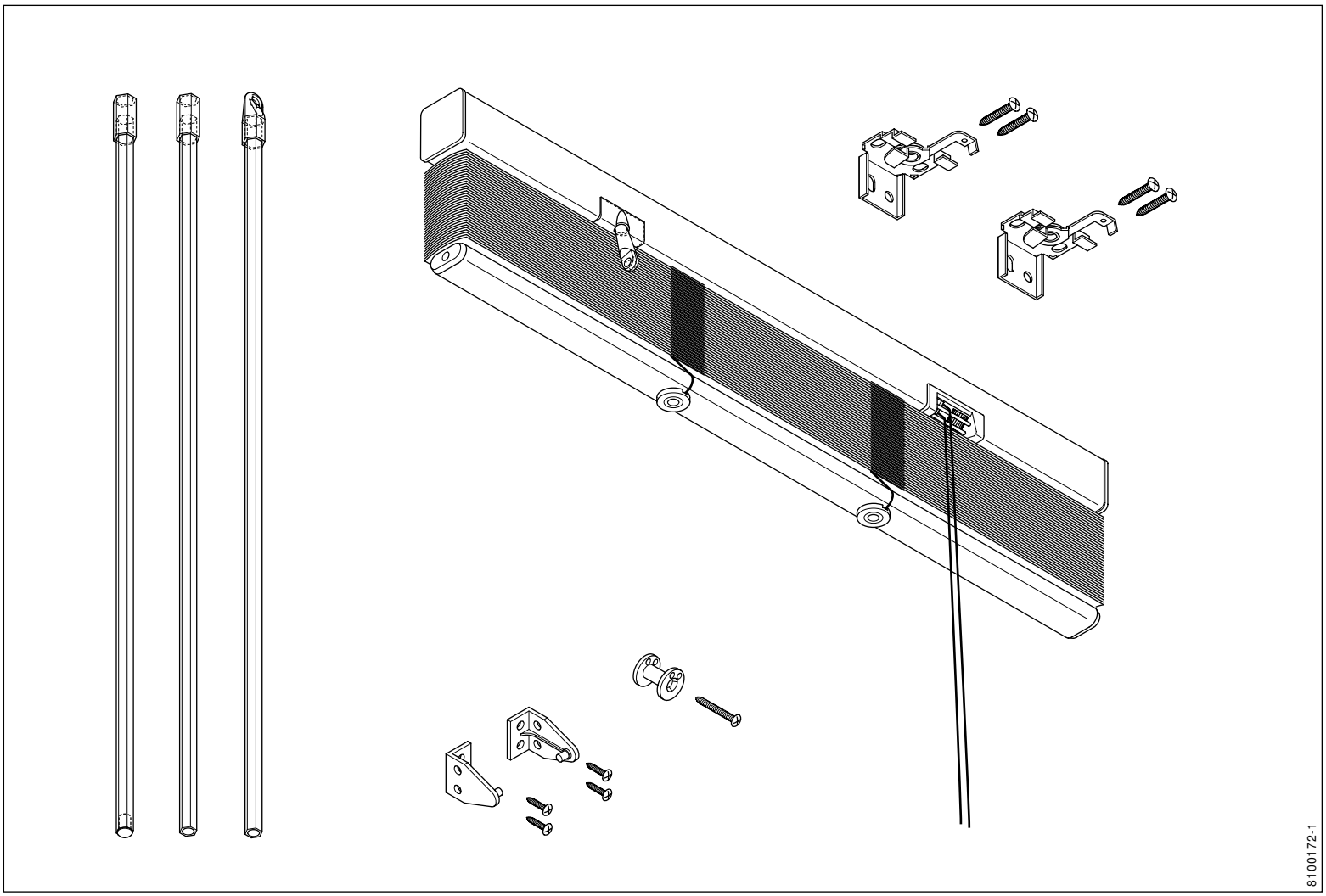
81001172-1

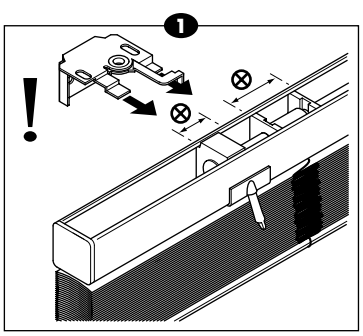
1
!

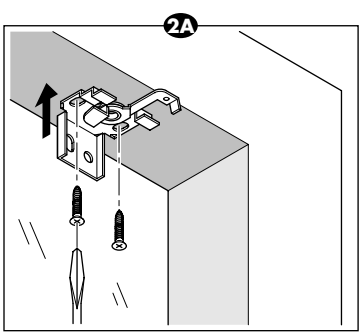
2A

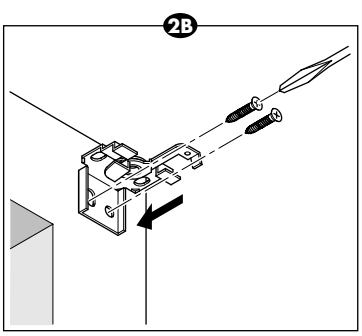
2B

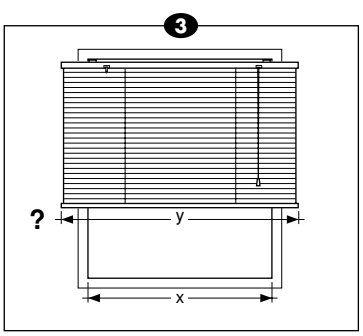
3
?
y
x

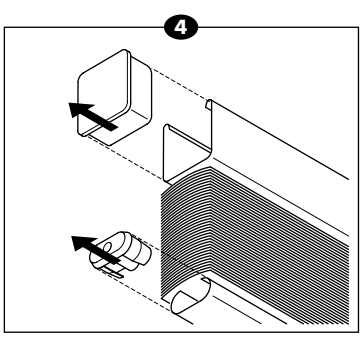
4

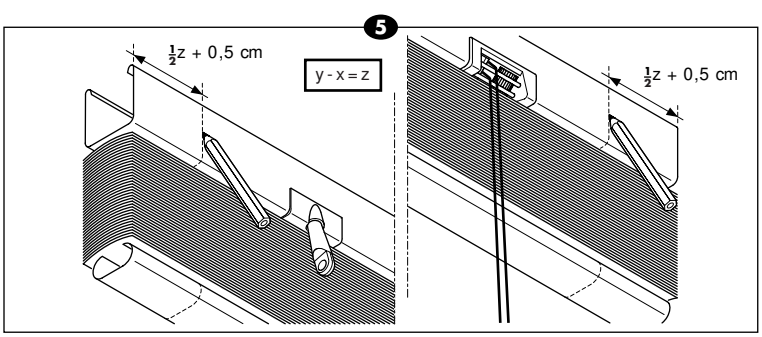
5
½z + 0,5 cm
y - x = z
½z + 0,5 cm

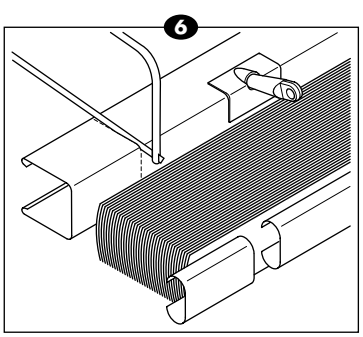
6

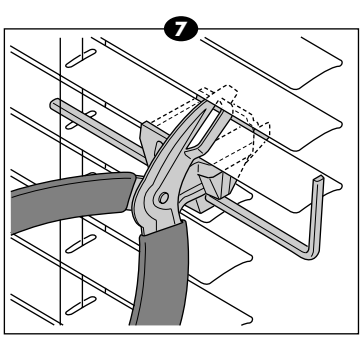
7

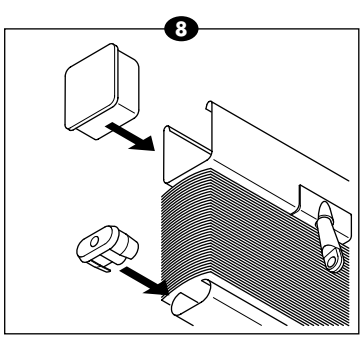
8

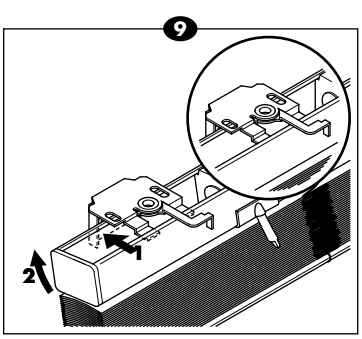
9
1
2

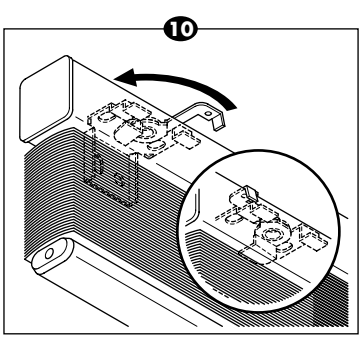
10

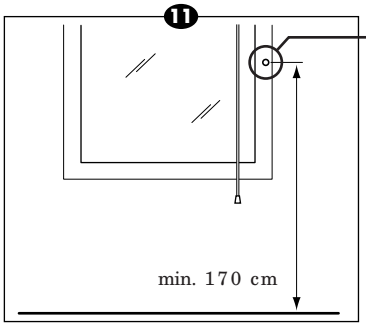
11
min. 170 cm

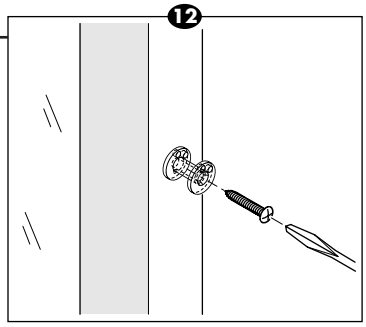
12

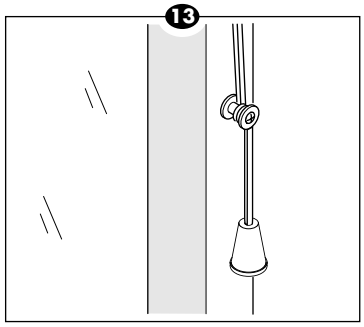
13

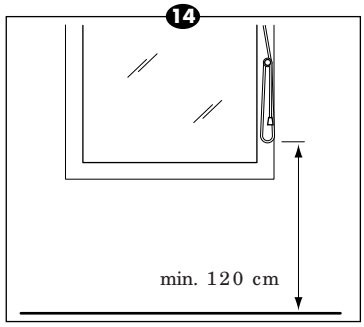
14
min. 120 cm

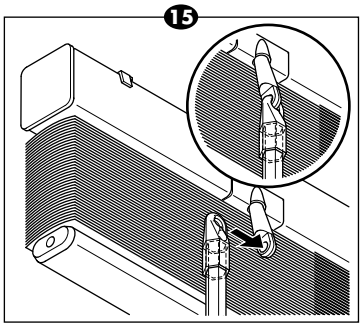
15

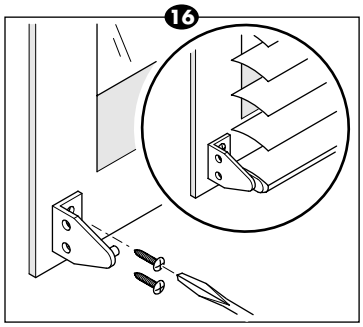
16

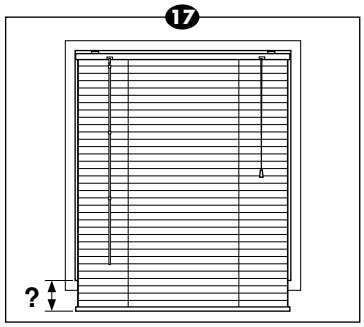
17
?

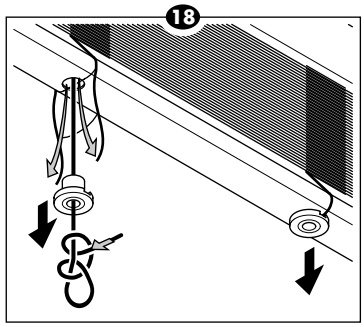
18

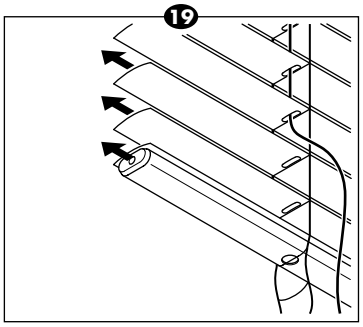
19

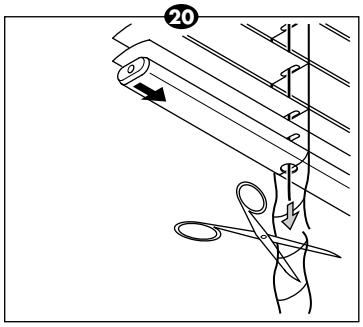
20

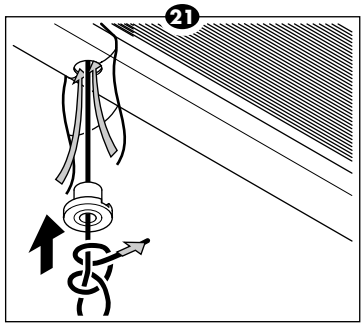
21

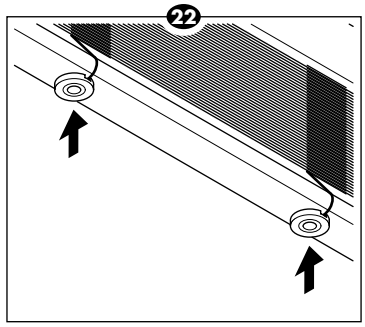
22