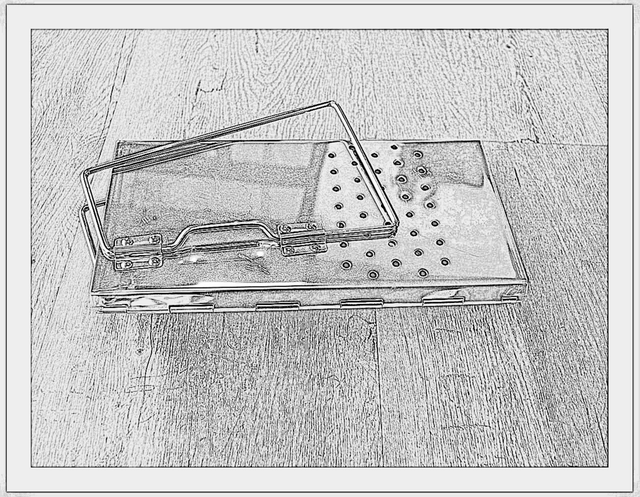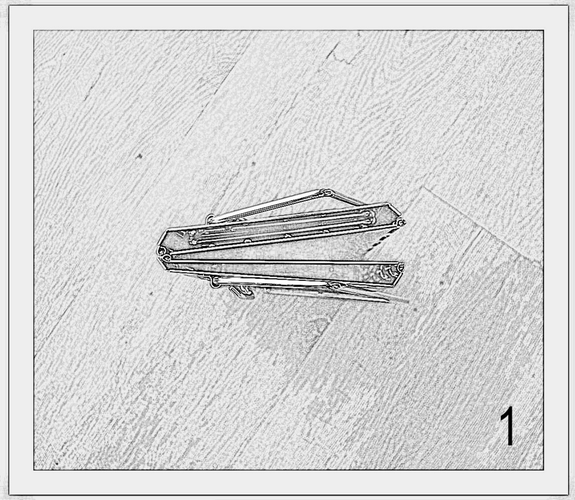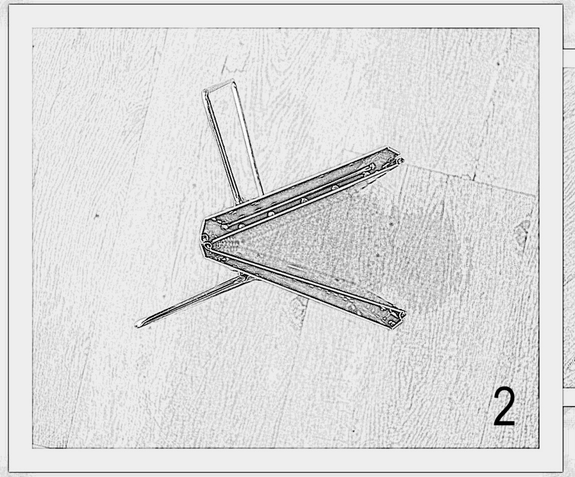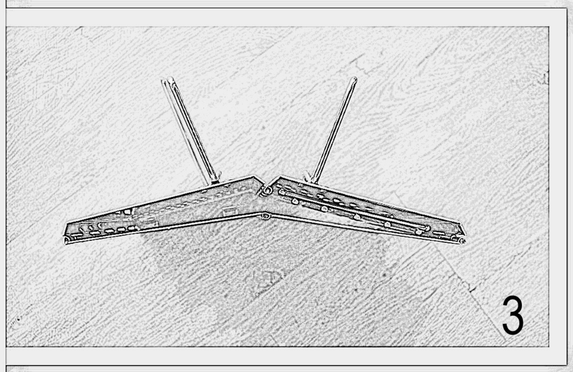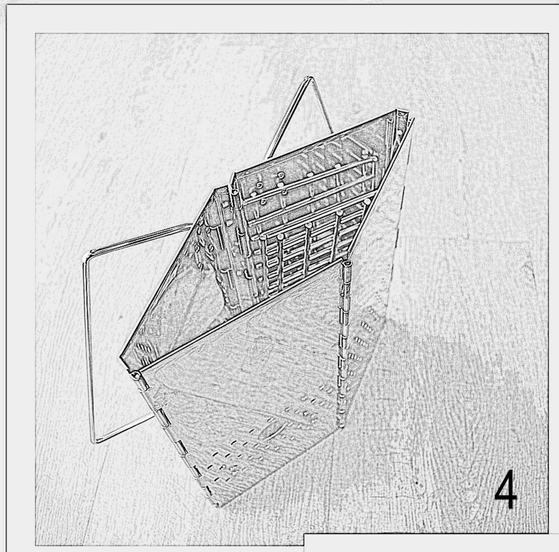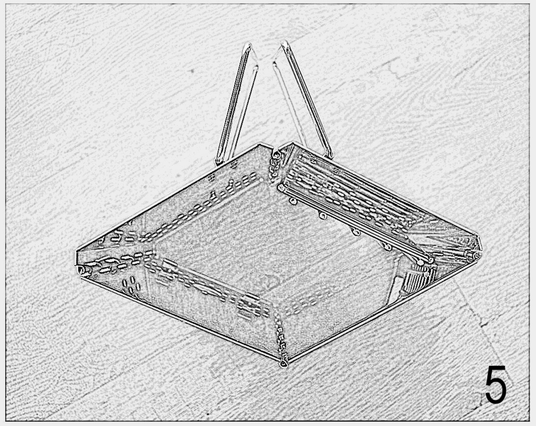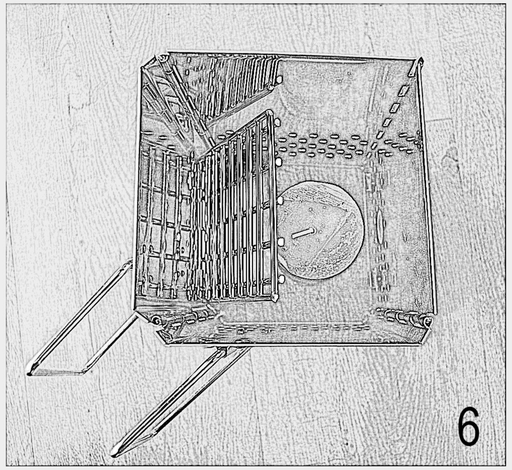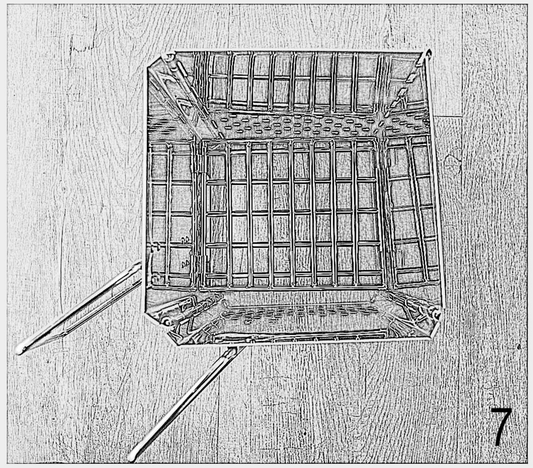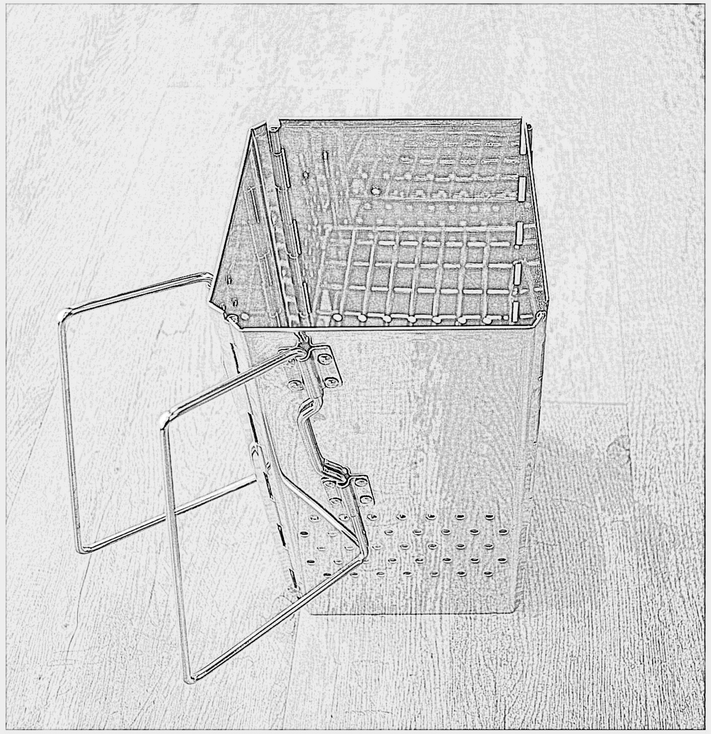Handleiding uitvouwen briketten starter