YOUR GAME X **YOUR STORY**

GXTrust.

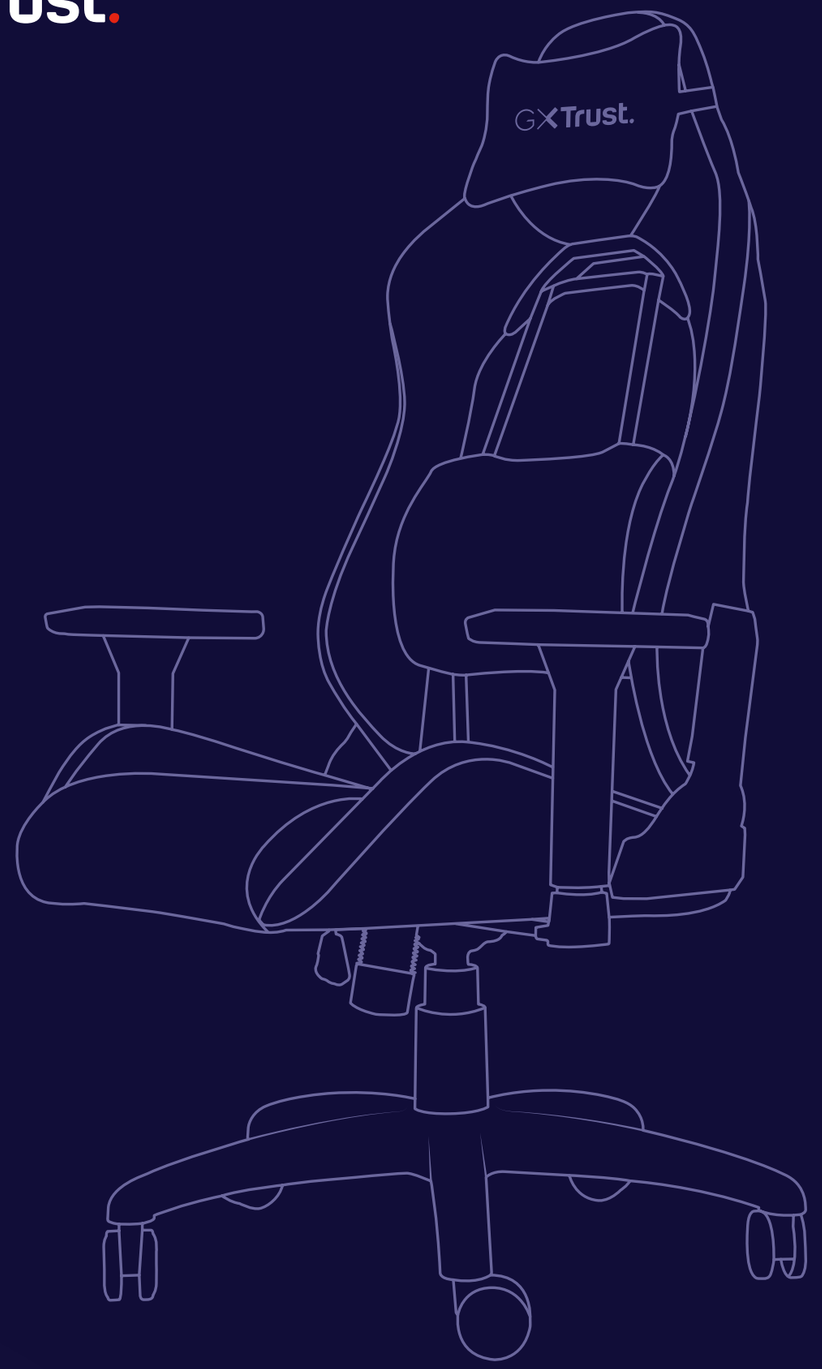

RUYA

ASSEMBLY GUIDE

FABRIC GAMING CHAIR

Bedienungsanleitung | Mode d'emploi | Gebruikershandleiding | Manuale utente | Manual del usuario | Guia do utilizador | Brukerveiledning | Bruksanvisning | Käyttöopas | Brugsvejledning | Instrukcja obsługi | Návod k použití | Návod na používanie | Használati útmutató | Manual de utilizare | Ръководство за потребителя | Εγχειρίδιο χρήσης | Kullanıcı kılavuzu | Руководство пользователя | Uporabniški priročnik | Korisnički priručnik | Guia do usuário | Посібник користувача | Naudojimo instrukcija | Kasutusjuhend | Lietošanas pamācība | دليل المستخدم

FAQ **WWW.TRUST.COM/25439/FAQ**

Trust International BV - Laan van Barcelona 600 - 3317DD, Dordrecht, The Netherlands
©2025 Trust All rights reserved.

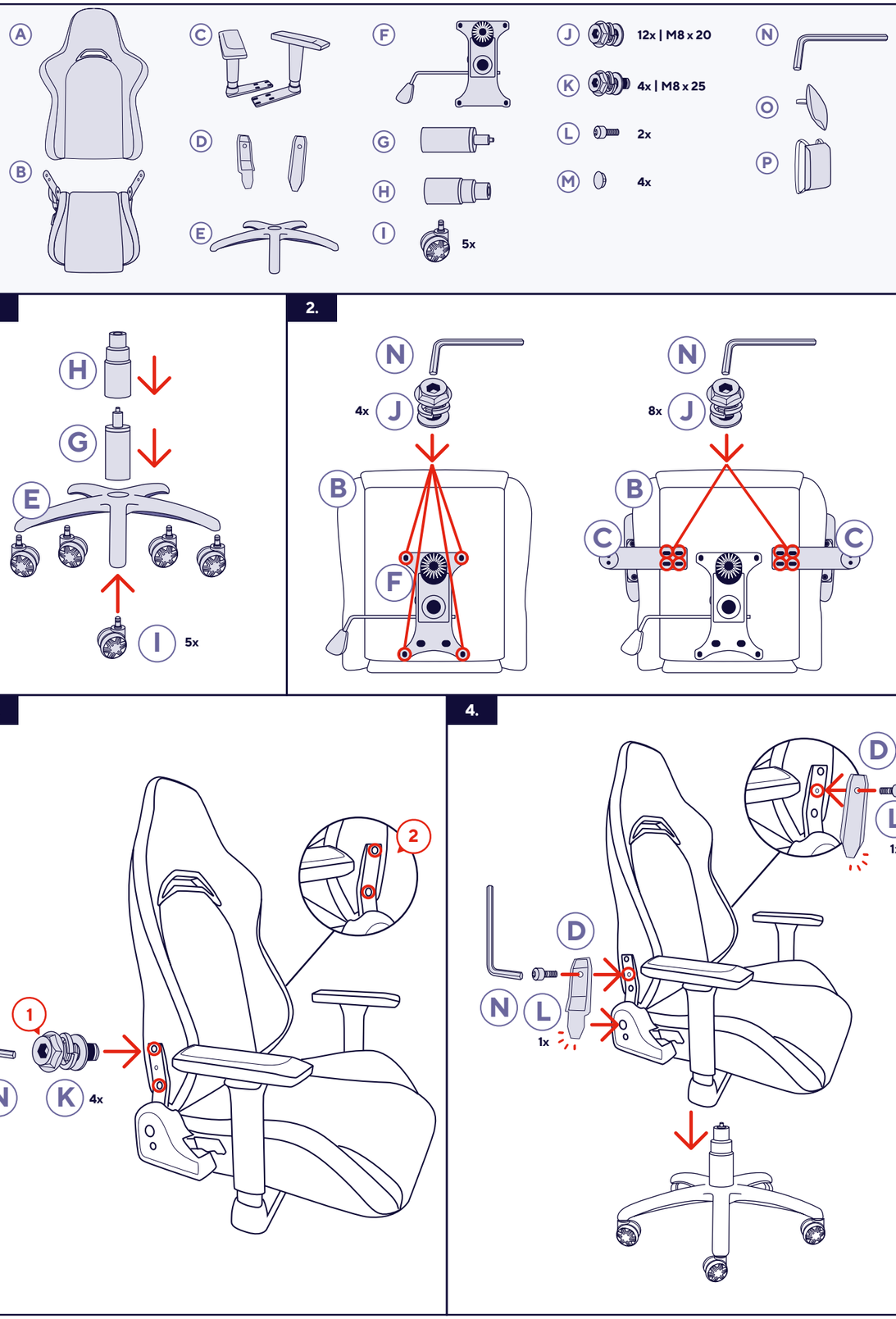
A
B
C
D
E
F
G
H
I
5x
J
12x | M8 x 20
K
4x | M8 x 25
L
2x
M
4x
N
O
P

1.
H
G
E
I
5x

2.
N
4x
J
B
F
N
8x
J
B
C
C

3.
1
2
N
K
4x

4.
D
L
1x
D
N
L
1x

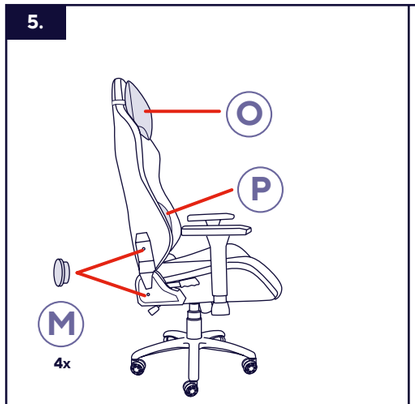
5.
O
P
M
4x

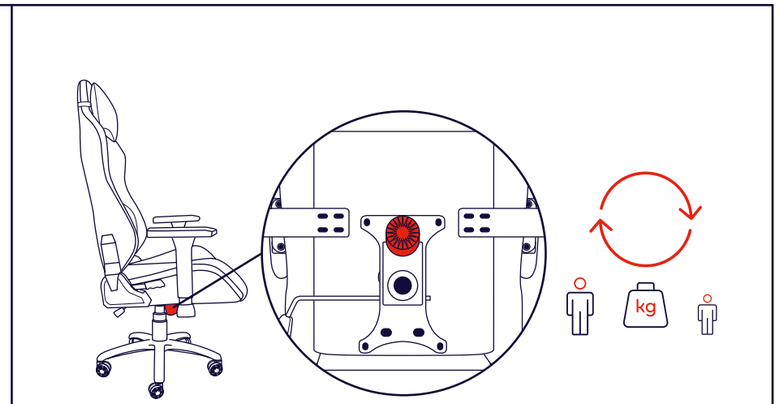
kg

