STOKKE®

TRIPP TRAPP®

Baby Set™ & Extended Glider

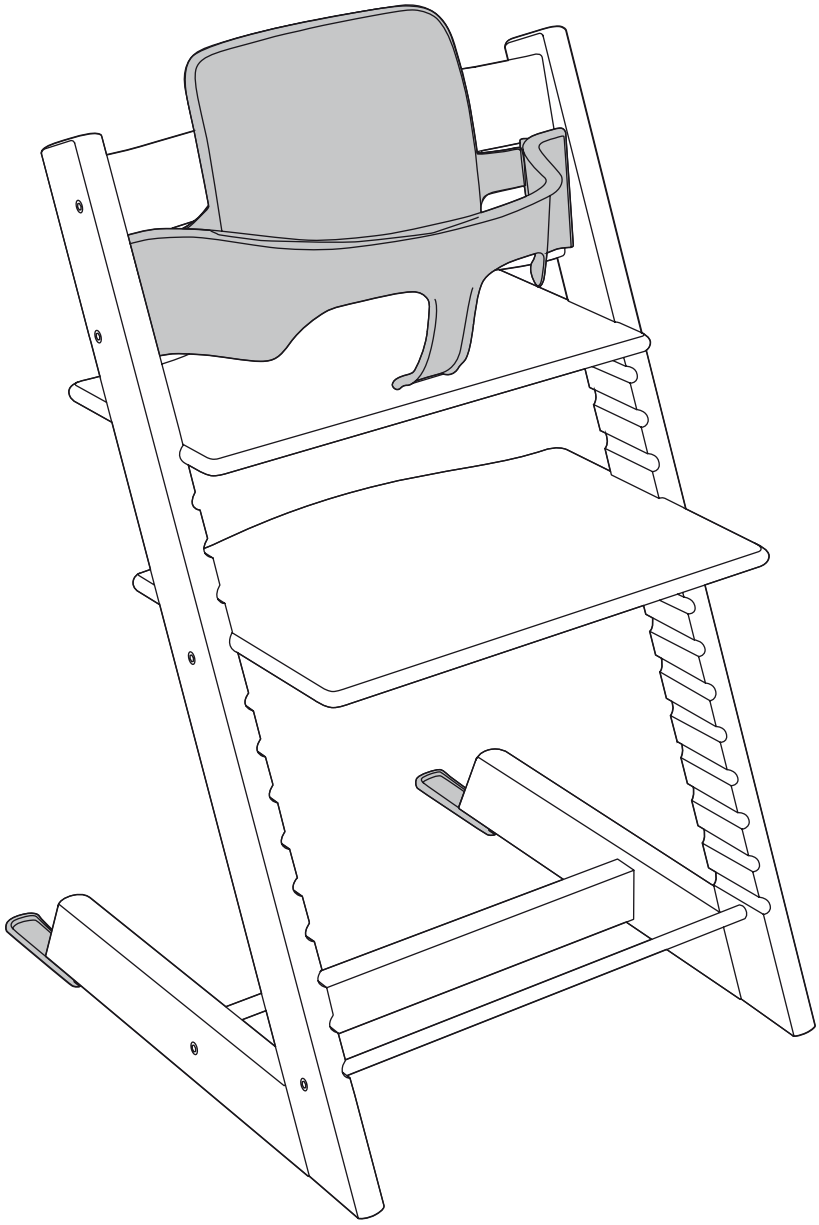

USER GUIDE	3	9	UK
دليل المستعمل	3	9	AE
РЪКОВОДСТВО ЗА ПОТРЕБИТЕЛЯ	3	9	BG
用戶指南	3	9	CN Tra.
使用指南	3	9	CN Simpl.
NÁVOD K POUŽITÍ	3	10	CZ
GEBRAUCHSANWEISUNG	3	10	DE
BRUGSANVISNING	4	10	DK
INSTRUCCIONES DE USO	4	10	ES
KÄYTTÖOHJE	4	10	FI
NOTICE D'UTILISATION	4	11	FR
ΟΔΗΓΟΣ ΧΡΗΣΤΗ	4	11	GR
PRIRUČNIK ZA UPORABU	4	11	HR
KEZELÉSI ÚTMUTATÓ	5	11	HU
הוראות שימוש	5	11	IL
GUIDA UTENTI	5	12	IT
使用説明書	5	12	JP
사용설명서	5	12	KR
GEBRUIKSAANWIJZING	5	12	NL
BRUKSANVISNING	6	12	NO
INSTRUKCJA UŻYCIA	6	13	PL
MANUAL DE INSTRUÇÕES	6	13	PT
GHIDUL UTILIZATORULUI	6	13	RO
UPUTSTVO ZA UPOTREBU	6	13	RS
ИНСТРУКЦИЯ	6	13	RU
BRUKSANVISNING	6	14	SE
NAVODILA ZA UPORABO	7	14	SI
POUŽÍVATEĽSKÁ PRÍRUČKA	7	14	SK
ІНСТРУКЦІЯ	7	14	UA

Tripp Trapp® Baby Set Assembly Instructions

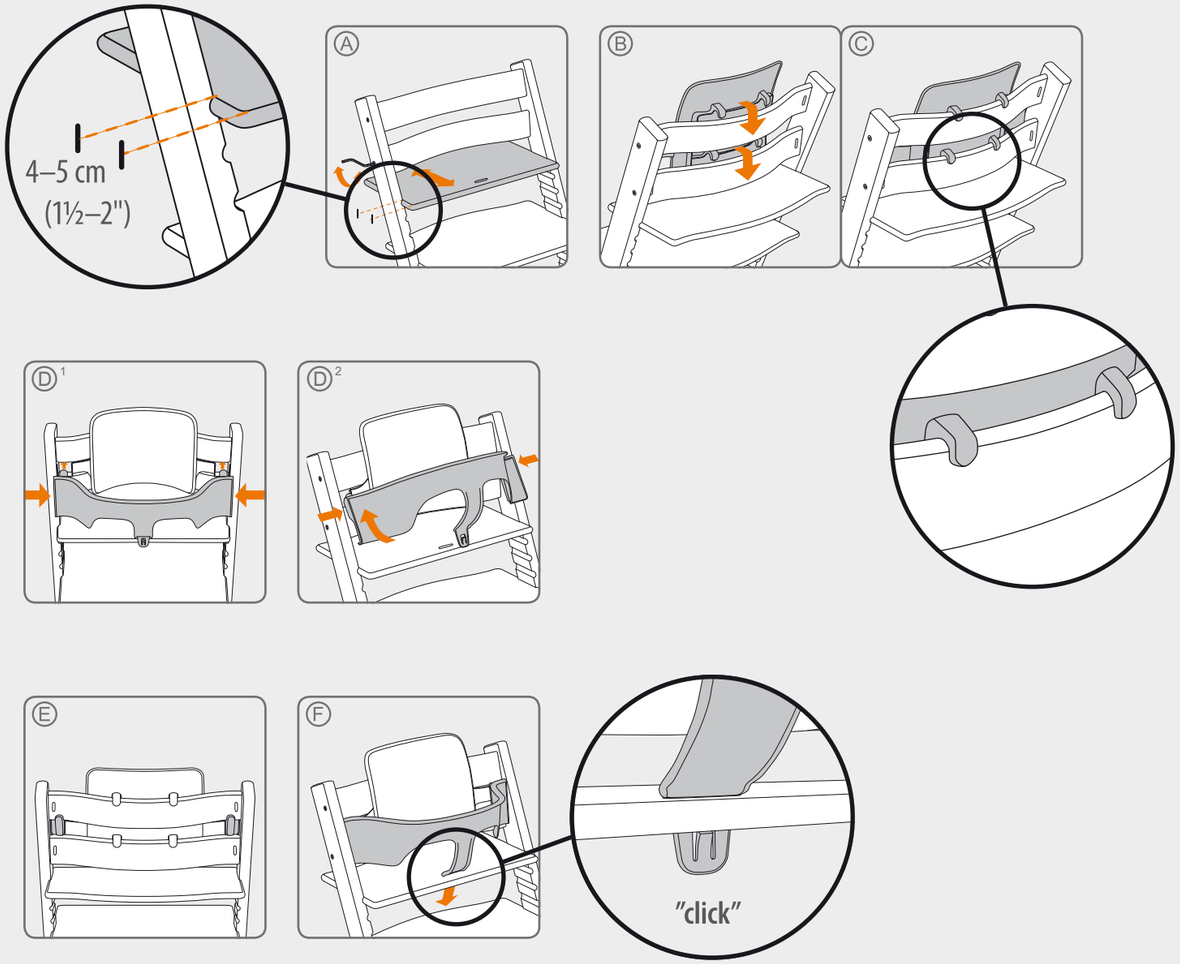

Removal

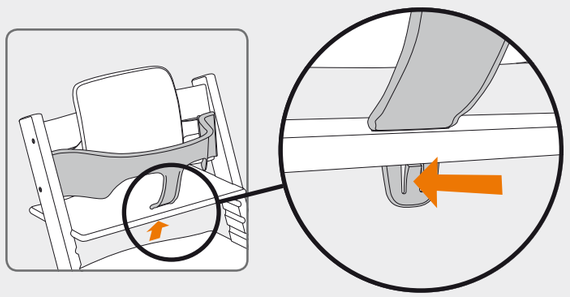

UK IMPORTANT! Keep for future reference – Read carefully

Warning!

- TRIPP TRAPP® Baby Set™ is intended for use when your child can sit unaided (approximately 6 months) until 36 months.
- Make sure the TRIPP TRAPP® Baby Set™ is properly fastened before you seat your child in the TRIPP TRAPP®.
- Do not use the TRIPP TRAPP® Baby Set™ if any part is broken, torn or missing
- **Never leave the child unattended.**

Assembly instructions

Ⓐ The seat plate must be in the top slot, and adjusted like shown in picture.
Ⓑ Place the Baby Set high back onto the chair's back rest.
Ⓒ Ensure that all 4 hooks are fastened. The Baby Set high back must be centered on the chair's back rest, or else you will not be able to mont the Baby Set rail.
Ⓓ Slide the hooks of the Baby Set rail between the chair's back rest bars. (You might need to push the rail a bit together, to make it fit between the siderunners).
Ⓔ Make sure the Baby Set Rail is securely hooked to the chair's upper back rest bar.
Ⓕ Rotate the rail down to snap the crotch strap buckle to the seat plate. You will hear a "click" when it is locked.

AE ملاحظة هامة – احتفظ بهذه النشرة للرجوع إليها في المستقبل – اقرأها بعناية.

تحذير!

- لقد تم تصميم طقم تريب تراب Tripp® Trapp للطفل الرضيع لاستخدامه عندما يستطيع طفلك أن يجلس بدون مساعدة (عندما يبلغ من العمر ستة أشهر) ولحد ٣٦ شهراً.
- تأكد من أن طقم تريب تراب Tripp® Trapp للطفل الرضيع قد تم تجميعه بكيفية سليمة قبل أن يجلس طفلك عليه.
- لا تستخدم طقم تريب تراب Tripp® Trapp للطفل الرضيع إذا كان هناك أي جزء فيه مكسوراً أو تالفاً أو مفقوداً.
- لا تترك الطفل بدون رقابة.

إرشادات التجميع

Ⓐ يجب أن تكون لوحة المقعد في الشق الطولي العلوي مع ضبطها كما هو موضح في الصورة.

Ⓑ ضع الظهر العالي للمقعد على مسند ظهر المقعد وتأكد من أن كافة الخطافات الأربعة مثبتة بكيفية سليمة.

Ⓒ يجب ضبط الظهر العالي لمقعد الطفل في الوضع الوسط على مسند ظهر المقعد أو حتى تستطيع تثبيت قضيب طقم المقعد.

Ⓓ ازلق الخطافات لقضيب طقم الطفل بين قضبان مسند الظهر للمقعد. (ربما تحتاج إلى دفع القضيب قليلاً معاً للتأكد من تعشيقه بصورة محكمة بين المسارات الجانبية).

Ⓔ تأكد من أن قضيب طقم الطفل مثبت بإحكام بالخطافات على قضيب مسند الظهر العالي للمقعد.

Ⓕ لف القضيب لأسفل ليتعشق مع إبزيم حزام المرتكز مع لوحة المقعد. وسوف تسمع صوت «طقة» عندما يتعشق.

BG ВАЖНО! ЗАПАЗЕТЕ ЗА БЪДЕЩО ПОЛЗВАНЕ

Внимание!

- Комплектът TRIPP TRAPP® Baby SetTM е предназначен за употреба, когато Вашето дете може да седи самостоятелно (приблизително 6 месеца) до 36 месеца.
- Уверете се, че TRIPP TRAPP® Baby SetTM е правилно сглобен, преди да сложите Вашето дете в TRIPP TRAPP®.
- – Не използвайте комплекта TRIPP TRAPP® Baby SetTM, ако някоя част е счупена, износена или липсваща.
- **Никога не оставяйте детето без надзор!**

Инструкции за сглобяване

Ⓐ Плоскостта на седалката трябва да бъде в горния слот и да се регулира, както е показано на картинката.
Ⓑ Поставете високия гръб на столчето на облегалката за гръб на стола и се уверете, че всичките 4 закопчалки са добре затегнати.
Ⓒ Високият гръб на бебешкия комплект трябва да бъде центриран на облегалката за гръб на стола, или в противен случай няма да можете да монтирате преградата на столчето.
Ⓓ Плъзнете закопчалките на преградата на бебешкия комплект между пръчките на облегалката за гърба. (Може да се наложи да натиснете малко преградата, за да я напаснете между страничните водачи).
Ⓔ Уверете се, че преградата на столчето е здраво закопчана към горната пръчка на облегалката за гръб.
Ⓕ Завъртете преградата надолу, за да я захванете с катарамата на колана между краката към плоскостта на седалката. Ще чуете щракване, когато се заключи.

CN Trad. 注意事項! 請妥善保管 以備日後參閱

警告!

- TRIPP TRAPP® Baby SetTM（BB 座）專用於可獨立就坐（約 6 個月大）至 36 個月大的寶寶。
- 確保 TRIPP TRAPP® Baby SetTM 正確安裝好後，方可讓寶寶入坐。
- 若有任何零部件損壞、嚴重磨損或遺失，請勿使用 TRIPP TRAPP® Baby SetTM
- 切勿讓寶寶獨自坐著。

安裝說明

Ⓐ 必須使座板有槽一側位於前面，並按圖示進行調節。
Ⓑ 將 BB 座高靠背置於高腳椅的靠背上，並確保 4 個掛鉤均適當緊固。
Ⓒ BB 座高靠背必須置於高腳椅靠背的中部，否則將無法安裝 BB 座護帶。
Ⓓ 在高腳椅靠背擋板之間滑動 BB 座護帶上的掛鉤。（可能需要將護帶推攏一點，以便裝入側護板。）
Ⓔ 確保 BB 座護帶牢固掛到高腳椅的上靠背擋板。
Ⓕ 向下旋轉護帶，將襠帶扣裝到座板上。鎖住時，您會聽到「卡嗒」一聲。

CN Simpl. 重要信息! 请妥善保存以便留作日后参考。

警告!

- 当您的小孩已有 36 个月大、可在无人照看情况下自己能坐时，TRIPP TRAPP® Baby Set™ 为此设计了此款产品。
- 在您的小孩用 TRIPP TRAPP® 之前，请确保 TRIPP TRAPP® Baby Set™ 已正确组装好。
- 如有任何零件断裂、破损或丢失，请不要使用 TRIPP TRAPP® Baby SetTM。
- 请记住，不要扔下小孩无人照看。

组装说明

Ⓐ 座板应位于顶槽上，如图所示调整好。
Ⓑ 将 Baby Set™ 后托置于椅子背靠上方，确保 4 个挂钩均全部正确固定。
Ⓒ Baby Set 后托应放在椅子背靠的中间，否则无法安装 Baby Set™ 扶手。
Ⓓ 将 Baby Set™ 扶手的挂钩在椅子的背靠板之间滑动。
（可能需要将扶手压紧一些，使其可插入侧流道。）
Ⓔ 确保 Baby Set™ 扶手已牢固钩住椅子的上背靠板。
Ⓕ 将扶手向下旋， 以将胯带扣按入座板内。当其锁住时，可听到“卡嗒”声。

CZ DŮLEŽITÉ! USCHOVEJTE PRO BUDOUCÍ POTŘEBU

Varování!

- Dětská souprava TRIPP TRAPP® Baby SetTM je určena pro používání v době, kdy dítě už dokáže sedět bez pomoci (přibližně ve věku 6 měsíců) až do věku 36 měsíců.
- Ujistěte se, že je dětská souprava TRIPP TRAPP® Baby SetTM správně smontovaná ještě před usazením vašeho dítěte do soupravy TRIPP TRAPP®.
- Dětskou soupravu TRIPP TRAPP® Baby SetTM nepoužívejte, pokud je jakákoliv její součást zlomená, poškozená nebo chybí.
- Nikdy nenechávejte dítě bez dozoru.

Pokyny k montáži

Ⓐ Sedačková plošina musí být v horním otvoru a nastavená podle obrázku.
Ⓑ Vysoké opěradlo umístěte na zadní opěrku a dbejte na to, aby byly správně upevněny všechny 4 háky.
Ⓒ Vysoké opěradlo dětské soupravy je nutné zarovnat na střed na zadní opěrky, jinak nebude možné připevnit kolejničku dětské soupravy.
Ⓓ Posuňte háky kolejničky dětské soupravy mezi sloupky zadní opěrky sedačky. (Možná bude nutné stlačit kolejničku mírně dohromady tak, aby se vešla mezi postranní příčky.)
Ⓔ Dbejte na to, aby byla kolejnička dětské soupravy pevně přichycená k hornímu sloupku opěrky.
Ⓕ Otáčením kolejničky dolů zacvakněte přezku pásového popruhu k sedačkové plošině. Při zajištění uslyšíte „cvaknutí“.

DE WICHTIG! ZUR SPÄTEREN VERWENDUNG AUFBEWAHREN

Achtung!

- Babyeinsatz TRIPP TRAPP® Baby Set™ für Kinder, die ohne Hilfe sitzen können (ab 6 Monate ungefähr) bis 3 Jahre

- Vergewissern Sie sich, dass der TRIPP TRAPP-Babyeinsatz richtig montiert ist, bevor Sie das Kleine hineinsetzen.
- Benutzen Sie den TRIPP TRAPP-Babyeinsatz nicht, wenn ein Teil beschädigt ist oder fehlt.
- Lassen Sie das Kind nie unbe¬auf¬sichtigt im Babyeinsatz sitzen.

Montageanleitung

Ⓐ Die Sitzplatte in die oberste Aussparung schieben und wie abgebildet feststellen.
Ⓑ Hängen Sie die Rückenstütze des Babyeinsatzes an der TRIPP TRAPP-Rückenstütze ein¬ und vergewissern Sie sich, dass sie an allen vier Haken richtig sitzt.
Ⓒ Achten Sie auf den mittigen Sitz der Baby-Rückenstütze, da sonst die Rückhalteschiene nicht ange¬bracht werden kann.
Ⓓ Hängen Sie die Haken der Rückhalteschiene in die Öffnun¬g zwischen den Leisten der Rücken¬stütze ein. (Die Rückhalteschiene eventuell etwas zusammendrücken, um sie einzupassen)
Ⓔ Vergewissern Sie sich, dass die Rückhalteschiene sicher an die obere Leiste der Rückenstütze eingehakt ist.
Ⓕ Drücken Sie die Rückhalte¬schie¬ne herunter und schieben Sie das Schrittgurtende in den dafür vor¬gesehenen Schlitz der Sitzplatte. Ein hörbares Einklicken zeigt an, dass der Schrittgurt arretiert ist.

DK VIGTIGT! GEM DENNE VEJLEDNING TIL SENERE BRUG

Advarsel!

- TRIPP TRAPP® Baby Set™ er beregnet til brug fra når barnet kan sidde selv (fra ca. seks måneder), til det er 3 år.
- Sørg for, at TRIPP TRAPP® Baby Set™ er samlet korrekt, før du sætter barnet i stolen.
- Brug ikke TRIPP TRAPP® Baby Set™ hvis en eller flere dele er ødelagt eller mangler
- Efterlad aldrig barnet uden opsyn.

Samlevejledning

Ⓐ Siddepladen skal placeres i den øverste rille og justeres som vist på billedet.
Ⓑ Placer Baby Set-rygstøtten på stolens ryglæn, og kontroller, at alle fire kroge er fastgjort korrekt.
Ⓒ Baby Set-rygstøtten skal monteres midt på stolens ryglæn, da det ellers ikke er muligt at montere Baby Set-siddebøjlen.
Ⓓ Indsæt krogene på Baby Set-siddebøjlen mellem ryglænets brede tværpinde. (Du skal muligvis presse bøjlen lidt sammen for at få den til at passe ind mellem sidestykkerne).
Ⓔ Sørg for, at Baby Set-bøjlen sidder godt fast i ryglænets øverste brede tværpind.
Ⓕ Drej bøjlen ned, så du kan sætte skridtselen fast i siddepladen. Der lyder et "klik", når den låses fast.

ES ¡IMPORTANTE, CONSÉRVESE COMO REFERENCIA!

¡Atención!

- TRIPP TRAPP® Baby Set™ está pensado para el uso desde que el niño puede sentarse sin apoyo (a partir de los 6 meses, aproximadamente) y hasta la edad de 36 meses.
- Antes de sentar a su hijo en la TRIPP TRAPP®, asegúrese de que el TRIPP TRAPP® Baby Set™ esté correctamente montado.
- No use el TRIPP TRAPP® Baby Set™ si tiene piezas rotas o defectuosas, o si le faltan piezas.
- Nunca deje al niño desatendido.

Instrucciones de montaje

Ⓐ Coloque el tablero de asiento en la hendidura superior y ajústelo tal y como se indica en el dibujo.
Ⓑ Coloque el respaldo alto del Baby Set en el respaldo de la silla y verifique la correcta fijación de los 4 ganchos.
Ⓒ Centre el respaldo alto del Baby Set en el respaldo de la silla; de otro modo, no podrá montar la barra de seguridad.
Ⓓ Deslice los ganchos de la barra de seguridad del Baby Set entre los barrotes del respaldo de la silla. (Probablemente tendrá que presionar ligeramente los extremos de la barra para que encaje entre las guías laterales).
Ⓔ Asegúrese de que la barra de seguridad del Baby Set esté bien enganchada al barrote superior del respaldo de la silla.
Ⓕ Gire la barra de seguridad para fijar el extremo de la correa de entrepierna en la muesca del asiento. Cuando se cierre, oirá que hace 'clic'.

FI TÄRKEÄÄ! SÄILYTÄ TULEVAA KÄYTTÖÄ VARTEN

Varoitus!

- TRIPP TRAPP® Baby Set™ on tarkoitettu lapselle, joka pystyy istumaan omin päin ilman apua (puolen vuoden iästä lähtien) puolentoista vuoden ikään asti.
- Varmista, että TRIPP TRAPP® Baby Set™ on koottu oikein ennen kuin asetat lapsen TRIPP TRAPP® -tuoliin.
- Älä käytä TRIPP TRAPP® Baby Set™ –vauvantarvikesarjaa jos siinä on särkyneitä tai kuluneita osia tai jos niitä puuttuu.
- Älä koskaan jätä lasta yksin ilman valvontaa.

Kokoamisohje

Ⓐ Istuinlevyn tulee olla ylimmässä hahlossa ja säädettynä kuvan mukaisesti.
Ⓑ Aseta vauvantarvikesarjan korkea selkänoja tuolin selkänojaa vasten ja varmista, että kaikki 4 koukkua kiinnittyvät oikein.
Ⓒ Vauvantarvikesarjan korkean selkänojan tulee olla tuolin selkänojan keskellä, muuten tarvikesarjan turvakaarta ei voi asentaa.
Ⓓ Liuta vauvantarvikesarjan turvakaaren kiinnityskoukut tuolin selkänojan poikkipuihin. (Joudut ehkä työntämään turvakaarta hieman kokoon, jotta saat sen mahtumaan sivulevyjen väliin.)
Ⓔ Varmista, että tarvikesarja kiinnittyy turvallisesti selkänojan ylempään poikkipuuhun.
Ⓕ Käännä turvakaarta alaspäin ja napsauta haarahihnan solki kiinni istuinlevyyn. Kuulet napsahduksen sen lukittuessa.

FR IMPORTANT! A CONSERVER POUR S'Y RÉFÉRER PLUS TARD

Avertissement !

- TRIPP TRAPP® Baby Set™ peut être utilisé dès que l'enfant est capable de se tenir assis sans aide (environ 6 mois) et jusqu'à 36 mois.
- Assurez-vous que le TRIPP TRAPP® Baby Set™ est correctement monté avant d'installer votre enfant sur la chaise TRIPP TRAPP®.
- N'utilisez pas le TRIPP TRAPP® Baby Set™ si l'une des pièces est cassée, arrachée ou manquante.
- Ne laissez jamais votre enfant sur la chaise sans surveillance.

Instructions de montage

Ⓐ L'assise doit être placée au niveau de l'encoche supérieure, et ajustée comme indiqué sur l'illustration.
Ⓑ Placer le dossier haut du Baby Set sur le dossier de la chaise, et assurez-vous que les 4 crochets sont correctement fixés.
Ⓒ Le dossier haut du Baby Set doit être centré par rapport au dossier de la chaise, sinon il vous sera impossible de monter l'arceau de sécurité du Baby Set.
Ⓓ Glissez les crochets de l'arceau de sécurité du Baby Set entre les barreaux du dossier de la chaise. (Vous aurez probablement besoin de presser légèrement les côtés de l'arceau pour l'introduire correctement entre les glissières latérales.)
Ⓔ Assurez-vous que l'arceau du Baby Set est fermement accroché au barreau supérieur du dossier de la chaise.
Ⓕ Faites pivoter l'arceau vers le bas et enclenchez l'extrémité de la sangle d'entrejambe dans l'assise du siège. Vous entendrez un « clic » quand elle sera verrouillée.

GR ΣΗΜΑΝΤΙΚΟ! ΦΥΛΑΞΤΕ ΤΟ ΓΙΑ ΜΕΛΛΟΝΤΙΚΗ ΧΡΗΣΗ

Προειδοποίηση!

- Το TRIPP TRAPP® Baby Set™ προορίζεται για χρήση όταν το παιδί σας μπορεί να κάθεται χωρίς βοήθεια (περίπου 6 μηνών) έως και 36 μηνών.
- Βεβαιωθείτε ότι το TRIPP TRAPP® Baby Set™ έχει συναρμολογηθεί σωστά πριν βάλετε το παιδί σας να καθίσει στο TRIPP TRAPP®.
- Μην χρησιμοποιείτε το TRIPP TRAPP® Baby Set™, εάν κάποιο εξάρτημα έχει σπάσει, σκιστεί ή λείπει.
- Μην αφήνετε το παιδί ποτέ χωρίς επίβλεψη.

Οδηγίες συναρμολόγησης

Ⓐ Η πλάκα του καθίσματος πρέπει να βρίσκεται στην άνω υποδοχή και να ρυθμίζεται όπως υποδεικνύεται στην εικόνα.
Ⓑ Τοποθετήστε την πλάτη του καθίσματος του Baby Set στην πλάτη του καθίσματος της καρέκλας και βεβαιωθείτε ότι και τα 4 άγκιστρα έχουν δεθεί καλά.
Ⓒ Η πλάτη του καθίσματος του Baby Set πρέπει να βρίσκεται στο κέντρο της πλάτης του καθίσματος της καρέκλας, διαφορετικά δεν θα μπορείτε να τοποθετήσετε τη ράγα του Baby Set.
Ⓓ Σύρετε τα άγκιστρα της ράγας του Baby Set ανάμεσα στις πίσω ράγες της πλάτης της καρέκλας. (Ίσως χρειαστεί να πιέσετε λίγο τις ράγες μαζί, ώστε να χωρέσει ανάμεσα στα πλαϊνά.)
Ⓔ Βεβαιωθείτε ότι η ράγα του Baby Set έχει κουμπώσει καλά στην πάνω ράβδο της πλάτης του καθίσματος.
Ⓕ υρίστε τη ράγα προς τα κάτω για να ασφαλίσετε την πόρπη του ιμάντα καβάλου στην πλάκα του καθίσματος. Θα ακούσετε ένα "κλικ" όταν ασφαλίσει.

HR VAŽNO! SAČUVAJTE ZA BUDUĆU UPORABU

Upozorenje!

- TRIPP TRAPP® Baby Set™ namijenjen je za djecu koja mogu sjediti bez pomoći (u dobi od oko 6 mjeseci) do najviše 36 mjeseci.
- Uvjerite se da je TRIPP TRAPP® Baby Set™ ispravno sastavljen prije nego što posjednete dijete u TRIPP TRAPP®.
- Ne koristite TRIPP TRAPP® Baby Set™ ako je neki njegov dio slomljen, rasporen ili nedostaje.
- Nikad ne ostavljajte dijete bez nadzora.

Upute za sastavljanje

Ⓐ Sjedeća ploča mora biti u gornjem utoru, prilagođena kao što je prikazano na slici.
Ⓑ Postavite naslon Baby Seta na leđni naslon stolca i provjerite jesu li ispravno zategnute sve četiri kuke.
Ⓒ Naslon Baby Seta mora biti postavljen na sredinu leđnog naslona stolca, jer inače nećete moći montirati prečku Baby Seta.
Ⓓ Gurnite kuke prečke Baby Seta između stupova leđnog naslona stolca. (Možda ćete morati malo pogurnuti prečku kako bi stala između bočnih graničnika.)
Ⓔ Provjerite je li prečka Baby Seta sigurno pričvršćena za gornji stup leđnog naslona stolca.
Ⓕ Zakrenite prečku prema dolje kako biste učvrstili kopču pojasa za prepone na sjedaću ploču. Čut ćete „klik" kad se ona blokira.

HU FONTOS! ŐRIZZE MEG EZT AZ UTASÍTÁST KÉSŐBBI HASZNÁLATRA

Figyelmeztetés!

- Gyermekét legkorábban akkor ültesse a TRIPP TRAPP® Baby Set™-be, ha már önállóan tud ülni (nagyjából 6 hónapos korától). A Baby Set maximum a gyermek 36 hónapos koráig használható.
- Mielőtt beültetné gyermekét a TRIPP TRAPP® Baby Set™-be, ellenőrizze, hogy a Baby Set-et megfelelően állította-e össze.
- Ne használja a TRIPP TRAPP® Baby Set™-et, ha bármelyik alkatrésze törött, sérült vagy hiányzik.
- Soha ne hagyja gyermekét felügyelet nélkül!

Összeszerelési útmutató

Ⓐ Az ülésnek a legfelső vájatba kell illeszkednie, és a képen látható módon kell azt beállítani.
Ⓑ Helyezze a Baby Set magasító háttámláját a szék háttámlájára, eközben ügyeljen arra, hogy a 4 beakasztó kapocs megfelelően illeszkedjen.
Ⓒ Baby Set magasító háttámláját a szék háttámlájának közepére kell igazítani, különben nem lehet majd feltenni az elülső kapaszkodót.
Ⓓ A Baby Set elülső kapaszkodójának kampóit csúsztassa át a székháttámla keresztfái között. (Lehet, hogy kissé össze kell majd nyomni a kapaszkodót, hogy átférjen az oldalélek között.)
Ⓔ Ellenőrizze, hogy a Baby Set elülső kapaszkodója stabilan beakadt a szék háttámlájának felső keresztrúdjaiba.
Ⓕ Forgassa lefelé a kapaszkodót, hogy annak Y-öve a kapoccsal összecsatolható legyen a szék ülésével. A helyes csatlakozást egy kattanás jelzi.

IL חשוב! שמור לשימוש עתידי

אזהרה!

כיסא TRIPP TRAPP® Baby Set™ לתינוק מיועד לתינוקות שיושבים בעצמם (בערך 6 חודשים) ועד לגיל 36 חודשים.
לפני הושבת התינוק יש לוודא כי כיסא TRIPP TRAPP® Baby Set™ מורכב בהתאם להוראות.
אין להשתמש בכיסא TRIPP TRAPP® Baby SetTM אם אחד החלקים חסר, שבור או קרוע.
לעולם אין להשאיר ילד ללא השגחה.

הוראות הרכבה

Ⓐ יש להכניס את לוח המושב אל החריץ העליון ולמקם אותו כפי שמודגם באיור.
Ⓑ יש להניח את המשענת הגבוהה של ה- Baby Set על המשענת האחורית של הכיסא, ולוודא כי כל ארבעת המתלים מהודקים למקומם.
Ⓒ יש למקם את המשענת הגבוהה של ה- Baby Set בדיוק במרכז משענת הכיסא, אחרת לא ניתן יהיה לחבר את מסגרת הבטיחות.
Ⓓ השחל את המתלים של מסגרת הבטיחות במקום המיועד לכך בין מוטות משענת הגב של הכיסא. (ייתכן שיהיה צורך לדחוף מעט את מסגרת הבטי־חות כדי שתיכנס למקומה בין מוטות הצד).
Ⓔ יש לוודא כי מסגרת הבטיחות של Baby Set מחוז־קת היטב אל המוט העליון של משענת הכיסא.
Ⓕ סובב את המסגרת כלפי מטה כדי להכניס בנקישה את רצועת המפשעה אל לוח המושב. יש לוודא כי נשמע צליל "קליק" המעיד על נעילה.

IT IMPORTANTE! CONSERVATE LE INFORMAZIONI: POTREBBERO SERVIRVI ANCHE IN FUTURO

Attenzione!

- TRIPP TRAPP® Baby Set™ va utilizzato da quando vostro figlio è in grado di stare seduto da solo (verso i 6 mesi) fino ai 36 mesi.
- Prima di mettere il bambino a sedere sul seggiolone TRIPP TRAPP® verificate che il Baby Set™ TRIPP TRAPP® sia montato correttamente.
- Non utilizzate il Baby Set™ TRIPP TRAPP® se vi sono parti rotte, strappate o mancanti.
- Non lasciate il bambino incustodito.

Istruzioni di montaggio

Ⓐ Il sedile deve essere infilato nella scanalatura più alta e posizionato come illustrato nella foto.
Ⓑ Posizionate lo schienale del Baby Set sulle due fasce laterali del seggiolone e accertatevi che tutti e quattro i ganci siano ben fissati.
Ⓒ Lo schienale del Baby Set deve essere posizionato centralmente sulla parte superiore del seggiolone, altrimenti non riuscirete a procedere al montaggio.
Ⓓ Posizionate i ganci del Baby Set in modo che corrispondano alle due fasce laterali del seggiolone. (Può darsi che dobbiate esercitare una leggera pressione in modo che si incastrino per bene.)
Ⓔ Accertatevi che il Baby Set Rail sia ben agganciato alla parte superiore del seggiolone.
Ⓕ Fate ruotare la barra di sicurezza verso il basso in modo che lo spartigambe si agganci al sedile. Se l'operazione è stata eseguita correttamente sentirete un "click".

JP 重要！読み返せるように保管しておいて下さい。

警告！

- トリップ・トラップ®・ベビーセットTMは、お子様がひとりで座れるようになってから（6ヶ月くらい）3歳までご使用になれます。
- お子様をトリップ・トラップ®に座らせる前にトリップ・トラップ®・ベビーセットTMがきちんと組み立てられていることをお確かめ下さい。
- 部品のいずれかが破損または紛失している場合にはトリップ・トラップ®・ベビーセットTMを使用しないで下さい。
- お子様から目を離さないで下さい。

組み立て方

Ⓐ 座板を溝にはめ込み、図のように調節して下さい。
Ⓑ ベビー・セット・ハイバックをチェアーの背もたれに付け、4つのフックが全て正しく締めてあることをお確かめ下さい。
Ⓒ ベビー・セット・レールを取り付けられるように、ベビー・セット・ハイバックはチェアーの背もたれの中央に付けて下さい。
Ⓓ ベビー・セット・レールのフックは、チェアーの背もたれのバーの間にスライドさせて下さい。（サイドにぴったり合わせるためには、レールを少し押して下さい。）
Ⓔ ベビー・セット・レールがチェアーの背もたれ上部のバーにしっかりと取り付けられていることをお確かめ下さい。
Ⓕ レールを降ろしてクロッチ・ストラップ・バックルのスナップを座板に付けて下さい。ロックされると「カチッ」という音がします。

KR 중요한 정보. 나중에 사용하도록 보존하세요.

경고!

- TRIPP TRAPP® 베이비 세트™는 귀하의 아이가 36개월까지 남의 도움이 없이(대략 6개월) 앉을수 있도록 사용할수 있는 목적으로 설계되였습니다.
- 귀하의 아이를 TRIPP TRAPP®에 앉히기 전에 TRIPP TRAPP® 베이비 세트™가 정확히 조립되였는지 확인하십시오.
- 만일 TRIPP TRAPP® 베이비 세트의TM 어느 한부분이라도 고장나거나, 째어지거나 잃어버리면 사용하지 마십시오
- 아이를 절때 혼자 두지 마십시오.

조립 설명서

Ⓐ 의자 판은 반드시 제일 꼭대기의 슬롯에 있어야 하고 그림에서의 설명대로 조절합니다.
Ⓑ 베이비 세트 하이백을 의자의 등받이에 놓고 4개의 갈고리가 정확하게 고정되였는지 확인합니다.
Ⓒ 베이비 세트 하이백은 반드시 의자 등받이의 중간에 있어야 합니다. 그렇지 않으면 베이비 세트 레일을 설치할수 없습니다.
Ⓓ 베이비 세트 레일의 갈고리를 의자 등받이 막대기 사이로 밀어 넣습니다. (귀하는 사이드러너의 일치성을 위하여 레일을 동시에 조금 밀어 넣게 됩니다.)
Ⓔ 베이비 세트 레일이 의자 등받이 웃쪽 막대기에 안전하게 채워졌는지 확인하십시오.
Ⓕ 레일을 아래로 회전하여 가랑이 가죽끈 버클을 의자판에 잠그십시오. 잠금과 동시에 "딸깍" 하는 소리를 듣게 될 것입니다.

NL BELANGRIJK! BEWAAR VOOR TOEKOMSTIG GEBRUIK.

Waarschuwing!

- De TRIPP TRAPP® Baby Set™ is bedoeld voor wanneer je kind uit zichzelf rechtop kan zitten (circa vanaf 6 maanden) tot 3 jaar oud.
- Zorg dat de TRIPP TRAPP® Baby Set™ op de juiste wijze is gemonteerd voordat je je kind in de TRIPP TRAPP® zet.
- Gebruik de TRIPP TRAPP® Baby Set™ niet als enig onderdeel ervan kapot, gescheurd of niet aanwezig is.
- Laat je kind nooit zonder toezicht achter.

Montage-instructies

Ⓐ De zitting moet in de bovenste gleuf bevestigd zijn en worden aangepast zoals op de afbeelding wordt geïllustreerd.
Ⓑ Plaats de Baby Set hoge rugleuning op de rugleuning van de kinderstoel en controleer of de 4 haken correct bevestigd zijn.
Ⓒ De Baby Set hoge rugleuning moet zich in het midden van de rugleuning van de kinderstoel bevinden, zoniet kan de Baby Set rail niet gemonteerd worden.
Ⓓ Schuif de haken van de Baby Set rail tussen de latten van de rugleuning van de kinderstoel. (De rail dient eventueel wat samengedrukt te worden, om deze tussen de zijglijders te laten passen.)
Ⓔ Zorg ervoor dat de Baby Set Rail stevig vastgehaakt zit in de rugleuning van de kinderstoel.
Ⓕ Beweeg de rail omlaag om het riempje vast te maken aan de zitting. Er is een "klik" te horen wanneer het riempje vastklikt.

NO VIKTIG! BEHOLD DENNE VEILEDNINGEN FOR FREMTIDIG BRUK

Advarsel!
- TRIPP TRAPP® Babysett™ er beregnet på bruk fra barnet kan sitte selv (cirka 6 måneder) og opp til 36 måneder.
- Sørg for at TRIPP TRAPP® Babysett™ er korrekt montert før du setter barnet i stolen.
- Bruk ikke TRIPP TRAPP® Babysett™ dersom en eller flere deler er ødelagt eller mangler.
- Forlat aldri barnet uten tilsyn.

Monteringsanvisninger
Ⓐ Seteplaten må plasseres i det øverste sporet, og justeres som vist på bildet.
Ⓑ Plasser ryggplaten på babysettet mot rygglenet på stolen, og sørg for at alle fire kroker er festet riktig.
Ⓒ Ryggplaten på babysettet må være montert nøyaktig midt på rygglenet på stolen, da det ellers ikke vil være mulig å montere setebøylen på babysettet.
Ⓓ Skyv krokene på setebøylen inn mellom tverrstykkene på rygglenet. (Du må kanskje trykke setebøylen litt sammen, slik at den passer inn mellom sidestykkene.)
Ⓔ Sørg for at setebøylen på babysettet er godt festet i det øverste tverrstykket på rygglenet.
Ⓕ Roter setebøylen nedover slik at du kan feste skrittselen i seteplaten. Det høres et "klikk" når den låses på plass.

PL WAŻNE! NALEŻY ZACHOWAĆ NA WYPADEK PRZYSZŁYCH ZAPYTAŃ LUB REKLAMACJI

Ostrzeżenie!
- TRIPP TRAPP® Baby Set™ jest przeznaczony dla dzieci, które mogą siedzieć bez pomocy (około 6-miesięcznych) do lat 3.
- Upewnij się, że TRIPP TRAPP® Baby Set™ został prawidłowo zmontowany przed posadzeniem dziecka w TRIPP TRAPP®.
- W przypadku złamania, uszkodzenia lub braku części, nie używać TRIPP TRAPP® Baby Set™
- Nigdy nie pozostawiać dziecka bez opieki.

Instrukcje montażu
Ⓐ Płytę siedziska należy umieścić w górnym ustawieniu i wyregulować, jak przedstawiono na rysunku.
Ⓑ Umieścić Baby Set na wyższej części oparcia krzesła i upewnić się, że wszystkie 4 zaczepy zostały prawidłowo zamocowane.
Ⓒ Baby Set musi być umieszczony na środku wyższej części oparcia krzesła, aby możliwe było zamocowanie prowadnicy Baby Set.
Ⓓ Przesuń zaczepy prowadnicy Baby Set między poprzeczki oparcia krzesła. (Konieczne może być lekkie ściśnięcie prowadnicy, aby zmieściła się między bocznymi szynami.)
Ⓔ Upewnij się, że prowadnica Baby Set została bezpiecznie zaczepiona na poprzeczce wyższej części oparcia krzesła.
Ⓕ Obróć prowadnicę w dół, aby zatrzasnąć zaczep paska na krok na płycie siedziska. Zatrzaśnięciu będzie towarzyszył charakterystyczny dźwięk.

PT IMPORTANTE! GUARDE PARA CONSULTAS FUTURAS

Aviso!
- O TRIPP TRAPP® Baby Set™ (Conjunto de Bebé) destina-se a ser utilizado quando a criança se puder sentar sem ajuda (aproximadamente aos 6 meses) até aos 36 meses.
- Certifique-se de que o TRIPP TRAPP® Baby Set™ (Conjunto de Bebé) está montado correctamente antes de sentar a criança na TRIPP TRAPP®.
- Não utilize o TRIPP TRAPP® Baby Set™ (Conjunto de Bebé) se alguma peça estiver partida, rasgada ou em falta.
- Nunca deixe uma criança sem vigilância.

Instruções de montagem
Ⓐ A placa de assento deve estar na ranhura superior e deve ser ajustada conforme a ilustração.
Ⓑ Coloque as costas altas do Conjunto de Bebé no apoio de costas da cadeira e certifique-se de que os 4 ganchos estão correctamente apertados.
Ⓒ As costas altas do Conjunto de Bebé devem estar centradas no apoio de costas da cadeira ou não será possível montar a protecção do Conjunto de Bebé.
Ⓓ Faça deslizar os ganchos da protecção do Conjunto de Bebé entre as barras do apoio de costas da cadeira. (Pode ser necessário apertar a protecção para a encaixar entre os carretos laterais.)
Ⓔ Certifique-se de que a protecção do Conjunto de Bebé se encontra correctamente encaixada na barra do apoio de costas superior da cadeira.
Ⓕ Rode a protecção para baixo para encaixar a precinta abdominal na placa de assento. Irá ouvir um "clique" quando esta encaixar.

RO IMPORTANT! PĂSTRAȚI PENTRU CONSULTARE ULTERIOARĂ

Atenționare!
- Setul pentru copii mici TRIPP TRAPP® Baby Set™ este conceput pentru a fi utilizat începând cu perioada când copilul dvs. poate sta nesprijinit (de la aproximativ 6 luni) până la 36 de luni.
- Asigurați-vă că setul pentru copii mici TRIPP TRAPP® Baby Set™ este asamblat corect înainte de a vă așeza copilul în el.
- Nu utilizați setul TRIPP TRAPP® Baby Set™ dacă orice parte a sa este ruptă, sfâșiată sau lipsește.
- Nu lăsați niciodată copilul nesupravegheat.

Instrucțiuni de asamblare
Ⓐ Șezutul scaunului trebuie să fie introdus în canalul din partea de sus și ajustat cum se arată în figură.
Ⓑ Plasați spătarul înalt al setului pentru copii peste spătarul scaunului și asigurați-vă că toate cele 4 cârlige sunt fixate corect.
Ⓒ Spătarul înalt al setului pentru copii trebuie să fie centrat pe spătarul scaunului, pentru că altfel nu veți putea să montați șina setului pentru copii mici.
Ⓓ Glisați cârligele șinei setului pentru copii mici între barele spătarului scaunului. (S-ar putea să fie nevoie să împingeți șina pușin, pentru a o potrivi între tălpile laterale.)
Ⓔ Asigurați-vă că șina setului pentru copii mici este bine prinsă de bara de sus a spătarului scaunului.
Ⓕ Rotiți șina în jos pentru a prinde catarama centurii bifurcate de șezutul scaunului. Când catarama se blochează se va auzi un „clic".

RS VAŽNO! SAČUVAJTE ZA BUDUĆE POTREBE

Upozorenje!
- TRIPP TRAPP® bebi set™ je namenjen za decu koja mogu da sede bez pomoći (u dobi od oko 6 meseci) do najviše 36 meseci.
- Uverite se da je TRIPP TRAPP® bebi set™ pravilno montiran pre nego što posednete dete u TRIPP TRAPP®.
- Nemojte koristiti TRIPP TRAPP® bebi set™ ako je bilo koji njegov deo oštećen, rasporen ili ako nedostaje.
- Nikada ne ostavljajte dete bez nadzora.

Uputstvo za montažu
Ⓐ Sedeća ploča mora biti u gornjem žlebu i podešena kao što je prikazano na slici.
Ⓑ Postavite visoki naslon Bebi seta na leđni naslon stolice i proverite da li su pravilno zategnute sve četiri kuke.
Ⓒ Visoki naslon Bebi seta mora biti postavljen na sredinu leđnog naslona stolice, jer inače nećete moći da montirate prečku Bebi seta.
Ⓓ Gurnite kuke prečke Bebi seta između stubova leđnog naslona stolice. (Možda ćete morati malo da pogurnete prečku da bi stala između bočnih graničnika.)
Ⓔ Proverite da li je prečka Bebi seta sigurno pričvršćena za gornji stub leđnog naslona stolice.
Ⓕ Okrenite prečku prema dole da biste učvrstili kopču remena za prepone na sedaću ploču. Ćućete „klik" kada se ona blokira.

RU ВНИМАНИЕ! СОХРАНИТЕ ДЛЯ СПРАВОК

Внимание!
- Детский комплект TRIPP TRAPP® Baby Set™ предназначен для использования с того момента, когда ваш ребенок научится сидеть без посторонней помощи (приблизительно с 6 месяцев), и до 36 месяцев.
- Перед тем, как усаживать ребенка в комплект для сиденья TRIPP TRAPP® Baby Set™, убедитесь, что он правильно собран.
- Не используйте детский комплект TRIPP TRAPP® Baby Set™, если какие-либо из его деталей поломаны, повреждены или утеряны
- Никогда не оставляйте ребенка без надзора.

Инструкция по сборке
Ⓐ Сиденье следует поместить в верхнее отверстие и закрепить, как показано на рисунке.
Ⓑ Поместите спинку комплекта для сиденья на опору спинки стула, проверьте правильность крепления всех 4 крюков.
Ⓒ Необходимо выровнять по центру положение спинки детского сиденья на опоре спинки стула, иначе вы не сможете установить защитное ограждение детского сиденья.
Ⓓ Проденьте замковые крепления защитного ограждения детского сиденья между задними планками спинки стула. (Возможно, для этого вам потребуется слегка сдавить деталь защитного ограждения, чтобы оно смогло войти в боковые крепежные отверстия.)
Ⓔ Убедитесь, что защитное ограждение прочно прикреплено к верхним задним планкам спинки стула.
Ⓕ Поверните защитное ограждение вниз, чтобы закрепить застежку промежностного ремня на сиденье. Когда он будет закреплен, вы услышите щелчок.

SE VIKTIGT! SPARA FÖR FRAMTIDA REFERENS.

Varning!
- TRIPP TRAPP® Baby Set™ är avsedd att användas från det att ditt barn kan sitta utan stöd (cirka 6 månader) tills barnet är 36 månader.
- Kontrollera att TRIPP TRAPP® Baby Set™ är korrekt monterat innan du sätter barnet i din TRIPP TRAPP®.
- Använd inte TRIPP TRAPP® Baby Set™ om någon del är trasig, avsliten eller saknas.
- Lämna aldrig barnet utan uppsikt.

Monteringsanvisningar
Ⓐ Sittplattan måste placeras i det översta läget och justeras i enlighet med bilden.
Ⓑ Placera det höga Baby Set-ryggstödet på stolens ryggstöd och kontrollera att samtliga 4 krokar sitter fast ordentligt.
Ⓒ Baby Set-ryggstödet måste vara centrerat på stolens ryggstöd, annars kan du inte montera Baby Set-skenan.
Ⓓ För krokarna på Baby Set-skenan mellan sidoribborna på stolens ryggstöd. (Du måste kanske trycka ihop skenan lite för att den ska få plats mellan sidoribborna.)
Ⓔ Kontrollera att Baby Set-skenan sitter ordentligt fast på den översta ribban på stolens ryggstöd.
Ⓕ Vrid skenan nedåt och snäpp fast grenremmen i sittplattan. Du hör ett "klick" när den är låst.

SI POMEMBNO! NAVODILA OBDRŽITE ZA PRIMER, DA, DA JIH BOSTE ŠE KDAJ POTREBOVALI

Opozorilo!
- TRIPP TRAPP® Baby Set™ je primeren za uporabo pri tistih otrocih, ki že lahko sedijo brez pomoči (starost približno 6 mesecev) do starosti 36 mesecev.
- Preden boste vašega otroka posedli v TRIPP TRAPP®, poskrbite, da je TRIPP TRAPP® Baby Set™ pravilno in v celoti sestavljen.
- Kompleta TRIPP TRAPP® Baby Set™ ne uporabljajte, če je katerikoli del poškodovan, raztrgan ali manjka.
- Otroka nikoli ne puščajte brez nadzorstva.

Navodila za montažo
Ⓐ Plošča za sedenje mora biti nameščena v najvišjo režo in poravnana, kot je prikazano na sliki.
Ⓑ Hrbtni del kompleta Baby Set namestite na naslonjalo stola in zagotovite, da so vsi štirje kavlji pravilno pritrjeni.
Ⓒ Hrbtni del kompleta Baby Set mora biti na sredini naslonjala stola, sicer ne boste mogli namestiti varnostne pregrade.
Ⓓ Kavlje pregrade Baby Set vstavite med prečke na naslonjalu stola. (Možno je, da boste morali pregrado stisniti nekoliko skupaj, da se bo prilegala med stranici stola.)
Ⓔ Poskrbite, da je pregrada Baby Set varno zapeta ob najvišjo prečko naslonjala na stolu.
Ⓕ Pregrado zasukajte navzdol, da boste lahko sponko jermena za mednožje zapeli na sedežno ploščo. Ko se bo zaskočila, boste slišali »klik«.

SK DÔLEŽITÉ! TÚTO PRÍRUČKU SI USCHOVAJTE PRE PRÍPAD BUDÚCEJ POTREBY

Výstraha!
- Detská súprava TRIPP TRAPP® Baby Set™ je určená na používanie v čase, keď dieťa už dokáže sedieť bez pomoci (približne vo veku 6 mesiacov) až do veku 36 mesiacov.
- Uistite sa, že je detská súprava TRIPP TRAPP® Baby Set™ správne zmontovaná ešte pred posadením svojho dieťaťa do súpravy TRIPP TRAPP®.
- Detskú súpravu TRIPP TRAPP® Baby Set™ nepoužívajte, ak je akákoľvek jej časť zlomená, poškodená alebo chýba.
- Nikdy nenechávajte dieťa bez dozoru.

Montážne pokyny
Ⓐ Sedačková plošina musí byť v hornom otvore a nastavená podľa obrázka.
Ⓑ Vysoké operadlo umiestnite na zadnú opierku a dbajte na to, aby boli správne upevnené všetky 4 háky.
Ⓒ Vysoké operadlo detskej súpravy je nutné zarovnať na stred na zadnú opierku, inak nebude možné pripevniť koľajničku detskej súpravy.
Ⓓ Posuňte háky koľajničky detskej súpravy medzi stĺpce zadnej opierky sedačky. (Možno bude potrebné stlačiť koľajničku mierne dohromady tak, aby sa zmestila medzi postranné behúne.)
Ⓔ Dbajte na to, aby bola koľajnička detskej súpravy pevne prichytená o horný stĺpec zadnej opierky.
Ⓕ Otáčaním koľajničky nadol zacvaknite pracku rozkrokového popruhu k sedačkovej plošine. Pri zaistení budete počuť „cvaknutie".

UA ВАЖЛИВО! ЗБЕРЕЖІТЬ ЦЕЙ ПОСІБНИК ДЛЯ ВИКОРИСТАННЯ В МАЙБУТНЬОМУ

Увага!
- TRIPP TRAPP® Baby Set™ is intended for use when your child can sit unaided (approximately 6 months) until 36 months. Комплект для немовляти TRIPP TRAPP® Baby Set™ призначений для використання дітьми від віку, коли вони можуть сидіти самостійно (приблизно з 6 місяців), до 36 місяців.
- Перед тим, як посадити дитину в TRIPP TRAPP®, перевірте, чи складено комплект для немовляти TRIPP TRAPP® Baby Set™ належним чином.
- Не використовуйте комплект для немовляти TRIPP TRAPP® Baby Set™, якщо будь-яка з його частин зламана, розірвана або відсутня.
- Ніколи не залишайте дитину без нагляду.

Інструкції зі складання
Ⓐ Пластину сидіння треба встановити у верхній паз та відрегулювати так, як це показано на малюнку.
Ⓑ Розташуйте високу спинку комплекту для немовляти Baby Set на спинкових брусках стільця та забезпечте вірне закріплення всіх 4 гачків.
Ⓒ Висока спинка Baby Set повинна бути відцентрована на спинкових брусках стільця, інакше неможливо встановити рейку комплекту Baby Set.
Ⓓ Просуньте гачки рейки сидіння Baby Set між спинковими брусками стільця. (Можливо, потрібно буде трохи стиснути рейку з боків, щоб вона змогла пройти між стійками спинки.)
Ⓔ Переконайтеся, що рейку Baby Set надійно прикріплено до верхнього спинкового бруска стільця.
Ⓕ Поверніть рейку вниз, щоб пристебнути пахову пряжку до пластини сидіння. Коли замок застебнеться, він має клацнути.

Extended Glider assembly

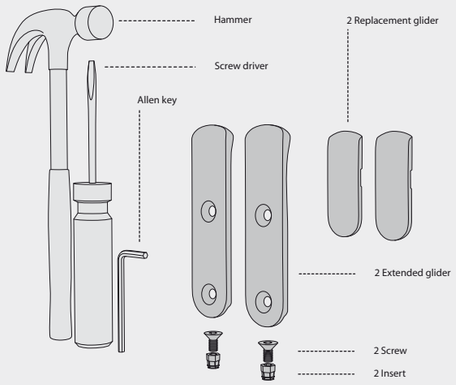

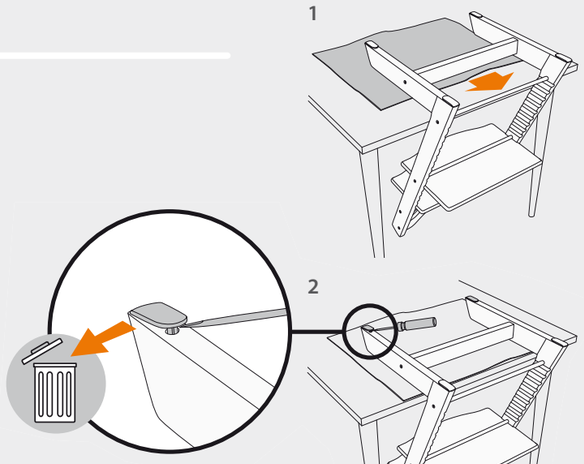

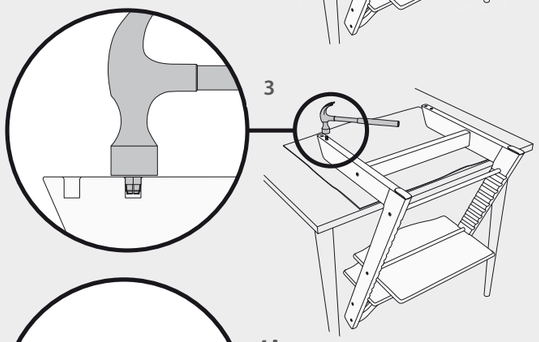

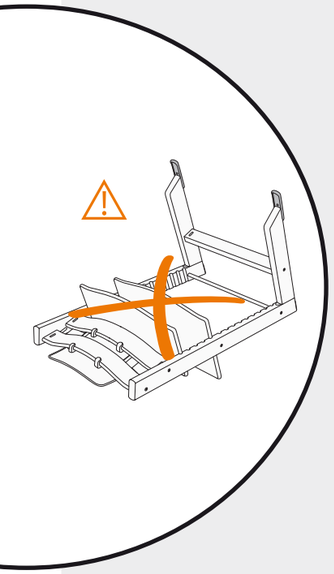

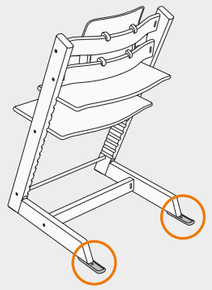

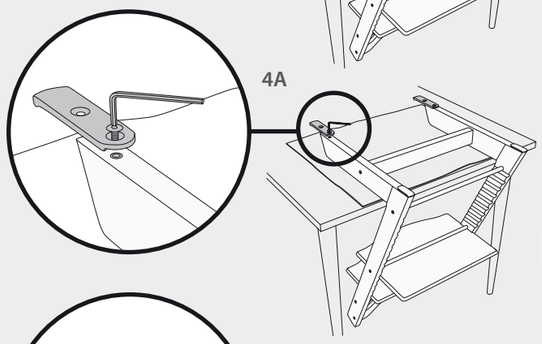

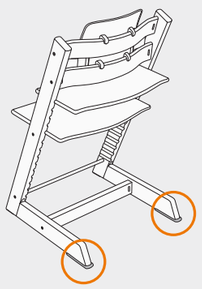

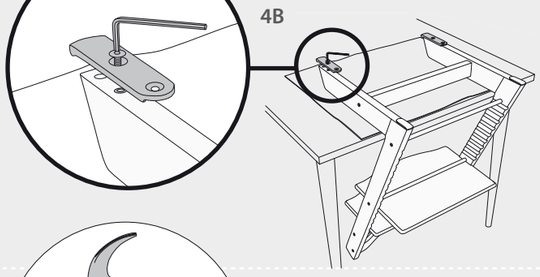

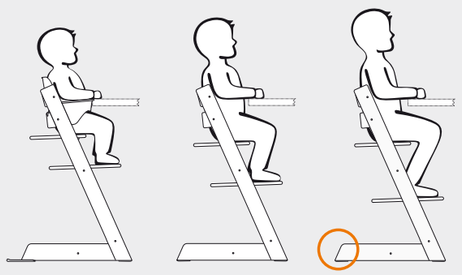

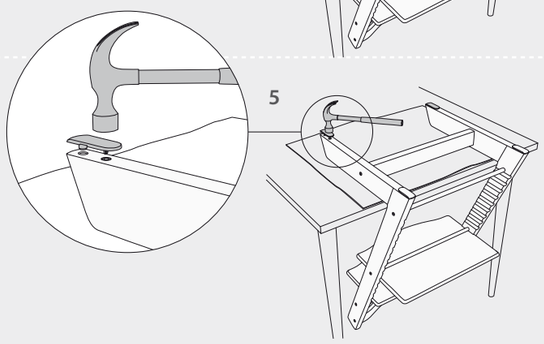

UK – To further increase the backward stability of the Tripp Trapp® highchair, a replaceable, extended rear glider ("Extended Glider") has been developed for the Tripp Trapp® highchair. We recommend that you always use the Tripp Trapp® Extended Glider while the chair is being used with a harness or the Tripp Trapp® Baby Set™.

The Tripp Trapp® Extended Glider has two different positions (see the pictures at the back of this user guide). We recommend that you always use it with the Extended Glider in the rear position. This is especially important if the chair is placed on a soft carpet or in front of a table with a "kick-off" frame underneath the table top.

Please also see the warning section of the User Guide:

"… the Tripp Trapp® highchair should not be placed on a surface that will not prevent it from sliding backwards. The surface should be level, stable and with a certain hardness. Carpets and rugs being soft or with long, loose ends which the highchair could sink into, is an unsuitable surface for your Tripp Trapp® highchair. Rough surfaces [Uneven floors], e.g. some tiled floors, are also unsuitable for highchairs, such as Tripp Trapp®."

Assembly of Tripp Trapp® Extended Glider:

1. Place your Tripp Trapp® highchair upside down on a table. Put a piece of cardboard underneath to protect your table top.
2. Remove the original, short rear glider and dispose of it. This glider will not be usable any more. Short replacement gliders (for the period subsequent to the Extended Glider period) are included in this glider set.
3. Place the brass insert in the hole shown on the picture. Make sure it is level with the underside of the Tripp Trapp® leg. NOTE! If you place the brass insert in the wrong hole, the Extended Glider will not function as intended.
4. Attach the Tripp Trapp® Extended Glider to the Tripp Trapp® highchair, in the rear position. The rear position ensures maximum extended functionality of the glider.
5. When you no longer require the additional safety provid- ed by the rear position of the Extended Glider, either adjust it to the foremost position or replace the Extended Glider with the short replacement rear glider that was included in this glider set.

- NEVER use the Tripp Trapp® highchair without any glider.
- NEVER leave the child unattended.
- NEVER let your child play around the Tripp Trapp® highchair if it is not in the intended position for use.

AE – لزيادة الاستقرار والثبات للخلف لمقعد تريب تراب العالي Tripp® Trapp، تم ابتكار زالقة خلفية ممتدة ويمكن استبدالها ("الزالقة الممتدة") لمقعد تريب تراب Tripp Trapp® العالي. ونوصي بأن تستخدم دائماً الزالقة الممتدة تريب تراب Tripp Trapp® أثناء استعمال المقعد مع أحد الأربطة أو مع طقم أربطة تريب تراب للطفل الرضيع.

يوجد للزالقة الممتدة تريب تراب Tripp Trapp® وضعان مختلفان (أنظر الصور الموجودة بظهر دليل المستعمل). ونوصي بأن تستعمل المقعد دائماً مع الزالقة الممتدة في الوضع الخلفي. وهذا مهم بصفة خاصة في حالة وضع المقعد على سجادة رخوة أو أمام منضدة ذات هيكل ينطوي أسفل سطح المنضدة.

يُرجى أيضاً قراءة قسم التحذيرات في دليل المستعمل:

".. يجب وضع مقعد تريب تراب Tripp Trapp® العالي على سطح لا يمنعه من الانزلاق للخلف. ويجب أن يكون السطح مستوياً ومستقراً ومزود بتجهيزات معينة. فالسجاد وقطع السجاد اللينة أو ذات الأطراف الطويلة السائبة التي يمكن أن يغوص فيها المقعد المرتفع، تعتبر سطحاً غير ملائم لمقعد تريب تراب Tripp Trapp® العالي. كما أن السطوح الخشنة (الأرضيات الغير منتظمة) فمثلاً بعض الأرضيات المغطاة بالبلاط هي أيضاً غير ملائمة للمقاعد العالية مثل تريب تراب Tripp Trapp®."

تجميع الزالقة الممتدة تريب تراب Tripp Trapp® :

1 ضع مقعد تريب تراب Tripp Trapp® العالي مقلوباً رأساً على عقب على منضدة. ضع قطعة من الكرتون أسفل المقعد لحماية المنضدة.

2 قم بإزالة الزالقة الخلفية الأصلية القصيرة وتخلص منها. فإن هذه الزالقة لن تكون صالحة للاستعمال بعد ذلك. ويوجد في طقم الزالقة هنا زالقات بديلة قصيرة (للفترة التي تلي فترة الزالقة الممتدة)

3 ضع وليجة من النحاس الأصفر في الثقب المبين في الصورة. تأكد من أنه مستوي مع الجانب التحتي لرجل تريب تراب Tripp Trapp®. ملاحظة: فإذا وضعت الوليجة النحاسية في الثقب الخطأ فلن تعمل الزالقة الممتدة كما هو مطلوب.

4 قم بتثبيت الزالقة الممتدة تريب تراب Tripp Trapp® على مقعد تريب تراب Tripp Trapp® العالي في الوضع الخلفي. وعند التواجد في الوضع الخلفي نضمن أفضل أداء ممتد للزالقة.

5 عندما لا تحتاج بعد ذلك إلى السلامة الإضافية التي يزودها الوضع الخلفي للزالقة الممتدة، عليك أن تضبطها للوضع الأمامي أو استبدل الزالقة الممتدة بزالقة خلفية بديلة قصيرة الموجودة مع طقم هذه الزالقة.

- لا تستعمل بأي حال مقعد تريب تراب Tripp Trapp® العالي بدون أي زالقة.
- لا تترك بأي حال الطفل بدون رقابة
- لا تدع بأي حال الطفل يلعب حول مقعد تريب تراب Tripp Trapp® العالي إذا لم يكن في الوضع المقصود للاستعمال.

BG – За да се увеличи стабилността на задната част на детското столче с масичка Tripp Trapp®, за него е създаден сменяем удължен заден плъзгач („удължен плъзгач"). Препоръчваме винаги да използвате удължения плъзгач на Tripp Trapp®, докато столчето се използва с предпазни колани или Tripp Trapp® Baby Set™.

Удълженият плъзгач на Tripp Trapp® има две различни положения (вижте картинките на гърба на това ръководство за потребителя). Препоръчваме винаги да използвате удължения плъзгач в задно положение. Това е особено важно, ако столчето е поставено върху мек килим или пред маса с ританка под книжката за маса.

Моля, също така прочетете предупреждението в Ръководството за потребителя:

„...детското столче с масичка Tripp Trapp® не трябва да се поставя върху повърхност, която би позволила на столчето да се плъзне назад. Повърхността трябва да бъде равна, стабилна и с определена степен на твърдост. Меки килими и черги или такива с дълги, свободни краища, в които столчето би могло да потъне, представляват неподходяща повърхност за Вашето детско столче с масичка Tripp Trapp®. Грапавите повърхности (неравни подове), например някои подове с плочки, също не са подходящи за детски столчета като Tripp Trapp®."

Поставяне на удължения плъзгач на Tripp Trapp®:

1. Поставете Вашето детско столче с масичка Tripp Trapp® обърнато обратно върху маса. Сложете парче картон под него, за да предпазите масата.
2. Отстранете оригиналния къс заден плъзгач и го изхвърлете. Този плъзгач повече няма да бъде използваем. В комплекта плъзгачи са включени резервни къси плъзгачи (за периода след удължения плъзгач).
3. Поставете месинговата вложка в дупката както е показано на картинката. Уверете се, че е изравнена с долната страна на крака на Tripp Trapp®. ЗАБЕЛЕЖКА! Ако поставите месинговата вложка в грешната дупка, удължения плъзгач няма да функционира по предназначение.
4. Прикрепете удължения плъзгач към детското столче с масичка Tripp Trapp® в задно положение. Задното положение осигурява максимална дължина на действие на плъзгача.
5. Когато вече нямате нужда от предоставената от задното положение на удължения плъзгач допълнителна безопасност, или поставете удължения плъзгач в предно положение, или го заменете с резервния къс заден плъзгач, който е включен в този комплект плъзгачи.

- НИКОГА не използвайте високото детско столче с масичка без плъзгачи.
- НИКОГА не оставяйте детето само.
- НИКОГА не позволявайте на детето да си играе около детското столче с масичка Tripp Trapp®, ако то не се намира в предназначеното за използване положение.

CN Simplified – 为了进一步增加 Tripp Trapp® 儿童椅靠背的稳固性，我们为 Tripp Trapp® 儿童椅新开发了可拆换的防滑加长后片（"加长防滑片"）。我们建议您始终使用 Tripp Trapp® 加长防滑片，并同时使用座椅的安全带或 Tripp Trapp® 宝宝座椅套。

Tripp Trapp® 加长防滑片加装在两个不同的位置（参见本使用指南背面的图示）。我们建议您始终同时使用后部的加长防滑片。需将儿童椅放置在软地毯上或在桌面底下有横挡可踢蹬的桌子旁时，这一点尤为重要。

请同时参见《用户指南》中的警告部分：

"… Tripp Trapp® 儿童椅不应被放置在无法防止其向后滑动的地面上。放置表面应水平、稳固且有一定硬度。 如果地面铺有长毛的或特别松软的地毯或垫毯，可能使高椅深陷其中，则不适合放置 Tripp Trapp® 儿童椅。 粗糙[不平坦的地板]地面，如某些铺瓷砖的地面，也不适合使用高椅，包括 Tripp Trapp® 儿童椅。"

Tripp Trapp® 加长防滑片的安装：

1 将 Tripp Trapp® 儿童椅倒置在桌子上。在下面铺一 层纸板防止桌面受损。
2 卸下并丢弃上面无加长的后部防滑片。 这种防滑片已 不可再使用。本防滑片套装中已包括了用于更换的无加 长防滑片（可在结束使用加长防滑片后使用）。
3 将铜片填入图示中的小孔内。务必保证其与 Tripp Trapp® 椅褪底面对齐。注意!如果将铜片填入错误 的小孔内，此防滑加长片将无法发挥预期的作用。
4 将 Tripp Trapp® 加长防滑片装在 Tripp Trapp® 儿 童椅的后部。这个后面部位可以确保此加长防滑片发挥 最大作用。
5 不再需要使用加长防滑片在后部提供额外的安全保护 时，可以将椅子调节至最前的位置，或换用本防滑片套 装所提供的无加长后部防滑片。

- 切勿在未装有任何防滑片的情况下使用 Tripp Trapp® 儿童椅。
- 切勿将宝宝一人留下，无人照管。
- Tripp Trapp® 儿童椅处于不适合使用的位置时，切勿让宝宝在其周围玩耍。

CN Traditional –為進一步加強 Tripp Trapp® 高腳椅的後仰穩定性，我們針對 Tripp Trapp® 高腳椅研製了可更換的後部加長防滑片 （「加長防滑片」）。將高腳椅與安全帶或 Tripp Trapp® BB 座一起使用時，我們建議您始終使用 Tripp Trapp® 加長防滑片。

Tripp Trapp® 加長防滑片有兩個不同的安裝位置 （請參閱本用戶指南背面的圖片）。

我們建議您將加長防滑片裝在後方位置。如果高腳椅放在軟地毯或桌子前，而桌面下方有可踢蹬的桌架，那麼安裝加長防滑片尤其重要。

另請查閱用戶指南的警告部分：

「… Tripp Trapp® 高腳椅不應放在無法防止椅子向後滑動的地面上。地面應平整、穩固並相當堅硬。 地毯或墊子柔軟，或者邊沿毛線較長而又鬆散，高腳椅容易陷入，這樣的地面不適宜使用 Tripp Trapp® 高腳椅。 粗糙的地面[不平整的地板]，例如瓷磚地板，亦不適宜於使用 Tripp Trapp® 之類的高腳椅。」

安裝 Tripp Trapp® 加長防滑片：

1. 將 Tripp Trapp® 高腳椅倒過來，放在桌子上。 桌子 上放塊紙板，以保護桌面。
2. 取出原裝後方短防滑片並進行配置。 此防滑片不可再 用。此防滑片套中附有替代短防滑片 （用於加長防滑片 不再起作用的情況下）。
3. 將銅螺帽置於圖片所示的孔中。 確保與 Tripp Trapp® 腿的底邊保持水平。 注意！ 如果將銅螺帽放入了錯誤 的孔中，加長防滑片的防滑作用會大大降低。
4. 將 Tripp Trapp® 加長防滑片裝在 Tripp Trapp® 高腳 椅的後方位置。 後方位置可確保最大限度地發揮防滑 片的防滑作用。
5. 如果不再需要加長防滑片後方位置的特別安全功能，可 將它調到前方位置，或用替代後部短防滑片替代加長防 滑片，防滑片

套中提供了此短防滑片。
- 切勿使用沒有安裝防滑片的 Tripp Trapp® 高腳椅。
- 切勿丟下寶寶不管。
- 如果沒有放在預期的使用位置,切勿讓寶寶在 Tripp Trapp® 周邊玩耍。

CZ – Na zvýšení stability vysoké židličky Tripp Trapp® jsme pro ni vyvinuli zadní podložku („rozšířená podložka"). Doporučujeme vám používat rozšířenou podložku Tripp Trapp® vždy, když židličku používáte s popruhy nebo s dětskou soupravou Tripp Trapp®.
Rozšířená podložka Tripp Trapp® má dvě různé polohy (viz obrázek na zadní straně tohoto návodu k použití). Doporučujeme vám používat rozšířenou podložku v zadní poloze. Toto je obzvlášť důležité, když je židlička umístěná na měkkém koberci nebo u stolu s rámem pod deskou stolu.
Přečtěte si také sekci s upozorněními v uživatelské příručce:
„... vysoká židlička Tripp Trapp® nesmí být umístěná na povrchu, který by jí umožňoval klouzání dozadu. Povrch musí být rovný, stabilní a musí mít určitou tvrdost. Koberce a předložky, které jsou měkké nebo s dlouhým vlasem, do kterých židlička zapadne, nejsou vhodným povrchem pro umístění vysoké židličky Tripp Trapp®. Pro vysoké židličky Tripp Trapp® nejsou vhodné ani tvrdé povrchy (nerovné podlahy), např. některé dlážděné podlahy.

Montáž rozšířené podložky Tripp Trapp®
1. Převraťte vysokou židličku Tripp Trapp® vzhůru nohama a položte ji na stůl. Pod židličku podložte kus lepenky, abyste ochránili stůl.
2. Odeberte původní krátkou zadní opěrku a odložte ji. Opěrku už nebude možné použít. Náhradní krátké podložky (na období po používání rozšířené podložky) se nacházejí v této soupravě.
3. Do otvoru znázorněného na obrázku vložte mosaznou vložku. Zkontrolujte, že je v rovině se spodní stranou nohy Tripp Trapp®. POZNÁMKA! Pokud vložíte mosaznou vložku do nesprávného otvoru, rozšířená podložka neb- ude fungovat správně.
4. Připevněte rozšířenou podložku na vysokou židličku Tripp Trapp® do zadní polohy. Zadní poloha zabezpečí maximál ní rozšířenou funkčnost podložky.
5. Pokud už není nutné zvýšené zabezpečení poskytované rozšířenou podložkou v zadní poloze, buď ji zasuňte co nejvíce dopředu nebo nahraďte rozšířenou podložku krátkou náhradní zadní podložkou, která je součástí této soupravy.

- NIKDY nepoužívejte vysokou židličku Tripp Trapp® bez podložky.
- NIKDY nenechávejte dítě bez dozoru.
- NIKDY nenechávejte dítě hrát si v blízkosti židličky Tripp Trapp®, pokud není v poloze určené k používání.

DE – Um den Tripp Trapp®-Stuhl noch kippstabiler zu machen, haben wir für dieses Modell einen austauschbaren, ausziehbaren hinteren Gleitschuh (den „Extended Glider") entwickelt. Wir empfehlen, den Tripp Trapp® Extended Glider stets zu benutzen, wenn der Stuhl in Verbindung mit dem Sicherheitsgurt oder Tripp Trapp® Baby Set™™ zum Einsatz kommt.
Der Tripp Trapp® Extended Glider kann in zwei verschiedene Positionen eingestellt werden (siehe Abb. Auf der Rückseite dieser Gebrauchsanleitung). Wir empfehlen, den Extended Glider stets in der hinteren Position zu belassen. Das ist besonders wichtig, wenn der Stuhl auf einem weichen Teppich oder an einem Tisch mit einem massiven Rahmen steht, an dem sich das Kind mit den Füßen abstoßen und nach hinten kippen kann
Bitte beachten Sie auch den Warnhinweis in der Gebrauchsanleitung:
"... der Tripp Trapp®-Stuhl sollte nicht auf einen Untergrund gestellt werden, der ihn nicht daran hindert, nach hinten zu rutschen. Der Untergrund sollte eben, stabil und nicht zu weich sein. Sehr dicke, weiche Teppichböden und Teppiche oder Teppiche und Läufer mit langen losen Enden sind als Unterlage für den Tripp Trapp®-Stuhl nicht geeignet. Unebene Untergründe wie etwa manche geflieste Böden sind ebenfalls für Hochstühle wie den Tripp Trapp® ungeeignet."

Anbringung des Tripp Trapp® Extended Glider:
1. Platzieren Sie Ihren Tripp Trapp®-Stuhl kopfüber auf einer Tischplatte. Legen Sie zum Schutz der Tischplatte am besten eine Pappscheibe darunter.
2. Entfernen Sie den kurzen hinteren Originalgleiter. Dieser wird nicht mehr benötigt und kann entsorgt werden. Kurze Ersatzgleiter (für die Zeit, wenn der Extended Glider nicht mehr benötigt wird) liegen dem Gleiterset bei.
3. Platzieren Sie den Messingeinsatz wie abgebildet in dem dafür vorgesehenen Loch. Stellen Sie sicher, dass der Einsatz mit der Unterseite des Tripp Trapp®-Fußes eine Ebene bildet. ACHTUNG! Wenn Sie den Messingeinsatz in das falsche Loch einsetzen, wird der Extended Glider nicht ordnungsgemäß funktionieren.
4. Befestigen Sie den Tripp Trapp® Extended Glider in der hinteren Position am Tripp Trapp®-Stuhl. Die hintere Posi- tion gewährleistet die maximale Funktion des Gleiters.
5. Wenn Sie die zusätzliche Kippsicherheit, die durch die hintere Position des Extended Glider gewährleistet wird, nicht mehr benötigen, können Sie diesen entweder auf die vordere Position umstellen oder durch den kurzen Ersatzgleiter ersetzen, der diesem Gleiterset beiliegt.

- Nutzen Sie den Tripp Trapp®-Stuhl NIEMALS ganz ohne Gleiter.
- Lassen Sie Ihr Kind NIEMALS unbeaufsichtigt im Stuhl sitzen.
- Lassen Sie Ihr Kind NIEMALS rund um den Tripp Trapp®-Stuhl spielen, wenn sich dieser nicht in der zur Benutzung vorgesehenen Position befindet.

DK – For at øge Tripp Trapp® barnestolens stabilitet har vi udviklet en aftagelig forlængerskinne, som monteres bagest på stolebenet. Vi anbefaler, at du altid benytter Tripp Trapp® forlængerskinnen, mens stolen anvendes med en sele eller med Tripp Trapp® babysættet.
Tripp Trapp® forlængerskinnen har to forskellige indstillinger (se billederne bagerst i denne brugervejledning). Vi anbefaler, at du bruger stolen med forlængerskinnen. Dette er specielt vigtigt, hvis stolen er placeret på et blødt tæppe eller ved et bord med en "sparkekant" under bordkanten.
Se også afsnittet med advarsler i brugervejledningen:
"... Tripp Trapp® barnestolen bør placeres på et underlag, der ikke forhindrer den i at glide baglæns. Underlaget skal være plant, stabilt og relativt hårdt. Bløde eller langluvede tæpper, som barnestolen kan synke ned i, må derfor ikke bruges som underlag til en Tripp Trapp® barnestol. Ujævne gulve, f.eks. visse typer flisegulve, kan også være uegnede som underlag til barnestole såsom Tripp Trapp®."

Montering af Tripp Trapp® forlængerskinne:
1. Stil Tripp Trapp® barnestolen på hovedet på et bord. Læg et stykke pap under for at beskytte bordet.
2. Fjern den oprindelige, korte skinne og smid den væk. Denne skinne skal ikke længere bruges. Der medfølger korte udskiftelige skinner (til brug efter tiden med for længerskinnen) i dette skinnesæt.
3. Sæt messingstykket i hullet som vist på billedet. Kontrol- ler, at det flugter med undersiden af Tripp Trapp® benet. BEMÆRK! Hvis du sætter messingstykket i det forkerte hul, virker forlængerskinnen ikke efter hensigten.
4. Fastgør Tripp Trapp® forlængerskinnen til Tripp Trapp® barnestolen i den bagerste position. Den bagerste posi- tion giver den maksimale forlængelse af stolebenet.
5. Når du ikke længere har brug for den ekstra sikkerhed, som forlængerskinnen giver i den bagerste position, kan du enten indstille den til den forreste position, eller udskifte den med den korte skinne, der medfølger i skin- nesættet.

- Brug ALDRIG Tripp Trapp® barnestolen uden skinnerne.
- Efterlad ALDRIG barnet uden opsyn.
- Lad ALDRIG barnet lege omkring Tripp Trapp® barnestolen, hvis den ikke er placeret på gulvet som beregnet.

ES – Con el fin de potenciar la estabilidad trasera de la trona Tripp Trapp®, se ha desarrollado un deslizador trasero extendido ("Extended Glider") sustituible para la misma. Se recomienda utilizar siempre el deslizador extendido mientras se utilice la silla con el arnés o el Baby Set™ de Tripp Trapp®.
El deslizador extendido de Tripp Trapp® tiene dos posiciones diferentes (ver los dibujos al reverso de esta guía del usuario). Le recomendamos usar siempre la trona con el deslizador extendido en la posición posterior. Esto es especialmente importante si se coloca la silla sobre una alfombra o moqueta blanda, o delante de una mesa que tenga un espacio debajo del tablero, en el que el niño pueda dar una patada y volcar hacia atrás.
Consulte también la sección de advertencias de la Guía del Usuario:
"... se colocará la trona en una superficie que no impida el deslizamiento hacia atrás. Esto significa que la superficie debe ser plana, estable y bastante dura. Las moquetas y alfombras espesas o con flecos largos en los que pueda prenderse la silla no son una superficie apropiada para la trona Tripp Trapp®. Los suelos irregulares, como algunos embaldosados, pueden asimismo ser superficies poco idóneas para la trona Tripp Trapp®."

Montaje del deslizador extendido de Tripp Trapp®:
1. Coloque la trona Tripp Trapp® en posición invertida sobre una mesa. Ponga debajo un trozo de cartón para proteger el tablero.
2. Quite el deslizador trasero corto originario y tírelo. Este deslizador ya no se volverá a utilizar. El presente conjunto de deslizadores incluye deslizadores cortos sustituibles (para el periodo posterior a la utilización de deslizadores extendidos).
3. Coloque el encaje metálico en el orificio tal y como se muestra en el dibujo. Verifique que está a ras de la parte inferior de la pata de la Tripp Trapp®. ¡NOTE! Si no coloca el encaje metálico en el orificio correcto, el deslizador extendido no funcionará como es debido.
4. Fije el deslizador extendido a la trona Tripp Trapp® en la posición posterior. Dicha posición le asegura al deslizador una funcionalidad de extensión máxima.
5. Cuando ya no necesite la seguridad adicional que le pr porciona el deslizador extendido en la posición posterior, ajústelo a la posición más delantera, o sustitúyalo por el deslizador trasero corto incluido en este conjunto de deslizadores.

- NUNCA utilice la trona Tripp Trapp® sin ningún tipo de deslizador.
- NUNCA deje al niño desatendido.
- NUNCA deje que su hijo juegue alrededor de la trona Tripp Trapp® si la silla no está en la posición deseada para su utilización.

FI – Tripp Trapp® -syöttötuolin taaksepäin suuntautuvaa vakautta on lisätty vaihdettavan, pidennetyn liukuosan avulla ("Extended Glider"). Suosittelemme Tripp Trapp® Extended Glider -liukuosan käyttöä aina kun lapsi istuu valjaissa tai käyttää istuessaan Tripp Trapp® -vauvantarvikesarjaa. Tripp Trapp® Extended Glider -liukuosassa on kaksi asentoa (katso kuvat tämän käyttöoppaan kääntöpuolelta). Suosittelemme, että Extended Glider -liukuosaa käytetään aina sen taka-asennossa. Tämä on erityisen tärkeää silloin kun tuoli on pehmeällä matolla tai pöydän edessä potkunestokehyksen ollessa pöytälevyn alapuolella.
Lue myös käyttöoppaan varoitustekstit:
"... Tripp Trapp® -syöttötuolia ei saa asettaa pinnalle, joka estää sen liukumisen taaksepäin. Pinnan tulee siis olla tasainen, vakaa ja riittävän kova. Pehmeät ja hapsureunaiset matot, joihin syöttötuoli saattaa upota, eivät sovellu Tripp Trapp® -syöttötuolin alustaksi. Tietyt kovat pinnat [epätasaiset lattiapinnat], esim. laattalattiat eivät myöskään sovi Tripp Trapp® -tyyppisten syöttötuolien käyttöön."

Tripp Trapp® Extended Glider –liukuosan kokoaminen:
1. Aseta Tripp Trapp® -syöttötuoli pöydälle ylösalaisin. Laita tuolin alle pahvi pöytälevyn suojaksi.
2. Poista alkuperäinen lyhyt liukuosa paikaltaan ja hävitä se asianmukaisesti. Entistä liukuosaa ei voi enää käyttää. Lyhyet vaihdettavat liukuosat (joita käytetään sen jälkeen kun pidennetyn liukuosan käyttö on loppunut) kuuluvat tähän liukuosasarjaan.
3. Aseta messinkinen sisäke kuvan esittämään reikään. Var- mista, että sisäke asettuu Tripp Trapp® -tuolin jalan alapin- nan tasolle. HUOM.! Jos messinkinen sisäke asennetaan väärään reikään, Extended Glider -liukuosa ei toimi aiot- ulla tavalla.
4. Kiinnitä Trapp® Extended Glider -liukuosa Tripp Trapp® -syöttötuoliin siten, että se jää taka-asentoonsa. Liukuosa toimii parhaiten taka-asennossa.
5. Kun Extended Glider -liukuosan antamaa lisäturvaa ei enää tarvita, liukuosan voi asettaa etuasentoonsa tai vaihtaa sen tilalle tähän liukuosasarjaan kuuluvan lyhyen mallin.

- ÄLÄ KOSKAAN käytä Tripp Trapp® -syöttötuolia ilman liukuosaa.
- ÄLÄ KOSKAAN jätä lasta yksin ilman valvontaa.
- ÄLÄ KOSKAAN anna lapsen leikkiä Tripp Trapp® -syöttötuolilla silloin kun tuoli ei ole aiotussa käyttöasennossaan.

FR – Pour améliorer encore la stabilité arrière de la chaise haute Tripp Trapp®, un patin amovible, à glisseur vers l'arrière (Extended Glider), a été conçu dans ce but. Nous recommandons de toujours employer Tripp Trapp® Extended Glider quand la chaise est utilisée avec un harnais ou avec le siège Tripp Trapp® Baby Set™.
Le Tripp Trapp® Extended Glider a deux positions différentes (voir les illustrations au dos de cette notice d'utilisation). Nous recommandons de toujours l'utiliser avec Extended Glider en position arrière. Ceci est particulièrement important quand la chaise est placée sur un tapis souple, ou devant une table dont le cadre supportant l'entablement peut servir d'appui à l'enfant pour se propulser vers l'arrière.
Veuillez également vous reporter à la section Avertissement du Guide Utilisateur :
«... la chaise doit être placée sur une surface qui ne l'empêche pas de glisser vers l'arrière. La surface doit donc être plane, stable et d'une certaine dureté. Les moquettes et tapis souples de haute laine ou à franges, dans lesquels la chaise haute peut s'enfoncer, constituent une surface ne convenant pas pour votre chaise haute Tripp Trapp®. Les surfaces irrégulières comme certains sols carrelés peuvent également ne pas convenir à l'emploi de la chaise haute Tripp Trapp®.»

Montage du patin glisseur extensible Tripp Trapp® Extended Glider :
1. Retourner la chaise haute Tripp Trapp® tête en bas sur une table. Protéger préalablement la table avec un carton.
2. Retirer le patin court arrière d'origine et le jeter. Il ne sera plus jamais utilisable. Des patins glisseurs courts de rechange (pour un usage postérieur à la période d'utilisation d'Extended Glider) sont compris dans l'assortiment de patins fourni.
3. Placer l'insert en laiton dans le trou indiqué sur l'illustration. S'assurer qu'il est au même niveau que le dessous du pied de Tripp Trapp®. RE MARQUE ! Si l'insert en laiton est placé dans le mauvais trou, le patin Extended Glider ne fonctionnera pas cor rectement.
4. Fixer Tripp Trapp® Extended Glider à la chaise haute, en position arrière. La position arrière assure une fonction nalité d'extension maximale du glisseur.
5. Quand la sécurité supplémentaire que procure la position arrière du patin Extended Glider n'est plus nécessaire, ajuster le glisseur en position avant maximale ou le remplacer par un patin glisseur arrière court inclus dans l'assortiment fourni.

- Ne JAMAIS utiliser la chaise haute Tripp Trapp® sans aucun glisseur.
- Ne JAMAIS laisser l'enfant sans surveillance.
- Ne JAMAIS laisser l'enfant jouer autour de la chaise haute Tripp Trapp® si celle-ci n'est pas dans la position d'utilisation voulue.

GR – Για ακόμα μεγαλύτερη σταθερότητα στο πίσω μέρος του καθίσματος φαγητού Tripp Trapp®, έχει σχεδιαστεί μία ειδική, αφαιρούμενη, επιμηκυμένη βάση για τα πίσω πόδια του καθίσματος. Συνιστούμε να χρησιμοποιείτε την επιμηκυμένη βάση Tripp Trapp® σε κάθε χρήση του καθίσματος, μαζί με την εξάρτυση ασφαλείας ή το Σετ Μωρού Tripp Trapp®.
Η επιμηκυμένη βάση Tripp Trapp® μπορεί να ρυθμιστεί σε δύο θέσεις (ανατρέξτε στις εικόνες στο πίσω μέρος του εγχειριδίου οδηγιών). Συνιστούμε να χρησιμοποιείτε πάντα το κάθισμα με την επιμηκυμένη βάση ρυθμισμένη στην πίσω θέση. Αυτό είναι ιδιαίτερα σημαντικό στις περιπτώσεις κατά τις οποίες το κάθισμα τοποθετείται πάνω σε μαλακό χαλί ή μπροστά από τραπέζι με πλαίσιο στήριξης ποδιών κάτω από την επιφάνειά του.
Συμβουλευτείτε επίσης την προειδοποιητική ενότητα του Εγχειριδίου Οδηγιών:
«... το κάθισμα Tripp Trapp® δεν πρέπει να τοποθετείται σε επιφάνειες που δεν μπορούν να αποτρέψουν το γλίστρημά του προς τα πίσω. Η επιφάνεια στην οποία τοποθετείται θα πρέπει να είναι επίπεδη, σταθερή και αρκετά σκληρή. Οι μοκέτες και τα χαλιά που είναι μαλακά ή έχουν μακριά κρόσσια, στα οποία θα μπορούσε να βυθιστεί το κάθισμα, συνιστούν ακατάλληλες επιφάνειες για το κάθισμα φαγητού Tripp Trapp®. Οι τραχιές επιφάνειες (ανισόπεδα πατώματα), όπως ορισμένα πατώματα στρωμένα με πλακάκια, είναι επίσης ακατάλληλες για το κάθισμα φαγητού Tripp Trapp®.»

Συναρμολόγηση της επιμηκυμένης βάσης του καθίσματος Tripp Trapp®:
1. Τοποθετείστε το κάθισμα φαγητού Tripp Trapp® ανάποδα πάνω σε ένα τραπέζι. Προστατέψτε την επιφάνεια του τραπεζιού σας με ένα κομμάτι χαρτόνι.
2. Αφαιρέστε την αρχική μικρή βάση από τα πίσω πόδια του καθίσματος και απορρίψτε τη. Η βάση αυτή σας είναι πλέον άχρηστη. Το σετ βάσης που έχετε στα χέρια σας περιλαμβάνει μικρές ανταλλακτικές βάσεις (για χρήση μετά από την περίοδο χρήσης της επιμηκυμένης βάσης).
3. Τοποθετήστε το χάλκινο πείρο στην οπή που φαίνεται στην εικόνα. Βεβαιωθείτε ότι είναι τοποθετημένος ακριβώς στο κάτω μέρος το ποδιού του καθίσματος Tripp Trapp®. ΠΡΟΣΟΧΗ! Αν τοποθετήσετε τον πείρο σε λάθος οπή, η επιμηκυμένη βάση δεν θα λειτουργεί σωστά.
4. Στερεώστε την επιμηκυμένη βάση Tripp Trapp® στο κάθισμα φαγητού Tripp Trapp® και ρυθμίστε τη στην πίσω θέση. Η ρύθμιση στην πίσω θέση εξασφαλίζει τη μέγιστη λειτουργικότητα της βάσης.
5. Όταν πλέον δεν χρειάζεστε την πρόσθετη ασφάλεια που σας προσφέρει η ρύθμιση της επιμηκυμένης βάσης στην πίσω θέση, μπορείτε να τη ρυθμίσετε στη μπροστινή θέση ή να αντικαταστήσετε την επιμηκυμένη βάση με τη μικρή ανταλλακτική βάση για τα πίσω πόδια του καθίσματος που περιλαμβάνεται σε αυτό το σετ βάσης.

- ΠΟΤΕ μη χρησιμοποιείτε το κάθισμα φαγητού Tripp Trapp® χωρίς καμία βάση στήριξης στα πίσω πόδια του.
- ΠΟΤΕ μην αφήνετε το παιδί σας χωρίς επίβλεψη.
- ΠΟΤΕ μην αφήνετε το παιδί σας να παίζει δίπλα από το κάθισμα φαγητού Tripp Trapp®, εάν δεν είναι τοποθετημένο στην κατάλληλη θέση για χρήση.

HR – Kako bi se dodatno povećala stražnja stabilnost stolca Tripp Trapp®, za stolac Tripp Trapp® proizvedena je zamjenjiva, produljena stražnja vodilica (u daljnjem tekstu: „produljena vodilica"). Preporučujemo da uvijek koristite produljenu vodilicu Tripp Trapp® dok se stolac koristi s pojasevima ili Tripp Trapp® Baby Set™om.
Produljena vodilica Tripp Trapp® ima dva položaja (pogledajte slike na poleđini ovog priručnika). Preporučujemo da produljenu vodilicu koristite samo kada je u stražnjem položaju. To je osobito važno ako stolac stoji na mekom tepihu ili ispred stola s podiznim nastavkom koji se nalazi ispod površine stola.
Pročitajte i napomene za sigurnost u priručniku:
„... stolac Tripp Trapp® ne smije se staviti na površinu koja bi onemogućavala da klizi unatrag. Takva površina mora biti ravna, stabilna i čvrsta. Tepisi s mekom podlogom ili dugačkim vlaknima u koje bi stolac mogao utonuti nisu prikladni za stolac Tripp Trapp®. Grube površine [neravni podovi], npr. neki podovi s pločicama, također nisu prikladni za stolce kao što je Tripp Trapp®."

Sastavljanje produljene vodilice Tripp Trapp®:
1. Okrenite stolac Tripp Trapp® naopačke na stol. Ispod stolca postavite karton kako biste zaštitili stol.
2. Skinite prvobitnu, kratku stražnju vodilicu i bacite je. Ta vodilica više neće biti od koristi. U kompletu vodilica nalaze se kratke zamjenske vodilice (za razdoblje nakon korištenja produljene vodilice).
3. Postavite mjedeni uložak u otvor prikazan na slici. Provjer- ite je li poravnat s donjom stranom noge stolca Tripp Trapp®. NAPOMENA! Postavite li mjedeni uložak u pogrešan otvor, produljena vodilica neće ispravno funk- cionirati.
4. Pričvrstite produljenu vodilicu Tripp Trapp® na stolac Tripp Trapp®, u stražnji položaj. Stražnji položaj pruža maksi- malnu mogućnost produljenja vodilice.
5. Kada više ne trebate dodatnu sigurnost koju pruža stražnji položaj produljene vodilice, podesite je u krajnji prednji položaj ili zamijenite produljenu vodilicu s kratkom zamjenskom stražnjom vodilicom koja se nalazi u kompletu vodilica.

- Stolac Tripp Trapp® NIKADA ne koristite bez vodilice.
- NIKADA ne ostavljajte dijete bez nadzora.
- NIKADA ne dopustite da se dijete igra oko stolac Tripp Trapp® ako stolac nije u položaju za uporabu.

HU – A Tripp Trapp® ülés hátsó stabilitásának növelése érdekében egy cserélhető, bővített hátsó betoldóegységet fejlesztettünk ki (Hátsó betoldóegység) a Tripp Trapp® üléshez. Azt javasoljuk, hogy a Tripp Trapp® Extended Glider-t az ülés használata közben mindig a biztonsági övvel együtt használja vagy a Tripp Trapp® Baby Set™-tel.
A Tripp Trapp® Extended Glider két különböző pozícióban használható (lásd a használati útmutató hátulját). Azt ajánljuk, hogy az Extended Glider-t mindig a hátsó pozícióban használja. Ez különösen fontos akkor, ha az ülést puha szőnyegen vagy asztal előtt a „rugó" kerettel az asztal lapja alatt használja.
Kérjük, a Használati útmutató figyelmeztetéseit is olvassa el.
„... a Tripp Trapp® ülést ne használja olyan felületen, amelyen könnyen hátracsúszhat. A felületnek egyenletesnek, stabilnak és bizonyos keménységűnek kell lennie. A puha, vagy elvarratlan végű szőnyegek és futók, amelyekbe az ülés belesüpped, nem megfelelő felület a Tripp Trapp® ülésnek. A durva felületek [egyenetlen felületek], pl.: járólapos padló sem felel meg az olyan üléseknek, mint a Tripp Trapp®."

A Tripp Trapp® Extended Glider összeszerelése:
1. Helyezze a Tripp Trapp® ülést felfordítva egy asztalra! Az asztal védelme érdekében tegyen rá egy kartonlapot.
2. Távolítsa el az eredeti, kisebb hátsó egységet! Erre az egységre a továbbiakban nem lesz szüksége. Az (Extended Glider használata utáni) csereegységeket ez a betoldóegység-készlet tartalmazza.
3. Helyezze a rézbetétet a lyukba a képen látottak szerint! Gondoskodjon arról, hogy egy szinten legyen a Tripp Trapp® lábának aljával! FIGYELEM! Ha a rézbetétet a nem megfelelő lyukba helyezi, akkor az – Extended Glider nem fog a várt módon működni.
4. Rögzítse a Tripp Trapp® Extended Glidert a Tripp Trapp® üléshez hátsó pozícióban. A hátsó pozíció segítségével kihasználhatja a betoldóegység összes lehetőségét.
5. Amikor már nincs szüksége az Extended Glider hátsó pozíciója biztosította különleges biztonságra, állítsa előrébb vagy cserélje ki az Extended Glidert a kisebb cser- ebetoldóegységre, amelyet a hintaszék-készlet tartalmaz.

- SOHA ne használja a Tripp Trapp® ülést az egység nélkül!
- SOHA ne hagyja gyermekét felügyelet nélkül!
- SOHA ne hagyja a gyermeket a Tripp Trapp® ülés közelében játszani, ha az nem a használati pozícióba van állítva!

IL – במטרה להעניק לכסא ה- Tripp Trapp® יתר יציבות, פיתחנו תוספת המאפשרת הארכה של רגלי הכסא. תוספת זו של פס מוארך, הניתנת להסרה והחלפה, מורכבת מתחת לחלקו האחורי של רגלי הכסא. אנו ממליצים שתשתמשו תמיד בתוספת זו כשמשתמשים בכסא ביחד עם רתמה או Tripp Trapp® Baby Set.
לתוספת הזו של פס מוארך Tripp Trapp® יש שני מצבים (ראה את האיורים בצד האחורי של הוראות שמוש אלו). אנו ממליצים שתשתמשו תמיד בתוספת זו במצבה האחורי ביותר כשמשתמשים בכסא. זה חשוב במיוחד כשהכסא מונח על שטיח רך או בסמוך לשולחן עם מסגרת "בעיטה" מתחת למשטח השולחן.
אנא עיין בנוסף בפסקה עם האזהרות שבהוראות השמוש:
יש למקם את כסא ה- Tripp Trapp® על משטח המונע ממנו להתחלק לאחור. המשטח צריך להיות ישר, יציב ועם מידה רבה של קשיות. לפיכך אין להניח את כסא ה- Tripp Trapp® על שטיח או מרבד רך או עם צמר ארוך שהכסא שוקע בו. משטחים לא ישרים כמו מרצפות או קרמיקה אינם מתאימים אף הם לכסאות ילדים כמו Tripp Trapp®.

הרכבת התוספת של פס מוארך Tripp Trapp®
1 הצב את כסא ה- Tripp Trapp® הפוך על ראשו על שולחן. הנח נייר מתחת לכסא על מנת להגן על השולחן.
2 הסר את הפס המקורי וזרוק אותו לפח. לא תשתמש בפס זה בעתיד. פסי החלפה קצרים (שבהם תשתמש כשהילד יגדל מפס ההארכה), מצורפים לערכה זו של פסים.
3 הכנס את הפליז לחור כמתואר באיור. וודא שהפס נמצא באותו גובה של חלקם התחתון של רגלי כסא

ה- Tripp Trapp®. שים לב! אם תשים את הפליז בחור־
הלא נכון, הפס המואר לא יפעל כראוי.
4 חבר את הפס המואר לכסא ה- Tripp Trapp® במצבו
האחורי. המצב האחורי מבטיח הארכה ותפקוד מרביים
של הפס.
5 כשאין ל־ך צורך יותר בר־נוספת הבטיחור־ית שהמצב
האחורי מספק, עליך, או להתאים את הפס למצבו הקד־
מי, או להחליפו בפס קצר יותר המצורף לערכה זו.

- לעולם אין להשתמש בכסא ה- Tripp Trapp® ללא פס.
- אין להשאיר את הילד ללא השגחה.
- אין לאפשר לילד לשחק על כסא ה- Tripp Trapp® אם הכסא אינו מוצב כנדרש.

IT – Per aumentare ulteriormente la stabilità posteriore del seggiolone Tripp Trapp®, sono stati messi a punto dei pattini antiscivolo più lunghi ("Pattini antiscivolo") e sostituibili. Vi consigliamo vivamente di applicarli tutte le volte in cui si usa Tripp Trapp® con la cintura di sicurezza o con il Tripp Trapp® Baby Set™.
I Pattini antiscivolo più lunghi di Tripp Trapp® sono regolabili in due posizioni diverse (si vedano le figure sul retro della guida utenti). Vi suggeriamo di scegliere sempre la posizione posteriore. Utilizzate questo accorgimento soprattutto se il seggiolone si trova su un tappeto soffice o davanti a un tavolo con fascia sul quale il bimbo può far leva per spingersi all'indietro.
Leggete con attenzione la sezione delle Avvertenze della Guida Utenti:
"…il seggiolone Tripp Trapp® non deve essere posizionato su una superficie che ne favorisce lo slittamento. La superficie deve essere piana, stabile e piuttosto dura. Si consiglia di evitare tappeti e tappetini soffici oppure con frange lunghe e sfilacciate nei quali il seggiolone Tripp Trapp® potrebbe affondare. Altrettanto inadatte a seggioloni come Tripp Trapp® sono le superfici disomogenee [pavimenti sconnessi],come ad esempio quelle piastrellate."

Assemblaggio dei Pattini scorrevoli di Tripp Trapp®

1. Rovesciate all'ingiù il vostro seggiolone Tripp Trapp® e appoggiatelo su un tavolo che avrete protetto con del cartone.
2. Rimuovete i pattini originali, più corti, e buttateli via. Non vi serviranno più perché questo set di pattini comprende anche pattini più corti da utilizzare al posto di quelli lunghi.
3. Inserite il dispositivo di ottone nel foro che vedete nell'immagine. Accertatevi che corrisponda alla parte sottostante del telaio di Tripp Trapp®. ATTENZIONE! In caso di inserimento del dispositivo di ottone nel foro sbagliato, i Pattini non funzioneranno correttamente.
4. Regolate i Pattini antiscivolo del seggiolone Tripp Trapp® sulla posizione posteriore perché in questo modo otter- rete la loro massima funzionalità.
5. Quando non avrete più bisogno della stabilità extra fornita dai Pattini antiscivolo più lunghi regolati sulla posizione posteriore, potrete scegliere di spostarli sulla posizione anteriore oppure di sostituirli con i pattini antiscivolo più corti inclusi in questo set.

- NON utilizzare MAI il seggiolone Tripp Trapp® senza i pattini antiscivolo.
- NON lasciare MAI il bambino incustodito.
- NON permettere MAI al bambino di giocare intorno a Tripp Trapp® se il seggiolone non è stato predisposto per l'uso.

JP – トリップ・トラップ®・ハイチェアーを更に安定させ後方に倒れにくくするために、取替え可能な、後部に延びる滑り金具（「延長滑り金具」）がトリップ・トラップ®・ハイチェアーのために開発されました。肩紐付きベルトやトリップ・トラップ®・ベビーセットとともに、常にトリップ・トラップ®延長滑り金具を付けてチェアーをお使いになることをお勧めします。
トリップ・トラップ®延長滑り金具は二通りの位置にセットできます（この使用説明書の後ろの図をご覧下さい。）。延長金具を常に後部に延びた位置につけてお使いになることをお勧めします。これは、チェアーを柔らかいカーペットの上やテーブル・トップの下に「キック・オフ」フレーム（幅の広い枠組み）のあるテーブルの前に置いて使用する場合には特に重要です。
使用説明書の警告の箇所もご覧下さい。
「…後方に滑るのを防げないところにトリップ・トラップ®・ハイチェアーを置かないで下さい。水平で安定した、ある程度硬い表面のところに置いて下さい。柔らかい、あるいはハイチェアーが沈み込むような毛足の長いカーペットや敷物はトリップ・トラップ®・ハイチェアーを置くのに適していません。タイル張りの床のように表面に凹凸のある〔平らでない〕床もトリップ・トラップ®のようなハイチェアーを置くのには適していません。」

トリップ・トラップ® ・延長滑り金具の取り付け方:

1. トリップ・トラップ®を上下逆さにしてテーブルの上に置いて 下さい。テーブルを傷つけないように厚紙を下に敷いて下 さい。
2. 初めから付いている後部の短い滑り金具を外して捨てて 下さい。この滑り金具はもう使えません。代わりの短い滑 り金具（延長滑り金具を使った後で使うためのもの）はこ の滑り金具セットに含まれています。
3. 挿入用の金具を図に示された穴に付けて下さい。必ずトリ ップ・トラップ®の脚に水平になるようにして下さい。注意！ 挿入用の金具を間違った穴に付けると延長滑り金具は正 しく機能しません。
4. トリップ・トラップ®ハイチェアーにトリップ・トラップ® 延長滑 り金具を付けて下さい。後部の位置に取り付けると滑り金 具の延びる機能が最大限に発揮されます。
5. ハイチェアーをより安全なものにする後部の延長滑り金具 が必要でなくなりましたら、延ばさずに前方へしまい込む か、この滑り金具セットに含まれている代わりの短い後部 滑り金具に換えて下さい。絶対に、滑り金具をつけずにト リップ・トラプ®・ハイチェアーを使用しないで下さい。

- お子様から絶対に目を離さないで下さい。
- 使用するための位置に置かれていないトリップ
- トラップ®・ハイチェアーのそばで、絶対にお子様を遊ばせないで下さい。

KR – Tripp Trapp® 하이체어의 뒤쪽 안정성을 더욱 보강하고자, 교체할 수 있는 확장 후방 글라이더("확장 글라이더")가 Tripp Trapp® 하이체어를 위해 개발되었습니다. Tripp Trapp® 확장 글라이더는 하이체어가 벨트나 Tripp Trapp® 유아용 세트와 함께 사용되는 경우 항상 사용하도록 하고 있습니다.
Tripp Trapp® 확장 글라이더는 2가지 다른 위치(사용자 설명서 뒷부분에 있는 그림 참조)로 변경 가능합니다. 하이체어의 후방 위치에 확장 글라이더를 사용합니다. 특히 하이체어가 부드러운 카펫에 놓인 경우나 테이블 상판 아래 "킥 오프" 프레임이 달린 테이블 앞에 있는 경우 반드시 사용하여야 합니다.
사용자 안내서의 경고 섹션을 참조하시기 바랍니다:
"… Tripp Trapp® 하이체어는 뒤쪽으로 미끄러질 가능성이 있는 바닥에 위치하지 않도록 해야 합니다. 바닥은 평평하고 안정적이며 딱딱해야 합니다. 끝 부분이 길고 헐거운 부드러운 카페트나 깔개는 하이체어가 내려 앉을 수 있어 Tripp Trapp® 하이체어를 사용하는 데 적합하지 않습니다. 거친 바닥 [균형이 맞지 않는 마루 바닥], 예를 들면, 타일을 깐 바닥은 Tripp Trapp® 하이체어를 사용하는 데 적합하지 않습니다."

Tripp Trapp® 확장 글라이더의 조립:

1. Tripp Trapp® 하이체어를 테이블 위에 뒤집어 올려놓습니다. 밑에 판지를 대어 테이블을 보호합니다.
2. 기존의 짧은 후방 글라이더를 제거하여 버립니다. 이 글라이더는 더 이상 재사용할 수 없습니다. 짧은 교체 글라이더(확장 글라이더 사용 후 다음 기간에 사용 가 능)가 이 글라이더 세트에 포함되어 있습니다.
3. 놋쇠 삽입물을 그림에 보이는 구멍에 끼워 넣습니다. Tripp Trapp® 다리의 밑면과 같은지 확인합니다. 주 의! 놋쇠 삽입물을 다른 구멍에 끼워 넣을 경우 확장 글라이더가 제대로 기능하지 않게 됩니다.
4. Tripp Trapp® 확장 글라이더를 Tripp Trapp® 하이체 어의 후방 위치에 부착합니다. 글라이더는 후방 위치 에서 보강된 최고의 기능성을 제공합니다.
5. 후방 위치에서 확장 글라이더를 이용한 부가 안전기 능이 더 이상이 필요하지 않는 경우, 전방 위치에 적 용하거나 확장 글라이더를 글라이더 세트에 포함된 짧 은 교체 후방 글라이더로 교체합니다.

- Tripp Trapp® 하이체어는 반드시 글라이더와 함께 사 용해야 합니다.
- 아기를 혼자 두지 마십시오
- 아기가 사용하려고 하는 경우가 아니라면 Tripp Trapp® 하이체어 근처에서 놀지 않도록 주의하십0시오.

NL – Om de achterwaartse stabiliteit van de Tripp Trapp® highchair verder te vergroten is er een vervangbare, extended rear glider ("Extended Glider") ontwikkeld voor de Tripp Trapp® highchair. Wij raden u aan om de Tripp Trapp® Extended Glider altijd te gebruiken wanneer de stoel samen met een gordel of de Tripp Trapp® Baby Set™ gebruikt wordt.
De Tripp Trapp® Extended Glider heeft twee verschillende standen (zie de afbeeldingen op de achterkant van deze gebruikershandleiding). Wij raden u aan om deze te gebruiken met de Extended Glider in de achterste positie. Dit is vooral belangrijk wanneer de stoel op zacht tapijt of voor een tafel met een "kick-off" frame onder het tafelblad wordt geplaatst.
Raadpleeg tevens het hoofdstuk waarschuwingen van de gebruikershandleiding:
"… de Tripp Trapp® highchair mag niet op een ondergrond worden geplaatst waar deze naar achteren kan glijden. De ondergrond moet vlak en stabiel zijn en een bepaalde hardheid hebben. Zachte of hoogpolige tapijten en vloerkleden waar de highchair in weg kan zakken, vormen geen geschikte ondergrond voor uw Tripp Trapp® highchair. Ruwe ondergronden [ongelijke vloeren], bijv. sommige betegelde vloeren, zijn ook ongeschikt voor highchairs zoals de Tripp Trapp®."

Montage van de Tripp Trapp® Extended Glider:

1. Zet uw Tripp Trapp® highchair ondersteboven op een tafel. Leg er een stuk karton onder om uw tafel te besch- ermen.
2. Verwijder de originele, korte rear glider en gooi deze weg. Deze glider kunt u niet meer gebruiken. Gliders voor een korte periode (voor een periode gelijk aan de Extend- ed Glider periode) worden met deze gliderset meegelev- erd.
3. Plaats het inzetstuk van messing in het gat, zoals op de afbeelding aangegeven. Zorg ervoor dat het dezelfde hoogte heeft als de onderkant van de poot van de Tripp Trapp®. LET OP! Wanneer u het messing inzetstuk in het verkeerde gat plaatst, functioneert de Extended Glider niet zoals het hoort.
4. Maak de Tripp Trapp® Extended Glider vast aan de Tripp Trapp® highchair, in de achterwaartse positie. De achterwaartse positie garandeert maximale functionaliteit van de glider.
5. Wanneer u de extra veiligheid van de achterste positie van de Extended Glider niet meer nodig hebt, stelt u deze in op de voorste positie of vervangt u de Extended Glider door de achterste glider voor een korte periode, die in deze gliderset zit bijgesloten.

- Gebruik de Tripp Trapp® highchair NOOIT zonder glider.
- Laat het kind NOOIT alleen achter.
- Laat het kind NOOIT rondom de Tripp Trapp® highchair spelen wanneer deze niet in de juiste positie voor gebruik staat.

NO – For å gjøre Tripp Trapp®-stolen enda mer stabil bakover, har vi utviklet en avtagbar forlengerskinne, som monteres bakerst på stolbeinet. Vi anbefaler at du alltid bruker Tripp Trapp® forlengerskinne når stolen brukes med sele eller med Tripp Trapp® babysett. Tripp Trapp® forlengerskinne har to forskjellige posisjoner (se bildene på baksiden av denne bruksanvisningen). Vi anbefaler at du alltid bruker stolen med forlengerskinnen i bakerste posisjon. Dette er særlig viktig hvis stolen plasseres på et bløtt teppe eller ved et bord med en «sparkekant» under bordkanten.
Se også avsnittet med advarsler i bruksanvisningen
«…Tripp Trapp®-stolen bør plasseres på et underlag som forhindrer den i å gli bakover. Underlaget skal være jevnt, stabilt og forholdsvis hardt. Bløte eller langhårede tepper som stolen kan synke ned i, skal derfor ikke brukes som underlag til Tripp Trapp®-stolen. Ujevne gulv, f.eks. enkelte typer flisegulv, kan også være uegnet som underlag til stoler som Tripp Trapp®.»"

Montering av Tripp Trapp® forlengerskinne:

1. Sett Tripp Trapp®-stolen på hodet på et bord. Legg litt papp under for å beskytte bordet.
2. Fjern den korte originalskinnen og kast den. Denne skin- nen skal ikke brukes mer. Korte erstatningsskinner (som du bruker når barnet har vokst fra forlengerskinnen), medfølger i dette skinnesettet.
3. Sett messingstykket i hullet som vist på bildet. Kontroller at det er i flukt med undersiden av Tripp Trapp®-beinet. NB! Hvis du setter messingstykket i galt hull, vil forlenger- skinnen ikke virke etter hensikten.
4. Fest Tripp Trapp® forlengerskinne til Tripp Trapp®-stolen i bakerste posisjon. Den bakerste posisjonen gir størst forlengelse av stolbeinet.
5. Når du ikke lenger trenger den ekstra sikkerheten som forlengerskinnen gir i bakerste posisjon, kan du enten sette skinnen i forreste posisjon eller skifte den ut med den korte skinnen som medfølger i skinnesettet.

- Bruk ALDRI Tripp Trapp®-stolen uten skinne.
- Forlat ALDRI barnet uten tilsyn.
- La ALDRI barnet leke ved Tripp Trapp®-stolen hvis den ikke er plassert på gulvet som forutsatt.

PL – Aby jeszcze bardziej zwiększyć stabilność tylną wysokiego krzesełka Tripp Trapp®, opracowano dla niego wymienne, dłuższe tylne ślizgacze („Dłuższe Ślizgacze"). Zalecamy korzystanie z Dłuższych Ślizgaczy Tripp Trapp® w każdym przypadku, gdy krzesełko jest używane z szelkami lub z Tripp Trapp® Baby Set™.
Dłuższy Ślizgacz Tripp Trapp® ma dwa różne położenia (p. ilustracje na odwrocie niniejszej instrukcji). Zalecamy korzystanie z krzesełka zawsze z Dłuższymi Ślizgaczami w tylnym położeniu. Jest to szczególnie ważne wtedy, gdy krzesełko jest postawione na miękkiej wykładzinie lub przed stołem, pod którego blatem znajduje się dodatkowa rama.
Zalecamy także zapoznanie się z ostrzeżeniami zawartymi w instrukcji:
„...wysokie krzesełko Tripp Trapp® nie powinno być ustawiane na powierzchni, na której łatwo jest ześlizgnąć się do tyłu. Powierzchnia powinna być równa, stabilna i powinna mieć określoną twardość. Wykładziny i dywaniki, które są miękkie lub mają długie, luźne końcówki, w które krzesełko może się zaplątać, to nieodpowiednia powierzchnia dla krzesełka Tripp Trapp®. Szorstkie powierzchnie (nierówne podłogi), np. podłogi wyłożone płytkami, są również nieodpowiednie dla wysokich krzesełek, takich jak Tripp Trapp®."

Montaż Dłuższych Ślizgaczy Tripp Trapp®:

1. Połóż krzesełko Tripp Trapp® do góry nogami na stole. Wcześniej podłóż pod krzesełko kawałek tektury, aby zabezpieczyć stół.
2. Wyjmij oryginalne, krótkie ślizgacze tylne, i wyrzuć je. Te ślizgacze nie będą już potrzebne. W tym zestawie ślizgaczy znajdują się krótkie ślizgacze wymienne (po okresie stosowania Dłuższych Ślizgaczy).
3. Włóż mosiężną wkładkę w otwór pokazany na ilustracji. Upewnij się, że jest włożona na równi ze spodem podstawy Tripp Trapp®. UWAGA! Jeżeli włożysz wkładkę mosiężną do nieprawidłowego otworu, Dłuższy Ślizgacz nie będzie działać we właściwy sposób.
4. Dołącz Dłuższy Ślizgacz Tripp Trapp® do krzesełka Tripp Trapp®, w tylnym położeniu. Tylne położenie zapewnia maksymalną, zwiększoną funkcjonalność ślizgacza.
5. Jeżeli nie będziesz już potrzebować dodatkowego zabezpieczenia, jakie zapewnia tylne położenie Dłuższych Ślizgaczy, przestaw je na sam przód lub wymień Dłuższe Ślizgacze na krótkie wymienne ślizgacze tylne, znajdujące się w zestawie.

- NIE WOLNO używać krzesełka Tripp Trapp® bez żadnych ślizgaczy.
- NIE WOLNO pozostawiać dziecka bez opieki.
- NIE WOLNO pozwolić dziecku na zabawę wokół krzesełka Tripp Trapp®, jeżeli nie jest ustawione w pozycji odpowiedniej do użytku.

PT – Para potenciar a estabilidade traseira da cadeira regulável Tripp Trapp® foi desenvolvida uma guia extensível traseira ("Guia Extensível"), substituível para a cadeira regulável Tripp Trapp®. Recomendamos que utilize sempre a Guia Extensível Tripp Trapp® quando a cadeira estiver a ser utilizada com um arnês ou com o Conjunto para Bebé Tripp Trapp®.
A Guia Extensível Tripp Trapp® tem duas posições diferentes (ver imagens na parte de trás deste guia do utilizador). Recomendamos que a utilize sempre com a Guia Extensível na posição posterior. Isto é particularmente importante se a cadeira for colocada sobre uma alcatifa macia ou em frente a uma mesa com estrutura de encaixe sob o topo da mesa.
Consulte também a secção de aviso do Guia do Utilizador:
"… a cadeira regulável Tripp Trapp® não deve ser colocada sobre uma superfície que possa deslizar para trás. A superfície deve ser nivelada, estável e ter uma certa rigidez. As alcatifas e tapetes macios ou com extremidades longas e soltas em que a cadeira possa "afundar" não são superfícies indicadas para a sua cadeira regulável Tripp Trapp®. Algumas superfícies irregulares, pisos desnivelados (p. ex. alguns pisos ladrilhados) também não são indicadas para cadeiras reguláveis como a Tripp Trapp®."

Montagem da Guia Extensível Tripp Trapp®:

1. Coloque a sua cadeira regulável Tripp Trapp® voltada ao contrário sobre uma mesa. Coloque um pedaço de cartão por baixo, de forma a proteger a mesa.
2. Remova a guia original, curta traseira, eliminando-a. Esta guia será inutilizada. São incluídas guias curtas sub- stituíveis (para períodos posteriores ao da Guia Extensível) neste conjunto de guias.
3. Coloque o encaixe metálico no orifício, tal como apre- sentado na imagem. Certifique-se que este se encontra nivelado com a parte inferior do pé da Tripp Trapp®. NOTA! Se colocar o encaixe metálico no orifício errado, a Guia Extensível não irá funcionar tal como pretendido.
4. Prenda a Guia Extensível Tripp Trapp® à cadeira regulável Tripp Trapp®, na posição posterior. A posição posterior assegura uma funcionalidade extensível máxima da guia.
5. Quando deixar de necessitar da segurança adicional da posição posterior da Guia Extensível, ajuste-a para a posição mais dianteira ou substitua a Guia Extensível pela guia curta traseira de substituição incluída neste conjunto de guias.

- NUNCA utilize a cadeira regulável Tripp Trapp® sem qualquer guia.
- NUNCA deixe uma criança sem vigilância.
- NUNCA deixe uma criança brincar junto da cadeira regulável Tripp Trapp® se esta não se encontrar na posição prevista de utilização.

RO – Pentru a mări şi mai mult stabilitatea spate a scaunului înalt Tripp Trapp® am conceput un glisor posterior extins, înlocuibil („Glisor extins") pentru acesta. Vă recomandăm să folosiţi întotdeauna Glisorul extins Tripp Trapp® atunci când folosiţi scaunul cu un ham sau cu setul de copii Tripp Trapp® Baby Set™.
Glisorul extins Tripp Trapp® are două poziţii (vezi pozele de pe spatele acestui ghid de utilizare). Vă recomandăm să folosiţi întotdeauna Glisorul extins în poziţia posterioară. Acest lucru este important în special dacă scaunul este aşezat pe o carpetă moale sau în faţa unei mese cu un cadru „de împingere" sub tăblie.
Vă rugăm consultaţi şi secţiunea atenţionare din Ghidul utilizatorului:
„…scaunul înalt Tripp Trapp® nu trebuie aşezat pe o suprafaţă care împiedică alunecarea în spate a acestuia. Suprafaţa trebuie să fie netedă, stabilă şi cu o anumită duritate. Carpetele şi covoraşele moi şi cu franjuri în care scaunul înalt s-ar putea scufunda nu sunt o suprafaţă potrivită pentru scaunul înalt Tripp Trapp®. Suprafeţele denivelate [Duşumelele inegale] şi unele pardoseli cu gresie sunt şi ele nepotrivite pentru scaune înalte, cum este Tripp Trapp®."

Asamblare Glisorului extins Tripp Trapp®:

1. Aşezaţi scaunul înalt Tripp Trapp® cu faţa în jos pe o masă. Aşezaţi o bucată de carton sub scaun pentru a proteja masa.
2. Scoateţi glisorul posterior scurt şi eliminaţi-l. Acest glisor nu va mai putea fi folosit. Glisoarele scurte (pentru perio adele care vor urma utilizării Glisorului extins) sunt incluse în acest set de glisoare.
3. Introduceţi inserţia de aramă în gaură ca în fotografie. Asiguraţi-vă că se află la acelaşi nivel cu partea inferioară a piciorului Tripp Trapp®. NOTĂ! Dacă introduceţi inserţia de aramă în gaura greşită, Glisorul extins nu va mai funcţiona cum trebuie.
4. Ataşaţi Glisorul extins Tripp Trapp® de scaunul înalt Tripp Trapp® în poziţia posterioară. Poziţia posterioară asigură glisorului maximum de funcţionalitate în poziţia extins.
5. Când nu mai aveţi nevoie de siguranţa suplimentară oferită de poziţia posterioară a Glisorului extins, fie îl reglaţi în poziţia cea mai înaintată, fie îl înlocuiţi cu un glisor posterior scurt din acest set de glisoare.

- Nu folosiţi NICIODATĂ scaunul înalt Tripp Trapp® fără niciun glisor.
- Nu lăsaţi NICIODATĂ copilul nesupravegheat.
- Nu lăsaţi NICIODATĂ copilul să se joace în preajma scaunului înalt Tripp Trapp®, dacă nu se află în poziţia de utilizare.

RS – Da bi se dodatno povećala stražnja stabilnost Tripp Trapp® stolice, proizvedena je zamenjiva, produžena stražnja vodilica za Tripp Trapp® stolicu („produžena vodilica"). Preporučujemo da uvek koristite Tripp Trapp® produženu vodilicu dok se stolica koristi sa remenjem ili Tripp Trapp® bebi setom.
Tripp Trapp® produžena vodilica ima dva položaja (vidite slike na poleđini ovog uputstva). Preporučujemo da produženu vodilicu koristite samo kada je u stražnjem položaju. To je posebno važno ukoliko stolica stoji na mekom tepihu ili ispred stola sa podiznim nastavkom koji se nalazi ispod površine stola. Pročitajte i napomene za bezbednost u Uputstvu:
„… Tripp Trapp® stolica se ne sme staviti na površinu koja bi joj onemogućavala da klizi unazad. Ta površina mora da bude ravna, stabilna i čvrsta. Tepisi sa mekom podlogom ili dugačkim vlaknima u koje bi stolica moglo da potone nisu primereni za Tripp Trapp® stolicu. Grube površine [neravni podovi], npr. neki podovi sa pločicama, takođe nisu podesni za stolice kao što je Tripp Trapp®."

Sastavljanje Tripp Trapp® produžene vodilice:

1. Okrenite Tripp Trapp® stolicu naopačke na sto. Ispod stolice stavite komad kartona da biste zaštitili sto.
2. Skinite originalnu kratku stražnju vodilicu i bacite je. Ta vodilica više neće biti od koristi. U kompletu vodilica se nalaze kratke zamenske vodilice (za period nakon korišćenja produžene vodilice).
3. Stavite mjedeni umetak u rupu prikazanu na slici. Proverite da li je poravnat sa donjom stranom noge Tripp Trapp® stolice. NAPOMENA! Ukoliko mjedeni umetak stavite u pogrešnu rupu, produžena vodilica neće ispravno funk cionisati.
4. Pričvrstite Tripp Trapp® produženu vodilicu na Tripp Trapp® stolicu, u stražnji položaj. Stražnji položaj daje maksimalnu mogućnost produženja vodilice.
5. Kada više ne trebate dodatnu bezbednost koju daje stražnji položaj produžene vodilice, podesite je u krajnji prednji položaj ili zamenite produženu vodilicu sa kratkom zamenskom stražnjom vodilicom koja se nalazi u kom pletu vodilica.

- Tripp Trapp® stolicu NIKADA ne koristite bez vodilice.
- NIKADA ne ostavljajte dete bez nadzora.
- NIKADA ne dopustite da se dete igra oko Tripp Trapp® stolca ukoliko stolica nije u položaju za upotrebu.

RU – Чтобы сделать детский стул Tripp Trapp® еще устойчивее и предотвратить его опрокидывание, мы разработали съемные удлиненные задние полозья («удлиненные полозья»). Мы рекомендуем всегда использовать удлиненные полозья Tripp Trapp®, если стул оснащен страховочным ремнем или детским комплектом Tripp Trapp®.
Удлиненные полозья Tripp Trapp® имеют два положения (см. рис. на обложке руководства). Мы рекомендуем всегда ставить их в заднее положение. Это особенно важно, если стул стоит на мягком ковре или рядом со столом, имеющим под столешницей раму, от которой ребенок может легко оттолкнуться.
Обратите также внимание на предупреждения, содержащиеся в соответствующем разделе руководства:
«... Нельзя ставить детский стул Tripp Trapp® на поверхности,

на которых стул может легко “отъехать” назад и опрокинуться. Поверхность под стулом должна быть ровной, устойчивой и достаточно жесткой. Неподходящими для детского стула Tripp Trapp® поверхностями являются ковры и половики из мягкого материала или с длинным ворсом, в котором стул как бы утопает. Шероховатые поверхности [(неровный пол], например, пол, выложенный плиткой,также не подходят для высоких детских стульев».

Сборка удлиненных полозьев Tripp Trapp®:

1. Переверните детский стул Tripp Trapp® и поставьте его на стол ножками вверх. Чтобы не испортить поверхность стола, подложите под стул лист картона.
2. Демонтируйте короткие задние полозья, установленные изначально. Можете их выбросить: они Вам больше не понадобятся. В данный набор входят запасные короткие полозья (рассчитаны на период, когда Ваш ребенок немного подрастет и удлиненные полозья больше не понадобятся).
3. Вставьте латунную втулку в отверстие, обозначенное на рисунке. Убедитесь, что ее головка находится на одном уровне с нижней поверхностью ножки стула Tripp Trapp®. ВНИМАНИЕ! Если вы вставите втулку не в то отверстие, удлиненные полозья не смогут выполнять свою функцию.
4. Зафиксируйте удлиненные полозья Tripp Trapp® - в заднем положении - на стуле . Заднее положение обеспечивает максимальное выдвижение полозьев.
5. Когда Ваш ребенок подрастет и необходимость в удлиненных полозьях как в средстве дополнительной безопасности отпадет, либо переведите их в крайнее переднее положение, либо замените короткими полозьями, которые входят в данный комплект.

- НИКОГДА не используйте детский стул Tripp Trapp® без полозьев вообще.
- НИКОГДА не оставляйте ребенка без присмотра.
- НИКОГДА не разрешайте ребенку играть рядом с детским стулом Tripp Trapp®, если стул не приведен в нормальное рабочее положение.

SE – För att ytterligare öka stabiliteten i bakåtgående riktning hos Tripp Trapp®-stolen, har en utbytbar, förlängd bakre skena (“förlängningsskena”) utvecklats för Tripp Trapp®-stolen. Vi rekommenderar att Tripp Trapp®-förlängningsskenan alltid är monterad när du använder stolen med en sele eller Tripp Trapp® babyset.
Tripp Trapp®-förlängningsskenan har två olika positioner (se bilderna på baksidan av denna instruktion). Vi rekommenderar att du alltid använder den med förlängningsskenan i dess bakre läge. Detta är särskilt viktigt om stolen placeras på en mjuk matta eller framför ett bord med en ram som barnet kan ”sparka ifrån” under bordsskivan.
Se även varningsavsnittet av användarguiden:
“. . . Tripp Trapp®-stolen ska inte placeras på en yta där den inte är hindrad att glida baklänges. Ytan ska vara jämn, stabil och relativt hård. Mattor som är mjuka eller har långa, lösa ändar som stolen kan sjunka ned i, lämpar sig inte för Tripp Trapp®-stolen. Ojämna ytor [ojämna golv], t.ex. vissa klinkergolv, lämpar sig inte heller för stolar som Tripp Trapp®.”

Montering av Tripp Trapp®-förlängningsskenan:

1. Ställ din Tripp Trapp®-stol upp och ned på ett bord. Placera en bit kartong under för att skydda bordet.
2. Ta bort den korta originalskenan och gör dig av med den. Denna skena kan inte användas mer. Korta ersättningsskenor (som du använder när barnet vuxit ifrån den förlängda skenan) medföljer i det här setet.
3. Placera mässingsinsatsen i hålet som bilden visar. Se till att den ligger plant mot undersidan på Tripp Trapp®- benet. OBS! Om du placerar mässingsinsatsen i fel hål fungerar förlängningsskenan inte som avsett.
4. Fäst Tripp Trapp®-förlängningsskenan på Tripp Trapp®- stolen i det bakre läget. Det bakre läget garanterar att skenan är maximalt utdragen.
5. När du inte längre behöver den ökade säkerhet som den bakre förlängningsskenan ger, ska du justera den till dess främsta läge eller byta ut förlängningsskenan mot den korta bakre ersättningsskenan som medföljer i det här setet.

- Använd ALDRIG Tripp Trapp®-stolen utan skena.
- Lämna ALDRIG barnet utan uppsikt.
- Låt ALDRIG barnet leka runt Tripp Trapp®-stolen om den inte står på en plats där den är avsedd att användas.

SI – Da bi bil stol Tripp Trapp® na zadnji strani še bolj stabilen, smo razvili nadomestljiv, podaljšan drsni nastavek (»Extended Glider«) za stol Tripp Trapp®. Priporočamo, da podaljšani drsni nastavek Tripp Trapp® uporabite vedno, kadar s stolom uporabljate varnostni pas ali komplet Tripp Trapp®.
Podaljšani drsni nastavek Tripp Trapp® ima dva različna položaja (glejte slike na hrbtni strani teh navodil). Priporočamo, da ga vedno uporabljate v zadnjem položaju. To je še posebej pomembno, če je stol nameščen na mehko preprogo ali pred mizo, ki ima pod vrhnjo ploskvijo okvir, od katerega se otrok lahko odrine.
Prosimo, preberite si tudi poglavje o varnosti v navodilih za uporabo:
». . . stola Tripp Trapp® ne postavljajte na površine, na katerih lahko zdrsne nazaj. Površina mora biti ravna, stabilna in trdna. Preproge in odeje, ki so mehke ali imajo dolga vlakna, v katera se lahko stol ugrezne, niso primerna površina za stol Tripp Trapp®. Grobe površine [neravna tla], npr. nekatere opečnate ploščice, so prav tako neprimerne za stole kot je Tripp Trapp®.«

Sestavljanje podaljšanega drsnega nastavka Tripp Trapp®:

1. Stol Tripp Trapp® obrnite na glavo in ga položite na mizo. Pod njega položite karton, da boste zaščitili mizo.
2. Odstranite originalni, kratek drsni nastavek. Tega drsnega nastavka ne boste mogli več uporabljati. Krajši nadomest ni drsni nastavki (za obdobje po uporabi podaljšanega drsnega nastavka) so priloženi v kompletu.
3. Medeninasti vložek vstavite v luknjo, kot je prikazano na sliki. Poskrbite, da je poravnan s spodnjo stranjo noge stola Tripp Trapp®. POZOR! Če boste medeninasti vložek vstavili v napačno luknjo, drsni nastavek ne bo pravilno deloval.
4. Podaljšani drsni nastavek Tripp Trapp® pritrdite na stol Tripp Trapp® v skrajni zadnji položaj. Skrajni zadnji položaj zagotavlja maksimalno učinkovitost drsnega nastavka.
5. Ko ne boste več potrebovali dodatne varnosti s podaljšanim drsnim nastavkom v skrajnem zadnjem položaju, nastavek prestavite v sprednji položaj ali pa ga nadomestite s krajšim nadomestnim nastavkom, ki je priložen kompletu.

- Stola Tripp Trapp® NIKOLI ne uporabljajte brez drsnega nastavka.
- Otroka NIKOLI ne puščajte brez nadzorstva.
- Otroku NIKOLI ne dovolite, da bi se igral okoli stola Tripp Trapp®, kadar ta ni v položaju, ki je predviden za uporabo.

SK – Na zvýšenie stability vysokej stoličky Tripp Trapp® sme pre ňu vyvinuli zadnú podložku („Rozšírená podložka“). Odporúčame vám Rozšírenú podložku Tripp Trapp® požívať vždy keď stoličku používate s popruhmi alebo s detskou sadou Tripp Trapp®.
Rozšírená podložka Tripp Trapp® má dve rôzne polohy (pozri obrázok na zadnej strane tohto návodu na použitie). Odporúčame vám Rozšírenú podložku používať vo vysunutej polohe. Toto je obzvlášť dôležité, ak je stolička umiestnená na mäkkom koberci alebo pri stole s nosným rámom pod doskou stola.
Prečítajte si tiež sekciu s upozorneniami v používateľskej príručke.
„... vysoká stolička Tripp Trapp® nesmie byť umiestnená na povrchu, ktorý by umožňoval jej kĺzanie smerom dozadu. Povrch musí byť rovný, stabilný a musí mať určitú tvrdosť. Koberce a behúne, ktoré sú mäkké alebo s dlhým vlasom, do ktorých stolička zapadne, nie sú vhodným povrchom na umiestnenie vysokej stoličky Tripp Trapp®. Pre vysoké stoličky Tripp Trapp® nie sú vhodné ani tvrdé povrchy (nerovné podlahy), napr. niektoré dláždené podlahy.

Montáž Rozšírenej podložky Tripp Trapp®

1. Prevráťte vysokú stoličku Tripp Trapp® dole hlavou a položte ju na stôl. Pod stoličku podložte kus lepenky, aby ste nepoškodili stôl.
2. Odoberte pôvodnú krátku zadnú opierku a zlikvidujte ju. Opierku už nebude možné použiť. Náhradné krátke podložky (na obdobie po používaní Rozšírenej podložky) sa nachádzajú v tejto súprave.
3. Do otvoru znázorneného na obrázku vložte mosadznú vložku. Skontrolujte, či je zarovno zo spodnou stranou nohy Tripp Trapp®. POZNÁMKA! Ak vložíte mosadznú vložku do nesprávneho otvoru, rozšírená podložka neb ude fungovať správne.
4. Pripevnite Rozšírenú podložku na vysokú stoličku Tripp Trapp®, do zadnej polohy. Zadná poloha zabezpečí max imálnu rozšírenú funkčnosť podložky.
5. Ak už nie je potrebné zvýšené zabezpečenie poskytované v Rozšírenou podložkou vo vysunutej polohe, buď ju zasuňte čo najviac dopredu, alebo nahraďte Rozšírenú podložku krátkou náhradnou zadnou podložkou, ktorá je súčasťou tejto súpravy podpier.

- NIKDY nepoužívajte vysokú stoličku Tripp Trapp® bez podložky.
- NIKDY nenechávajte dieťa bez dozoru.
- NIKDY sa nenechávajte dieťa hrať v blízkosti stoličky Tripp Trapp®, ak nie je v polohe určenej na používanie.

UA – З метою подальшого підвищення стійкості проти перекидання назад високого дитячого стільця Tripp Trapp®, для нього було розроблено змінний подовжений задній глайдер («Подовжений глайдер»). Ми рекомендуємо завжди користуватися подовженим глайдером Tripp Trapp® Extended Glider у тих випадках, коли на стільці застосовані ремені безпеки або комплект для немовляти Tripp Trapp® Baby Set™.
Подовжений глайдер Tripp Trapp® може використовуватися у двох положеннях (див. ілюстрації на зворотній сторінці даного посібника користувача). Рекомендуємо завжди користувалися стільцем з подовженим глайдером, встановленим у задньому положенні. Це вкрай важливо, якщо стілець встановлений на м’якому килимі або перед столом, під кришкою якого розташований каркас, від якого дитина може відштовхнутися.
Зверніть також увагу на розділ цього «Посібника користувача», який містить зауваження щодо техніки безпеки:
«...не встановлюйте високий дитячий стілець Tripp Trapp® на поверхні, яка не забезпечує протидію його зісковзуванню назад. Поверхня повинна бути горизонтальною, стійкою та мати певну твердість. М’які або з довгою бахромою килими та доріжки, у які можуть поринати ніжки стільця Tripp Trapp®, є нестійкими поверхнями для його встановлення. Нерівні поверхні [нерівномірне покриття підлоги], наприклад, вкриті кахельною плиткою, також не є придатними для встановлення таких стільців, як Tripp Trapp®.»

Монтаж подовженого глайдера Tripp Trapp®:

1. Розмістіть високий стілець Tripp Trapp® на столі у положенні ніжками догори. Щоби захистити поверхню столу, підкладіть під стілець лист картону.
2. Зніміть короткий задній глайдер, який був спочатку у комплекті стільця. Цей глайдер не слід більше використовувати. До комплекту глайдерів входять короткі знімні глайдери (вони призначені для використання у періоди, коли не застосовуються подовжені глайдери).
3. Вставте латунний вкладиш у отвір, що показано на ілюстрації. Переконайтеся у тому, що він знаходиться на одному рівні з нижньою поверхнею ніжки стільця Tripp Trapp®. МАЙТЕ НА УВАЗІ! Якщо ви вставите латунний вкладиш не у відповідний отвір, подовжений глайдер не буде функціонувати у передбачений спосіб.
4. Змонтуйте подовжений глайдер Tripp Trapp® на стільці у заднє положення. Розташування подовженого глайдера у задньому положенні забезпечить йому максимальну функціональність.
5. Коли зникне потреба у підвищеній безпеці завдяки розташуванню подовженого глайдера у задньому положенні, встановіть його у переднє положення або замініть його коротким глайдером, який входить до даного комплекту глайдерів.

- НІКОЛИ не користуйтеся високим дитячим стільцем Tripp Trapp®, якщо не встановлено жодного глайдера.
- НІКОЛИ не залишайте дитину без догляду.
- НІКОЛИ не залишайте дитину гратися біля високого стільця Tripp Trapp®, якщо він не встановлений у положення, передбачене для користування.

Why register your STOKKE® product?

If you register your e-mail address, and accepting to receive information from Stokke®, you will:

- receive safety information and updates relevant to your Stokke® product, as it becomes available.
- be the first to get news, ideas and learn more about our products. If you have registered your child’s age (optional), you will also receive information about adjustments of products, ideas and more as your child grows.

DE
Warum sollten Sie Ihr Stokke® Produkt registrieren?

Wer sich mit seiner E-Mail Adresse registriert und über Neuheiten von Stokke® informiert werden will,

- erhält die für das registrierte Produkt relevanten Sicherheitsinformationen und Aktualisierungen, sobald sie lieferbar sind,
- erhält die neuesten Informationen und Ideen von Stokke® als erste. Wer das Alter des Kindes registriert (optional), erhält auch Informationen über An- und Ausbaumöglichkeiten der Produkte und Ideen und Tipps rund um die Entwicklung des Kindes.

FR
Pourquoi enregistrer votre produit Stokke® ?

Si vous enregistrez votre adresse mail et que vous acceptez de recevoir des informations de Stokke®, vous :

- recevrez des informations sûres et des actualisations sur votre produit Stokke® dès que celui-ci est disponible.
- recevrez nouveautés et idées en premier, tout en en apprenant plus sur vos produits. Si vous avez enregistré l’âge de vos enfants (facultatif), vous recevrez des informations sur les mises au point des produits, des idées et plus à mesure que votre enfant grandit.

ES
¿Por qué registrar su producto Stokke®?

Si registra su dirección de correo electrónico y acepta recibir información de Stokke®, usted:

- recibirá, en cuanto sea disponible, información sobre seguridad y otras actualizaciones relevantes para su producto Stokke®;
- será el primero en recibir noticias e ideas, pudiendo así aprender más sobre nuestros productos. Si usted ha indicado la edad de su hijo (opcional), también recibirá información sobre ajustes de los productos, sugerencias y otra información conforme vaya creciendo su hijo.

IT
Perché registrare il vostro prodotto Stokke®?

Se registrerete il vostro indirizzo e-mail e accetterete di ricevere le informazioni inviatevi da Stokke®:

- verrete aggiornati sugli aspetti relativi alla sicurezza e sul vostro prodotto Stokke®.
- sarete i primi a essere informati delle novità e a ricevere informazioni supplementari. Se avete registrato l’età del bambino (opzione facoltativa), verrete informati sulle modifiche da apportare al prodotto in base alla crescita di vostro figlio e riceverete utili consigli.

JP
あなたのストッケ®製品登録をしませんか。

Eメール・アドレスをご登録されますと、ストッケから次のような情報をお受け取りになれます。あなたのストッケ製品に関連する安全情報と最新の製品情報を、入手可能になり次第すぐにお届けします。
我が社の製品に関する最新のニュースやアイデア、詳しいご説明などをいち早くお届けします。お子様のご年齢をご登録頂きますと（ご希望の方のみ）、製品の調節やお子様の成長に合わせた様々なアイデアなどに関する情報もお届けします。

CN Trad
為什麼註冊您的 Stokke® 產品?

如果您已註冊您的電子信箱，並同意接收來自 Stokke® 的資訊，您將會：

- 接收與您的 Stokke® 產品有關的可用安全資訊與最新消息。
- 第一時間取得有關本公司產品的最新消息、想法並瞭解更多有關本公司產品的資訊。 如果您已註冊您的小孩的年齡（選填），隨著小孩的成長，您將會收到有關產品的調整、本公司的想法和其他相關資訊。

CN Simpl
为什么注册您的 Stokke® 产品?

若注册您的电子邮件地址，并同意接收 Stokke® 发送的有关信息，您将会：

- 适时收到 Stokke® 产品相关的安全用品信息与更新。
- 于第一时间获得产品新闻、感知设计理念，并了解更多相关信息。 若已登记宝宝的年龄（可选），您也可随着宝宝的成长接收产品调整、设计理念转变或更多相关信息。

STOKKE® Warranty card / Product registration card

See description of where to find the products serial number/date clock on your product.
Use this information when filling out the Stokke® warranty card / Product registration card.
We recommend that you fill in this information at www.stokke.com/guarantee

DE In der Beschreibung sehen Sie, wo Sie die Seriennummer / das Produktionsdatum an Ihrem Produkt finden. Tragen Sie diese Daten auf Ihrer Stokke® Garantiekarte/ Stokke Product registration ein, am besten online: www.stokke.com/guarantee **FR** Consultez le descriptif pour trouver le numéro de série des produits / la date de fabrication de votre produit. Utilisez cette information quand vous remplissez le Certificat de garantie / la Fiche d’enregistrement du produit Stokke®. Nous vous recommandons de compléter ces renseignements sur notre site http://www.stokke.com/guarantee **ES** Vea la descripción relativa a dónde encontrar el número de serie/la fecha/hora de producción de su producto. Rellene la tarjeta de garantía/la tarjeta de registro del producto con esta información. Le recomendamos introducir estos datos en www.stokke.com/guarantee **IT** Si vedano le istruzioni su dove trovare il numero di serie/ il mese e anno di produzione del prodotto. Queste informazioni vanno inserite nel certificato di garanzia Stokke/ nella scheda di registrazione del prodotto e riportate anche nella garanzia che troverete sul sito www.stokke.com/guarantee **JP** お買い求めの製品のシリアルナンバー/デート・クロックがどこにあるかが書かれています。ストッケ補償カード/製品登録カードにご記入の際に、このインフォメーションをお使い下さい。 www.stokke.com/guarantee の補償にこのインフォメーションを記入されることをお勧めします。 **CN trad** 請參閱介紹何處能夠找到產品序號/日期時間的說明。 填寫 Stokke® 保固卡/產品註冊卡時請使用此資訊。 我們建議您在 http://www.stokke.com/guarantee 上填寫此資訊。**CN sipml** 请参阅有关如何查找您的产品序列号/日期标注的说明。请在填写 Stokke® 保修卡/产品注册卡时使用此信息。我们建议您在 http://www.stokke.com/guarantee 上填写以下信息。

Date clock / Produktionsdatum / Date de fabrication / Fecha hora / Mese e anno di produzione / デート・クロック/ 日期時間 / 日期标注

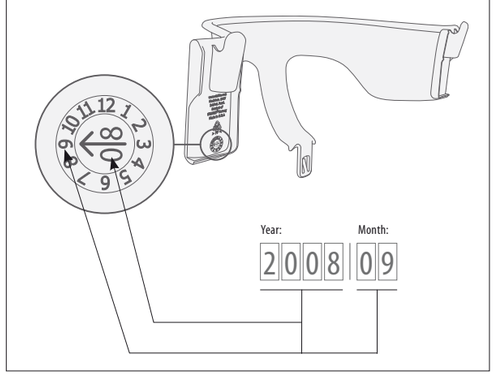

AUSTRALIA: Exquira Pty Ltd. Tel. +61 (0)2 9417 3445, E-mail: info@exquira.com **AUSTRIA:** Stokke Customer Service Tel: +49 7031 611 58 0, Fax: +49 70 31 611 58 60, Email: stokke.at@stokke.com **BELGIUM:** Stokke Customer Service Tel: +49 7031 611 58 0, Fax: +49 7031 611 58 60, Email: info-belux@stokke.com **BULGARIA / CROATIA / CYPRUS / CZECH REPUBLIC / GREECE / HUNGARY / POLAND / ROMANIA / SERBIA / SLOVAKIA / SLOVENIA:** Stokke Customer Service Tel: +49 7031 611 58 0, Fax: +49 7031 611 58 60, Email info.eu@stokke.com **CHINA, SOUTH EAST ASIA:** Stokke Pte Ltd., Tel: (852) 2987 9178, E-mail: info.asia@stokke.com **DENMARK:** Stokke Customer Service Tel. +45 98 79 19 29, Fax. +45 98 79 19 39, Email: info.dk@stokke.com **FINLAND:** Stokke Informaatiokeskus Tel.+358 9 757 0070, Fax. +358 9 757 0071, Email: info.fi@stokke.com **FRANCE:** Stokke Customer Service Tel: +49 7031 611 58 0, Fax +49 70 31 611 58 60, Email: info.fr@stokke.com **GERMANY:** Stokke Customer Service Tel: +49 7031 611 58 0, Fax: +49 7031 611 58 60, Email: info.de@stokke.com **IRELAND:** Stokke Customer Service Tel: +49 7031 611 58 0, Fax +49 70 31 611 5860, Email: info.uk@stokke.com **ISRAEL:** Shevtov G. Reiss Distributors. Tel: 972 9 8912314, Email: reissg@netvision.net.il **ITALY:** Stokke Customer Service , Tel: +49 7031 611 58 0, Fax: +49 7031 611 58 60, Email: info.it@stokke.com **JAPAN:** Stokke Japan Co Ltd. Tel. +81 (0) 3 5148 2013 E-mail: kawanabe@stokke.co.jp **LUXEMBOURG:** Stokke Customer Service Tel: +49 7031 611 58 0, Fax: +49 7031 611 58 60, Email: info-belux@stokke.com **MEXICO:** Stokke Customer Service Tel. +34 943 130 596, Fax. +34 943 133 201, Email: info-mexico@stokke.com **NETHERLANDS:** Stokke Customer Service Tel. +31 13-5837020, Fax. +31 13-5837021, Email: info-nl@stokke.com **NEW ZEALAND**: Viking Imports Ltd. Tel: +64 9 4267822, Email: info@vikingimports.co.nz **NORWAY:** Stokke Customer Service Tel. +4770244970, Fax. +4770244990, E-Mail: info@stokke.com **PORTUGAL**: Stokke Customer Service Tel. +34943130596, Fax. +34943133201, Email: info.po@stokke.com **RUSSIA:** Da Baby. Tel: +7 (0) 495 688 7756, Email: da-baby@redline.ru **SOUTH-AMERICA:** Stokke Customer Service Tel. +34 943 130 596, Fax. +34 943 133 201, Email: south.america@stokke.com **SOUTH-KOREA:** Papa & Co Ltd. Tel.: +82-2-856-8477, Email: timkim@papanco.com **SWEDEN:** Stokke Customer Service Tel: 08-4474560 Fax. 08-4474565, Email: info.se@stokke.com **SWITZERLAND:** Stokke Customer Service Tel: +49 7031 611 58 0, Fax: +49 70 31 611 58 60, Email: info.ch@stokke.com **TURKEY:** Nest By Mozaik Tel: +90 212 353 09 13, Email: nest@mozaikdesign.com **UKRAINE:** Millenium Ltd. Tel +38 044 492 00 22 **UNITED ARAB EMIRATES / MIDDLE EAST:** Dutch Kid FZCO, Tel: +97143618142 Email: info@dutchkid.com **UNITED KINGDOM:** Stokke Customer Service Tel: +49 7031 611 58 0, Fax +49 70 316 115 860, Email: info.uk@stokke.com **USA:** 1100 Cobb Place Blvd. Suite 100. Kennesaw, GA 30144, Phone: 1.877.978.6553 or 678.627.0246, Fax: 678.627.0250, E-mail: info-usa@stokke.com **OTHER MARKETS:** Locate your nearest retailer at www.stokke.com

V2 – October 2009. 165200 Tripp Trapp Baby Set 09 Assembly Guide

www.stokke.com

STOKKE®