KitchenBrothers

Keukenmixer

NL/BE – Handleiding - Keukenmixer
EN – User manual - Stand Mixer
FR/BE – Manuel d'utilisation - Robot pâtissier
DE – Benutzerhandbuch - Küchenmaschine

KB1004046 / KB1004047 / KB1004048 / KB1004114

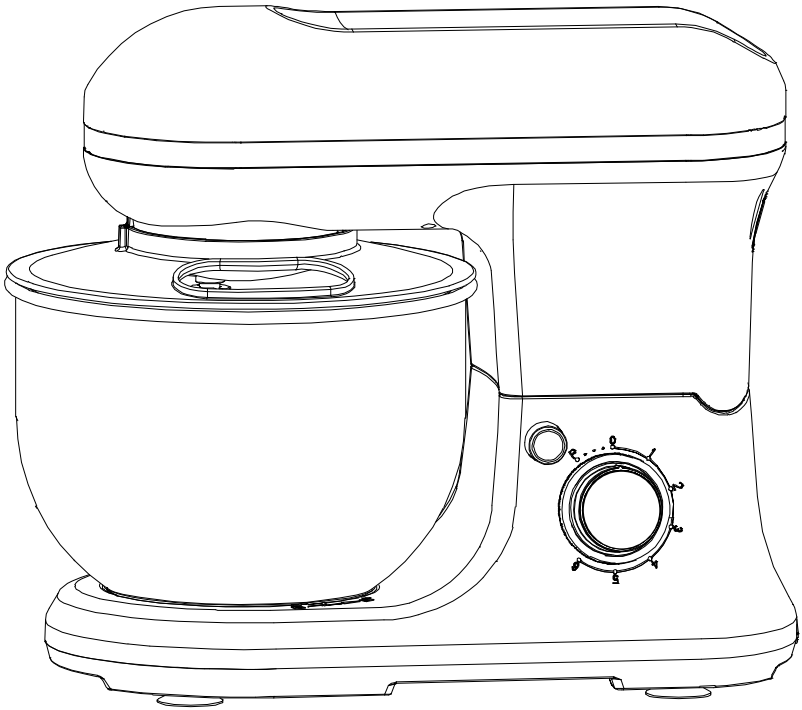

Index

NL/BE – Handleiding 3

EN – User manual 15

FR/BE – Manuel d'utilisation 27

DE – Benutzerhandbuch 39

NL/BE – Handleiding

Voorwoord

Over dit document

Deze handleiding bevat alle informatie voor correct, efficiënt en veilig gebruik van het product. Zorg ervoor dat je de instructies in deze handleiding volledig gelezen en begrepen hebt voordat je het product installeert of gebruikt. Bewaar deze handleiding voor toekomstig gebruik.

Oorspronkelijke instructies

Deze handleiding is oorspronkelijk geschreven in het Nederlands. Alle andere talen zijn vertalingen van de oorspronkelijke Nederlandse handleiding.

Service en garantie

Indien je service of informatie nodig hebt omtrent je product, neem dan contact op met onze klantenservice via service@kitchenbrothers.nl.

Wij verlenen 2 jaar garantie op onze producten. De klant dient een aankoopbewijs te kunnen tonen wanneer er beroep wordt gedaan op de garantie. Productdefecten moeten binnen 2 jaar na aankoopdatum worden gemeld bij ons. Let op, de garantie geldt niet: bij schade veroorzaakt door onjuist gebruik of reparatie; voor aan slijtage onderhevige onderdelen; voor gebreken waarvan de klant bij aankoop op de hoogte was; bij defecten door eigen schuld van de klant, bij schade door derden.

Inhoudsopgave

1. Introductie **5**
1.1 Beoogd gebruik 5
1.2 Productoverzicht 5
1.3 Productspecificaties 6
1.4 Overige eigenschappen 6
1.5 Inhoud verpakking 6

2. Veiligheid **7**

3. Instructies voor gebruik **9**
3.1 Bediening 9
3.2 Opzetstukken en snelheden 11

4. Probleemoplossing **12**

5. Onderhoud en reiniging **13**

6. Opslag **13**

7. Weggooien en recyclen **13**
7.1 Afvoeren 13
7.2 Elektrisch apparaat 14

8. Disclaimer **14**

1. Introductie

Bedankt dat je hebt gekozen voor een KitchenBrothers product! Volg altijd de veiligheidsvoorschriften voor veilig gebruik.

1.1 Beoogd gebruik

Dit product is uitsluitend bedoeld voor het verwerken van voedingsmiddelen. Het wordt vaak gebruikt om eieren of slagroom te kloppen of zacht deeg zoals pizzadeeg te mengen. Dit product kan het bakken vergemakkelijken door handmatige taken te automatiseren en voor consistentere resultaten te zorgen.

De leverancier is vrijgesteld van aansprakelijkheid voor enig letsel of schade veroorzaakt door het gebruik van het product buiten het beoogde gebruik ervan. Elke wijziging van het product kan gevolgen hebben voor je veiligheid en garantie.

1.2 Productoverzicht

1. Bevestigingspunt voor accessoires
2. Knop om de kop te kantelen (A)
3. Snelheidsknop (B)
4. Stroomstekker
5. Mengkom
6. Kneedhaak
7. Menghaak
8. Garde
9. Spatdeksel

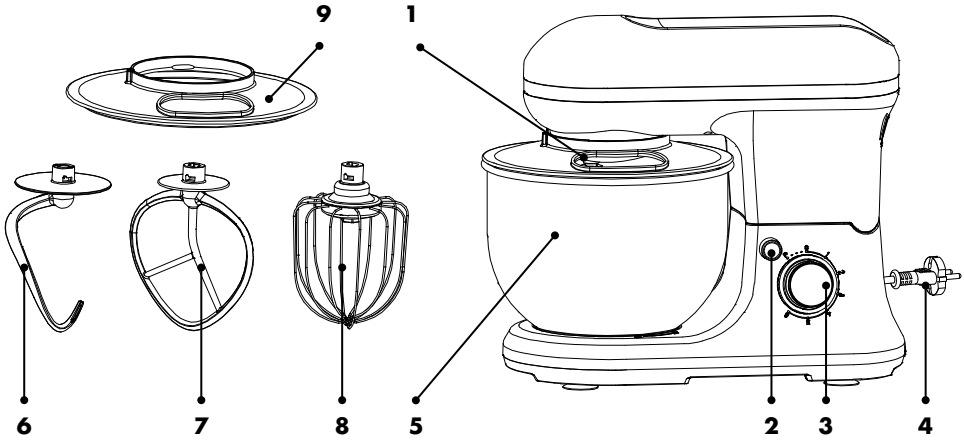

1.3 Productspecificaties

Afmeting	36,9 x 23,1 x 33,4 cm
Gewicht	4560 g
Snoerlengte	90 cm
Veiligheidsklasse	II
Spanning	220-240V AC
Frequentie	50-60Hz
Vermogen	1200W
Stroomverbruik	0,03kWh
Max. geluidsniveau	85dB
Temperatuurbereik	< 50°C

1.4 Overige eigenschappen

- Met antislipvoeten.

1.5 Inhoud verpakking

Controleer of de inhoud van het pakket overeenkomt met de pakbon wanneer je de verzending ontvangt. Licht je leverancier in als er onderdelen ontbreken. Lijkt het product beschadigd, dien dan onmiddellijk een klacht in bij de vervoerder en geef de leverancier een gedetailleerde beschrijving van de schade. Bewaar de beschadigde onderdelen en verpakking om je klacht te onderbouwen.

- 1x Keukenmixer
- 1x Handleiding
- 1x Mengkom
- 1x Kneedhaak
- 1x Menghaak
- 1x Garde
- 1x Spatdeksel

2. Veiligheid

WAARSCHUWING!

Let erop dat het verpakkingsmateriaal niet in handen komt van kinderen. Zij kunnen erin stikken!

Lees voor gebruik de handleiding en de veiligheidsinformatie zorgvuldig door. Volg de instructies op en bewaar de handleiding voor de toekomst. De leverancier is niet verantwoordelijk voor het niet opvolgen van de veiligheidsinformatie over het gebruik en de omgang met het product of schade aan eigendommen of persoonlijk letsel.

GEVAAR

Deze categorie bevat waarschuwingen voor situaties die ernstige verwondingen of de dood kunnen veroorzaken als ze niet worden vermeden.

- Dompel het product, de stroomkabel of de stekker niet onder in water. Als er toch water in of op het product komt, zet het product dan direct uit en neem contact op met onze klantenservice.
- Gebruik het product niet als je vermoedt dat de stroomkabel of de stekker beschadigd zijn, om een elektrische schok te voorkomen. Een beschadigde stroomkabel of stekker moet gerepareerd of vervangen worden door een professional (een geautoriseerde distributeur).
- Haal de stekker van het product niet uit het stopcontact door aan de stroomkabel te trekken. Dit kan brand of een elektrische schok veroorzaken.
- Komt er zwarte rook uit het product, haal de stekker dan onmiddellijk uit het stopcontact. Wacht tot de rook weg is voordat je de inhoud van het product verwijdert en neem contact op met onze klantenservice.
- Leg de kabel(s) niet op warme oppervlakken of in de buurt van olie.
- Stop de kabel(s) niet onder tapijten of dekens. Zorg ervoor dat de kabel nooit in een wandelgang ligt.
- Verplaats het product niet door aan het snoer te trekken en draai het snoer niet.

- Controleer of de spanning op het typeplaatje overeenkomt met die van de netvoeding. Het typeplaatje bevindt zich aan de onderkant van het motorblok. De keukenmixer mag alleen worden aangesloten op een wisselstroomvoeding (~). De motor moet altijd uitgeschakeld worden voordat de keukenmixer op het lichtnet wordt aangesloten. (Schakelaar (10) in de stand "0").

- Dit apparaat mag niet opgesteld worden in de nabijheid van een open vlam, licht ontvlambare materialen (gordijnen, textiel, enz.), een radiator, een oven of een andere warmtebron.

- Probeer het apparaat niet zelf te repareren, omdat je door het openen en verwijderen van de afdekkingen blootgesteld kunt worden aan gevaarlijke spanning voerende onderdelen of andere gevaren.

- Dit is geen speelgoed! Uit de buurt van kinderen houden. Het apparaat moet buiten het bereik van kinderen worden gebruikt en bewaard.

- Trek de stekker uit het stopcontact als je het apparaat niet gebruikt of voordat je het schoonmaakt.

- Dit apparaat is niet bedoeld voor gebruik door personen (inclusief kinderen) met verminderde lichamelijke, zintuiglijke of geestelijke vermogens of met gebrek aan ervaring en kennis, tenzij zij onder toezicht staan of instructies hebben gekregen over het gebruik van het apparaat van een persoon die verantwoordelijk is voor hun veiligheid.

WAARSCHUWING

Deze categorie bevat waarschuwingen voor situaties die minder ernstige verwondingen of schade kunnen veroorzaken als ze niet worden vermeden.

- Niet buitenshuis gebruiken. Alleen geschikt voor gebruik binnenshuis.

- Plaats dit apparaat zo dicht mogelijk bij de stroombron, zodat je de stekker snel en gemakkelijk uit het stopcontact kunt trekken.

- Zorgvuldig toezicht is vereist wanneer het apparaat wordt gebruikt door of in de nabijheid van kinderen.

- Raak tijdens het gebruik bewegende onderdelen niet met je vingers aan.

PAS OP

Deze categorie bevat waarschuwingen voor situaties die kleine verwondingen of schade kunnen veroorzaken als ze niet worden vermeden.

- Gebruik en bewaar het product zo dat de kabels niet beschadigd kunnen raken.
- Het apparaat mag alleen worden gebruikt voor het doel waarvoor het is bestemd.
- Gebruik het apparaat nooit leeg en zonder toezicht.
- Houd er rekening mee dat als je het apparaat doorgeeft aan derden, de gebruiksaanwijzing moet worden meegeleverd.

3. Instructies voor gebruik

LET OP!

◊ Om de motor te beschermen moet het product na 10 minuten continu gebruik (ongeacht de snelheid) altijd even 5 minuten afkoelen. Daarna kan het weer gebruikt worden.

3.1 Bediening

1. Druk op de knop (A) om de kop van het product omhoog te kantelen. (fig. 1).
2. Schuif het spatdeksel op de kop van de behuizing totdat het goed vastzit (fig. 2).
3. Plaats de mengkom in het product. Draai de kom met de klok mee tot hij vastklikt (fig. 3).
4. Kies het gewenste opzetstuk en bevestig het aan het bevestigingspunt voor accessoires. Plaats hiervoor de kleine uitsparing van het opzetstuk in lijn met het bevestigingspunt, druk het opzetstuk omhoog en draai het tegen de klok in totdat het vastklikt. (fig. 4 en 5).
5. Doe de ingrediënten in de mengkom. Zorg ervoor dat je de maximale limiet van 1,5 kg (1000 g droge stof en 500 g vloeistof) niet overschrijdt.
6. Houd de knop (A) ingedrukt en kantel de kop van het product naar beneden. (fig. 6).
7. Zorg ervoor dat de snelheidsknop (B) op “0” staat.
8. Doe de stekker in het stopcontact.
9. Zet de snelheidsknop (B) op de gewenste snelheid afhankelijk van het opzetstuk dat je gebruikt (zie 3.2).
10. Draai de snelheidsknop (B) terug naar “0” zodra je klaar bent met mixen. Gebruik het product niet langer dan 10 minuten achter elkaar.
11. Trek de stekker uit het stopcontact om het product uit te zetten.
12. Druk op de knop (A) om de kop van het product omhoog te kantelen.

13. Verwijder de kom en haal het mengsel uit de kom met een spatel.
14. Verwijder het spatdeksel en het opzetstuk. Druk hiervoor het opzetstuk naar boven en draai het met de klok mee.
15. Maak de kom en het opzetstuk goed schoon (zie hoofdstuk 5).

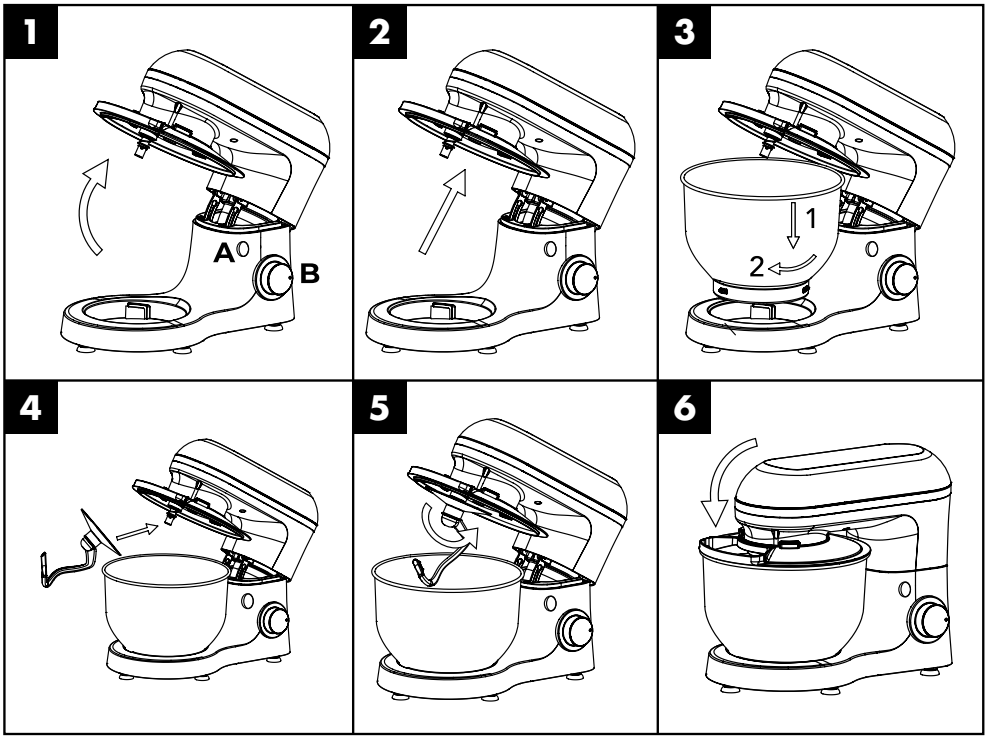

3.2 Opzetstukken en snelheden

OPMERKING

◊ Het product is niet geschikt voor het kneden van zwaar deeg, zoals brooddeeg.

Opzetstuk		Snelheid	Bewerking
Kneedhaak	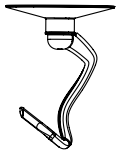	1-3	Mengen en kneden: bvb. zacht pizzadeeg of vlaai.
Menghaak	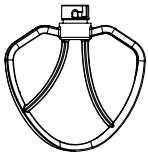	3-4	Geleidelijk stevige beslagen mengen: bvb. aardappelpuree, gekruid gehakt, beslag voor cakes, pannenkoeken, botercrème, kruidenboter.
Garde	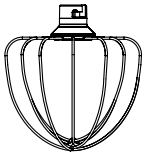	5-6	Luchtig mixen: bvb. eieren, slagroom, sauzen of mayonaise. Gebruik de garde niet voor beslag met (veel) boter.
		PULSE	Kort en krachtig mixen. Om deze functie te gebruiken moet je de snelheidsknop tegen de klok in draaien en op “PULSE” vasthouden. Bij loslaten gaat de knop vanzelf terug naar “0”.

4. Probleemoplossing

Als tijdens het gebruik van het product de volgende problemen optreden, raadpleeg dan onderstaande tabel om een oplossing te vinden. Als de problemen niet kunnen worden opgelost aan de hand van deze opties, neem dan contact op met onze klantenservice.

Probleem	Oorzaak	Oplossing
Het product werkt niet.	De stekker zit niet in het stopcontact.	Zorg ervoor dat de stekker goed in het stopcontact zit.
	Het product is heet geworden.	Laat het product afkoelen als hij langer dan 5-10 minuten achter elkaar aanstaat.
Het opzetstuk raakt de mengkom.	De mengkom zit niet goed.	Zorg ervoor dat de mengkom correct geplaatst is.
	Het opzetstuk zit niet goed.	Zorg ervoor dat het opzetstuk goed op het bevestigingsstuk vastzit.
Het deksel past niet goed op de mengkom.	De mengkom zit niet goed.	Zorg ervoor dat de mengkom correct geplaatst is.
	Het deksel zit niet goed.	Zorg ervoor dat het spatdeksel goed aan het bevestigingsstuk vastzit.
Het product beweegt als het aanstaat.	Het product staat niet op een geschikt oppervlak.	Zorg ervoor dat het product op een effen en stabiel oppervlak geplaatst is.
	De antislipvoeten zitten los.	Zorg ervoor dat de antislipvoeten goed vastzitten.
	Bij het kneden van stevigere deegsoorten kan het gebeuren dat het product een beetje beweegt.	Dit is normaal.
Het product werkt niet op elke snelheid.	Mogelijk zit er wat vuil bij de draaiknop (B).	Draai de snelheidsknop (B) terug op “0” en probeer het nog een keer.

De knop (A) springt niet terug op zijn plaats nadat de mengkom en het deksel in het product geplaatst zijn.	De mengkom zit niet goed.	Zorg ervoor dat de mengkom correct geplaatst is.
	Het deksel zit niet goed.	Zorg ervoor dat het spatdeksel goed aan het bevestigingsstuk vastzit.

5. Onderhoud en reiniging

1. Zet de snelheidsknop op “0” en haal de stekker uit het stopcontact.
2. Laat het product afkoelen.
3. Verwijder de accessoires.
4. Reinig de behuizing met een vochtige, schone doek en maak hem goed droog. Gebruik geen schurende of agressieve schoonmaakmiddelen.
5. Reinig het spatdeksel met warm water en een neutraal afwasmiddel.
6. De kom, de garde, de menghaak en de kneedhaak zijn vaatwasserbestendig. Om de levensduur van deze onderdelen te verlengen adviseren wij echter om deze ook met de hand te wassen.

6. Opslag

1. Zet de draaiknop op “0” en haal de stekker uit het stopcontact.
2. Laat het product afkoelen en maak het goed schoon voordat je het opbergt.
3. Bewaar het product op een droge, schone plek. Bewaar het product niet in extreem hoge of lage temperaturen.

7. Weggooien en recyclen

Denk aan het milieu en lever een bijdrage aan een schonere leefomgeving! Je kunt bij je gemeente terecht voor alle informatie over de mogelijkheden voor het afvoeren van afgedankte producten.

7.1 Afvoeren

Gooi het product aan het einde van zijn levensduur niet weg met het normale huisvuil, maar lever hem in op een door de overheid aangewezen inzamelpunt om het te laten recyclen.

Voer de verpakking en de accessoires af conform de milieuvoorschriften die gelden in jouw gemeente. Let op de symbolen op de verschillende verpakkingsmaterialen en voer ze – indien nodig – gescheiden af. De verpakkingsmaterialen zijn voorzien van letters en cijfers: 1-7: plastic, 20-22: papier en karton, 80-98 composietmaterialen.

7.2 Elektrisch apparaat

Dit product is onderworpen aan de Europese richtlijn (EU) 2012/19/EU. Deze richtlijn stelt dat je dit product aan het einde van zijn levensduur niet met het normale huisvuil af mag laten voeren, maar het moet inleveren op een door de overheid aangewezen inzamelpunt om het te laten recyclen.

8. Disclaimer

Veranderingen onder voorbehoud; specificaties kunnen veranderen zonder opgaaf van redenen.

EN – User manual

Foreword

About this document

This manual contains all the information for correct, efficient and safe use of the product. Make sure you have fully read and understood the instructions in this manual before installing or using the product. Keep this manual for future use.

Original Instructions

This manual was originally written in Dutch. All other languages are translations of the original Dutch manual.

Service and warranty

If you need service or information regarding your product, please contact our customer service at service@kitchenbrothers.nl.

We provide a 2-year warranty on our products. Customer must be able to show proof of purchase when claiming warranty. Product defects must be reported to us within 2 years from the date of purchase. Please note that the warranty does not apply: for damage caused by improper use or repair; for parts subject to wear and tear; for defects known to the customer at the time of purchase; for defects caused by the customer's own fault, for damage caused by third parties.

Table of contents

1. Introduction **17**
1.1 Intended use 17
1.2 Product overview 17
1.3 Product specifications 18
1.4 Other features 18
1.5 Contents of package 18

2. Safety **19**

3. Instructions for use **21**
3.1 Operation 21
3.2 Attachments and speeds 23

4. Troubleshooting **24**

5. Maintenance and cleaning **25**

6. Storage **25**

7. Disposal and recycle **25**
7.1 Disposal 25
7.2 Electric appliance 26

8. Disclaimer **26**

1. Introduction

Thank you for choosing a KitchenBrothers product! Please always follow the instructions for safe usage.

1.1 Intended use

This product is for food processing only. It is often used to beat eggs, whip cream or mix soft dough such as pizza dough. This product can make baking easier by automating manual tasks and providing more consistent results.

The supplier is released from liability for any injury or damage caused by using the product beyond its intended use. Any modification of the product may affect your safety and warranty.

1.2 Product overview

1. Attachment point for accessories
2. Head tilt button (A)
3. Speed knob (B)
4. Power plug
5. Mixing bowl
6. Kneading hook
7. Mixing hook
8. Whisk
9. Mud cover

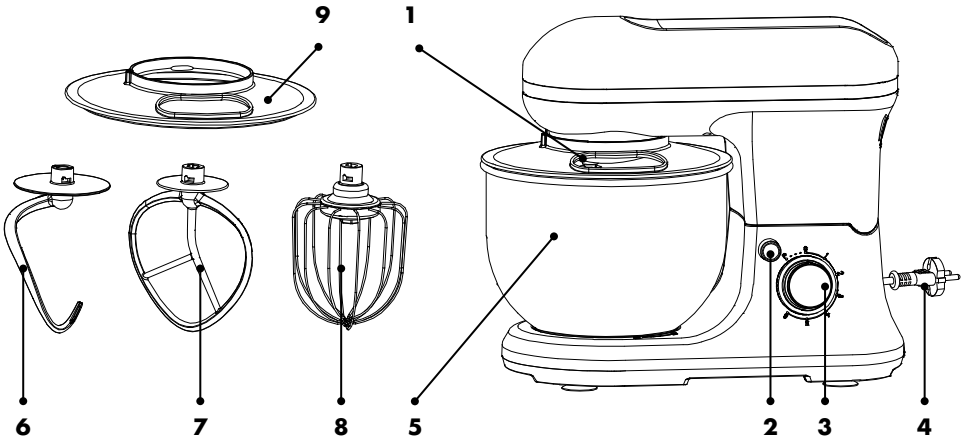

1.3 Product specifications

Dimension	36,9 x 23,1 x 33,4 cm
Weight	4560 g
Cord length	90 cm
Safety class	II
Voltage	220-240V AC
Frequency	50-60Hz
Power	1200W
Current consumption	0,03kWh
Max. noise level	85dB
Temperature range	< 50°C

1.4 Other features

- With non-slip feet.

1.5 Contents of package

When receiving your shipment, make sure that the contents are consistent with the packing list. Notify your distributor of any missing items. If the equipment appears to be damaged, file a claim immediately with the carrier and notify your distributor at once, giving a detailed description of any damage. Save the damaged parts and packing container to substantiate your claim.

- 1x Stand Mixer
- 1x User manual
- 1x Mixing bowl
- 1x Kneading Hook
- 1x Mixing Hook
- 1x Whisk
- 1x Splash Lid

2. Safety

WARNING!

Please ensure that the packaging is kept out of the reach of children! Risk of suffocation!

Before use, read the manual and safety information carefully. Follow the instructions and keep the manual for future reference. The supplier is not responsible for failure to follow the safety information on the use and handling of the product or damage to property or personal injury.

Always observe the following precautions when using 'the Stand Mixer', hereinafter referred to as 'the product'.

DANGER

This category contains warnings for situations that could cause serious injury or death if not avoided.

- Do not immerse the product, power cord or plug in water. If water does get inside or on the product, turn the product off immediately and contact our customer service department.
- To avoid electric shock, do not use the product if you suspect the power cord or plug is damaged. A damaged power cord or plug should be repaired or replaced by a professional (an authorized distributor).
- Do not unplug the product by pulling the power cord. This may cause fire or electric shock.
- If black smoke comes out of the product, unplug the product immediately. Wait until the smoke is gone before removing the contents of the product and contact our customer service department.
- Do not place the cable(s) on hot surfaces or near oil.
- Do not tuck the cable(s) under rugs or blankets. Never lay the cable(s) in a walkway.
- Do not move the product by pulling the cord or twist the cord.

- Check that the voltage on the rating plate matches that of the mains supply. The rating plate is located on the bottom of the motor block. The kitchen mixer must only be connected to an AC (~) power supply. The motor must always be switched off before connecting the kitchen mixer to the mains. (Switch (10) in the "0" position).

- This appliance must not be set up near an open flame, highly flammable materials (curtains, textiles, etc.), a radiator, an oven or any other heat source.

- Do not attempt to repair the unit yourself as opening and removing covers may expose you to dangerous live parts or other hazards.

- This is not a toy! Keep away from children. The device must be used and kept out of the reach of children.

- Unplug the unit when not in use or before cleaning.

- This appliance is not intended for use by persons (including children) with reduced physical, sensory or mental capabilities or lack of experience and knowledge unless they are supervised or have received instructions concerning use of the appliance from a person responsible for their safety.

WARNING

This category contains warnings for situations that could cause minor injuries or damage if not avoided.

- Do not use outdoors. Suitable for indoor use only.

- Place this device as close as possible to the power source so that you can unplug it quickly and easily.

- Careful supervision is required when the appliance is used by or near children.

- Do not touch moving parts with your fingers during operation.

CAUTION

This category contains warnings for situations that could cause minor injury or damage if not avoided.

- Use and store the product so that the cables cannot be damaged.
- The device should only be used for the purpose for which it is intended.
- Never use the device empty and unattended.
- Please note that if you pass the device on to third parties, the operating instructions must be included.

3. Instructions for use

ATTENTION!

◊ To protect the motor, the product must always cool down for 5 minutes after 10 minutes of continuous use (regardless of speed). Then it can be used again.

3.1 Operation

1. Press the button (A) to tilt the head of the product upward. (fig. 1).
2. Slide the splash cover onto the head of the housing until it is firmly in place (fig. 2).
3. Insert the mixing bowl into the product. Turn the bowl clockwise until it clicks into place (Fig. 3).
4. Select the desired attachment and attach it to the accessory attachment point. To do this, place the small recess of the attachment in line with the attachment point, push the attachment up and turn it counterclockwise until it clicks into place. (Fig. 4 and 5).
5. Put the ingredients into the mixing bowl. Be careful not to exceed the maximum limit of 1.5 kg (1000 g dry matter and 500 g liquid).
6. Hold the button (A) and tilt the head of the product downward. (Fig. 6).
7. Make sure the speed knob (B) is set to “0”.
8. Plug in the power cord.
9. Turn the speed knob (B) to the desired speed depending on the attachment you are using (see 3.2).
10. Turn the speed knob (B) back to “0” once you have finished mixing. Do not use the product for more than 10 minutes at a time.
11. Unplug the product to turn it off.
12. Press the button (A) to tilt up the head of the product.
13. Remove the bowl and remove the mixture from the bowl with a spatula.
14. Remove the spatula lid and attachment. To do this, push the attachment upward and turn it clockwise.
15. Clean the bowl and attachment thoroughly (see Chapter 5).

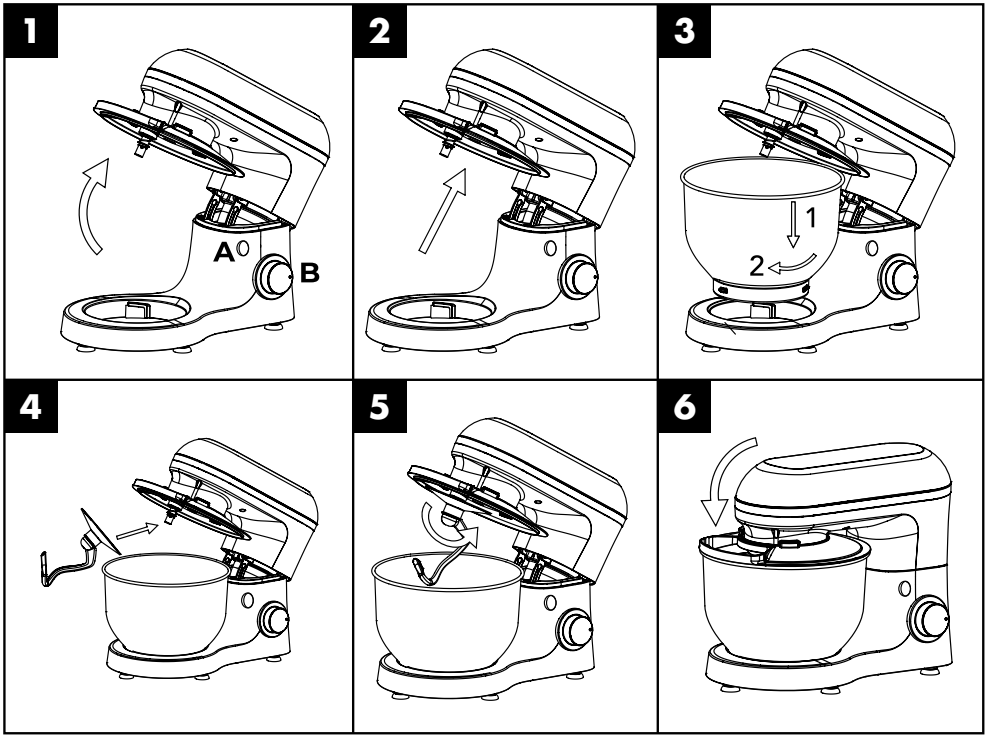
1
A
B
2
3
1
2
4
5
6

3.2 Attachments and speeds

NOTE

◊ The product is not suitable for kneading heavy dough, such as bread dough.

Attachment		Speed	Processing
Kneading hook	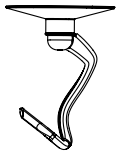	1-3	Mixing and kneading: e.g. soft pizza dough or flan.
Mixing hook	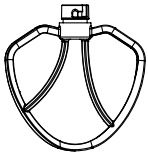	3-4	Gradually mix firm batters: e.g. mashed potatoes, seasoned minced meat, batter for cakes, pancakes, butter cream, herb butter.
Whisk Attachment	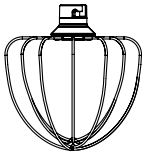	5-6	Airy mixing: e.g. eggs, cream, sauces or mayonnaise. Do not use the whisk for batter with (a lot of) butter.
		PULSE	Short and vigorous mixing. To use this function, turn the speed knob counterclockwise and hold it at “PULSE”. When released, the knob automatically returns to “0”.

4. Troubleshooting

If the following problems occur while using the product, refer to the table below to find a solution. If the problems cannot be solved using these options, please contact our customer service.

Problem	Cause	Solution
The product is not working.	The plug is not plugged in.	Make sure the power plug is properly plugged in.
	The product has become hot.	Let the product cool down if it is left on for more than 5-10 minutes at a time.
The attachment is touching the mixing bowl.	The mixing bowl is not seated properly.	Make sure the mixing bowl is placed correctly.
	The attachment is not seated properly.	Make sure the attachment is properly seated on the attachment.
The lid does not fit properly on the mixing bowl.	The mixing bowl is not seated properly.	Make sure the mixing bowl is correctly positioned.
	The lid is not seated properly.	Make sure the splash lid is properly attached to the attachment.
The product moves when it is on.	The product is not on a suitable surface.	Make sure the product is placed on an even and stable surface.
	The non-slip feet are loose.	Make sure the non-slip feet are secure.
	When kneading firmer doughs, the product may move slightly.	This is normal.
The product does not work at any speed.	There may be some dirt near the rotary knob (B).	Turn the speed knob (B) back to “0” and try again.
The knob (A) does not spring back into place after the mixing bowl and lid are placed in the product. Problem	The mixing bowl is not seated properly.	Make sure the mixing bowl is placed correctly.
	The lid is not seated properly.	Make sure the splash cover is securely attached to the attachment piece.

5. Maintenance and cleaning

1. Set the speed dial to “0” and unplug the product.
2. Allow the product to cool down.
3. Remove the accessories.
4. Clean the housing with a damp, clean cloth and dry it thoroughly. Do not use abrasive or harsh cleaning agents.
5. Clean the splash lid with warm water and a neutral detergent.
6. The bowl, whisk, mixing hook and dough hook are dishwasher safe. However, to extend the life of these parts, we recommend washing them by hand as well.

6. Storage

1. Set the dial to “0” and unplug the product.
2. Let the product cool down and clean it thoroughly before storing it.
3. Store the product in a dry, clean place. Do not store the product in extremely high or low temperatures.

7. Disposal and recycle

Think about the environment and contribute to a cleaner living environment! You can contact your local council for all information on disposal options for discarded products.

7.1 Disposal

At the end of its life, do not dispose of the product with normal household waste, but hand it in at a government designated collection point for recycling.

Dispose of the packaging and accessories in accordance with the environmental regulations in force in your local council. Pay attention to the symbols on the different packaging materials and - if necessary - dispose of them separately. The packaging materials are marked with letters and numbers: 1-7: plastic, 20-22: paper and cardboard, 80-98 composite materials.

7.2 Electric appliance

The symbol shown here with the crossed-out garbage can indicates that this product is subject to European Directive (EU) 2012/19/EU. This directive states that at the end of its service life, you must not dispose of this product with normal household waste, but hand it in at a government designated collection point for recycling.

8. Disclaimer

Changes reserved; specifications are subject to change without stating grounds for doing so.

FR/BE – Manuel d’utilisation

Avant-propos

À propos de ce document

Ce manuel contient toutes les informations nécessaires à une utilisation correcte, efficace et sûre du produit. Assurez-vous d’avoir bien lu et compris les instructions de ce manuel avant d’installer ou d’utiliser le produit. Conservez ce manuel pour une utilisation ultérieure.

Instructions originales

Ce manuel a été rédigé à l’origine en néerlandais. Toutes les autres langues sont des traductions du manuel original en néerlandais.

Service et garantie

Si vous avez besoin d’un service ou d’une information concernant votre produit, veuillez contacter notre service clientèle via service@kitchenbrothers.nl.

Nous offrons une garantie de 2 ans sur nos produits. Pour obtenir un service pendant la période de garantie, le produit doit être retourné avec une preuve d’achat. Les défauts du produit doivent être signalés dans un délai de deux ans à compter de la date d’achat. Cette garantie ne couvre pas : les dommages causés par une mauvaise utilisation ou une réparation incorrecte ; les pièces d’usure ; les défauts dont le client avait connaissance au moment de l’achat ; les dommages ou défauts causés par la négligence du client ; les dommages ou défauts causés par des tiers. Les pièces de rechange pour ce produit sont disponibles pendant 2 ans après la date de l’achat.

Table des matières

1. Introduction **29**
1.1 Utilisation prévue 29
1.2 Description du produit 29
1.3 Spécifications du produit 30
1.4 Autres caractéristiques 30
1.5 Contenu de l'emballage 30

2. Sécurité **31**

3. Mode d'emploi **33**
3.1 Fonctionnement 33
3.2 Accessoires et vitesses 35

4. Résolution des problèmes **36**

5. Entretien et nettoyage **37**

6. Stockage **37**

7. Élimination et recyclage **37**
7.1 Élimination 37
7.2 Appareils électriques 38

8. Clause de non-responsabilité **38**

1. Introduction

Merci d'avoir choisi un produit KitchenBrothers ! Suivez toujours les instructions pour garantir une utilisation en toute sécurité.

1.1 Utilisation prévue

Ce produit est destiné uniquement à la transformation des aliments. Il est souvent utilisé pour fouetter des œufs ou de la crème ou pour mélanger des pâtes molles telles que la pâte à pizza. Ce produit peut faciliter la cuisson en automatisant les tâches manuelles et en garantissant des résultats plus homogènes.

Le fournisseur est dégagé de toute responsabilité en cas de blessures ou de dommages causés par l'utilisation du produit au-delà de l'usage prévu. Toute modification du produit peut affecter votre sécurité et la garantie.

1.2 Description du produit

1. Point de fixation pour les accessoires
2. Bouton d'inclinaison de la tête (A)
3. Bouton de vitesse (B)
4. Fiche d'alimentation
5. Bol à mélanger
6. Crochet pétrisseur
7. Crochet mélangeur
8. Fouet
9. Couvercle de boue

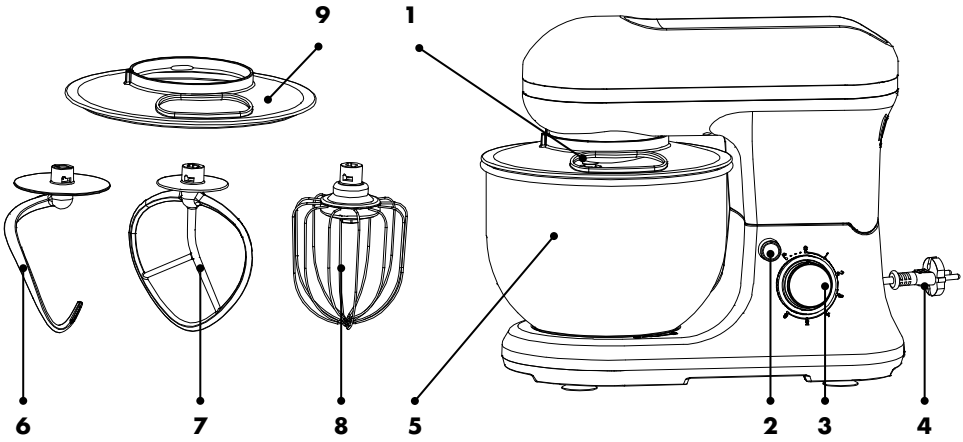

1.3 Spécifications du produit

Dimensions	36,9 x 23,1 x 33,4 cm
Poids	4560 g
Longueur du cordon	90 cm
Classe de sécurité	II
Tension d'alimentation	220-240V AC
Fréquence	50-60Hz
Puissance	1200W
Consommation électrique	0,03kWh
Niveau de bruit max.	85dB
Plage de température	< 50°C

1.4 Autres caractéristiques

- Pieds antidérapants.

1.5 Contenu de l'emballage

Vérifiez que le contenu du colis correspond au bordereau d'expédition lorsque vous recevez l'envoi. Informez votre fournisseur si des pièces sont manquantes. Si le produit semble endommagé, déposez immédiatement une plainte auprès du transporteur et donnez au fournisseur une description détaillée des dommages. Conservez les pièces endommagées et l'emballage pour étayer votre plainte.

- 1x Robot pâtissier
- 1x Manuel d'utilisation
- 1x Bol à mélanger
- 1x Crochet à pétrir
- 1x Crochet à mélanger
- 1x Fouet
- 1x Couvercle antiéclaboussures

2. Sécurité

ATTENTION !

Veillez à ce que le matériel d'emballage ne tombe pas entre les mains des enfants. Ils pourraient s'étouffer avec !

Avant toute utilisation, lisez attentivement le manuel et les informations relatives à la sécurité. Suivez les instructions et conservez le manuel pour vous y référer ultérieurement. Le fournisseur n'est pas responsable du non-respect des consignes de sécurité relatives à l'utilisation et à la manipulation du produit, ni des dommages matériels ou corporels.

DANGER

Cette catégorie contient des avertissements relatifs à des situations susceptibles de provoquer des blessures graves ou la mort si elles ne sont pas évitées.

- Ne pas immerger le produit, le câble d'alimentation ou la prise dans l'eau. Si de l'eau pénètre à l'intérieur ou sur le produit, éteignez-le immédiatement et contactez notre service clientèle.
- Pour éviter tout risque d'électrocution, n'utilisez pas le produit si vous pensez que le câble d'alimentation ou la fiche est endommagé(e). Un câble d'alimentation ou une fiche endommagé(e) doit être réparé(e) ou remplacé(e) par un professionnel (un distributeur agréé).
- Ne débranchez pas le produit en tirant sur le câble d'alimentation. Cela pourrait provoquer un incendie ou une électrocution.
- Si de la fumée noire s'échappe du produit, débranchez-le immédiatement. Attendez que la fumée ait disparu avant de retirer le contenu de l'appareil et de contacter notre service clientèle.
- Ne placez pas le(s) câble(s) sur des surfaces chaudes ou à proximité d'huile.
- Ne placez pas le(s) câble(s) sous des tapis ou des couvertures. Veillez à ce que le câble ne se trouve jamais dans une allée.
- Ne déplacez pas le produit en tirant sur le cordon ou en le tordant.

- Vérifiez que la tension indiquée sur la plaque signalétique correspond à celle du réseau électrique. La plaque signalétique se trouve en bas du bloc moteur. Le mélangeur de cuisine ne doit être branché que sur une alimentation en courant alternatif (~). Le moteur doit toujours être éteint avant de brancher le mixeur de cuisine sur le secteur. (Interrupteur (10) en position « 0 »).

- Cet appareil ne doit pas être installé à proximité d'une flamme nue, de matériaux hautement inflammables (rideaux, textiles, etc.), d'un radiateur, d'un four ou de toute autre source de chaleur.

- N'essayez pas de réparer l'appareil vous-même, car l'ouverture et le retrait des couvercles peuvent vous exposer à des pièces sous tension dangereuses ou à d'autres risques.

- Ce n'est pas un jouet ! Tenez-le hors de portée des enfants. L'appareil doit être utilisé et tenu hors de portée des enfants.

- Débranchez l'appareil lorsqu'il n'est pas utilisé ou avant de le nettoyer.

- Cet appareil n'est pas destiné à être utilisé par des personnes (y compris des enfants) dont les capacités physiques, sensorielles ou mentales sont réduites ou qui manquent d'expérience et de connaissances, à moins qu'elles ne soient surveillées ou qu'elles n'aient reçu des instructions sur l'utilisation de l'appareil de la part d'une personne responsable de leur sécurité.

AVERTISSEMENT

Cette catégorie contient des avertissements relatifs à des situations qui, si elles ne sont pas évitées, peuvent entraîner des blessures légères ou des dommages.

- Ne pas utiliser à l'extérieur. Ne convient qu'à un usage intérieur.

- Placez l'appareil le plus près possible de la source d'alimentation afin de pouvoir le débrancher rapidement et facilement.

- Une surveillance attentive est nécessaire lorsque l'appareil est utilisé par des enfants ou à proximité de ceux-ci.

- Ne touchez pas les pièces mobiles avec vos doigts pendant le fonctionnement.

ATTENTION

Cette catégorie contient des avertissements relatifs à des situations qui, si elles ne sont pas évitées, peuvent entraîner des blessures légères ou des dommages.

- Utilisez et rangez le produit de manière à ce que les câbles ne soient pas endommagés.
- L'appareil ne doit être utilisé que pour l'usage auquel il est destiné.
- N'utilisez jamais l'appareil vide et sans surveillance.
- Veuillez noter que si vous transmettez l'appareil à des tiers, le mode d'emploi doit être inclus.

3. Mode d'emploi

ATTENTION!

◊ Pour protéger le moteur, le produit doit toujours refroidir pendant 5 minutes après 10 minutes d'utilisation continue (quelle que soit la vitesse). Il peut ensuite être réutilisé.

3.1 Fonctionnement

1. Appuyez sur le bouton (A) pour incliner la tête du produit vers le haut. (fig. 1).
2. Faites glisser le couvercle antiéclaboussures sur la tête du boîtier jusqu'à ce qu'il soit bien en place (fig. 2).
3. Insérez le bol de mixage dans le produit. Tournez le bol dans le sens des aiguilles d'une montre jusqu'à ce qu'il s'enclenche (fig. 3).
4. Choisissez l'accessoire souhaité et fixez-le au point de fixation de l'accessoire. Pour ce faire, placez la petite cavité de l'accessoire dans l'alignement du point d'attache, poussez l'accessoire vers le haut et tournez-le dans le sens inverse des aiguilles d'une montre jusqu'à ce qu'il s'enclenche. (Fig. 4 et 5).
5. Mettez les ingrédients dans le bol de mélange. Veillez à ne pas dépasser la limite maximale de 1,5 kg(1000 g de matière sèche et 500 g de liquide) .
6. Maintenez le bouton (A) enfoncé et inclinez la tête du produit vers le bas. (fig. 6).
7. Assurez-vous que le bouton de vitesse (B) est réglé sur «0».
8. Branchez la fiche dans la prise de courant.
9. Tournez le bouton de vitesse (B) à la vitesse souhaitée en fonction de l'accessoire utilisé (voir 3.2).
10. Ramenez le bouton de vitesse (B) sur «0» une fois le mélange terminé. N'utilisez pas l'appareil pendant plus de 10 minutes d'affilée.
11. Débranchez le produit pour l'éteindre.
12. Appuyez sur le bouton (A) pour incliner la tête du produit vers le haut.

13. Retirez le bol et prélevez le mélange à l'aide d'une spatule.
14. Retirer le couvercle de la spatule et l'accessoire. Pour ce faire, poussez l'accessoire vers le haut et tournez-le dans le sens des aiguilles d'une montre.
15. Nettoyez soigneusement la cuve et l'accessoire (voir chapitre 5).

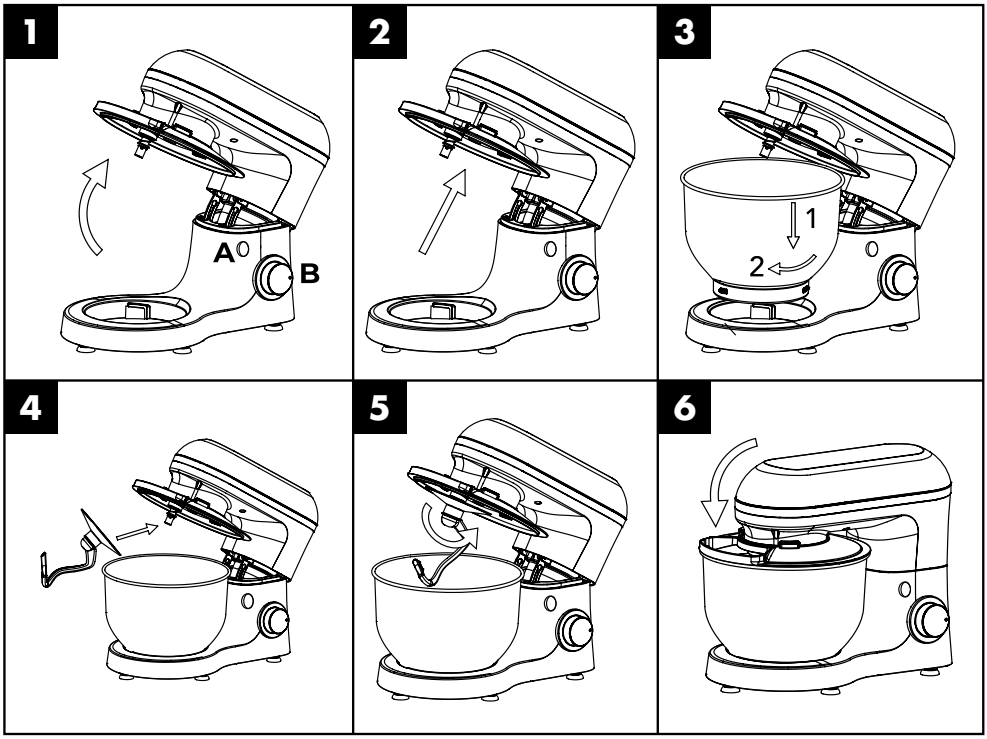

3.2 Accessoires et vitesses

REMARQUE

◊ Le produit ne convient pas au pétrissage de pâtes lourdes, telles que les pâtes à pain.

Attachement		Vitesse	Traitement
Crochet à pétrir		1-3	Mélange et pétrissage : par exemple, pâte à pizza molle ou flan.
Crochet mélangeur		3-4	Mélanger progressivement des pâtes fermes : par exemple, purée de pommes de terre, viande hachée assaisonnée, pâte à gâteaux, crêpes, crème au beurre, beurre aux herbes.
Fouet Attachement		5-6	Mélange aéré : par exemple, œufs, crème, sauces ou mayonnaise. Ne pas utiliser le fouet pour les pâtes contenant (beaucoup) de beurre.
		PULSE	Mélange court et vigoureux. Pour utiliser cette fonction, tournez le bouton de vitesse dans le sens inverse des aiguilles d'une montre et maintenez-le sur « PULSE ». Lorsque vous le relâchez, le bouton revient automatiquement à « 0 ».

4. Résolution des problèmes

Si les problèmes suivants surviennent lors de l'utilisation du produit, reportez-vous au tableau ci-dessous pour trouver une solution. Si les problèmes ne peuvent être résolus à l'aide de ces options, veuillez contacter notre service clientèle.

Problème	Cause	Solution
Le produit ne fonctionne pas.	La fiche n'est pas dans la prise.	Assurez-vous que la fiche d'alimentation est correctement branchée.
	Le produit est devenu chaud.	Laissez le produit refroidir s'il reste allumé pendant plus de 5 à 10 minutes d'affilée.
L'accessoire touche le bol de mixage.	Le bol de mixage n'est pas correctement placé.	Assurez-vous que le bol de mixage est correctement positionné.
	L'accessoire n'est pas correctement placé.	Assurez-vous que l'accessoire est correctement fixé à l'accessoire.
Le couvercle ne s'adapte pas correctement au bol de mixage.	Le bol de mixage n'est pas correctement placé.	Assurez-vous que le bol de mixage est correctement positionné.
	Le couvercle n'est pas correctement placé.	Assurez-vous que le couvercle antiéclaboussures est correctement fixé à l'accessoire.
L'appareil bouge lorsqu'il est en marche.	Le produit n'est pas placé sur une surface appropriée.	Assurez-vous que le produit est placé sur une surface plane et stable.
	Les pieds antidérapants sont desserrés.	Assurez-vous que les pieds antidérapants sont bien fixés.
	Lors du pétrissage de pâtes plus fermes, l'appareil peut bouger légèrement.	C'est normal.
L'appareil ne fonctionne à aucune vitesse.	Des saletés peuvent se trouver à proximité du bouton rotatif (B).	Tournez le bouton de vitesse (B) sur « 0 » et réessayez.

Le bouton (A) ne se remet pas en place après que le bol de mixage et le couvercle ont été placés dans l'appareil. Problème	Le bol de mixage n'est pas correctement placé.	Assurez-vous que le bol de mixage est correctement positionné.
	Le couvercle n'est pas correctement fixé.	Assurez-vous que le couvercle antiprojections est bien fixé à la pièce de fixation.

5. Entretien et nettoyage

1. Réglez le bouton de vitesse sur «0» et débranchez l'appareil.
2. Laissez l'appareil refroidir.
3. Retirez les accessoires.
4. Nettoyez le boîtier avec un chiffon humide et propre et séchez-le bien. N'utilisez pas de produits de nettoyage abrasifs ou agressifs.
5. Nettoyez le couvercle antiéclaboussures avec de l'eau tiède et un détergent neutre.
6. Le bol, le fouet, le crochet mélangeur et le crochet pétrisseur peuvent être lavés au lave-vaisselle. Toutefois, pour prolonger la durée de vie de ces pièces, nous recommandons de les laver également à la main.

6. Stockage

1. Réglez le cadran sur «0» et débranchez l'appareil.
2. Laissez le produit refroidir et nettoyez-le soigneusement avant de le ranger.
3. Conservez le produit dans un endroit sec et propre. Ne pas stocker le produit à des températures extrêmement élevées ou basses.

7. Élimination et recyclage

Pensez à l'environnement et contribuez à un cadre de vie plus propre ! Vous pouvez contacter votre municipalité pour obtenir toutes les informations sur les possibilités d'élimination des produits mis au rebut.

7.1 Élimination

En fin de vie, ne jetez pas le produit avec les ordures ménagères, mais déposez-le dans un point de collecte désigné par le gouvernement pour qu'il soit recyclé.

L'emballage et les accessoires doivent être éliminés conformément à la réglementation environnementale en vigueur dans votre commune. Faites attention aux symboles apposés sur les différents matériaux d'emballage et, le cas échéant, mettez-les au rebut séparément. Les matériaux d'emballage sont étiquetés avec des lettres et des chiffres : 1-7 : plastique, 20-22 : papier et carton, 80-98 : matériaux composites.

7.2 Appareils électriques

Le symbole ci-contre avec la poubelle barrée indique que ce produit est soumis à la directive européenne (UE) 2012/19/EU. Cette directive stipule qu'à la fin de sa durée de vie, vous ne devez pas vous débarrasser de ce produit avec les déchets ménagers ordinaires, mais le déposer dans un point de collecte désigné par le gouvernement en vue de son recyclage.

8. Clause de non-responsabilité

Sous réserve de modifications ; les spécifications peuvent être modifiées sans justification.

DE – Benutzerhandbuch

Vorwort

Über dieses Dokument

Dieses Handbuch enthält alle Informationen für den korrekten, effizienten und sicheren Gebrauch des Produkts. Vergewissern Sie sich, dass Sie die Anweisungen in diesem Handbuch vollständig gelesen und verstanden haben, bevor Sie das Produkt installieren oder benutzen. Bewahren Sie diese Anleitung zur späteren Verwendung auf.

Originalanleitung

Diese Anleitung wurde ursprünglich in Niederländisch verfasst. Alle anderen Sprachen sind Übersetzungen der niederländischen Originalanleitung.

Service und Garantie

Wenn Sie Service oder Informationen zu Ihrem Produkt benötigen, wenden Sie sich bitte an unser Kundendienstteam unter service@kitchenbrothers.nl.

Wir gewähren auf unsere Produkte eine 2-jährige Garantie. Der Kunde muss bei Inanspruchnahme der Garantie einen Kaufnachweis vorlegen können. Produktmängel müssen uns innerhalb von 2 Jahren nach dem Kaufdatum gemeldet werden. Bitte beachten Sie, dass die Garantie nicht gilt: für Schäden, die durch unsachgemäßen Gebrauch oder Reparatur entstanden sind; für Teile, die dem Verschleiß unterliegen; für Mängel, die dem Kunden zum Zeitpunkt des Kaufs bekannt waren; für Mängel, die durch eigenes Verschulden des Kunden entstanden sind, für Schäden, die durch Dritte verursacht wurden.

Inhaltsverzeichnis

1. Einleitung **41**
1.1 Bestimmungsgemäße Verwendung 41
1.2 Produktübersicht 41
1.3 Produktspezifikationen 42
1.4 Andere Eigenschaften 42
1.5 Inhalt der Verpackung 42

2. Sicherheit **43**

3. Betriebsanleitung **45**
3.1 Bedienung 45
3.2 Anbaugeräte und Geschwindigkeiten 47

4. Störungsbeseitigung **48**

5. Wartung und Reinigung **49**

6. Lagerung **49**

7. Entsorgung und Recycling **49**
7.1 Entsorgung 49
7.2 Elektrische Geräte 50

8. Haftungsausschluss **50**

1. Einleitung

Vielen Dank, dass Sie sich für ein KitchenBrothers-Produkt entschieden haben! Befolgen Sie stets die Sicherheitshinweise für einen sicheren Gebrauch.

1.1 Bestimmungsgemäße Verwendung

Dieses Produkt ist ausschließlich für die Lebensmittelverarbeitung bestimmt. Es wird häufig zum Aufschlagen von Eiern oder Sahne oder zum Mischen von weichem Teig, wie z. B. Pizzateig, verwendet. Dieses Produkt kann das Backen erleichtern, indem es manuelle Aufgaben automatisiert und für gleichmäßigere Ergebnisse sorgt.

Der Lieferant ist von der Haftung für Verletzungen oder Schäden, die durch die Verwendung des Produkts über den bestimmungsgemäßen Gebrauch hinaus entstehen, befreit. Jegliche Änderungen am Produkt können Ihre Sicherheit und Garantie beeinträchtigen.

1.2 Produktübersicht

1. Anbringungspunkt für Zubehör
2. Taste für Kopfneigung (A)
3. Geschwindigkeitstaste (B)
4. Netzstecker
5. Rührschüssel
6. Knethaken
7. Rührhaken
8. Schneebesen
9. Deckel für Schlamm

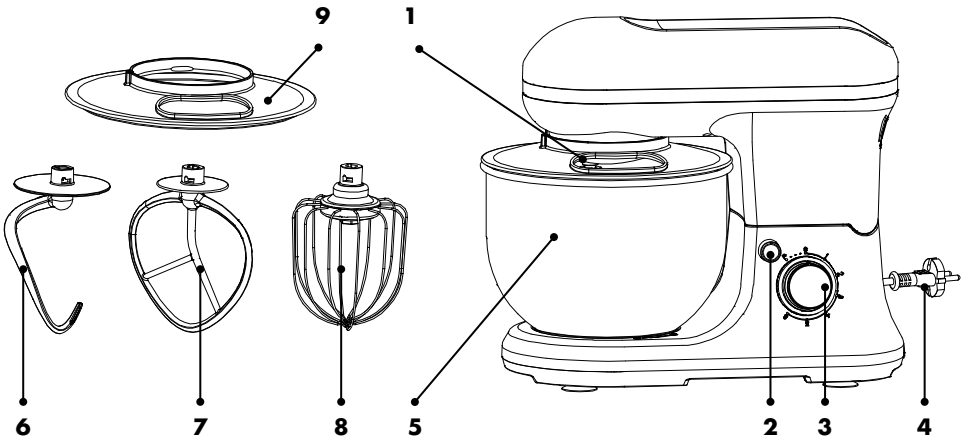

1.3 Produktspezifikationen

Abmessungen	36,9 x 23,1 x 33,4 cm
Gewicht	4560 g
Länge des Kabels	90 cm
Sicherheitsklasse	II
Spannung	220-240V AC
Frequenz	50-60Hz
Leistung	1200W
Leistungsaufnahme	0,03kWh
Max. Geräuschpegel	85dB
Temperaturbereich	< 50°C

1.4 Andere Eigenschaften

- Mit rutschfesten Füßen.

1.5 Inhalt der Verpackung

Überprüfen Sie bei Erhalt der Sendung, ob der Inhalt des Pakets mit dem Packzettel übereinstimmt. Informieren Sie Ihren Lieferanten, wenn Teile fehlen. Wenn das Produkt beschädigt erscheint, reklamieren Sie es sofort beim Spediteur und geben Sie dem Lieferanten eine detaillierte Beschreibung des Schadens. Bewahren Sie die beschädigten Teile und die Verpackung auf, um Ihre Reklamation zu belegen.

- 1x Küchenmaschine
- 1x Benutzerhandbuch
- 1x Rührschüssel
- 1x Knethaken
- 1x Rührhaken
- 1x Schneebesen
- 1x Spritzschutzdeckel

2. Sicherheit

ACHTUNG!

Stellen Sie sicher, dass die Verpackung außerhalb der Reichweite von Kindern aufbewahrt wird. Erstickungsgefahr!

Lesen Sie das Handbuch und die Sicherheitshinweise vor dem Gebrauch sorgfältig durch. Befolgen Sie die Anweisungen und bewahren Sie die Anleitung zum späteren Nachschlagen auf. Der Lieferant ist nicht verantwortlich für die Nichtbeachtung der Sicherheitshinweise zur Verwendung und Handhabung des Produkts sowie für Sach- oder Personenschäden.

GEFAHR

Diese Kategorie enthält Warnhinweise für Situationen, die zu schweren Verletzungen oder zum Tod führen können, wenn sie nicht vermieden werden.

- Tauchen Sie das Produkt, das Netzkabel oder den Stecker nicht in Wasser ein. Sollte Wasser in oder auf das Gerät gelangen, schalten Sie es sofort aus und wenden Sie sich an unseren Kundendienst.
- Um einen elektrischen Schlag zu vermeiden, verwenden Sie das Produkt nicht, wenn Sie vermuten, dass das Netzkabel oder der Stecker beschädigt ist. Ein beschädigtes Netzkabel oder ein beschädigter Netzstecker sollte von einem Fachmann (einem autorisierten Händler) repariert oder ersetzt werden.
- Ziehen Sie nicht am Netzkabel, um das Gerät vom Stromnetz zu trennen. Dies kann einen Brand oder elektrischen Schlag verursachen.
- Wenn schwarzer Rauch aus dem Gerät austritt, ziehen Sie sofort den Netzstecker. Warten Sie, bis der Rauch verschwunden ist, bevor Sie den Inhalt des Geräts entfernen und unseren Kundendienst kontaktieren.
- Legen Sie das/die Kabel nicht auf heiße Oberflächen oder in die Nähe von Öl.
- Verstecken Sie das/die Kabel nicht unter Teppichen oder Decken. Achten Sie darauf, dass das Kabel nicht auf einem Gehweg liegt.

- Bewegen Sie das Gerät nicht, indem Sie am Kabel ziehen oder das Kabel verdrehen.

- Vergewissern Sie sich, dass die auf dem Typenschild angegebene Spannung mit der des Stromnetzes übereinstimmt. Das Typenschild befindet sich an der Unterseite des Motorblocks. Die Küchenmaschine darf nur an eine Wechselstromversorgung (~) angeschlossen werden. Der Motor muss immer ausgeschaltet sein, bevor die Küchenmaschine an das Stromnetz angeschlossen wird. (Schalter (10) in Stellung „0").

- Dieses Gerät darf nicht in der Nähe einer offenen Flamme, leicht entflammbarer Materialien (Vorhänge, Textilien usw.), eines Heizkörpers, eines Ofens oder einer anderen Wärmequelle aufgestellt werden.

- Versuchen Sie nicht, das Gerät selbst zu reparieren, da Sie beim Öffnen und Abnehmen von Abdeckungen gefährlichen spannungsführenden Teilen oder anderen Gefahren ausgesetzt sein können.

- Dies ist kein Spielzeug! Halten Sie es von Kindern fern. Das Gerät muss benutzt und außerhalb der Reichweite von Kindern aufbewahrt werden.

- Ziehen Sie den Stecker aus der Steckdose, wenn Sie das Gerät nicht benutzen oder vor der Reinigung.

- Dieses Gerät ist nicht dafür bestimmt, durch Personen (einschließlich Kinder) mit eingeschränkten physischen, sensorischen oder geistigen Fähigkeiten oder mangels Erfahrung und Wissen benutzt zu werden, es sei denn, sie werden durch eine für ihre Sicherheit zuständige Person beaufsichtigt oder erhielten von ihr Anweisungen, wie das Gerät zu benutzen ist.

WARNUNG

Diese Kategorie enthält Warnhinweise für Situationen, die leichte Verletzungen oder Schäden verursachen können, wenn sie nicht vermieden werden.

- Nicht im Freien verwenden. Nur für den Gebrauch in Innenräumen geeignet.

- Stellen Sie das Gerät so nah wie möglich an der Stromquelle auf, damit Sie es schnell und einfach ausstecken können.

- Wenn das Gerät von Kindern oder in der Nähe von Kindern benutzt wird, muss es sorgfältig beaufsichtigt werden.

- Berühren Sie während des Betriebs keine beweglichen Teile mit Ihren Fingern.

VORSICHT

Diese Kategorie enthält Warnhinweise für Situationen, die leichte Verletzungen oder Schäden verursachen können, wenn sie nicht vermieden werden.

- Verwenden und lagern Sie das Produkt so, dass die Kabel nicht beschädigt werden können.

- Verwenden Sie das Gerät nur für den Zweck, für den es bestimmt ist.

- Benutzen Sie das Gerät niemals leer und unbeaufsichtigt.

- Bitte beachten Sie, dass bei Weitergabe des Gerätes an Dritte die Bedienungsanleitung mitgegeben werden muss.

3. Betriebsanleitung

VORSICHT!

◊ Um den Motor zu schützen, sollte das Produkt nach 10 Minuten Dauerbetrieb (unabhängig von der Geschwindigkeit) immer 5 Minuten abkühlen. Danach kann es wieder verwendet werden.

3.1 Bedienung

1. Drücken Sie den Knopf (A), um den Kopf des Produkts nach oben zu kippen. (Abb. 1).
2. Schieben Sie den Spritzschutz auf den Kopf des Gehäuses, bis er festsitzt (Abb. 2).
3. Setzen Sie den Mixtopf in das Gerät ein. Drehen Sie die Schüssel im Uhrzeigersinn, bis sie einrastet (Abb. 3).
4. Wählen Sie den gewünschten Aufsatz und befestigen Sie ihn an der Zubehörbefestigungsstelle. Platzieren Sie dazu die kleine Aussparung des Aufsatzes in einer Linie mit dem Aufsatzpunkt, drücken Sie den Aufsatz nach oben und drehen Sie ihn gegen den Uhrzeigersinn, bis er einrastet. (Abb. 4 und 5).
5. Geben Sie die Zutaten in den Mixtopf. Achten Sie darauf, dass Sie die Höchstmenge von 1,5 kg (1000 g Trockenmasse und 500 g Flüssigkeit) nicht überschreiten.

6. Halten Sie den Knopf (A) gedrückt und kippen Sie den Kopf des Produkts nach unten. (Abb. 6).
7. Stellen Sie sicher, dass der Geschwindigkeitsregler (B) auf „0“ steht.
8. Stecken Sie den Stecker in die Steckdose.
9. Drehen Sie den Geschwindigkeitsregler (B) auf die gewünschte Geschwindigkeit, je nachdem, welchen Aufsatz Sie verwenden (siehe 3.2).
10. Drehen Sie den Geschwindigkeitsregler (B) wieder auf „0“, wenn Sie mit dem Mischen fertig sind. Verwenden Sie das Gerät nicht länger als 10 Minuten am Stück.
11. Ziehen Sie den Netzstecker des Geräts, um es auszuschalten.
12. Drücken Sie die Taste (A), um den Kopf des Geräts nach oben zu kippen.
13. Nehmen Sie die Schüssel ab und entfernen Sie die Mischung mit einem Spatel.
14. Entfernen Sie den Deckel des Spatels und den Aufsatz. Drücken Sie dazu den Aufsatz nach oben und drehen Sie ihn im Uhrzeigersinn.
15. Reinigen Sie die Schüssel und den Aufsatz gründlich (siehe Kapitel 5).

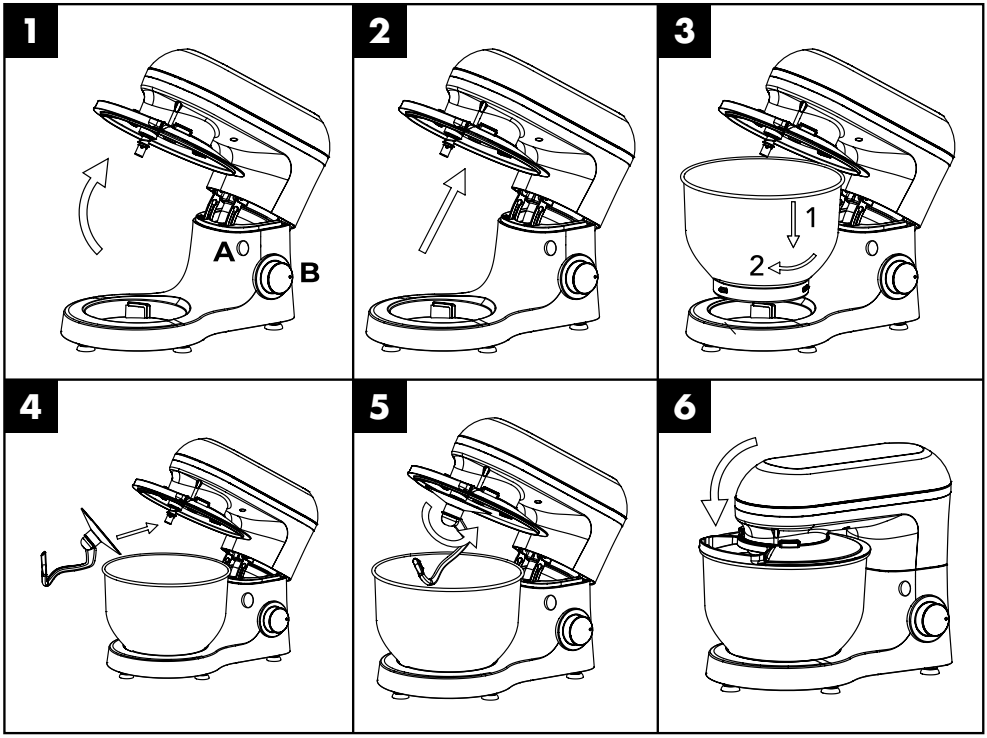

3.2 Anbaugeräte und Geschwindigkeiten

HINWEIS

◊ Das Produkt ist nicht zum Kneten von schwerem Teig, wie z. B. Brotteig, geeignet.

Aufsatz		Geschwind-igkeit	Verarbeitung
Knethaken	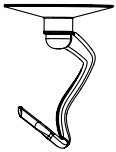	1-3	Mischen und Kneten: z. B. weicher Pizzateig oder Flan.
Rührhaken	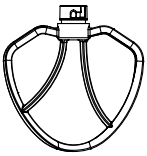	3-4	Feste Teige allmählich verrühren: z. B. Kartoffelpüree, gewürztes Hackfleisch, Kuchenteig, Pfannkuchen, Buttercreme, Kräuterbutter.
Schnee-besen Aufsatz	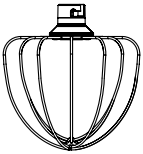	5-6	Luftiges Mischen: z. B. Eier, Sahne, Soßen oder Mayonnaise. Verwenden Sie den Schneebesen nicht für Teig mit (viel) Butter.
		PULS	Kurzes und kräftiges Mixen. Um diese Funktion zu verwenden, drehen Sie den Geschwindigkeitsregler gegen den Uhrzeigersinn und halten Sie ihn auf „PULSE“. Wenn Sie den Knopf loslassen, kehrt er automatisch auf „0“ zurück.

4. Störungsbeseitigung

Wenn die folgenden Probleme bei der Verwendung des Produkts auftreten, finden Sie in der nachstehenden Tabelle eine Lösung. Wenn die Probleme mit diesen Optionen nicht gelöst werden können, wenden Sie sich bitte an unseren Kundendienst.

Problem	Ursache	Lösung
Das Produkt funktioniert nicht.	Der Stecker steckt nicht in der Steckdose.	Vergewissern Sie sich, dass der Netzstecker richtig eingesteckt ist.
	Das Gerät ist heiß geworden.	Lassen Sie das Gerät abkühlen, wenn es länger als 5-10 Minuten am Stück eingeschaltet bleibt.
Der Aufsatz berührt den Mixtopf.	Der Mixtopf ist nicht richtig aufgesetzt.	Vergewissern Sie sich, dass der Mixtopf richtig eingesetzt ist.
	Der Aufsatz ist nicht richtig aufgesetzt.	Vergewissern Sie sich, dass der Aufsatz richtig auf dem Aufsatz befestigt ist.
Der Deckel passt nicht richtig auf den Mixtopf.	Der Mixtopf sitzt nicht richtig.	Vergewissern Sie sich, dass der Mixtopf richtig positioniert ist.
	Der Deckel sitzt nicht richtig.	Vergewissern Sie sich, dass der Spritzdeckel richtig auf dem Aufsatz befestigt ist.
Das Gerät bewegt sich, wenn es eingeschaltet ist.	Das Gerät steht nicht auf einer geeigneten Oberfläche.	Vergewissern Sie sich, dass das Gerät auf einer ebenen und stabilen Oberfläche steht.
	Die rutschfesten Füße sind lose.	Vergewissern Sie sich, dass die rutschfesten Füße fest angebracht sind.
	Beim Kneten festerer Teige kann sich das Gerät leicht bewegen.	Dies ist normal.
Das Gerät funktioniert nicht bei jeder Geschwindigkeit.	In der Nähe des Drehknopfes (B) befindet sich möglicherweise Schmutz.	Drehen Sie den Geschwindigkeitsregler (B) zurück auf „0“ und versuchen Sie es erneut.

Der Knopf (A) springt nicht zurück, nachdem der Mixtopf und der Deckel in das Gerät eingesetzt wurden. Problem	Der Mixtopf sitzt nicht richtig.	Vergewissern Sie sich, dass der Mixtopf richtig positioniert ist.
	Der Deckel ist nicht richtig aufgesetzt.	Vergewissern Sie sich, dass der Spritzdeckel fest mit dem Aufsatz verbunden ist.

5. Wartung und Reinigung

1. Stellen Sie den Geschwindigkeitsregler auf „0“ und ziehen Sie den Netzstecker.
2. Lassen Sie das Gerät abkühlen.
3. Entfernen Sie das Zubehör.
4. Reinigen Sie das Gehäuse mit einem feuchten, sauberen Tuch und trocknen Sie es gut ab. Verwenden Sie keine scheuernden oder aggressiven Reinigungsmittel.
5. Reinigen Sie den Spritzschutz mit warmem Wasser und einem neutralen Reinigungsmittel.
6. Die Schüssel, der Schneebesen, der Rührhaken und der Knethaken sind spülmaschinengeeignet. Um die Lebensdauer dieser Teile zu verlängern, empfehlen wir jedoch, sie auch von Hand zu waschen.

6. Lagerung

1. Stellen Sie den Drehknopf auf „0“ und ziehen Sie den Netzstecker des Geräts.
2. Lassen Sie das Gerät abkühlen und reinigen Sie es gründlich, bevor Sie es einlagern.
3. Lagern Sie das Produkt an einem trockenen, sauberen Ort. Lagern Sie das Produkt nicht bei extrem hohen oder niedrigen Temperaturen.

7. Entsorgung und Recycling

Denken Sie an die Umwelt und tragen Sie zu einem sauberen Lebensraum bei! Sie können sich an Ihre Gemeinde wenden, um alle Informationen über die Entsorgungsmöglichkeiten für ausrangierte Produkte zu erhalten.

7.1 Entsorgung

Entsorgen Sie das Produkt am Ende seiner Lebensdauer nicht mit dem normalen Hausmüll, sondern geben Sie es bei einer staatlich ausgewiesenen Sammelstelle zum Recycling ab.

Entsorgen Sie die Verpackung und das Zubehör gemäß den in Ihrer Gemeinde geltenden Umweltvorschriften. Achten Sie auf die Symbole auf den verschiedenen Verpackungsmaterialien und entsorgen Sie diese - falls erforderlich - getrennt. Die Verpackungsmaterialien sind mit Buchstaben und Zahlen gekennzeichnet: 1-7: Kunststoff, 20-22: Papier und Pappe, 80-98: Verbundstoffe.

7.2 Elektrische Geräte

Das nebenstehende Symbol mit der durchgestrichenen Mülltonne weist darauf hin, dass dieses Produkt der Europäischen Richtlinie (EU) 2012/19/EU unterliegt. Diese Richtlinie besagt, dass Sie dieses Produkt am Ende seiner Lebensdauer nicht mit dem normalen Hausmüll entsorgen dürfen, sondern es bei einer staatlich ausgewiesenen Sammelstelle zum Recycling abgeben müssen.

8. Haftungsausschluss

Änderungen vorbehalten; Spezifikationen können ohne Angabe von Gründen angepasst werden.

KB1004046/ KB1004047 / KB1004048 / KB1004114

©LifeGoods Group B.V.
P.J. Oudweg 4, 1314 CH Almere (NL)
www.kitchenbrothers.nl - service@kitchenbrothers.nl
11/2024 - v2.0