KitchenBrothers

Broodrooster

NL/BE – Handleiding - Broodrooster
EN – User manual - Toaster
FR/BE – Manuel d'utilisation - Grille-pain
DE – Benutzerhandbuch - Toaster

KB4008 / KB4093

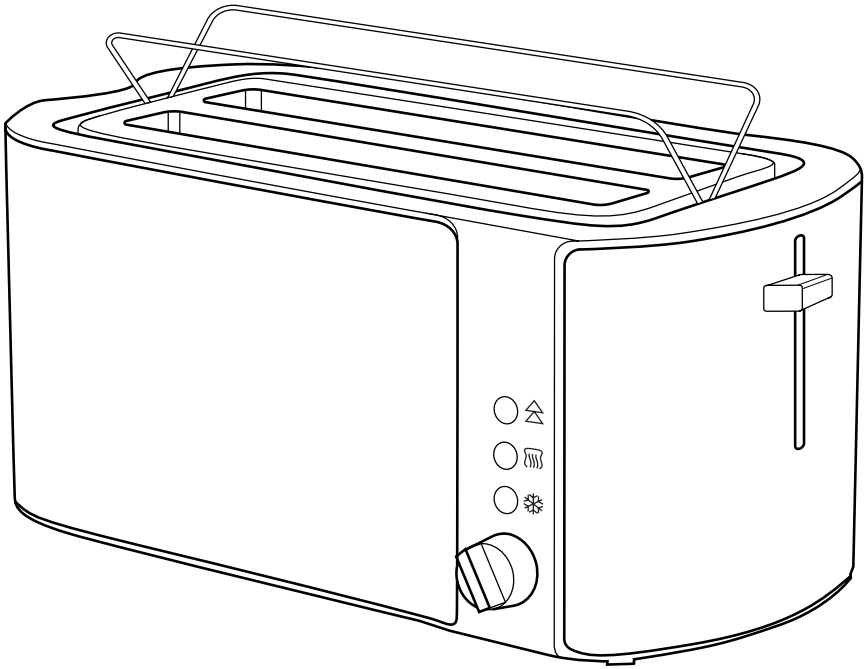

Index

NL/BE – Handleiding **3**

EN – User manual **15**

FR/BE – Manuel d'utilisation **27**

DE – Benutzerhandbuch **39**

NL/BE – Handleiding

Voorwoord

Over dit document

Deze handleiding bevat alle informatie voor correct, efficiënt en veilig gebruik van het product. Zorg ervoor dat je de instructies in deze handleiding volledig gelezen en begrepen hebt voordat je het product installeert of gebruikt. Bewaar deze handleiding voor toekomstig gebruik.

Oorspronkelijke instructies

Deze handleiding is oorspronkelijk geschreven in het Nederlands. Alle andere talen zijn vertalingen van de oorspronkelijke Nederlandse handleiding.

Service en garantie

Indien je service of informatie nodig hebt omtrent je product, neem dan contact op met onze klantenservice via service@kitchenbrothers.nl.

Wij verlenen 2 jaar garantie op onze producten. De klant dient een aankoopbewijs te kunnen tonen wanneer er beroep wordt gedaan op de garantie. Productdefecten moeten binnen 2 jaar na aankoopdatum worden gemeld bij ons. Let op, de garantie geldt niet: bij schade veroorzaakt door onjuist gebruik of reparatie; voor aan slijtage onderhevige onderdelen; voor gebreken waarvan de klant bij aankoop op de hoogte was; bij defecten door eigen schuld van de klant, bij schade door derden.

Inhoudsopgave

1. Introductie **5**
1.1 Beoogd gebruik 5
1.2 Productoverzicht 5
1.3 Productspecificaties 6
1.4 Overige eigenschappen 6
1.5 Inhoud verpakking 7

2. Veiligheid **7**
2.1 Algemeen 7
2.2 Personen 8
2.3 Gebruik 8
2.4 Elektra 9

3. Instructies voor gebruik **10**
3.1 Voor het eerste gebruik 10
3.2 Brood roosteren 10
3.3 Bevroren brood ontdooien 11
3.4 Geroosterd brood opwarmen 11
3.5 Broodjes of croissantjes opwarmen 12
3.6 Roostercyclus annuleren 12
3.7 Vastzittend brood verwijderen 12

4. Onderhoud en reiniging **12**

5. Opslag **13**

6. Weggooien en recyclen **13**
6.1 Afvoeren 13
6.2 Elektrisch apparaat 13

7. Symbolen **14**

8. CE-conformiteitsverklaring **14**

9. Disclaimer **14**

1. Introductie

Bedankt dat je hebt gekozen voor een KitchenBrothers product! Volg altijd de veiligheidsvoorschriften voor veilig gebruik.

1.1 Beoogd gebruik

Een broodrooster is bedoeld voor het verwarmen en roosteren van brood en soortgelijke voedingsmiddelen. De elektrische elementen binnenin het apparaat genereren hitte, waardoor het brood wordt opgewarmd of geroosterd.

De leverancier is vrijgesteld van aansprakelijkheid voor enig letsel of schade veroorzaakt door het gebruik van het product buiten het beoogde gebruik ervan. Elke wijziging van het product kan gevolgen hebben voor je veiligheid en garantie.

1.2 Productoverzicht

1. Sleuf met verwarmingselementen
2. Behuizing
3. Schuifhendel voor de sleuven
4. Knop "Annuleren"
5. Knop "Opwarmen"
6. Knop "Ontdooien"
7. Draaiknop warmtestand
8. Opwarmrek
9. Schuifhendel voor het opwarmrek
10. Stroomkabel
11. Kruimellade

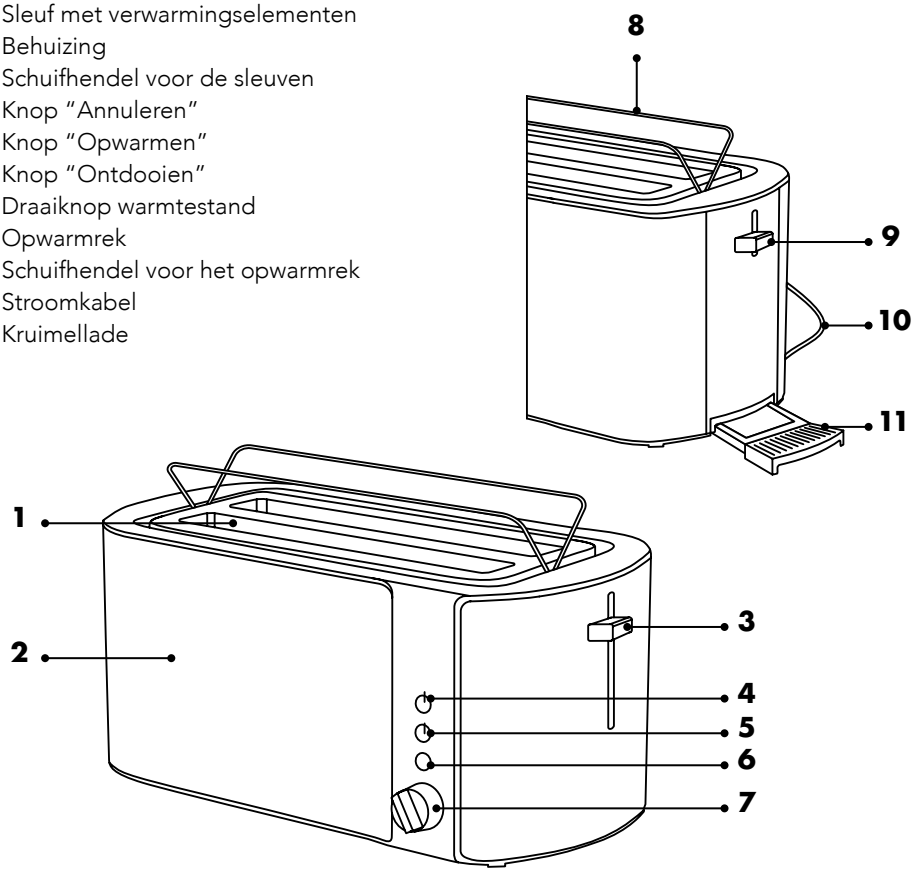

1.3 Productspecificaties

Afmeting	Product: 42 x 19 x 19,5 cm Sleuf: 26 x 2,5 cm
Gewicht	1,9 kg
Snoerlengte	75 cm
Spanning	220-2040V AC
Frequentie	50/60Hz
Vermogen	1350-1520W
Stroomverbruik	Max. 1.52kWh
Max. capaciteit	4 gewone sneetjes brood of 2 lange sneetjes
Warmtestanden	6
Oververhittingsbeveiliging	Nee
Automatische uitschakeling	Ja, afhankelijk van de ingestelde warmtestand: Stand 1: 80 s Stand 2: 135 s Stand 3: 170 s Stand 4: 195 s Stand 5: 220 s Stand 6: 240 s

1.4 Overige eigenschappen

- Voorzien van een uitklapbaar rek om brood op te warmen.
- Voorzien van extra lange sleuven om lange sneetjes brood of vier gewone sneetjes brood tegelijk te roosteren.
- Met 'self-centering'-functie: Het brood wordt automatisch in het midden gecentreerd bij het naar beneden drukken van de schuifhendel.
- Met 'high-lift'-functie: Als de schuifhendel omhooggaat, kun je handmatig de schuifhendel nog 1 cm extra omhoog drukken. Hierdoor zijn ook kleine sneetjes brood uit het product te verwijderen zonder je vingers te verbranden.
- Met 'anti-jam'-functie: Als brood klem komt te zitten waardoor het niet automatisch omhoog kan worden geschoven, schakelt het product alsnog uit aan het eind van het programma.

1.5 Inhoud verpakking

Controleer of de inhoud van het pakket overeenkomt met de pakbon wanneer je de verzending ontvangt. Licht je leverancier in als er onderdelen ontbreken. Lijkt het product beschadigd, dien dan onmiddellijk een klacht in bij de vervoerder en geef de leverancier een gedetailleerde beschrijving van de schade. Bewaar de beschadigde onderdelen en verpakking om je klacht te onderbouwen.

- 1x Broodrooster
- 1x Handleiding

2. Veiligheid

WAARSCHUWING!

Let erop dat het verpakkingsmateriaal niet in handen komt van kinderen. Zij kunnen erin stikken!

Lees voor gebruik de handleiding en de veiligheidsinformatie zorgvuldig door. De leverancier is niet verantwoordelijk voor het niet opvolgen van de veiligheidsinformatie over het gebruik en de omgang met het product of schade aan eigendommen of persoonlijk letsel.

Neem altijd de volgende voorzorgsmaatregelen in acht wanneer je gebruik maakt van 'de Broodrooster', hierna te noemen 'het product'.

2.1 Algemeen

- Als dit de eerste keer is dat je het product gebruikt is het belangrijk om de handleiding en instructies zorgvuldig door te nemen.
- Als het product niet goed functioneert, gevallen of beschadigd is, gebruik het product dan niet en raadpleeg onze klantenservice.
- Controleer voor elk gebruik de onderdelen en accessoires op schade of slijtage (barsten/breuken) die het functioneren negatief kunnen beïnvloeden en vervang ze, als hiervan sprake is, door originele of door de fabrikant aanbevolen onderdelen en accessoires.
- Gebruik geen accessoires die niet aangeboden worden door de leverancier. Deze kunnen een gevaar vormen voor de gebruiker en het product beschadigen.
- Gebruik het product alleen voor de doeleinden aangegeven in deze handleiding.
- Haal het product niet uit elkaar, repareer en herstel het product niet. Dit kan schade aan het product aanbrengen. Voor de eigen veiligheid mogen deze onderdelen alleen vervangen worden door geautoriseerd onderhoudspersoneel. Stuur het product altijd naar een servicecentrum voor reparaties om schade en persoonlijk letsel te voorkomen.
- Let op de risico's en consequenties die verbonden zijn aan verkeerd gebruik van het product. Verkeerd gebruik van het product kan leiden tot persoonlijk letsel en schade aan het product.

- Verwijder voor het eerste gebruik al het verpakkingsmateriaal en eventuele stickers.
- Het product is alleen bedoeld voor huishoudelijk gebruik, en niet: in personeelskeukens, in winkels, in kantoren en andere werkomgevingen, door klanten in hotels, motels en andere residentiële omgevingen, in bed & breakfast-omgevingen, op boerderijen etc.
- Houd het product uit de buurt van hitte, ruimtes waar de temperatuur relatief hoog is en hittebronnen zoals ovens en kookapparatuur.
- Voor of tijdens het eerste gebruik kan er een lichte geur van het product afkomen. Dit is normaal en de geur trekt na een tijdje vanzelf weg.
- Het product is alleen geschikt voor binnenshuis. Gebruik het product niet buitenshuis. Dit kan leiden tot schade aan het product.

2.2 Personen

- Het product mag door kinderen van 8 jaar en ouder worden gebruikt, mits ze goed worden begeleid en geïnformeerd zijn m.b.t. het veilig gebruik van het product en de mogelijke gevaren hiervan begrijpen. Het reinigen en onderhouden van het product mag niet door kinderen worden uitgevoerd, behalve als ze ouder zijn dan 8 jaar en onder toezicht staan. Houd het product en het snoer buiten het bereik van kinderen jonger dan 8 jaar.
- Het product mag gebruikt worden door mensen met een fysieke of mentale beperking, mits ze goed worden begeleid en geïnformeerd zijn m.b.t. het veilig gebruik van het product en de mogelijke gevaren hiervan begrijpen.
- Gebruik en bewaar het product en het netsnoer buiten het bereik van kleine kinderen en huisdieren.

2.3 Gebruik

- Het product wordt heet als het aanstaat. Raak het product niet aan tijdens het gebruik en houd je handen, gezicht, haar en kleren uit de buurt van het product om brandwonden te voorkomen.
- Wacht totdat het product is afgekoeld voordat je het verplaatst, schoonmaakt en opbergt.
- Dek het product niet af als het aanstaat. Dit kan tot brandgevaar, een elektrische schok, persoonlijk letsel of schade aan het product leiden.
- Gebruik het product niet in een natte omgeving zoals in de buurt van een (was)back gevuld met water.
- Maak het product niet nat en raak het niet aan met natte handen, dit kan een schok of ander persoonlijk letsel veroorzaken.
- Laat het product niet vallen en stel het product niet bloot aan grote schokken.
- Plaats het product altijd op een effen, stabiel en niet ontvlambaar oppervlak.
- Plaats het product niet op plekken waar vaak schokken of trillingen voorkomen. Dit kan leiden tot omvallen van en/of schade aan het product.
- Plaats altijd de kruimellade voordat je het product aanzet. Als je dit niet doet komen er onnodig kruimels in het product, dit kan effect hebben op de levensduur van het product.
- Gebruik het product alleen voor het roosteren van broodproducten.

- Plaats geen brood op het product terwijl het opwarmt.
- Zet het product niet aan als er geen brood in zit. Dit kan schade aan het product veroorzaken.
- Doe geen belegd brood, brood met boter erop en geglazuurd of gevuld gebak in het product. Dit kan schade aan het product veroorzaken.
- Doe geen gescheurde, gekrulde of misvormde sneetjes brood in het product, anders kan het product vastlopen.
- Brood, gebak en koekjes kunnen bij oververhitting vlamvatten. Houd het product tijdens het gebruik op een geschikte afstand van meubels, muren, planken, gordijnen en andere voorwerpen.
- Zorg ervoor dat je de hitte-elementen niet beschadigt als je het brood verwijdert. Gebruik geen metalen objecten of kookgerei om het brood te verwijderen of het product schoon te maken.
- Het geroosterde brood kan heet worden, let op dat je je niet verbrandt als je het uit het product haalt.
- Als je het product 6 keer achter elkaar gebruikt, zet het dan minimaal 5 minuten uit om het te laten afkoelen voordat je het weer gebruikt.

2.4 Elektra

- Zorg ervoor dat de netspanning die op het type-aanduidingsplaatje staat aangegeven, overeenkomt met die van je stroomnet, voor je het product aansluit.
- Laat het product niet in contact komen met water. Als er toch water in of op het product komt, zet het product dan direct uit en neem contact op met onze klantenservice.
- Verplaats het product niet door aan het snoer te trekken en draai het snoer niet.
- Haal de stekker van het product niet uit het stopcontact door aan de stroomkabel te trekken. Dit kan brand of een elektrische schok veroorzaken.
- Komt er zwarte rook uit het product, haal de stekker dan onmiddellijk uit het stopcontact. Wacht tot de rook weg is voordat je de inhoud van het product verwijdert en neem contact op met onze klantenservice.
- Als de stroom tijdens het gebruik uitvalt, zet het product dan direct uit en haal de stekker uit het stopcontact.
- Als het oppervlak van het product gebarsten is, zet dan het product uit om een elektrische schok te voorkomen.
- Controleer zowel netsnoer als stekker regelmatig op tekenen van schade of slijtage. Gebruik het product niet als je vermoedt dat de stroomkabel of de stekker beschadigd zijn, om een elektrische schok te voorkomen. Een beschadigde stroomkabel of stekker moeten gerepareerd of vervangen worden door een professional (een geautoriseerde distributeur).
- Gebruik en bewaar het product zo dat de kabels niet beschadigd kunnen raken.
- Laat het product niet onbeheerd achter wanneer het in gebruik is. Haal de stekker uit het stopcontact en zet het product uit wanneer je het product niet gebruikt en voordat je het product schoonmaakt.
- Het product is niet geschikt om bediend te worden via een externe timer of een afzonderlijke afstandsbediening.

- Steek nooit (metalen) voorwerpen in de sleuven van het product, je kunt onderdelen raken die onder spanning staan. Dit kan brand en/of elektrische schokken veroorzaken.

3. Instructies voor gebruik

LET OP!

◊ Het product wordt heet als het aan staat, raak de hete oppervlakken niet aan.
◊ Let erop dat je je niet verbrandt als je het brood uit de sleuven haalt.
◊ Doe geen brood in de broodrooster als je het product voor de eerste keer gaat gebruiken! Tijdens het eerste gebruik worden de nieuwe warmte-elementen voorverwarmd en wordt eventueel stof dat zich tijdens opslag of fabricage heeft opgehoopt afgebrand. Het is normaal dat deze verbranding een geur veroorzaakt. Na het eerste gebruik zal deze geur verdwijnen.

3.1 Voor het eerste gebruik

1. Kies een geschikte locatie om het product te plaatsen:
- Vlak, hittebestendig en niet-brandbaar;
- Minstens 20 cm verwijderd van muren en/of de achterkant van je aanrecht;
- Minstens 30 cm verwijderd van kasten en/of rekken die boven het product kunnen staan;
- Uit de buurt van brandbare materialen, zoals gordijnen en muurbekleding;
- Uit de buurt van een gasfornuisvlam of elektrisch element.
2. Zorg ervoor dat zich geen vreemde voorwerpen (bijv. verpakkingsmateriaal) in de sleuven bevinden voordat je het product in gebruik neemt.
3. Reinig de buitenkant van het product met een vochtige doek.
4. Plaats de uitneembare kruimellade in de kruimelladegleuf.
5. Steek de stekker in het stopcontact. De sluifhendel zal niet vergrendelen als het product niet op een stopcontact is aangesloten.
6. Duw de schuifhendel helemaal naar beneden tot deze vergrendelt.
7. Laat een roostercyclus doorlopen. Daarna springen de sleuven omhoog en het product schakelt automatisch uit.

3.2 Brood roosteren

LET OP!

◊ Het product mag maximaal 6 keer achter elkaar gebruikt worden. Hierna moet je het product minimaal 5 minuten uitschakelen om het af te laten koelen voordat je het weer gebruikt.

1. Haal de kruimellade eruit, maak deze schoon en zet hem terug.
2. Steek de stekker in het stopcontact.
3. Plaats het sneetje brood in een sleuf. Als de grootte van de sneetjes het toelaat, kan je 2 sneetjes in één sleuf plaatsen.

4. Gebruik de draaiknop om de gewenste roosterstand te selecteren. Hoe hoger het getal, hoe langer het brood wordt geroosterd en hoe bruiner het wordt.
5. Druk de schuifhendel volledig omlaag.
6. Het lampje rond de knop "Annuleren" gaat branden en de verwarmingselementen worden warm.
7. Als het gekozen warmtestand is bereikt, springen de sleuven omhoog en het product schakelt automatisch uit.

Welke stand moet je kiezen?
De keuze van de roosterstand hangt af van je eigen smaak maar ook van het type en de versheid van het brood. Als indicatie kan je het volgende aanhouden:

- Lagere stand: Zoete broodproducten (wafels, rozijnenbrood, etc.), dun brood, oud brood, wit brood.
- Hogere stand: Dik brood, vers brood, roggebrood.

3.3 Bevroren brood ontdooien

Deze functie past automatisch de roostertijd om eerst het brood te ontdooien en dan pas te roosteren volgens de gekozen warmtestand.

1. Volg de stappen 1 tot en met 5 van "3.2 Brood roosteren".
2. Druk gelijk op de knop "Ontdooien" nadat je de schuifhendel omlaag hebt gedrukt.
3. Het lampje rond de knop "Ontdooien" gaat branden en de roostercyclus wordt aangepast.

3.4 Geroosterd brood opwarmen

LET OP!

◊ Verwarm geen brood dat al is belegd met boter of iets anders.

Deze functie gebruikt automatisch de beste stand om geroosterd brood opnieuw te verwarmen.

1. Volg de stappen 1 tot en met 5 van "3.2 Brood roosteren".
2. Druk gelijk op de knop "Opwarmen" nadat je de schuifhendel omlaag hebt gedrukt.
3. Het lampje rond de knop "Opwarmen" gaat branden en de roostercyclus wordt aangepast.

3.5 Broodjes of croissantjes opwarmen

Om broodjes op te warmen die niet in een sleuf passen, is het product voorzien van een speciale opwarmrek.

1. Druk op de hendel (9) om het opwarmrek uit te klappen.
2. Plaats de broodjes of croissantjes op het rek.
3. Zet een roostercyclus aan door de schuifhendel (3) naar beneden te duwen.
4. Als de schuifhendel weer omhoog springt, kan je het brood eraf halen. Pas erop dat je je niet verbrandt, het opwarmrek kan ook heet zijn!
5. Laat het opwarmrek afkoelen voordat je het weer inklapt.

3.6 Roostercyclus annuleren

Druk op de knop "Annuleren" om het roostercyclus onmiddellijk te stoppen. De sleuven springen omhoog en het indicatielicht gaat uit. Het product schakelt automatisch uit.

3.7 Vastzittend brood verwijderen

LET OP!

◊ Probeer vastzittend brood nooit met scherp of puntig gereedschap te verwijderen. Dit kan het product beschadigen en een elektrische schok veroorzaken.

1. Haal de stekker uit het stopcontact.
2. Laat het product volledig afkoelen.
3. Verwijder het brood voorzichtig uit de sleuven. Je kunt het product omkeren en zachtjes schudden om het samen met de kruimels eruit te krijgen.

4. Onderhoud en reiniging

Schakel het product altijd uit, haal de stekker uit het stopcontact en laat het product volledig afkoelen voordat je het schoonmaakt.

- Kruimellade: Kruimels hopen zich op in de kruimellade als ze niet regelmatig worden geleegd. Verwijder kruimels regelmatig, ze zijn onhygiënisch en kunnen brand veroorzaken. Haal hiervoor de kruimellade uit en maak het leeg. Veeg het af met een vochtige doek, droog het af en schuif het terug in het product.
- Binnenkant: Zorg ervoor dat de bovenkant en binnenkant van het product stofvrij zijn voor gebruik. Probeer niet zelf de binnenkant te reinigen.
- Buitenkant: Neem de buitenkant van het product af met een vochtige doek en een beetje afwasmiddel. Gebruik geen schurende schuurmiddelen, staalwol, metaalschuurmiddel, hete schoonmaakmiddelen of ontsmettingsmiddelen, omdat deze het product kunnen beschadigen. Maak het product niet nat en zet geen delen in de vaatwasser. Het product moet volledig droog zijn voordat je het weer gebruikt.

5. Opslag

- Bewaar het product op een schone en droge plek.
- Zorg ervoor dat het niet kan kantelen of vallen en dat geen andere voorwerpen erop kunnen vallen.
- Bewaar het product niet in extreem hoge of lage temperaturen.
- Zorg ervoor dat er geen mechanische of elektrische schokken plaats kunnen vinden.
- Bewaar het product buiten het bereik van jonge kinderen.
- Plaats geen harde of zware voorwerpen op het product of onderdelen ervan.
- Reinig het product voordat je het opbergt als je het langere tijd niet gebruikt.
- Wikkel het netsnoer om de snoeropbergruimte aan de onderkant van het product.

6. Weggooien en recyclen

Denk aan het milieu en lever een bijdrage aan een schonere leefomgeving! Je kunt bij je gemeente terecht voor alle informatie over de mogelijkheden voor het afvoeren van afgedankte producten.

6.1 Afvoeren



Gooi het product aan het einde van zijn levensduur niet weg met het normale huisvuil, maar lever hem in op een door de overheid aangewezen inzamelpunt om het te laten recyclen.



Voer de verpakking en de accessoires af conform de milieuvoorschriften die gelden in jouw gemeente. Let op de symbolen op de verschillende verpakkingsmaterialen en voer ze – indien nodig – gescheiden af. De verpakkingsmaterialen zijn voorzien van letters en cijfers: 1-7: plastic, 20-22: papier en karton, 80-98 composietmaterialen.

6.2 Elektrisch apparaat



Het symbool hiernaast met de doorgekruiste vuilnisbak geeft aan dat dit product is onderworpen aan de Europese richtlijn (EU) 2012/19/EU. Deze richtlijn stelt dat je dit product aan het einde van zijn levensduur niet met het normale huisvuil af mag laten voeren, maar het moet inleveren op een door de overheid aangewezen inzamelpunt om het te laten recyclen.

7. Symbolen

In deze handleiding, op de verpakking en op het product worden de volgende waarschuwingen en symbolen gebruikt (indien van toepassing).

Symbool	Omschrijving
	Volg de instructies op in de handleiding en bewaar deze voor de toekomst.
	Een waarschuwing met dit symbool geeft een mogelijk gevaarlijke situatie aan die kan resulteren in ernstige schade en/of fatale letsel.
	Een opmerking bevat extra informatie dat van belang is voor het gebruik van het product.
	Een waarschuwing met dit symbool geeft een mogelijk gevaarlijke situatie aan die kan resulteren in lichte schade en/of matige letsel.
	Geschikt om binnenshuis te gebruiken.
	Vrij van Bisfenol A (BPA).
	Voedselveilig.
	Pas op: heet oppervlak!
	Waarschuwing! Gevaar door elektriciteit, risico op elektrische schokken!

8. CE-conformiteitsverklaring

CE Dit product voldoet aan alle eisen en voorschriften conform 2014/35/EU, de richtlijn 2014/30/EU en de richtlijn 2009/125/EC.

De volledige EU-conformiteitsverklaring is verkrijgbaar bij de leverancier.

9. Disclaimer

Veranderingen onder voorbehoud; specificaties kunnen veranderen zonder opgaaf van redenen.

EN – User manual

Foreword

About this document

This manual contains all the information for correct, efficient and safe use of the product. Make sure you have fully read and understood the instructions in this manual before installing or using the product. Keep this manual for future use.

Original Instructions

This manual was originally written in Dutch. All other languages are translations of the original Dutch manual.

Service and warranty

If you need service or information regarding your product, please contact our customer service at service@kitchenbrothers.nl.

We provide a 2-year warranty on our products. Customer must be able to show proof of purchase when claiming warranty. Product defects must be reported to us within 2 years from the date of purchase. Please note that the warranty does not apply: for damage caused by improper use or repair; for parts subject to wear and tear; for defects known to the customer at the time of purchase; for defects caused by the customer's own fault, for damage caused by third parties.

Table of contents

1. Introduction **17**
1.1 Intended use 17
1.2 Product overview 17
1.3 Product specifications 18
1.4 Other features 18
1.5 Contents of package 18

2. Safety **19**
2.1 General 19
2.2 Persons 20
2.3 Use 20
2.4 Electronics 21

3. Instructions for use **21**
3.1 Before first use 21
3.2 Toasting bread 22
3.3 Defrosting frozen bread 22
3.4 Reheating toasted bread 23
3.5 Reheating sandwiches or croissants 23
3.6 Cancel scheduling cycle 23
3.7 Removing stuck bread 23

4. Maintenance and cleaning **23**

5. Storage **24**

6. Disposal and recycle **24**
6.1 Disposal 24
6.2 Electric appliance 24

7. Symbols **25**

8. CE Declaration of Conformity **25**

9. Disclaimer **26**

1. Introduction

Thank you for choosing a KitchenBrothers product! Please always follow the instructions for safe usage.

1.1 Intended use

A toaster is designed for heating and toasting bread and similar foods. The electrical elements inside the device generate heat, which heats or toasts the bread.

The supplier is released from liability for any injury or damage caused by using the product beyond its intended use. Any modification of the product may affect your safety and warranty.

1.2 Product overview

1. Slot with heating elements
2. Housing
3. Sliding handle for the slots
4. Button "Cancel"
5. Button "Reheat"
6. Button "Defrost"
7. Knob heat setting
8. Warming rack
9. Slide lever for warming rack
10. Power cable
11. Crumb tray

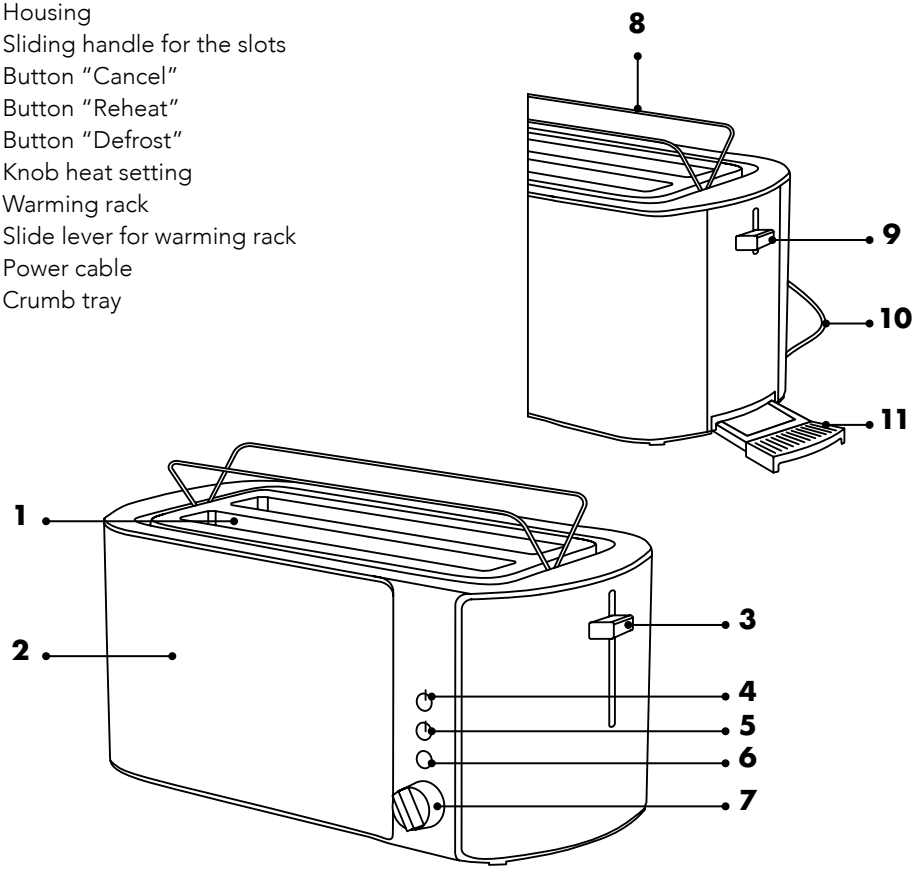

1.3 Product specifications

Dimension	Product: 42 x 19 x 19.5 cm Slot: 26 x 2.5 cm
Weight	1.9 kg
Cord length	75 cm
Voltage	220-2040V AC
Frequency	50/60Hz
Power	1350-1520W
Power consumption	Max. 1.52kWh
Max. capacity	4 plain slices of bread or 2 long slices
Heat modes	6
Overheating protection	No
Automatic switch off	Yes, depending on the heat setting: Setting 1: 80 s Setting 2: 135 s Setting 3: 170 s Setting 4: 195 s Setting 5: 220 s Setting 6: 240 s

1.4 Other features

- Features a fold-out rack for reheating bread.
- Features extra-long slots to toast long slices of bread or four regular slices of bread at the same time.
- With "self-centering" function: The bread is automatically centered when the slide lever is pressed down.
- With "high-lift" function: When the slide lever goes up, you can manually push the slide lever up an additional 1 cm. This makes it possible to remove even small slices of bread without burning your fingers.
- With "anti-jam" function: If bread gets stuck so that it cannot be pushed up automatically, the product still switches off at the end of the program.

1.5 Contents of package

When receiving your shipment, make sure that the contents are consistent with the packing list. Notify your distributor of any missing items. If the equipment appears to be damaged, file a claim immediately with the carrier and notify your distributor at once, giving a detailed description of any damage. Save the damaged parts and packing container to substantiate your claim.

- 1x Toaster
- 1x User manual

2. Safety

WARNING!

Please ensure that the packaging is kept out of the reach of children! Risk of suffocation!

Before use, read the manual and safety information carefully. The supplier is not responsible for failure to follow the safety information on the use and handling of the product or damage to property or personal injury.

Always observe the following precautions when using 'the Toaster', hereinafter referred to as 'the product'.

2.1 General

- If this is your first time using the product, it is important to read the manual and instructions carefully.
- If the product is malfunctioning, dropped or damaged, do not use the product and consult our customer service.
- Before each use, check the parts and accessories for damage or wear (cracks/breakage) that may adversely affect its operation and, if so, replace them with original or manufacturer-recommended parts and accessories.
- Do not use accessories not offered by the supplier. They may pose a danger to the user and damage the product.
- Use the product only for the purposes indicated in this manual.
- Do not disassemble, repair or restore the product. Doing so may cause damage to the product. For your own safety, these parts should only be replaced by authorized service personnel. Always send the product to a service center for repairs to prevent damage and personal injury.
- Be aware of the risks and consequences associated with improper use of the product. Misuse of the product may result in personal injury and damage to the product.
- Before first use, remove all packaging material and any stickers.
- The product is intended for domestic use only, and not: in staff kitchens, in stores, in offices and other work environments, by customers in hotels, motels and other residential environments, in bed & breakfast environments, on farms etc.
- Keep the product away from heat, areas where the temperature is relatively high and heat sources such as ovens and cooking equipment.
- A slight odor may emanate from the product before or during initial use. This is normal and the odor will disappear on its own after a while.
- The product is only suitable for indoor use. Do not use the product outdoors. This may cause damage to the product.

2.2 Persons

- The product may be used by children 8 years of age and older, provided they are properly supervised and instructed in the safe use of the product and understand its potential hazards. Cleaning and maintenance of the product should not be performed by children unless they are over 8 years of age and supervised. Keep the product and cord out of the reach of children under 8 years of age.
- The product may be used by people with physical or mental disabilities, provided they are properly supervised and instructed in the safe use of the product and understand its potential hazards.
- Use and keep the product and power cord out of the reach of small children and pets.

2.3 Use

- The product becomes hot when it is turned on. Do not touch the product during operation and keep your hands, face, hair and clothes away from the product to avoid burns.
- Wait for the product to cool down before moving, cleaning and storing it.
- Do not cover the product when it is on. Doing so may cause a fire hazard, electric shock, personal injury or damage to the product.
- Do not use the product in a wet environment such as near a (laundry) back filled with water.
- Do not wet the product or touch it with wet hands, this may cause shock or other personal injury.
- Do not drop the product or subject it to large shocks.
- Always place the product on a level, stable and non-flammable surface.
- Do not place the product where shock or vibration is common. This may result in tipping over and/or damage to the product.
- Always place the crumb tray before turning on the product. Failure to do so will unnecessarily get crumbs into the product, this may affect the life of the product.
- Use the product only for toasting bread products.
- Do not place bread on the product while it is heating up.
- Do not turn on the product if there is no bread in it. This may cause damage to the product.
- Do not put toasted bread, bread with butter on it and glazed or filled pastries in the product. This may cause damage to the product.
- Do not put cracked, curled or misshapen slices of bread in the product or the product may jam.
- Bread, pastries and cookies may catch fire if overheated. During use, keep the product at a suitable distance from furniture, walls, shelves, curtains and other objects.
- Be careful not to damage the heat elements when removing the bread. Do not use metal objects or cooking utensils to remove the bread or clean the product.
- The toasted bread may become hot, be careful not to burn yourself when removing it from the product.
- If you use the product 6 times in a row, turn it off for at least 5 minutes to let it cool down before using it again.

2.4 Electronics

- Before connecting the product, make sure that the mains voltage indicated on the rating plate matches that of your mains supply.
- Do not allow the product to come into contact with water. If water does get in or on the product, turn the product off immediately and contact our customer service department.
- Do not move the product by pulling the cord or twist the cord.
- Do not unplug the product by pulling the power cord. This may cause fire or electric shock.
- If black smoke comes out of the product, unplug the product immediately. Wait until the smoke is gone before removing the contents of the product and contact our customer service department.
- If the power fails during use, immediately turn off the product and unplug it.
- If the surface of the product is cracked, turn off the product to avoid electric shock.
- Check both power cord and plug regularly for signs of damage or wear. To avoid electric shock, do not use the product if you suspect the power cord or plug is damaged. A damaged power cord or plug should be repaired or replaced by a professional (an authorized distributor).
- Use and store the product so that the cables cannot be damaged.
- Do not leave the product unattended when in use. Unplug and turn off the product when not in use and before cleaning the product.
- The product is not suitable to be operated via an external timer or a separate remote control.
- Never insert (metal) objects into the slots of the product, you may touch live parts. This may cause fire and/or electric shock.

3. Instructions for use

ATTENTION!

◊ The product gets hot when it is on, do not touch the hot surfaces.
◊ Be careful not to burn yourself when removing the bread from the slots.
◊ Do not put bread in the toaster when using the product for the first time! During the first use, the new heat elements are preheated and any dust accumulated during storage or manufacture is burned off. It is normal for this burning to cause an odor. After the first use, this odor will disappear.

3.1 Before first use

1. Choose a suitable location to place the product:
- Flat, heat-resistant and non-combustible;
- At least 20 cm away from walls and/or the back of your countertop;
- At least 30 cm away from cabinets and/or shelves that may be above the product;
- Away from combustible materials, such as curtains and wall coverings;
- Away from any gas stove flame or electrical element.

2. Make sure that there are no foreign objects (e.g. packing material) in the slots before putting the product into operation.

3. Clean the outside of the product with a damp cloth.
4. Place the removable crumb tray in the crumb tray slot.
5. Plug in the power cord. The slide lever will not lock if the product is not plugged into an outlet.
6. Push the slide lever all the way down until it locks.
7. Run a grilling cycle. Then the slots will pop up and the product will turn off automatically.

3.2 Toasting bread

ATTENTION!

◊ The product may be used a maximum of 6 times in a row. After this, you should turn the product off for at least 5 minutes to let it cool down before using it again.

1. Remove the crumb tray, clean it and put it back.
2. Plug in the bread.
3. Place the slice of bread in a slot. If the size of the slices allows, you can place 2 slices in one slot.
4. Use the dial to select the desired heat setting. The higher the number, the longer the bread is toasted and the browner it gets.
5. Push the slide lever all the way down.
6. The light around the "Cancel" button will come on and the heating elements will heat up.
7. When the selected level is reached, the slots pop up and the product automatically shuts off.

Which heat setting should you choose?
The choice of the heat setting depends on your own taste but also on the type and freshness of the bread. As an indication, you can use the following:

- Lower stand: Sweet bread products (waffles, raisin bread, etc.), thin bread, old bread, white bread.
- Higher setting: thick bread, fresh bread, rye bread.

3.3 Defrosting frozen bread

This function automatically adjusts the toasting time to first defrost the bread and then toast it according to the selected level.

1. Follow steps 1 through 5 of "3.2 Toasting bread."
2. Press the "Defrost" button right after pushing the slider lever down.
3. The light around the "Defrost" button will come on and the toasting cycle will be adjusted.

3.4 Reheating toasted bread

ATTENTION!

◊ Do not heat bread that is already topped with butter or anything else.

This function automatically uses the best heat setting to reheat toasted bread.

1. Follow steps 1 through 5 of "3.2 Toasting bread."
2. Press the "Reheat" button right after pushing the slider lever down.
3. The light around the "Reheat" button will come on and the toasting cycle will be adjusted.

3.5 Reheating sandwiches or croissants

To reheat sandwiches that do not fit in a slot, the product features a special warming rack.

1. Press the lever (9) to unfold the warming rack.
2. Place sandwiches or croissants on the rack.
3. Turn on a grill cycle by pushing the slide lever (3) down.
4. When the slide lever pops back up, you can take the bread off. Be careful not to burn yourself, the warming rack can also be hot!
5. Let the warming rack cool down before folding it again.

3.6 Cancel scheduling cycle

Press the "Cancel" button to stop the grilling cycle immediately. The slots pop up and the indicator light goes out. The product turns off automatically.

3.7 Removing stuck bread

ATTENTION!

◊ Never try to remove stuck bread with sharp or pointed tools. This may damage the product and cause an electric shock.

1. Unplug the product from the electrical outlet.
2. Allow the product to cool completely.
3. Carefully remove the bread from the slots. You can turn the product over and gently shake it to get it out along with the crumbs.

4. Maintenance and cleaning

Always turn off the product, unplug the product and allow it to cool completely before cleaning.

- Crumb tray: Crumbs accumulate in the crumb tray if not emptied regularly. Remove crumbs regularly, they are unsanitary and can cause fire. To do this, take out the crumb tray and empty it. Wipe it with a damp cloth, dry it and slide it back into the product.
- Inside: Make sure the top and inside of the product are dust-free before use. Do not attempt to clean the inside yourself.
- Exterior: Wipe the outside of the product with a damp cloth and a little detergent. Do not use abrasive scourers, steel wool, metal abrasive, hot cleaners or disinfectants, as they may damage the product. Do not wet the product or put any parts in the dishwasher. The product must be completely dry before using it again.

5. Storage

- Store the product in a clean and dry place.
- Make sure that it cannot tip or fall and that no other objects can fall on it.
- Do not store the product in extremely high or low temperatures.
- Do not allow mechanical or electrical shock to occur.
- Store the product out of the reach of young children.
- Do not place hard or heavy objects on the product or its parts.
- Clean the product before storing it when not using it for long periods of time.
- Wrap the power cord around the cord storage area on the bottom of the product.

6. Disposal and recycle

Think about the environment and contribute to a cleaner living environment! You can contact your local council for all information on disposal options for discarded products.

6.1 Disposal



At the end of its life, do not dispose of the product with normal household waste, but hand it in at a government designated collection point for recycling.



Dispose of the packaging and accessories in accordance with the environmental regulations in force in your local council. Pay attention to the symbols on the different packaging materials and - if necessary - dispose of them separately. The packaging materials are marked with letters and numbers: 1-7: plastic, 20-22: paper and cardboard, 80-98 composite materials.

6.2 Electric appliance



The symbol shown here with the crossed-out garbage can indicates that this product is subject to European Directive (EU) 2012/19/EU. This directive states that at the end of its service life, you must not dispose of this product with normal household waste, but hand it in at a government designated collection point for recycling.

7. Symbols

The following warnings and symbols are used in this manual, on the packaging and on the product (where applicable).

Symbol	Description
	Follow the instructions in the user manual and keep it for future reference.
	A warning with this symbol indicates a potentially hazardous situation that could result in serious damage and/or fatal injury.
	A note contains additional information relevant to the use of the product.
	A warning with this symbol indicates a potentially hazardous situation that may result in minor damage and/or moderate injury.
	Suitable for indoor use.
	Free of Bisphenol A (BPA).
	Food safe.
	Caution: hot surface!
	Warning! Electrical hazard, risk of electric shock!

8. CE Declaration of Conformity

CE This product complies with all requirements and regulations according to 2014/35/EU, Directive 2014/30/EU and Directive 2009/125/EC.

The complete EU Declaration of Conformity is available at the supplier.

9. Disclaimer

Changes reserved; specifications are subject to change without stating grounds for doing so.

FR/BE – Manuel d'utilisation

Avant-propos

À propos de ce document

Ce manuel contient toutes les informations nécessaires à une utilisation correcte, efficace et sûre du produit. Assurez-vous d'avoir bien lu et compris les instructions de ce manuel avant d'installer ou d'utiliser le produit. Conservez ce manuel pour une utilisation ultérieure.

Instructions originales

Ce manuel a été rédigé à l'origine en néerlandais. Toutes les autres langues sont des traductions du manuel original en néerlandais.

Service et garantie

Si vous avez besoin d'un service ou d'une information concernant votre produit, veuillez contacter notre service clientèle via service@kitchenbrothers.nl.

Nous offrons une garantie de 2 ans sur nos produits. Pour obtenir un service pendant la période de garantie, le produit doit être retourné avec une preuve d'achat. Les défauts du produit doivent être signalés dans un délai de deux ans à compter de la date d'achat. Cette garantie ne couvre pas : les dommages causés par une mauvaise utilisation ou une réparation incorrecte ; les pièces d'usure ; les défauts dont le client avait connaissance au moment de l'achat ; les dommages ou défauts causés par la négligence du client ; les dommages ou défauts causés par des tiers. Les pièces de rechange pour ce produit sont disponibles pendant 2 ans après la date de l'achat.

Table des matières

1. Introduction **29**
1.1 Utilisation prévue 29
1.2 Description du produit 29
1.3 Spécifications du produit 30
1.4 Autres caractéristiques 30
1.5 Contenu de l'emballage 30

2. Sécurité **31**
2.1 Général 31
2.2 Personnes 32
2.3 Utilisation 32
2.4 Équipement électrique 33

3. Mode d'emploi **34**
3.1 Avant la première utilisation 34
3.2 Griller du pain 34
3.3 Décongélation du pain surgelé 35
3.4 Réchauffer du pain grillé 35
3.5 Réchauffer des sandwichs ou des croissants 35
3.6 Annuler le cycle de la grille 36
3.7 Retirer le pain coincé 36

4. Entretien et nettoyage **36**

5. Stockage **36**

6. Élimination et recyclage **37**
6.1 Élimination 37
6.2 Appareils électriques 37

7. Symboles **37**

8. Déclaration de conformité CE **38**

9. Clause de non-responsabilité **38**

1. Introduction

Merci d'avoir choisi un produit KitchenBrothers ! Suivez toujours les instructions pour garantir une utilisation en toute sécurité.

1.1 Utilisation prévue

Un grille-pain est conçu pour chauffer et griller le pain et d'autres aliments similaires. Les éléments électriques à l'intérieur de l'appareil génèrent de la chaleur, qui chauffe ou grille le pain.

Le fournisseur est dégagé de toute responsabilité en cas de blessures ou de dommages causés par l'utilisation du produit au-delà de l'usage prévu. Toute modification du produit peut affecter votre sécurité et la garantie.

1.2 Description du produit

1. Fente avec éléments chauffants
2. Boîtier
3. Poignée coulissante pour les fentes
4. Bouton «Annuler»
5. Bouton «Réchauffer»
6. Bouton «Décongélation»
7. Bouton de réglage de la chaleur
8. Grille de chauffage
9. Levier coulissant pour la grille chauffante
10. Câble d'alimentation
11. Plateau à miettes

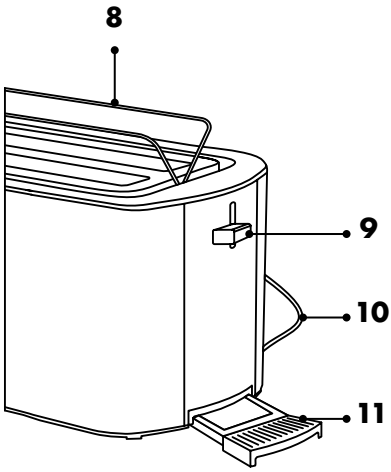

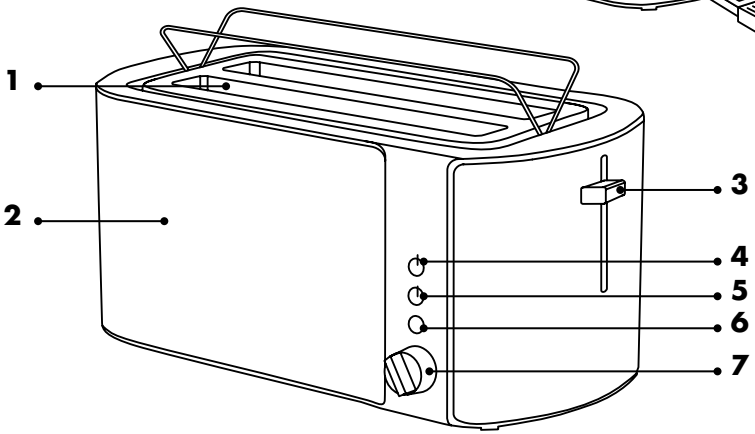

1.3 Spécifications du produit

Dimensions	Produit : 42 x 19 x 19,5 cm Fente : 26 x 2,5 cm
Poids	1,9 kg
Longueur du cordon	75 cm
Tension	220-2040V AC
Fréquence	50/60Hz
Puissance	1350-1520W
Consommation électrique	Max. 1.52 kWh
Capacité maximale	4 tranches de pain nature ou 2 tranches longues
Réglages de chaleur	6
Protection contre la surchauffe	Non
Arrêt automatique	Oui, en fonction du réglage de la chaleur : Réglage 1 : 80 s Réglage 2 : 135 s Réglage 3 : 170 s Réglage 4 : 195 s Position 5 : 220 s Position 6 : 240 s

1.4 Autres caractéristiques

- Comprend une grille rabattable pour réchauffer le pain.
- Fentes extra-longues pour griller de longues tranches de pain ou quatre tranches de pain normales en même temps.
- Fonction de centrage automatique : Le pain est automatiquement centré lorsque l'on appuie sur le levier coulissant.
- Avec la fonction «levage haut» : Lorsque le levier coulissant est relevé, vous pouvez pousser manuellement le levier coulissant de 1 cm supplémentaire. Cela permet de retirer même de petites tranches de pain sans se brûler les doigts.
- Avec fonction «anti-blocage» : Si le pain reste coincé et qu'il ne peut pas être poussé automatiquement vers le haut, l'appareil s'éteint quand même à la fin du programme.

1.5 Contenu de l'emballage

Vérifiez que le contenu du colis correspond au bordereau d'expédition lorsque vous recevez l'envoi. Informez votre fournisseur si des pièces sont manquantes. Si le produit semble endommagé, déposez immédiatement une plainte auprès du transporteur et donnez au fournisseur une description détaillée des dommages. Conservez les pièces endommagées et l'emballage pour étayer votre plainte.

- 1x Grille-pain
- 1x Manuel d'utilisation

2. Sécurité

ATTENTION !

Veillez à ce que le matériel d'emballage ne tombe pas entre les mains des enfants. Ils pourraient s'étouffer avec !

Avant toute utilisation, lisez attentivement le manuel et les informations de sécurité. Le fournisseur n'est pas responsable du non-respect des consignes de sécurité relatives à l'utilisation et à la manipulation du produit, ni des dommages matériels ou corporels.

Respectez toujours les précautions suivantes lors de l'utilisation du «Grille-pain», ci-après dénommé «le produit».

2.1 Général

- Si vous utilisez le produit pour la première fois, il est important de lire attentivement le manuel et les instructions.
- Si le produit fonctionne mal, s'il est tombé ou s'il a été endommagé, ne l'utilisez pas et consultez notre service clientèle.
- Avant chaque utilisation, vérifiez que les pièces et les accessoires ne sont pas endommagés ou usés (fissures/cassures), ce qui pourrait nuire aux performances, et, le cas échéant, remplacez-les par des pièces et des accessoires d'origine ou recommandés par le fabricant.
- N'utilisez pas d'accessoires non proposés par le fournisseur. Ils peuvent représenter un danger pour l'utilisateur et endommager le produit.
- N'utilisez le produit qu'aux fins indiquées dans ce manuel.
- Ne pas démonter, réparer ou restaurer le produit. Cela pourrait endommager le produit. Pour votre propre sécurité, ces pièces ne doivent être remplacées que par du personnel de service autorisé. Confiez toujours le produit à un centre de service pour le faire réparer afin d'éviter tout dommage et toute blessure.
- Soyez conscient des risques et des conséquences liés à une mauvaise utilisation du produit. Une mauvaise utilisation du produit peut entraîner des blessures et endommager le produit.
- Avant la première utilisation, retirez tous les matériaux d'emballage et tous les autocollants.
- Le produit est destiné à un usage domestique uniquement, et non : dans les cuisines du personnel, dans les magasins, dans les bureaux et autres environnements de travail, par les clients dans les hôtels, les motels et autres environnements résidentiels, dans les chambres d'hôtes, dans les fermes, etc.
- Conservez le produit à l'écart de la chaleur, des zones où la température est relativement élevée et des sources de chaleur telles que les fours et les appareils de cuisson.
- Avant ou pendant la première utilisation, une légère odeur peut émaner du produit. C'est normal et l'odeur disparaîtra d'elle-même après un certain temps.

- Le produit ne convient qu'à un usage intérieur. Ne l'utilisez pas à l'extérieur. Cela pourrait endommager le produit.

2.2 Personnes

- Le produit peut être utilisé par des enfants âgés de 8 ans et plus, à condition qu'ils soient correctement surveillés et instruits quant à l'utilisation sûre du produit et qu'ils comprennent ses dangers potentiels. Le nettoyage et l'entretien du produit ne doivent pas être effectués par des enfants, à moins qu'ils n'aient plus de 8 ans et qu'ils soient surveillés. Gardez le produit et le cordon hors de portée des enfants de moins de 8 ans.
- Le produit peut être utilisé par des personnes souffrant d'un handicap physique ou mental, à condition qu'elles soient correctement surveillées et informées de l'utilisation sûre du produit et qu'elles en comprennent les dangers potentiels.
- Utilisez et gardez le produit et le cordon d'alimentation hors de portée des jeunes enfants et des animaux domestiques.

2.3 Utilisation

- Le produit devient chaud lorsqu'il est allumé. Ne touchez pas le produit pendant son utilisation et tenez vos mains, votre visage, vos cheveux et vos vêtements éloignés du produit afin d'éviter les brûlures.
- Attendez que le produit refroidisse avant de le déplacer, de le nettoyer et de le ranger.
- Ne couvrez pas le produit lorsqu'il est allumé. Cela pourrait entraîner un risque d'incendie, une électrocution, des blessures ou des dommages au produit.
- N'utilisez pas l'appareil dans un environnement humide, par exemple à proximité d'un bac à linge rempli d'eau.
- Ne mouillez pas le produit et ne le touchez pas avec des mains mouillées, ce qui pourrait provoquer un choc ou d'autres blessures.
- Ne laissez pas tomber le produit et ne le soumettez pas à des chocs importants.
- Placez toujours le produit sur une surface plane, stable et ininflammable.
- Ne placez pas le produit dans des endroits soumis à des chocs ou des vibrations fréquents. Il risquerait de basculer et/ou d'être endommagé.
- Insérez toujours le ramasse-miettes avant d'allumer l'appareil. Si vous ne le faites pas, des miettes s'accumuleront inutilement dans l'appareil, ce qui risque d'en réduire la durée de vie.
- N'utilisez l'appareil que pour griller des produits de boulangerie.
- Ne placez pas de pain sur l'appareil pendant qu'il chauffe.
- Ne mettez pas l'appareil en marche s'il ne contient pas de pain. Cela pourrait endommager l'appareil.
- Ne mettez pas de pain grillé, de pain beurré et de pâtisseries glacées ou fourrées dans l'appareil. Cela pourrait endommager l'appareil.
- Ne mettez pas de tranches de pain craquelées, recourbées ou difformes dans le produit, sinon le produit risque de se bloquer.
- Le pain, les pâtisseries et les biscuits peuvent s'enflammer s'ils sont surchauffés. Pendant l'utilisation, maintenez le produit à une distance appropriée des meubles, des murs, des étagères, des rideaux et d'autres objets.

- Veillez à ne pas endommager les éléments chauffants lorsque vous retirez le pain. N'utilisez pas d'objets métalliques ou d'ustensiles de cuisine pour retirer le pain ou nettoyer le produit.
- Le pain grillé peut devenir chaud, veillez à ne pas vous brûler lorsque vous le retirez de l'appareil.
- Si vous utilisez le produit 6 fois de suite, éteignez-le pendant au moins 5 minutes pour le laisser refroidir avant de le réutiliser.

2.4 Équipement électrique

- Avant de brancher le produit, assurez-vous que la tension secteur indiquée sur la plaque signalétique correspond à celle de votre réseau d'alimentation.
- Ne laissez pas le produit entrer en contact avec de l'eau. Si de l'eau pénètre dans ou sur le produit, éteignez-le immédiatement et contactez notre service clientèle.
- Ne déplacez pas le produit en tirant sur le cordon ou en le tordant.
- Ne débranchez pas le produit en tirant sur le cordon d'alimentation. Cela pourrait provoquer un incendie ou une électrocution.
- Si de la fumée noire s'échappe de l'appareil, débranchez-le immédiatement. Attendez que la fumée ait disparu avant de retirer le contenu de l'appareil et de contacter notre service clientèle.
- En cas de panne de courant pendant l'utilisation, éteignez immédiatement l'appareil et débranchez-le.
- Si la surface de l'appareil est fissurée, éteignez-le pour éviter tout choc électrique.
- Vérifiez régulièrement que le cordon d'alimentation et la fiche ne présentent pas de signes d'endommagement ou d'usure. Pour éviter tout choc électrique, n'utilisez pas l'appareil si vous pensez que le cordon d'alimentation ou la fiche sont endommagés. Un cordon d'alimentation ou une fiche endommagée(e) doit être réparé(e) ou remplacé(e) par un professionnel (un distributeur agréé).
- Utilisez et rangez le produit de manière à ce que les câbles ne soient pas endommagés.
- Ne laissez pas le produit sans surveillance lorsqu'il est utilisé. Débranchez et éteignez le produit lorsqu'il n'est pas utilisé et avant de le nettoyer.
- Le produit ne peut pas être commandé par une minuterie externe ou une télécommande séparée.
- N'insérez jamais d'objets (métalliques) dans les fentes de l'appareil, vous risqueriez de toucher des pièces sous tension. Cela pourrait provoquer un incendie et/ou une électrocution.

3. Mode d'emploi

ATTENTION !

◊ Le produit devient chaud lorsqu'il est en marche, ne touchez pas les surfaces chaudes.
◊ Veillez à ne pas vous brûler lorsque vous retirez le pain des fentes.
◊ Ne mettez pas de pain dans le grille-pain lorsque vous utilisez le produit pour la première fois ! Lors de la première utilisation, les nouveaux éléments chauffants sont préchauffés et les poussières accumulées pendant le stockage ou la fabrication sont brûlées. Il est normal que cette combustion provoque une odeur. Après la première utilisation, cette odeur disparaîtra.

3.1 Avant la première utilisation

1. Choisir un endroit approprié pour placer le produit:
- Plats, résistants à la chaleur et incombustibles;
- Au moins 20 cm des murs et/ou de l'arrière du plan de travail;
- Au moins 30 cm des armoires et/ou des étagères qui peuvent se trouver au-dessus du produit;
- Éloigné des matériaux inflammables, tels que les rideaux et les revêtements muraux;
- Éloigné de la flamme d›une cuisinière à gaz ou d›un élément électrique.

2. Assurez-vous qu'il n'y a pas de corps étrangers (par exemple des matériaux d'emballage) dans les fentes avant de mettre le produit en service.
3. Nettoyez l'extérieur de l'appareil avec un chiffon humide.
4. Placez le ramasse-miettes amovible dans la fente prévue à cet effet.
5. Branchez la fiche d'alimentation. Le levier coulissant ne se verrouille pas si l'appareil n'est pas branché sur une prise murale.
6. Poussez le levier coulissant à fond vers le bas jusqu'à ce qu'il se verrouille.
7. Lancez un cycle de cuisson. Les fentes se relèvent et l'appareil s'éteint automatiquement.

3.2 Griller du pain

ATTENTION !

◊ Le produit peut être utilisé au maximum 6 fois de suite. Après cela, éteignez le produit pendant au moins 5 minutes pour le laisser refroidir avant de l'utiliser à nouveau.

1. Retirez le ramasse-miettes, nettoyez-le et remettez-le en place.
2. Brancher.
3. Placez la tranche de pain dans une fente. Si la taille des tranches le permet, vous pouvez placer 2 tranches dans une fente.
4. Utilisez la molette pour sélectionner le mode de cuisson souhaité. Plus le chiffre est élevé, plus le pain est grillé longtemps et plus il est brun.
5. Poussez le levier coulissant à fond vers le bas.

6. Le voyant situé autour du bouton «Cancel» s'allume et les éléments chauffants chauffent.
7. Lorsque le niveau sélectionné est atteint, les fentes se relèvent et l'appareil s'éteint automatiquement.

Quel stand choisir ?
Le choix de la température de cuisson dépend de votre goût, mais aussi du type et de la fraîcheur du pain. À titre indicatif, vous pouvez utiliser les réglages suivants :
- Position basse : produits de boulangerie sucrés (gaufres, pain sultanines, etc.), pain fin, vieux pain, pain blanc.
- Réglage supérieur : pain épais, pain frais, pain de seigle.

3.3 Décongélation du pain surgelé
Cette fonction ajuste automatiquement le temps de grillage pour décongeler le pain et le griller ensuite selon le niveau sélectionné.

1. Suivez les étapes 1 à 5 de la section «3.2 Griller du pain».
2. Appuyez sur la touche «Defrost» juste après avoir poussé le levier coulissant vers le bas.
3. Le voyant autour de la touche «Defrost» s'allume et le cycle de grillage est réglé.

3.4 Réchauffer du pain grillé

ATTENTION !

◊ Ne faites pas chauffer du pain déjà recouvert de beurre ou d'autre chose.

Cette fonction utilise automatiquement le meilleur réglage pour réchauffer le pain grillé.

1. Suivez les étapes 1 à 5 de la section «3.2 Griller du pain».
2. Appuyez sur la touche «Réchauffer» juste après avoir poussé le levier coulissant vers le bas.
3. Le voyant autour de la touche «Réchauffer» s'allume et le cycle de grillage est réglé.

3.5 Réchauffer des sandwichs ou des croissants
Pour réchauffer les sandwichs qui ne tiennent pas dans une fente, le produit est équipé d'une grille chauffante spéciale.

1. Appuyez sur le levier (9) pour déplier la grille chauffante.
2. Placez les sandwichs ou les croissants sur la grille.
3. Enclenchez un cycle de cuisson au gril en poussant le levier coulissant (3) vers le bas.
4. Lorsque le levier remonte, vous pouvez retirer le pain. Veillez à ne pas vous brûler, la grille chauffante peut également être très chaude !
5. Laissez la grille refroidir avant de la replier.

3.6 Annuler le cycle de la grille

Appuyez sur la touche «Annuler» pour arrêter immédiatement le cycle de cuisson. Les fentes se relèvent et le témoin lumineux s'éteint. Le produit s'éteint automatiquement.

3.7 Retirer le pain coincé

ATTENTION!

◊ N'essayez jamais de retirer le pain coincé avec des outils pointus ou tranchants. Cela pourrait endommager le produit et provoquer un choc électrique.

1. Retirez la fiche de la prise de courant.
2. Laissez l'appareil refroidir complètement.
3. Retirez délicatement le pain des fentes. Vous pouvez retourner l'appareil et le secouer doucement pour le faire sortir avec les miettes.

4. Entretien et nettoyage

Éteignez toujours l›appareil, débranchez-le et laissez-le refroidir complètement avant de le nettoyer.

- Bac à miettes : les miettes s'accumulent dans le bac à miettes s'il n'est pas vidé régulièrement. Enlevez régulièrement les miettes, car elles ne sont pas hygiéniques et peuvent provoquer un incendie. Pour ce faire, sortez le ramasse-miettes et videz-le. Essuyez-le avec un chiffon humide, séchez-le et remettez-le en place dans l›appareil.
- Intérieur : assurez-vous que le dessus et l'intérieur de l'appareil sont dépoussiérés avant de l'utiliser. N'essayez pas de nettoyer l'intérieur vous-même.
- Extérieur : Essuyez l'extérieur du produit avec un chiffon humide et un peu de liquide vaisselle. N'utilisez pas de produits abrasifs, de paille de fer, d'abrasifs métalliques, de détergents chauds ou de désinfectants, car ils pourraient endommager l'appareil. Ne mouillez pas le produit et ne mettez aucune pièce au lave-vaisselle. Le produit doit être complètement sec avant d'être réutilisé.

5. Stockage

- Stockez le produit dans un endroit propre et sec.
- Veillez à ce qu'il ne puisse pas basculer ou tomber et à ce qu'aucun autre objet ne puisse tomber dessus.
- Ne pas stocker le produit à des températures extrêmement élevées ou basses.
- Veillez à ce qu'aucun choc mécanique ou électrique ne puisse se produire.
- Conservez le produit hors de portée des jeunes enfants.
- Ne placez pas d'objets durs ou lourds sur le produit ou ses pièces.
- Nettoyez le produit avant de le ranger si vous ne l'utilisez pas pendant une longue période.

- Enroulez le cordon d'alimentation autour de la zone de stockage du cordon située au bas de l'appareil.

6. Élimination et recyclage

Pensez à l'environnement et contribuez à un cadre de vie plus propre ! Vous pouvez contacter votre municipalité pour obtenir toutes les informations sur les possibilités d'élimination des produits mis au rebut.

6.1 Élimination



En fin de vie, ne jetez pas le produit avec les ordures ménagères, mais déposez-le dans un point de collecte désigné par le gouvernement pour qu'il soit recyclé.



L'emballage et les accessoires doivent être éliminés conformément à la réglementation environnementale en vigueur dans votre commune. Faites attention aux symboles apposés sur les différents matériaux d'emballage et, le cas échéant, mettez-les au rebut séparément. Les matériaux d'emballage sont étiquetés avec des lettres et des chiffres : 1-7 : plastique, 20-22 : papier et carton, 80-98 : matériaux composites.

6.2 Appareils électriques



Le symbole ci-contre avec la poubelle barrée indique que ce produit est soumis à la directive européenne (UE) 2012/19/EU. Cette directive stipule qu'à la fin de sa durée de vie, vous ne devez pas vous débarrasser de ce produit avec les déchets ménagers ordinaires, mais le déposer dans un point de collecte désigné par le gouvernement en vue de son recyclage.

7. Symboles

Les avertissements et symboles suivants sont utilisés dans ce manuel, sur l'emballage et sur le produit (le cas échéant).

Symbole	Description
	Suivez les instructions du manuel et conservez-le pour toute référence ultérieure.
	Un avertissement accompagné de ce symbole indique une situation potentiellement dangereuse pouvant entraîner des dommages graves et/ou des blessures mortelles.

	Une note contient des informations supplémentaires importantes pour l'utilisation du produit.
	Un avertissement accompagné de ce symbole indique une situation potentiellement dangereuse qui peut entraîner des dommages mineurs et/ou des blessures modérées.
	Convient pour une utilisation à l'intérieur.
	Sans bisphénol A (BPA).
	Convient aux aliments.
	Attention : surface chaude !
	Attention : surface chaude ! Danger électrique, risque de choc électrique !

8. Déclaration de conformité CE

CE Ce produit est conforme à toutes les exigences et réglementations conformément à 2014/35/EU, à la directive 2014/30/EU et à la directive 2009/125/EC.

La déclaration de conformité de l'UE est disponible auprès du fournisseur.

9. Clause de non-responsabilité

Sous réserve de modifications ; les spécifications peuvent être modifiées sans justification.

DE – Benutzerhandbuch

Vorwort

Über dieses Dokument

Dieses Handbuch enthält alle Informationen für den korrekten, effizienten und sicheren Gebrauch des Produkts. Vergewissern Sie sich, dass Sie die Anweisungen in diesem Handbuch vollständig gelesen und verstanden haben, bevor Sie das Produkt installieren oder benutzen. Bewahren Sie diese Anleitung zur späteren Verwendung auf.

Originalanleitung

Diese Anleitung wurde ursprünglich in Niederländisch verfasst. Alle anderen Sprachen sind Übersetzungen der niederländischen Originalanleitung.

Service und Garantie

Wenn Sie Service oder Informationen zu Ihrem Produkt benötigen, wenden Sie sich bitte an unser Kundendienstteam unter service@kitchenbrothers.nl.

Wir gewähren auf unsere Produkte eine 2-jährige Garantie. Der Kunde muss bei Inanspruchnahme der Garantie einen Kaufnachweis vorlegen können. Produktmängel müssen uns innerhalb von 2 Jahren nach dem Kaufdatum gemeldet werden. Bitte beachten Sie, dass die Garantie nicht gilt: für Schäden, die durch unsachgemäßen Gebrauch oder Reparatur entstanden sind; für Teile, die dem Verschleiß unterliegen; für Mängel, die dem Kunden zum Zeitpunkt des Kaufs bekannt waren; für Mängel, die durch eigenes Verschulden des Kunden entstanden sind, für Schäden, die durch Dritte verursacht wurden.

Inhaltsverzeichnis

1. Einleitung **41**
1.1 Bestimmungsgemäße Verwendung 41
1.2 Produktübersicht 41
1.3 Produktspezifikationen 42
1.4 Andere Eigenschaften 42
1.5 Inhalt der Verpackung 43

2. Sicherheit **43**
2.1 Allgemein 43
2.2 Personen 44
2.3 Verwendung 44
2.4 Elektronik 45

3. Betriebsanleitung **46**
3.1 Vor der ersten Benutzung 46
3.2 Brot rösten 47
3.3 Gefrorenes Brot auftauen 47
3.4 Wiederaufwärmen von getoastetem Brot 47
3.5 Wiederaufwärmen von Sandwiches oder Croissants 48
3.6 Gitterzyklus abbrechen 48
3.7 Anhaftendes Brot entfernen 48

4. Wartung und Reinigung **48**

5. Lagerung **49**

6. Entsorgung und Recycling **49**
6.1 Entsorgung 49
6.2 Elektrische Geräte 50

7. Symbole **50**

8. CE-Konformitätserklärung **51**

9. Haftungsausschluss **51**

1. Einleitung

Vielen Dank, dass Sie sich für ein KitchenBrothers-Produkt entschieden haben! Befolgen Sie stets die Sicherheitshinweise für einen sicheren Gebrauch.

1.1 Bestimmungsgemäße Verwendung

Ein Toaster ist zum Erhitzen und Toasten von Brot und ähnlichen Lebensmitteln bestimmt. Die elektrischen Elemente im Inneren des Geräts erzeugen Wärme, die das Brot erwärmt oder toastet.

Der Lieferant ist von der Haftung für Verletzungen oder Schäden, die durch die Verwendung des Produkts über den bestimmungsgemäßen Gebrauch hinaus entstehen, befreit. Jegliche Änderungen am Produkt können Ihre Sicherheit und Garantie beeinträchtigen.

1.2 Produktübersicht

1. Schlitz mit Heizelementen
2. Gehäuse
3. Schiebebügel für die Schlitze
4. Knopf „Abbrechen
5. Knopf „Aufwärmen“
6. Knopf „Auftauen“
7. Knopf Hitzeeinstellung
8. Warmhaltegestell
9. Schiebebügel für Warmhaltegestell
10. Netzkabel
11. Krümelfach

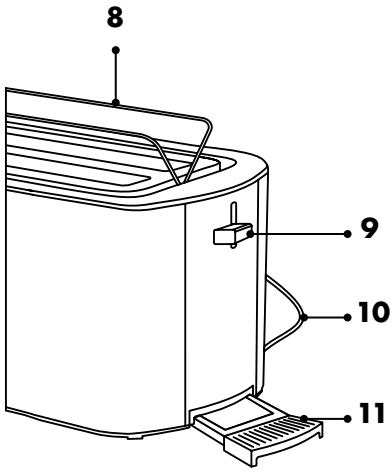

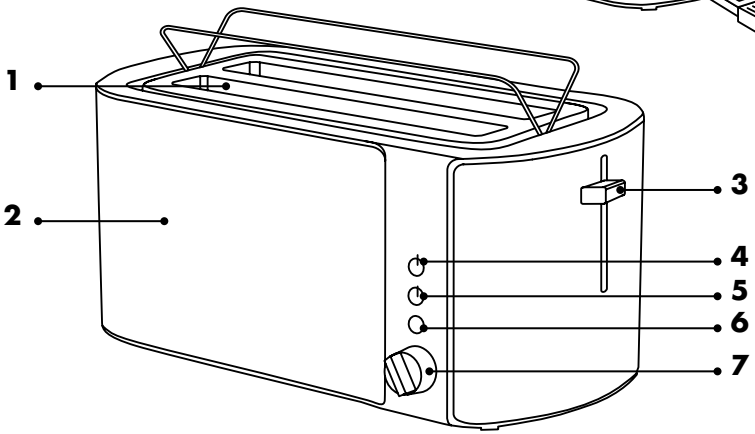

1.3 Produktspezifikationen

Abmessungen	Produkt: 42 x 19 x 19,5 cm Schlitz: 26 x 2,5 cm
Gewicht	1,9 kg
Länge des Kabels	75 cm
Spannung	220-2040V AC
Frequenz	50/60Hz
Leistung	1350-1520W
Leistungsaufnahme	Max. 1.52kWh
Max. Leistung	4 einfache Brotscheiben oder 2 lange Scheiben
Wärmeeinstellungen	6
Überhitzungsschutz	Nein
Automatische Abschaltung	Ja, abhängig von der Heizstufe: Stelle 1: 80 s Stelle 2: 135 s Stelle 3: 170 s Stelle 4: 195 s Stelle 5: 220 s Stelle 6: 240 s

1.4 Andere Eigenschaften

- Verfügt über einen ausklappbaren Rost zum Aufwärmen von Brot.
- Ausgestattet mit extralangen Schlitzen, um lange Brotscheiben oder vier normale Brotscheiben gleichzeitig zu toasten.
- Mit „Selbstzentrierungsfunktion“: Das Brot wird automatisch zentriert, wenn der Schieber nach unten gedrückt wird.
- Mit „High-Lift“-Funktion: Wenn der Schieber angehoben ist, können Sie ihn manuell um 1 cm weiter nach oben schieben. So können Sie auch kleine Brotscheiben entnehmen, ohne sich die Finger zu verbrennen.
- Mit „Anti-Stau“-Funktion: Bleibt das Brot stecken, so dass es nicht automatisch hochgeschoben werden kann, schaltet sich das Gerät am Ende des Programms trotzdem aus.

1.5 Inhalt der Verpackung

Überprüfen Sie bei Erhalt der Sendung, ob der Inhalt des Pakets mit dem Packzettel übereinstimmt. Informieren Sie Ihren Lieferanten, wenn Teile fehlen. Wenn das Produkt beschädigt erscheint, reklamieren Sie es sofort beim Spediteur und geben Sie dem Lieferanten eine detaillierte Beschreibung des Schadens. Bewahren Sie die beschädigten Teile und die Verpackung auf, um Ihre Reklamation zu belegen.

- 1x Toaster
- 1x Benutzerhandbuch

2. Sicherheit



ACHTUNG!

Stellen Sie sicher, dass die Verpackung außerhalb der Reichweite von Kindern aufbewahrt wird. Erstickungsgefahr!

Lesen Sie vor dem Gebrauch das Handbuch und die Sicherheitshinweise sorgfältig durch. Der Lieferant ist nicht verantwortlich für die Nichtbeachtung der Sicherheitshinweise zur Verwendung und Handhabung des Geräts sowie für Sach- oder Personenschäden.

Beachten Sie immer die folgenden Vorsichtsmaßnahmen, wenn Sie „den Toaster", im Folgenden als „das Produkt" bezeichnet, verwenden.

2.1 Allgemein

- Wenn Sie das Produkt zum ersten Mal benutzen, ist es wichtig, dass Sie das Handbuch und die Anweisungen sorgfältig lesen.
- Wenn das Produkt nicht funktioniert, heruntergefallen ist oder beschädigt wurde, verwenden Sie es nicht und wenden Sie sich an unseren Kundendienst.
- Überprüfen Sie vor jedem Gebrauch die Teile und das Zubehör auf Schäden oder Verschleiß (Risse/Brüche), die die Leistung beeinträchtigen könnten, und ersetzen Sie sie gegebenenfalls durch Originalteile oder vom Hersteller empfohlene Teile und Zubehör.
- Verwenden Sie kein Zubehör, das nicht vom Lieferanten angeboten wird. Diese können eine Gefahr für den Benutzer darstellen und das Produkt beschädigen.
- Verwenden Sie das Produkt nur für die in diesem Handbuch angegebenen Zwecke.
- Demontieren, reparieren oder restaurieren Sie das Produkt nicht. Dies kann zu Schäden am Produkt führen. Zu Ihrer eigenen Sicherheit sollten diese Teile nur von autorisiertem Servicepersonal ausgetauscht werden. Schicken Sie das Produkt für Reparaturen immer an ein Servicezentrum, um Schäden und Verletzungen zu vermeiden.
- Seien Sie sich der Risiken und Folgen bewusst, die mit dem unsachgemäßen Gebrauch des Produkts verbunden sind. Eine unsachgemäße Verwendung des Produkts kann zu Verletzungen und Schäden am Produkt führen.

- Entfernen Sie vor dem ersten Gebrauch das gesamte Verpackungsmaterial und alle Aufkleber.
- Das Produkt ist nur für den häuslichen Gebrauch bestimmt, und nicht: in Personalküchen, in Geschäften, in Büros und anderen Arbeitsumgebungen, von Kunden in Hotels, Motels und anderen Wohnumgebungen, in Bed & Breakfast-Umgebungen, auf Bauernhöfen usw.
- Halten Sie das Produkt von Hitze, Bereichen mit relativ hohen Temperaturen und Wärmequellen wie Öfen und Kochgeräten fern.
- Vor oder während des ersten Gebrauchs kann ein leichter Geruch vom Produkt ausgehen. Dies ist normal und der Geruch verschwindet nach einer Weile von selbst.
- Das Produkt ist nur für den Gebrauch in Innenräumen geeignet. Verwenden Sie das Produkt nicht im Freien. Dies kann zu Schäden am Produkt führen.

2.2 Personen

- Das Produkt kann von Kindern ab 8 Jahren verwendet werden, vorausgesetzt, sie werden ordnungsgemäß beaufsichtigt und in den sicheren Gebrauch des Produkts eingewiesen und verstehen dessen mögliche Gefahren. Die Reinigung und Wartung des Produkts sollte nicht von Kindern durchgeführt werden, es sei denn, sie sind über 8 Jahre alt und werden beaufsichtigt. Bewahren Sie das Gerät und das Kabel außerhalb der Reichweite von Kindern unter 8 Jahren auf.
- Das Produkt kann von Personen mit körperlichen oder geistigen Behinderungen verwendet werden, sofern sie ordnungsgemäß beaufsichtigt und über den sicheren Gebrauch des Produkts informiert werden und dessen mögliche Gefahren verstehen.
- Benutzen Sie das Gerät und das Netzkabel außerhalb der Reichweite von kleinen Kindern und Haustieren und bewahren Sie es dort auf.

2.3 Verwendung

- Das Gerät wird beim Einschalten heiß. Berühren Sie das Gerät während des Gebrauchs nicht und halten Sie Hände, Gesicht, Haare und Kleidung vom Gerät fern, um Verbrennungen zu vermeiden.
- Warten Sie, bis das Gerät abgekühlt ist, bevor Sie es bewegen, reinigen oder lagern.
- Decken Sie das Gerät nicht ab, wenn es eingeschaltet ist. Dies kann zu Brandgefahr, elektrischem Schlag, Verletzungen oder Beschädigung des Geräts führen.
- Verwenden Sie das Gerät nicht in einer feuchten Umgebung, z. B. in der Nähe eines mit Wasser gefüllten (Wäsche-)Beckens.
- Machen Sie das Gerät nicht nass und berühren Sie es nicht mit nassen Händen, da dies zu einem Stromschlag oder anderen Verletzungen führen kann.
- Lassen Sie das Gerät nicht fallen und setzen Sie es keinen starken Erschütterungen aus.
- Stellen Sie das Gerät immer auf eine ebene, stabile und nicht brennbare Oberfläche.
- Stellen Sie das Gerät nicht in Bereichen auf, die häufigen Stößen oder Vibrationen ausgesetzt sind. Dies kann zum Umkippen und/oder zur Beschädigung des Geräts führen.
- Setzen Sie die Krümelschublade immer ein, bevor Sie das Gerät einschalten. Andernfalls gelangen unnötigerweise Krümel in das Gerät, was die Lebensdauer des Geräts

beeinträchtigen kann.
- Verwenden Sie das Gerät nur zum Toasten von Brotprodukten.
- Legen Sie kein Brot auf das Gerät, während es sich aufheizt.
- Schalten Sie das Gerät nicht ein, wenn sich kein Brot darin befindet. Dies kann zu Schäden am Gerät führen.
- Legen Sie kein getoastetes Brot, kein mit Butter bestrichenes Brot und kein glasiertes oder gefülltes Gebäck in das Gerät. Dies kann zu Schäden am Gerät führen.
- Legen Sie keine gesprungenen, gewellten oder verformten Brotscheiben in das Produkt, da es sonst zu einem Verklemmen des Produkts kommen kann.
- Brot, Gebäck und Kekse können bei Überhitzung Feuer fangen. Halten Sie das Gerät während des Gebrauchs in angemessenem Abstand zu Möbeln, Wänden, Regalen, Vorhängen und anderen Gegenständen.
- Achten Sie darauf, dass die Heizelemente beim Herausnehmen des Brotes nicht beschädigt werden. Verwenden Sie keine Metallgegenstände oder Kochutensilien, um das Brot zu entnehmen oder das Gerät zu reinigen.
- Das getoastete Brot kann heiß werden. Achten Sie darauf, sich nicht zu verbrennen, wenn Sie es aus dem Gerät nehmen.
- Wenn Sie das Gerät 6-mal hintereinander benutzen, schalten Sie es mindestens 5 Minuten lang aus, um es abkühlen zu lassen, bevor Sie es wieder benutzen.

2.4 Elektronik

- Vergewissern Sie sich vor dem Anschließen des Geräts, dass die auf dem Typenschild angegebene Netzspannung mit der Ihres Stromnetzes übereinstimmt.
- Achten Sie darauf, dass das Gerät nicht mit Wasser in Berührung kommt. Falls doch Wasser in oder auf das Gerät gelangt, schalten Sie es sofort aus und wenden Sie sich an unseren Kundendienst.
- Bewegen Sie das Gerät nicht, indem Sie am Kabel ziehen oder das Kabel verdrehen.
- Ziehen Sie nicht am Netzkabel, um das Gerät vom Stromnetz zu trennen. Dies kann einen Brand oder elektrischen Schlag verursachen.
- Wenn schwarzer Rauch aus dem Gerät kommt, ziehen Sie sofort den Netzstecker. Warten Sie, bis der Rauch abgezogen ist, bevor Sie den Inhalt des Geräts entfernen und unseren Kundendienst kontaktieren.
- Wenn der Strom während des Gebrauchs ausfällt, schalten Sie das Gerät sofort aus und ziehen Sie den Netzstecker.
- Wenn die Oberfläche des Geräts Risse aufweist, schalten Sie das Gerät aus, um einen Stromschlag zu vermeiden.
- Überprüfen Sie regelmäßig sowohl das Netzkabel als auch den Stecker auf Anzeichen von Beschädigung oder Verschleiß. Um einen elektrischen Schlag zu vermeiden, verwenden Sie das Gerät nicht, wenn Sie vermuten, dass das Netzkabel oder der Stecker beschädigt ist. Ein beschädigtes Netzkabel oder ein beschädigter Netzstecker sollte von einem Fachmann (einem autorisierten Händler) repariert oder ersetzt werden.
- Verwenden und lagern Sie das Gerät so, dass die Kabel nicht beschädigt werden können.
- Lassen Sie das Gerät nicht unbeaufsichtigt, wenn Sie es benutzen. Ziehen Sie den

Netzstecker und schalten Sie das Gerät aus, wenn es nicht benutzt wird und bevor Sie es reinigen.
- Das Produkt ist nicht für den Betrieb über eine externe Zeitschaltuhr oder eine separate Fernbedienung geeignet.
- Stecken Sie niemals (metallische) Gegenstände in die Schlitze des Geräts, Sie könnten stromführende Teile treffen. Dies kann zu Bränden und/oder Stromschlägen führen.

3. Betriebsanleitung

VORSICHT!

◊ Das Gerät wird heiß, wenn es eingeschaltet ist. Berühren Sie nicht die heißen Oberflächen.
◊ Achten Sie darauf, sich nicht zu verbrennen, wenn Sie das Brot aus den Schlitzen nehmen.
◊ Legen Sie kein Brot in den Toaster, wenn Sie das Produkt zum ersten Mal benutzen! Bei der ersten Benutzung werden die neuen Heizelemente vorgeheizt und der während der Lagerung oder Herstellung angesammelte Staub verbrannt. Es ist normal, dass diese Verbrennung einen Geruch verursacht. Nach dem ersten Gebrauch wird dieser Geruch verschwinden.

3.1 Vor der ersten Benutzung

1. Wählen Sie einen geeigneten Standort für das Produkt:
- Flach, hitzebeständig und nicht brennbar;
- Mindestens 20 cm Abstand von Wänden und/oder der Rückseite Ihrer Arbeitsplatte;
- Mindestens 30 cm Abstand zu Schränken und/oder Regalen, die sich über dem Produkt befinden könnten;
- Entfernt von brennbaren Materialien wie Vorhängen und Wandverkleidungen;
- Nicht in der Nähe einer Gasherdflamme oder eines elektrischen Elements.
2. Vergewissern Sie sich, dass sich keine Fremdkörper (z. B. Verpackungsmaterial) in den Schlitzen befinden, bevor Sie das Produkt in Betrieb nehmen.
3. Reinigen Sie die Außenseite des Geräts mit einem feuchten Tuch.
4. Setzen Sie das herausnehmbare Krümelfach in den Krümelfachschlitz ein.
5. Stecken Sie den Netzstecker ein. Der Schieberegler lässt sich nicht verriegeln, wenn das Gerät nicht an eine Steckdose angeschlossen ist.
6. Schieben Sie den Schieberegler ganz nach unten, bis er einrastet.
7. Führen Sie einen Grillzyklus durch. Dann klappen die Schlitze hoch und das Gerät schaltet sich automatisch aus.

3.2 Brot rösten

VORSICHT!

◊ Das Produkt darf maximal 6-mal hintereinander verwendet werden. Schalten Sie das Gerät danach mindestens 5 Minuten lang aus, um es abkühlen zu lassen, bevor Sie es erneut verwenden.

1. Entfernen Sie das Krümelfach, reinigen Sie es und setzen Sie es wieder ein.
2. Einlegen.
3. Legen Sie die Brotscheiben in einen Schlitz. Wenn die Größe der Scheiben es zulässt, können Sie auch 2 Scheiben in einen Schlitz legen.
4. Wählen Sie mit dem Drehknopf die gewünschte Grilleinstellung. Je höher die Zahl, desto länger wird das Brot getoastet und desto brauner wird es.
5. Schieben Sie den Schieberegler ganz nach unten.
6. Die Leuchte um die Taste „Abbrechen" leuchtet auf und die Heizelemente heizen auf.
7. Wenn die gewählte Stufe erreicht ist, öffnen sich die Schlitze und das Gerät schaltet sich automatisch aus.

Welcher Modus ist zu wählen?
Die Wahl der Grilleinstellung hängt von Ihrem eigenen Geschmack, aber auch von der Art und Frische des Brotes ab. Als Anhaltspunkt können Sie die folgenden Werte verwenden:

- Untere Stufe: Süße Brotwaren (Waffeln, Sultaninen Brot usw.), dünnes Brot, altes Brot, Weißbrot.
- Höhere Einstellung: dickes Brot, frisches Brot, Roggenbrot.

3.3 Gefrorenes Brot auftauen

Diese Funktion stellt die Toastzeit automatisch so ein, dass das Brot zunächst aufgetaut und dann entsprechend der gewählten Stufe getoastet wird.

1. Führen Sie die Schritte 1 bis 5 unter „3.2 Brot rösten" aus.
2. Drücken Sie die Taste „Auftauen", nachdem Sie den Schieber nach unten geschoben haben.
3. Die Leuchte um die Taste „Auftauen" leuchtet auf und der Toastzyklus wird eingestellt.

3.4 Wiederaufwärmen von getoastetem Brot

VORSICHT!

◊ Erhitzen Sie kein Brot, das bereits mit Butter oder anderen Zutaten bestrichen ist.

Diese Funktion wählt automatisch die beste Einstellung zum Aufwärmen von getoastetem Brot.

1. Führen Sie die Schritte 1 bis 5 unter „3.2 Brot rösten" aus.
2. Drücken Sie die Taste „Aufwärmen", nachdem Sie den Schiebehebel nach unten gedrückt haben.
3. Die Leuchte um die Taste „Aufwärmen" leuchtet auf und der Toastzyklus ist eingestellt.

3.5 Wiederaufwärmen von Sandwiches oder Croissants

Zum Aufwärmen von Sandwiches, die nicht in einen Schlitz passen, ist das Produkt mit einem speziellen Warmhalterost ausgestattet.

1. Drücken Sie den Hebel (9), um den Warmhalterost auszuklappen.
2. Legen Sie Sandwiches oder Croissants auf den Rost.
3. Schalten Sie einen Grillzyklus ein, indem Sie den Schiebehebel (3) nach unten drücken.
4. Wenn der Schiebehebel wieder nach oben springt, können Sie das Brot herausnehmen. Achten Sie darauf, sich nicht zu verbrennen, denn auch der Aufwärmrost kann heiß sein!
5. Lassen Sie den Wärmeschrank abkühlen, bevor Sie ihn wieder zusammenklappen.

3.6 Gitterzyklus abbrechen

Drücken Sie die Taste „Abbrechen", um den Grillvorgang sofort zu beenden. Die Einschübe springen auf und die Kontrollleuchte erlischt. Das Gerät schaltet sich automatisch aus.

3.7 Anhaftendes Brot entfernen

VORSICHT!

◊ Versuchen Sie niemals, festsitzendes Brot mit scharfen oder spitzen Werkzeugen zu entfernen. Dies kann das Gerät beschädigen und einen elektrischen Schlag verursachen.

1. Ziehen Sie den Stecker aus der Steckdose.
2. Lassen Sie das Gerät vollständig abkühlen.
3. Entfernen Sie das Brot vorsichtig aus den Schlitzen. Sie können das Gerät umdrehen und vorsichtig schütteln, um es zusammen mit den Krümeln herauszuholen.

4. Wartung und Reinigung

Schalten Sie das Gerät immer aus, ziehen Sie den Netzstecker und lassen Sie es vollständig abkühlen, bevor Sie es reinigen.

- Krümelfach: In dem Krümelfach sammeln sich Krümel an, wenn es nicht regelmäßig geleert wird. Entfernen Sie Krümel regelmäßig, sie sind unhygienisch und können einen Brand verursachen. Nehmen Sie dazu die Krümelschublade heraus und leeren Sie sie. Wischen Sie sie mit einem feuchten Tuch ab, trocknen Sie sie und schieben Sie sie wieder in das Gerät.
- Innenseite: Vergewissern Sie sich, dass die Oberseite und die Innenseite des Geräts staubfrei sind, bevor Sie es benutzen. Versuchen Sie nicht, das Innere selbst zu reinigen.

- Außenseite: Wischen Sie die Außenseite des Geräts mit einem feuchten Tuch und etwas Spülmittel ab. Verwenden Sie keine Scheuermittel, Stahlwolle, Metallschleifmittel, heiße Reinigungsmittel oder Desinfektionsmittel, da diese das Gerät beschädigen können. Befeuchten Sie das Produkt nicht und geben Sie keine Teile in die Spülmaschine. Das Produkt muss vor der erneuten Verwendung vollständig trocken sein.

5. Lagerung

- Lagern Sie das Produkt an einem sauberen und trockenen Ort.
- Achten Sie darauf, dass es nicht kippen oder herunterfallen kann und dass keine anderen Gegenstände darauf fallen können.
- Lagern Sie das Produkt nicht bei extrem hohen oder niedrigen Temperaturen.
- Achten Sie darauf, dass kein mechanischer oder elektrischer Schlag erfolgen kann.
- Bewahren Sie das Produkt außerhalb der Reichweite von Kleinkindern auf.
- Stellen Sie keine harten oder schweren Gegenstände auf das Gerät oder seine Teile.
- Reinigen Sie das Gerät, bevor Sie es aufbewahren, wenn Sie es über einen längeren Zeitraum nicht benutzen.
- Wickeln Sie das Netzkabel um den Kabelaufbewahrungsbereich an der Unterseite des Geräts.

6. Entsorgung und Recycling

Denken Sie an die Umwelt und tragen Sie zu einem sauberen Lebensraum bei! Sie können sich an Ihre Gemeinde wenden, um alle Informationen über die Entsorgungsmöglichkeiten für ausrangierte Produkte zu erhalten.

6.1 Entsorgung



Entsorgen Sie das Produkt am Ende seiner Lebensdauer nicht mit dem normalen Hausmüll, sondern geben Sie es bei einer staatlich ausgewiesenen Sammelstelle zum Recycling ab.



Entsorgen Sie die Verpackung und das Zubehör gemäß den in Ihrer Gemeinde geltenden Umweltvorschriften. Achten Sie auf die Symbole auf den verschiedenen Verpackungsmaterialien und entsorgen Sie diese - falls erforderlich - getrennt. Die Verpackungsmaterialien sind mit Buchstaben und Zahlen gekennzeichnet: 1-7: Kunststoff, 20-22: Papier und Pappe, 80-98: Verbundstoffe.

6.2 Elektrische Geräte



Das nebenstehende Symbol mit der durchgestrichenen Mülltonne weist darauf hin, dass dieses Produkt der Europäischen Richtlinie (EU) 2012/19/EU unterliegt. Diese Richtlinie besagt, dass Sie dieses Produkt am Ende seiner Lebensdauer nicht mit dem normalen Hausmüll entsorgen dürfen, sondern es bei einer staatlich ausgewiesenen Sammelstelle zum Recycling abgeben müssen.

7. Symbole

Die folgenden Warnhinweise und Symbole werden in dieser Anleitung, auf der Verpackung und auf dem Produkt (sofern zutreffend) verwendet.

Symbole	Beschreibung
	Befolgen Sie die Anweisungen in diesem Handbuch und bewahren Sie es zum späteren Nachschlagen auf.
	Ein Warnhinweis mit diesem Symbol weist auf eine potenziell gefährliche Situation hin, die zu schweren Schäden und/oder tödlichen Verletzungen führen kann.
	Ein Hinweis enthält zusätzliche Informationen, die für die Verwendung des Produkts wichtig sind.
	Eine Warnung mit diesem Symbol weist auf eine potenzielle Gefahrensituation hin, die zu leichten Schäden und/oder mittelschweren Verletzungen führen kann.
	Für die Verwendung in Innenräumen geeignet.
	Frei von Bisphenol A (BPA).
	Lebensmittelecht.
	Achtung: heiße Oberfläche!
	Warnung! Elektrische Gefahr, Risiko eines Stromschlags!

8. CE-Konformitätserklärung

CE Dieses Produkt erfüllt alle Anforderungen und Vorschriften gemäß der Richtlinie 2014/35/EU, der Richtlinie 2014/30/EU und der Richtlinie 2009/125/EG.

Die vollständige EU-Konformitätserklärung ist beim Lieferanten erhältlich.

9. Haftungsausschluss

Änderungen vorbehalten; Spezifikationen können ohne Angabe von Gründen angepasst werden.

KB4008 / KB4093

CE

NL/BE - Handleiding - Oorspronkelijke handleiding
EN - User manual - Translation of the original manual
FR/BE - Manuel d'utilisation - Traduction du manuel original
DE - Benutzerhandbuch - Übersetzung des Originalhandbuchs

©LifeGoods B.V.
Wisselweg 33, 1314 CB Almere (NL)
www.kitchenbrothers.nl - service@kitchenbrothers.nl
07/2024 - v2.0