FARADBARS

www.farad.it tel. 011 9710900 - fax. 011 9710947

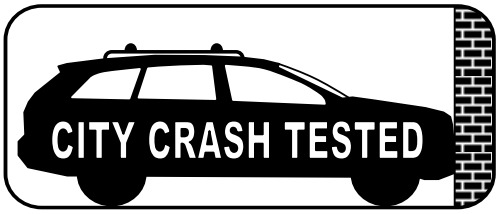

KIT LX

A 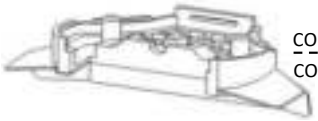 COD. 91141/8 (LX1) COD. 91141/7 (LX2) → Nr. 4

B COD. 91141/9 → Nr. 4

C 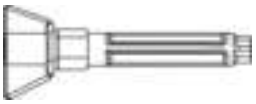 COD. 91341/19 → Nr. 2

D COD. 90241/11 → Nr. 4

E 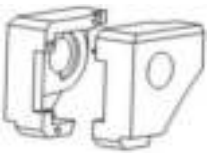 COD. 90741/8 → Nr. 4

F COD. 90241/15 → Nr. 4

G COD. 9331/130 → Nr. 4

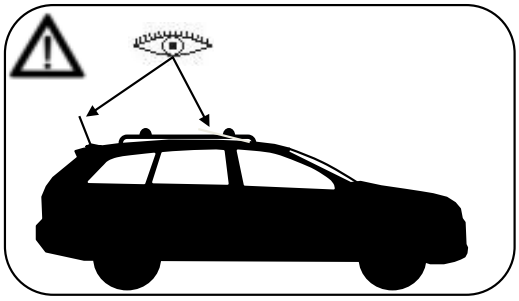

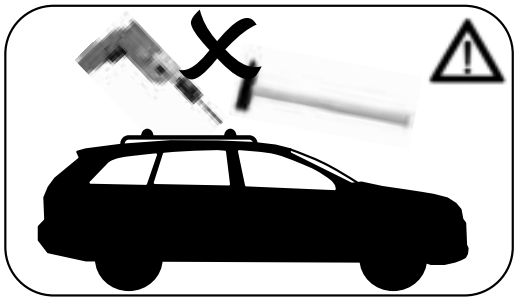

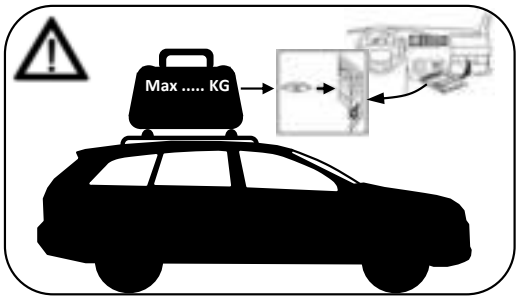
Max ..... KG

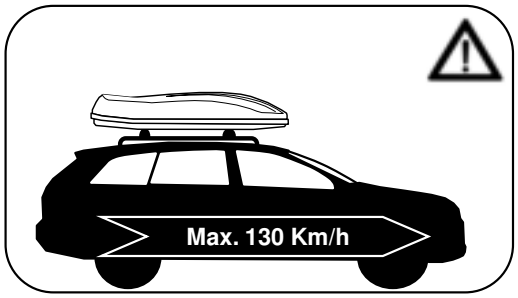
Max. 130 Km/h

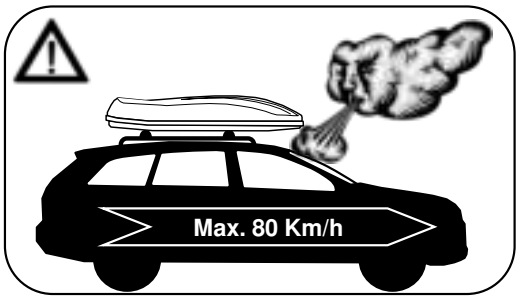
Max. 80 Km/h

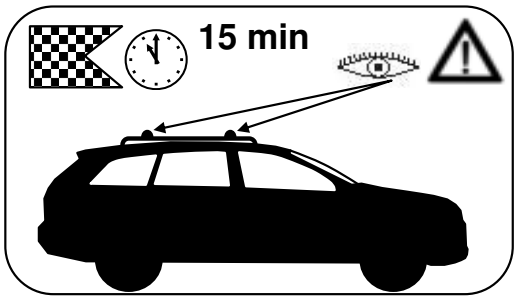
15 min

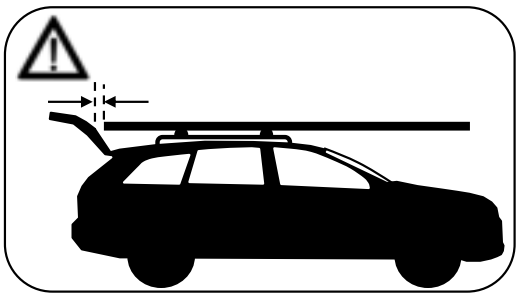

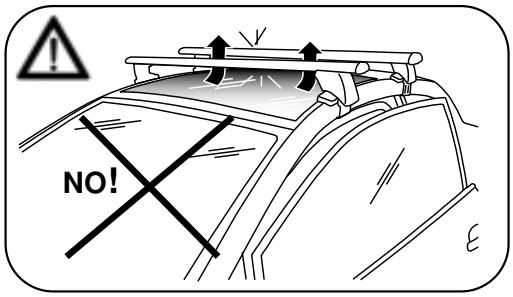
NO!

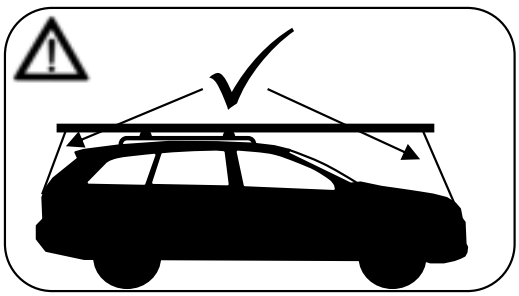

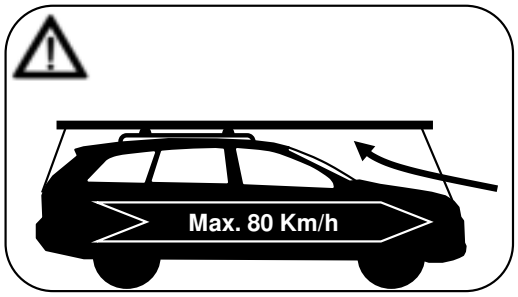
Max. 80 Km/h

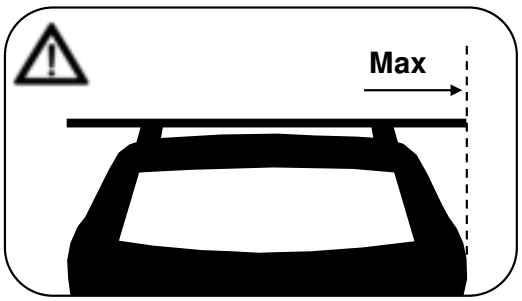
Max

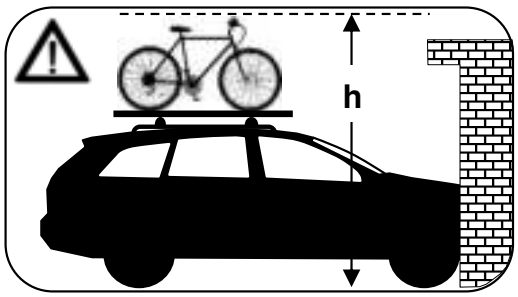
h

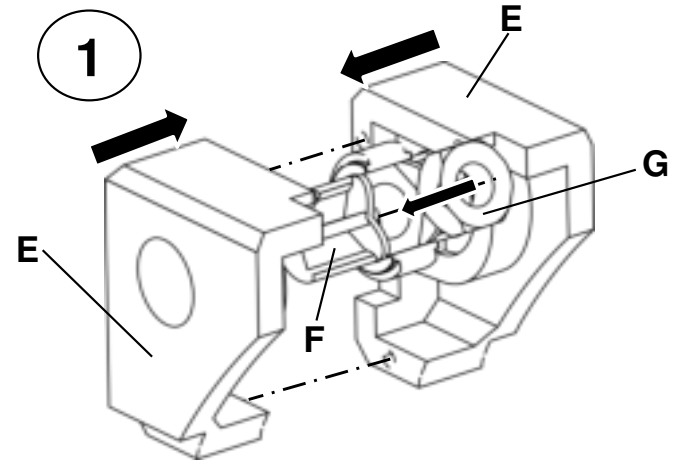
1
E
G
E
F

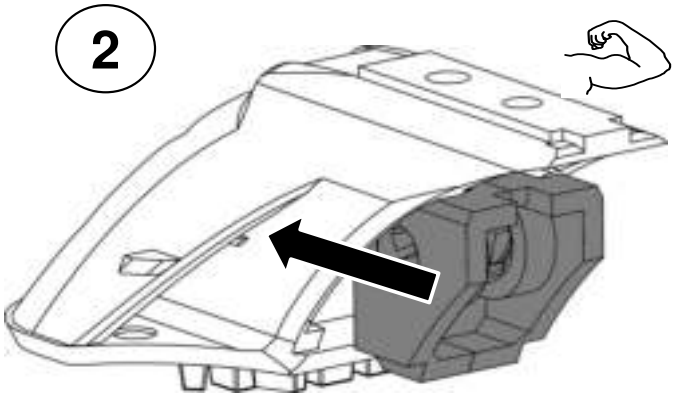
2

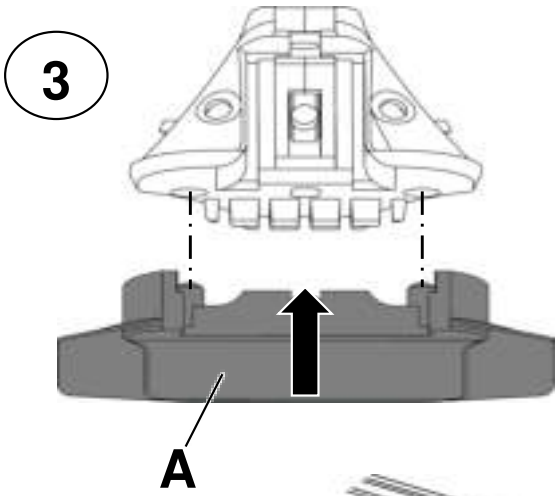
3
A

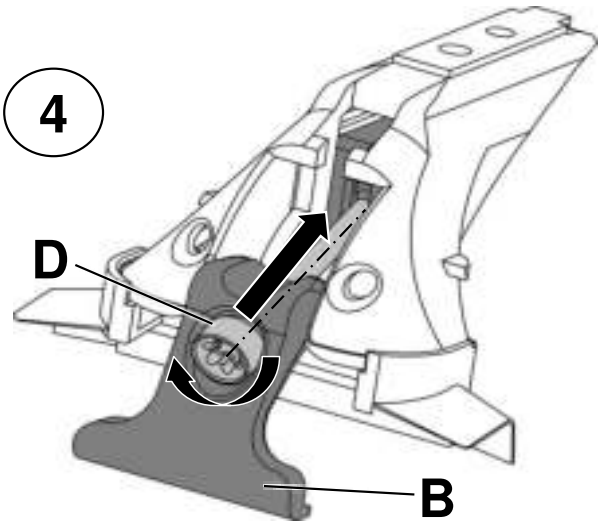
4
D
B

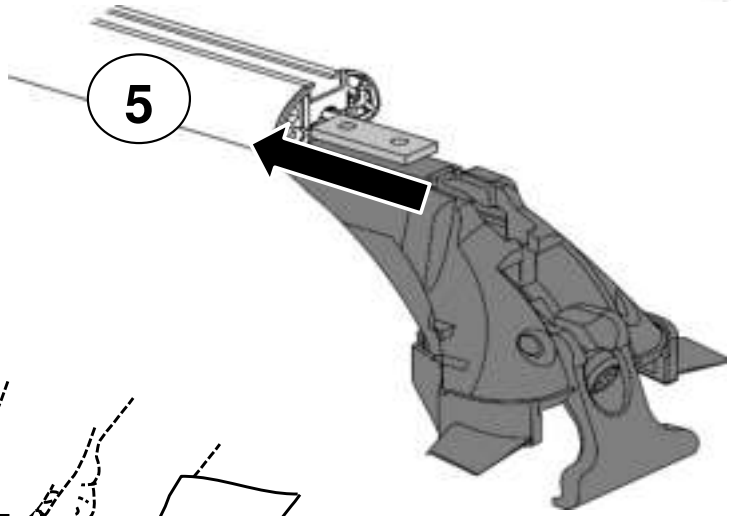
5

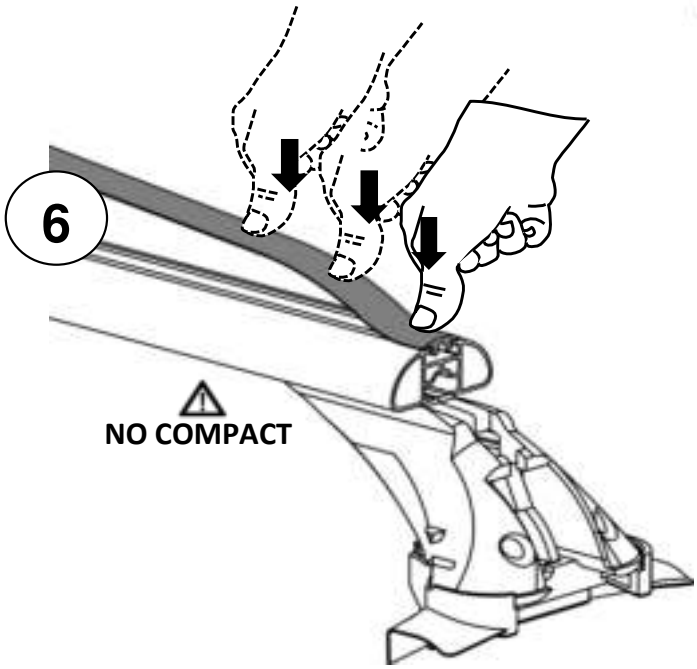
6
NO COMPACT

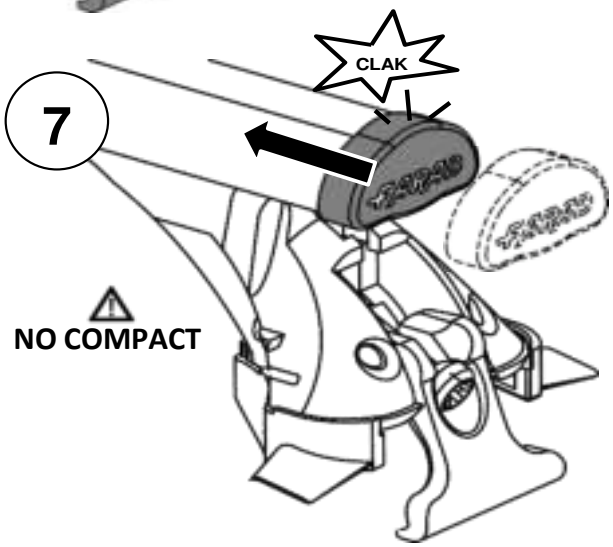
7
CLAK
NO COMPACT

8

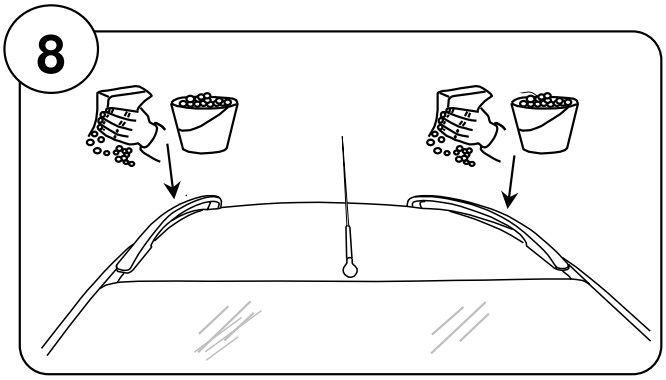

9

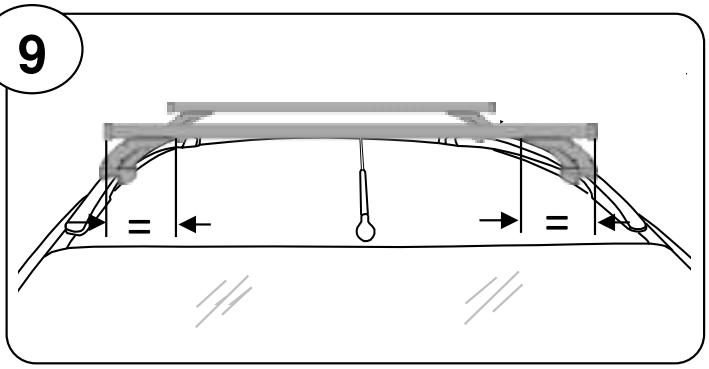

10

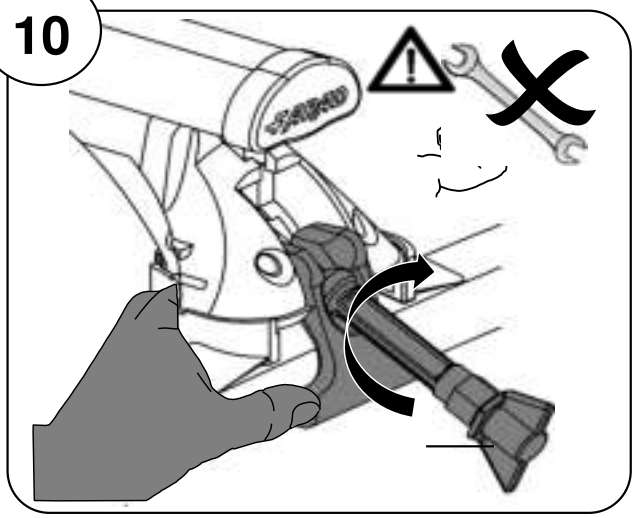

11

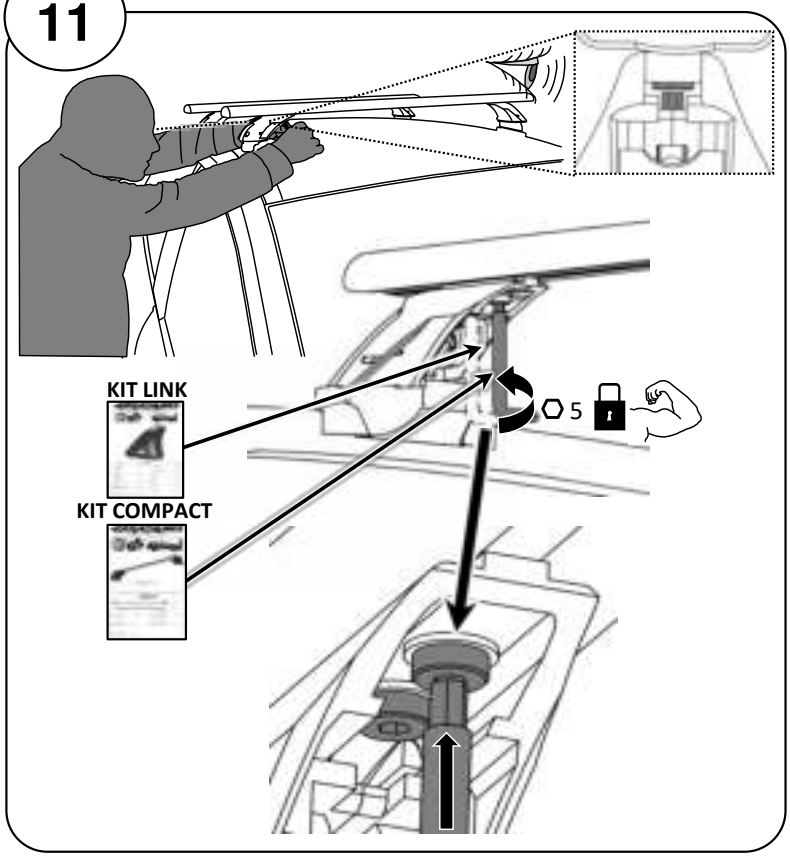

12

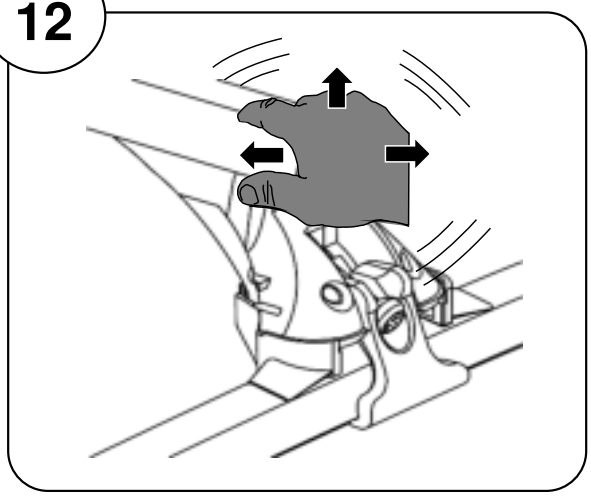

13

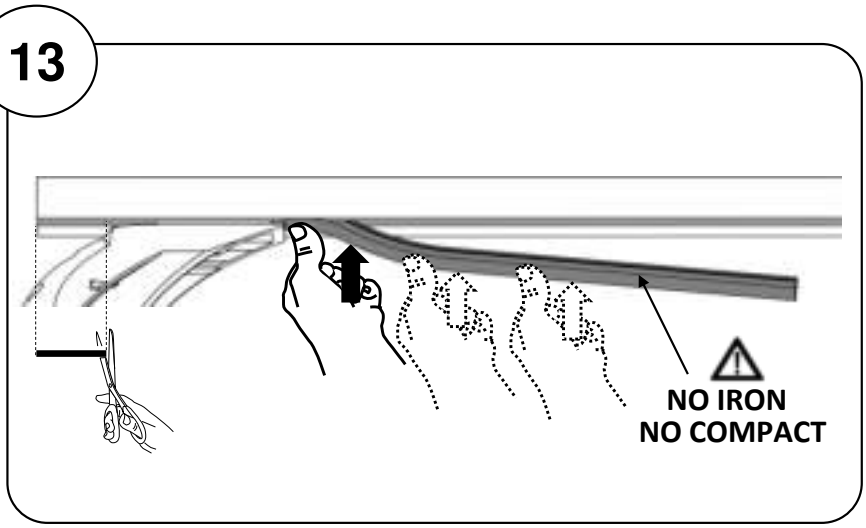

14