MT-OF501B

+ mthelmets.com

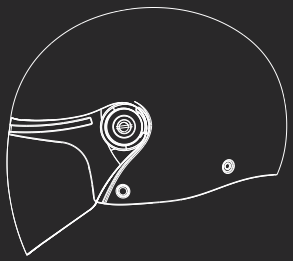

STREET S

USER GUIDE

MT HELMETS

Español

Especificaciones	05
Seguridad	08
Pantalla	10
Mantenimiento y garantía	12

English

Product Details	13
Safety	16
Shield/Visor	18
Maintenance & Warranty	20

STREET S

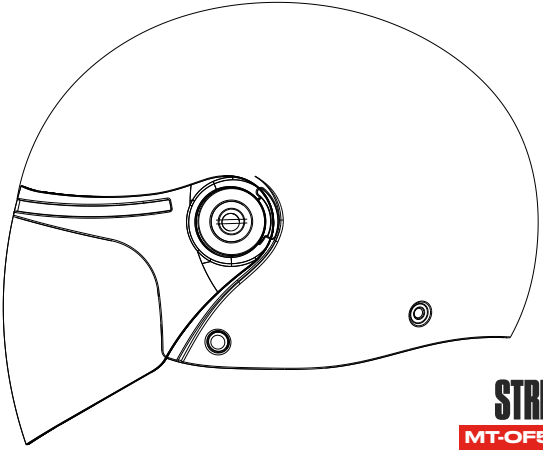

Calota

Desarrollada por MT HELMETS en base a la nueva y revolucionaria tecnología de HIRP. Una talla de calota para optimizar el peso, el ajuste y el confort.

Visor MT-V-15B

El sistema de mecanismo del visor MT-V-15B garantiza un cierre uniforme en todo el contorno de la pantalla. Este mecanismo permite la sustitución de la pantalla de una forma rápida y fácil.

Liner

Liner con tejido hipoalergénico que lo mantiene fresco y seco en primavera/verano y caliente con temperaturas más bajas.

IMPORTANTE

Por su seguridad, es importante que usted lea completamente el manual de propietario y sus advertencias.

Introducción

Enhorabuena por haber elegido un casco MT HELMETS. Este casco aúna la última tecnología, diseño e ingeniería disponible en el mercado y es una inversión excelente para su confort y protección. Aunque está demostrado que un casco reduce considerablemente los riesgos de sufrir lesiones o daños, le rogamos recuerde que ningún casco le puede proteger de todos los posibles o eventuales impactos aunque haya sido fabricado con materiales y tecnología punta. La siguiente información le ayudará en el disfrute y mantenimiento adecuado de su casco.

Sostenibilidad

En MT HELMETS nos comprometemos en crear cascos que respeten al máximo el medioambiente. Por eso, hemos aplicado tecnología que permite remplazar las piezas del casco de forma fácil, así alargando la vida útil del producto.

Funcionalidad

La principal función de un casco es proteger su cabeza de un impacto en caso de accidente. Para ello, el casco rodea su cabeza con un conjunto de materiales diseñados para absorber y amortiguar la fuerza de impacto originada en un accidente. El casco también se diseña para aportarle confort durante la conducción a cierta velocidad y en diversas condiciones climatológicas. Sin embargo, todo casco conlleva algún inconveniente: El casco disminuye su sensibilidad auditiva, visión periférica y movilidad hasta cierto punto a la par que le aporta protección y confort.

Ajuste

Para una seguridad máxima, es vital que su casco MT HELMETS encaje en su cabeza, estando la correa de retención correctamente y firmemente ajustada. Con la barbilla firmemente sujetada, agarre la parte posterior del casco con ambas manos e intente rodar el casco hacia adelante. Si usted puede mover el casco hacia sus ojos, la talla no es correcta, por lo que pruebe una talla más pequeña de casco.

Pantallas

Las pantallas de los cascos MT proporcionan protección contra el clima, pequeños objetos voladores y el viento. Las pantallas tintadas están disponibles para proteger sus ojos de la luz solar excesiva.

¡Atención! No utilizar nunca una pantalla ahumada u oscura en conducciones con bajo nivel de visibilidad. No solamente no es seguro, es además ilegal en varios países.

No utilizar nunca una pantalla que esté rayada o que esté húmeda de condensación. Las pantallas MT Helmets se suministran con un tratamiento anti-rayaduras.

¡Atención! Los valores acústicos pueden variar en función del tipo de motocicleta, revestimiento, posición y talla del cuerpo.

LET'S GOOOO

>>>>>>>>

Sistema de retención

Una vez que la correa de la barbilla está abierta, usted tiene que coger las dos secciones de la correa y mantenerlas ligeramente separadas con el fin de facilitar el paso de su cabeza. Al llevar a cabo este movimiento, se aconseja mantener las dos secciones de la correa apartadas de los pulgares para que estén correctamente colocadas.

Posicionar correctamente las partes que componen el cierre y sujetarlas de acuerdo con las recomendaciones que sean apropiadas para las versiones. Compruebe que la tensión y por lo tanto el posicionamiento del casco sean correctos para todas las posiciones.

Como quitarse el casco

Libere el sistema de retención, mantenga las dos secciones ligeramente separadas como se explica en el apartado anterior y quítese el casco.

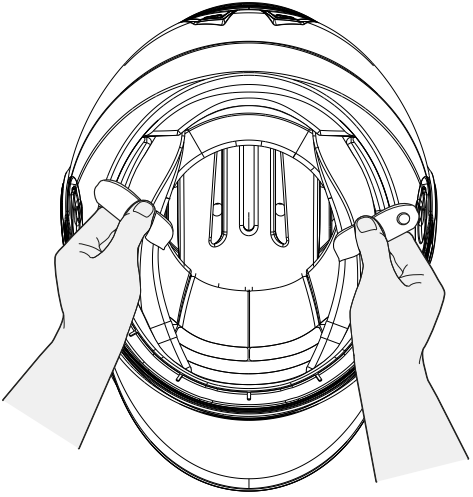

Como ajustar el sistema de cierre micrométrico

El cierre micrométrico permite un fácil y preciso ajuste de la longitud de la correa.

1 Pase el extremo de la correa dentro del mecanismo micrométrico. 2 Arrastre la correa hasta que esté bien ajustada y colocada firme sobre la barbilla.

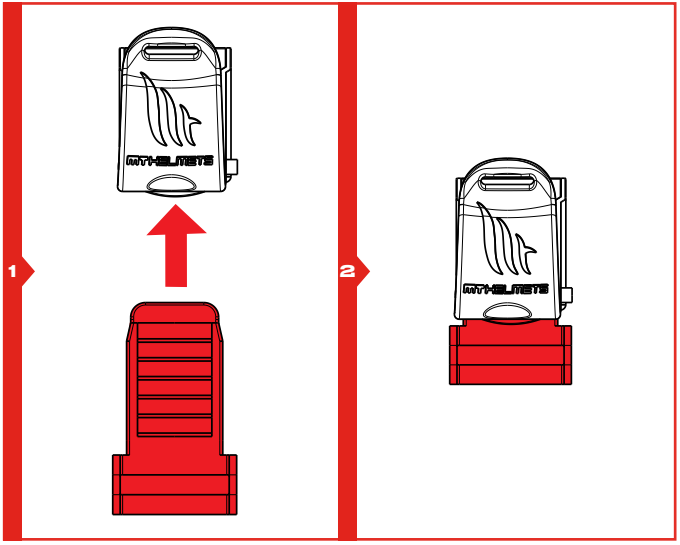

Advertencia. Nunca maneje sin haber cerrado y ajustado la correa del casco, para no comprometer el correcto funcionamiento del mismo.

Funcionamiento de la pantalla

1 Empuje hacía arriba la pantalla para que quede abierta. 2 Baje la pantalla para dejarla nuevamente cerrada.

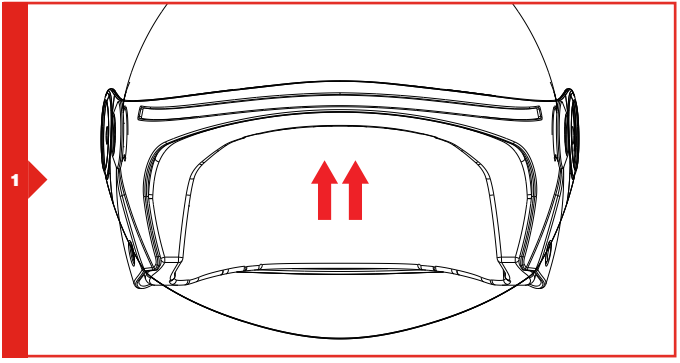

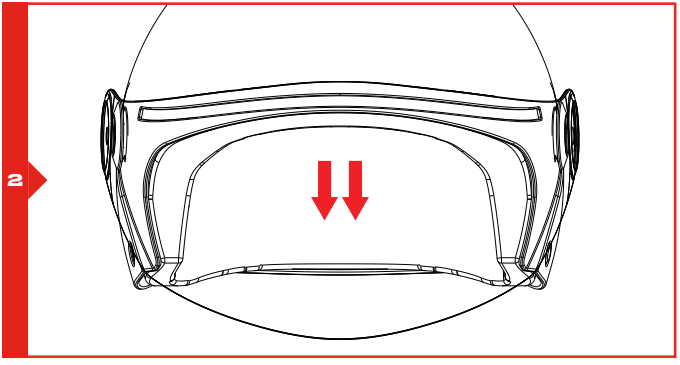

Desmontar pantalla

1 Desatornillar el mecanismo circular de anclaje de la visera que encontrará en ambos laterales del casco. 2 Extraer la pantalla cuidadosamente.

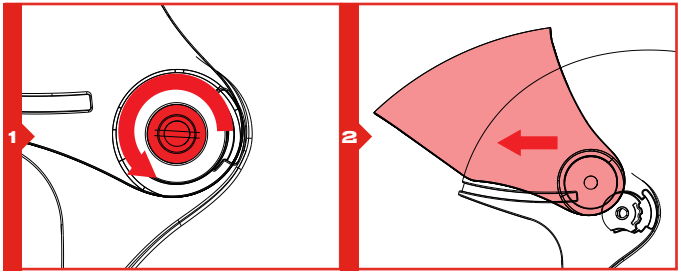

Montar pantalla

1 Colocar cuidadosamente la visera en la ranura de anclaje. 2 Atornillar el mecanismo de anclaje hasta que esté completamente sujeto.

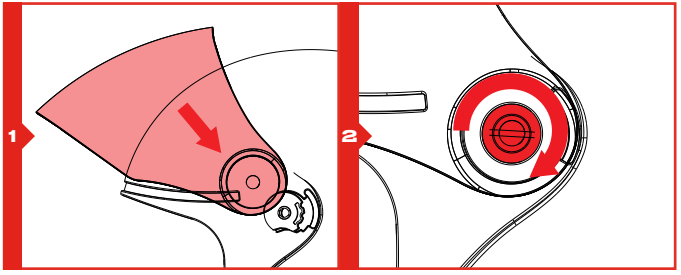

Mantenimiento

Ningún componente de su casco MT HELMETS puede ser dañado por el agua. Lávelo con un detergente suave en agua tibia y déjelo secar al aire libre. Se recomienda lavar a mano. No coloque piezas de revestimiento en la secadora: el exceso de calor puede dañar la espuma y los revestimientos. La pantalla puede limpiarse con jabón suave y agua. La calota de su casco debe limpiarse con agua

Advertencias

No circule sin haber previamente sujetado su casco con atención. No limpie su casco con productos derivados del petróleo, solventes, benceno, diluyentes o productos de limpieza abrasivos. No pinte su casco, de lo contrario su garantía quedará invalidada. No deje caer su casco desde cualquier altura sobre una superficie dura. Esto podría causar daños en el acabado de su casco y/o disminuir su capacidad para protegerlo. No coloque su casco en el espejo retrovisor de su motocicleta: la fuerte presión del borde del retrovisor comprime y daña el revestimiento amortiguador del casco. No coloque su casco en el asiento de la motocicleta o en el tanque de combustible. Podría rodar fácilmente y golpear el suelo causando un daño irreparable. Lo más adecuado es colocar el casco en una superficie plana o en su defecto, sobre el suelo para que no pueda rodar ni caer. No utilizar su casco si la pantalla está rayada. Esto puede afectar su visión, especialmente durante una conducción nocturna. No modifique ninguna parte de su casco, no taladre la calota, ni corte o presione el revestimiento amortiguador. La instalación de sistemas de sonido, altavoces y micrófonos reduce la capacidad de su casco para protegerlo por lo que no se recomienda. No vuelva a usar su casco si se ha caído o ha estado involucrado en un accidente. Reemplácelo incluso si el daño no es visible a simple vista. No use viseras oscuras o teñidas en condiciones de conducción oscuras o de mala visibilidad. No coloque los interiores ni las almohadillas en la secadora después del lavado. Deje que se seque al aire libre. No intente quitar, cambiar o reemplazar la pantalla mientras conduce su motocicleta. Los acabados fluorescentes y/o brillantes se desvanecen con el tiempo y la exposición a la luz solar. Esto es normal y no está cubierto por la garantía.

Garantía

Si tiene una reclamación de garantía,
rogamos visite la página mthelmets.com/warranty

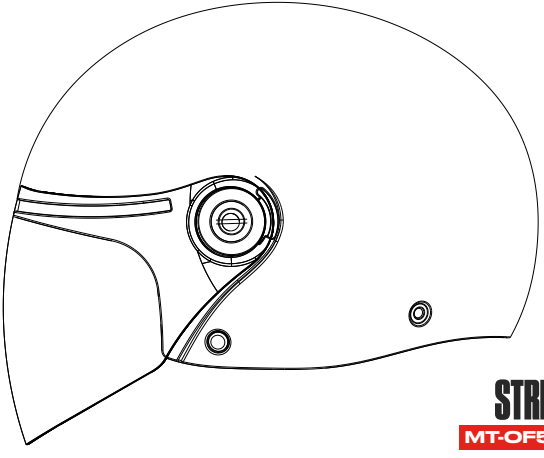

STREET S
MT-OF501B

Shell

Developed by MT HELMETS based on the revolutionary new HIRP technology. A single shell size to optimize weight, fit and comfort.

MT-V-15B Shield

The closure system of the MT-V-15B shield guarantees a uniform seal all around and allows the screen to be replaced quickly and easily.

Liner

Liner with hypoallergenic fabric that keeps it cool and dry in spring/summer and warm in lower temperatures.

IMPORTANT

For your safety, it is important that you read the entire user's manual and its warnings.

Introduction

Congratulations on your choice of a model made by MT HELMETS. This helmet combines the latest technology, engineering and design available today and is an excellent investment for your comfort and protection. Although wearing a helmet has been proven to significantly reduce the risk of injury or harm, please remember that no helmet can protect you from all possible or potential impacts, even if it is made with state-of-the-art materials and technology. The following information will assist you in the enjoyment and proper maintenance of your helmet.

Sustainability

At MT HELMETS, we are committed to creating helmets that are as environmentally friendly as possible. For this reason, helmet parts can be easily replaced, thus extending their life.

Purpose

The main function of a helmet is to protect your head from impact in the event of an accident. To achieve this, the helmet encapsulates your head with materials designed to absorb and mitigate the force of impact. Additionally, it is engineered to offer comfort while riding at a given speed and in a variety of weather conditions. However, there is a downside to every helmet: it decreases your hearing sensitivity, peripheral vision and mobility to some extent, while providing protection and comfort.

Fit

For maximum safety, it is vital that your MT HELMETS helmet fits properly on your head, with the retention strap correctly and securely fastened. Keep your chin firmly in place, grasp the back of the helmet with both hands and try to roll the helmet forward. If you can move the helmet towards your eyes, the size is not correct, so try a smaller one.

Shield/Visor

MT helmet shields provide protection against the weather, small flying objects and wind. Tinted visors are available to protect your eyes from excessive sunlight.

Caution! Never use a smoked or darkened shield/visor in low-visibility riding. Not only is it unsafe, it is also illegal in many countries.

Never use a shield/visor that is scratched or wet with condensation. MT Helmets shields are supplied with an anti-scratch treatment.

LET'S GOOOO

>>>>>>>>

Retention System

Once the chinstrap is opened, you need to take both sections of the strap and keep them slightly separated in order to facilitate the passage of your head. When performing this movement, it is recommended to keep the two sections of the strap away from your thumbs so that they are properly positioned.

Position the parts that make up the retention system and secure them according to the appropriate recommendations for each the helmet. Check that the tension, and therefore the positioning of the helmet, is correct.

How to take off your helmet

Release the retention chinstrap, hold the two sections slightly apart as explained in the previous paragraph and remove the helmet.

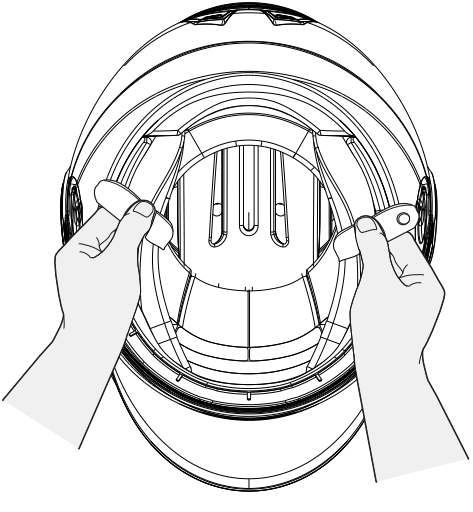

How to adjust the micrometric closure system

The micrometric closure allows for easy and precise adjustment of the chinstrap length.

1 Pass the end of the strap into the micrometric mechanism. 2 Drag the strap until it is snug and firmly positioned on the chin.

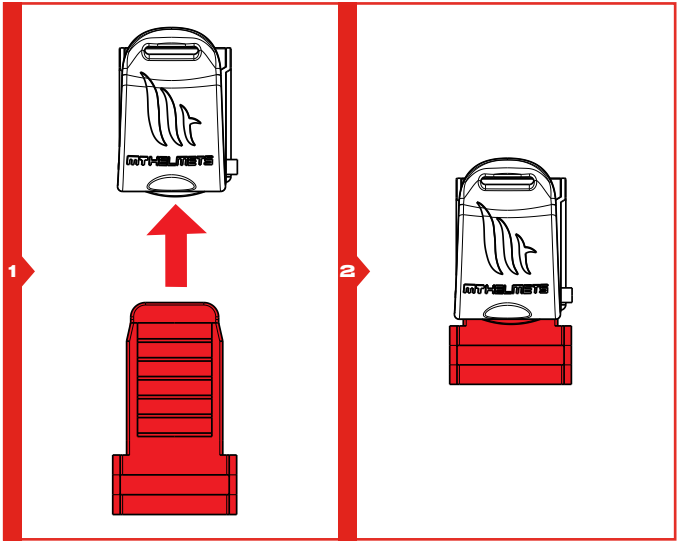

Warning. Do not wear the helmet without securing and adjusting the chinstrap beforehand, as this can affect its ability to function correctly.

Shield/Visor operation

1 Push the shield up to place it in the open position. 2 Lower the shield to put it in the closed position.

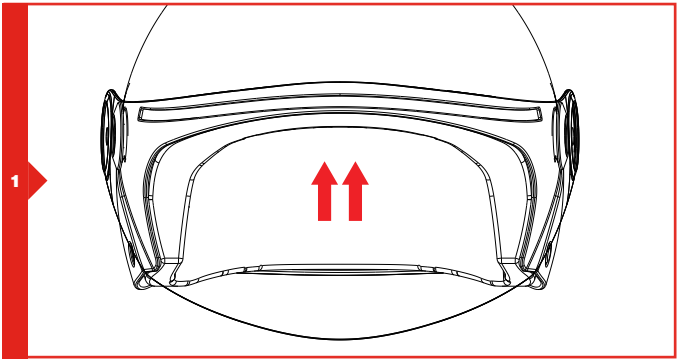

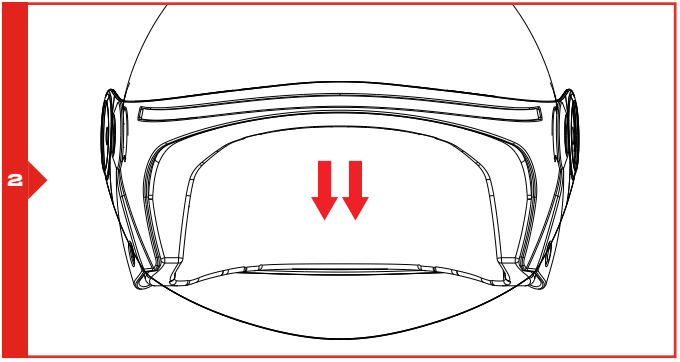

Disassembling the Shield/Visor

1 Unscrew the circular anchoring mechanism on both sides of the helmet.
2 Carefully remove the shield.

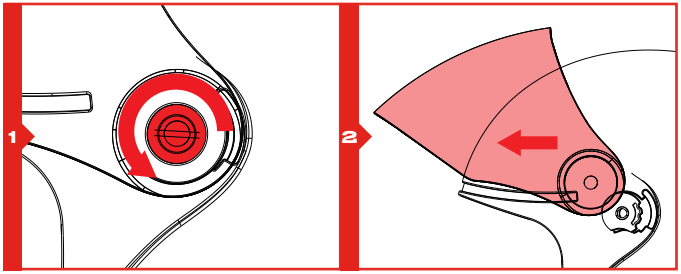

Assembling the Shield/Visor

1 Carefully place the shield in the anchor groove. 2 Screw the anchoring mechanism until it is fully secure.

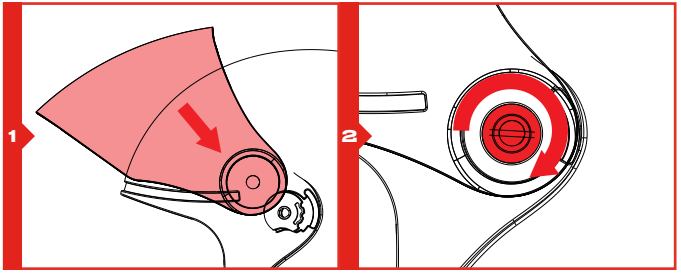

Maintenance

No component of your helmet can be damaged by water. Wash it with a mild detergent in lukewarm water and let it air dry. It is recommended to wash by hand. Do not place liner parts in the dryer: excess heat can damage the foam and liners. The shield can be cleaned with mild soap and water. The shell of your helmet should be cleaned with water.

Warnings

Do not ride without first carefully fastening your helmet. Do not clean your helmet with petroleum products, solvents, benzene, thinners or abrasive cleaning products. Do not paint your helmet, otherwise your warranty will be invalidated. Do not drop your helmet from any height onto a hard surface. This may cause damage to the finish of your helmet and/or diminish its protective qualities. Do not place your helmet on the mirror of your motorcycle: the strong pressure from the edge of the mirror compresses and damages the shock absorbing liner of the helmet. Do not place your helmet on the motorcycle seat or fuel tank. It could easily roll off and hit the ground causing irreparable damage. It is best to place the helmet on a flat surface or, failing that, on the ground so that it cannot roll or fall. Do not use your helmet if the shield is scratched. This can affect your vision, especially when riding at night. Do not modify any part of your helmet, drill holes in the shell, or cut or press on the shock absorbing liner. The installation of sound systems, loudspeakers and microphones reduces the ability of your helmet to protect you and is therefore not recommended. Do not reuse your helmet if it has been dropped or involved in an accident. Replace it even if the damage is not visible to the naked eye. Do not wear dark or tinted shields/visors in dark or poor visibility riding conditions. Do not place interiors or pads in the dryer after washing. Allow to air dry. Do not attempt to remove, change or replace the shield while riding your motorcycle. Fluorescent and/or glossy finishes fade over time and with exposure to sunlight. This is normal and is not covered by the warranty.

Warranty

If you have a warranty claim, please go to
mthelmets.com/warranty

MT HELMETS

+ mthelmets.com