Handleiding

Kluspret Gereedschapsset



INLEIDING

Gefeliciteerd met uw aankoop van de **Kluspret Gereedschapsset** van **VTech**®. Wij van **VTech**® doen ons uiterste best goede producten te maken die leuk en leerzaam zijn voor uw kind. Mocht u nog vragen of opmerkingen hebben, neemt u dan a.u.b. contact op met onze klantenservice, telefoonnummer: (0031) (0)495-459123 / e-mail: klantenservice@vtechnl.com

Kleine klussers opgelet, beleef dolle pret met de **Kluspret Gereedschapsset** van **VTech**®! Plaats het gereedschap in de gereedschapsriem en start met klussen tijdens 3 verschillende speelstanden. Druk op de knipperende toetsen, plaats een kaart en sla een spijker of draai een schroef in de openingen om te spelen. Maak kennis met cijfers en kleuren én leer hoe je het gereedschap kunt gebruiken. Gereedschap klaar? Klussen maar!

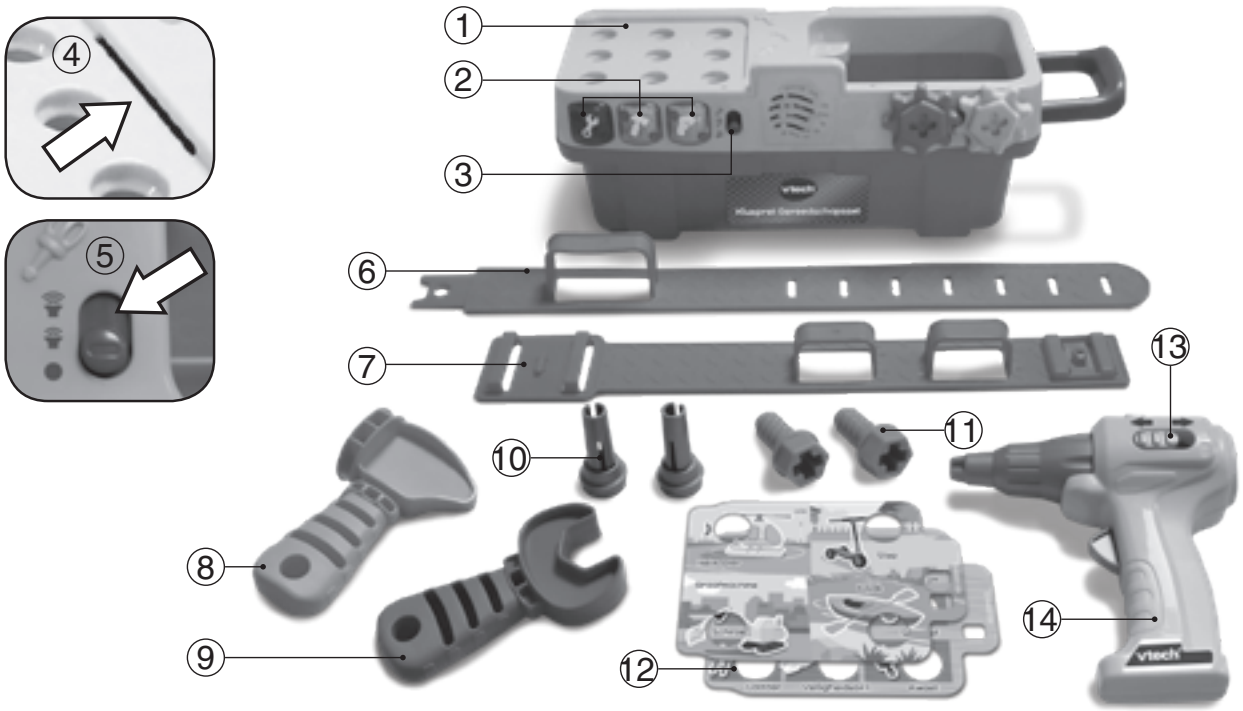

① Openingen
② Gereedschapstoetsen
③ Speelstandschakelaar
④ Kaartsleuf
⑤ Aan/Uit-volumeschakelaar
⑥ Gereedschapsriem deel A
⑦ Gereedschapsriem deel B
⑧ Hamer
⑨ Steeksleutel
⑩ Spijkers
⑪ Schroeven
⑫ Kaarten
⑬ Richtingschakelaar
⑭ (Schroef)boormachine

INHOUD VAN DE DOOS

- Eén **VTech® - Kluspret Gereedschapsset**
- Twee dubbelzijdige kaarten
- Eén gereedschapsriem
- Eén (schroef)boormachine
- Eén hamer
- Eén steeksleutel
- Twee schroeven
- Twee spijkers
- Eén handleiding

Montage gereedschapsriem

1. Schuif het uiteinde van deel A door het slotje aan het uiteinde van deel B, zoals hieronder is weergegeven.
2. Klik de delen aan elkaar vast, zoals hieronder is weergegeven.
3. Maak de riem om de taille van het kind vast om te spelen.

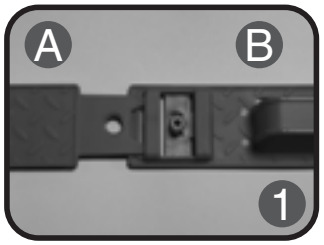





WAARSCHUWING:
Alle verpakkingsmaterialen, zoals plakband, plastic, demolabel, verpakkingsslotjes, tie-wraps, koorden, schroeven enz., maken geen deel uit van het product en dienen voor de veiligheid van uw kind te worden verwijderd.

Let op: Sla deze handleiding op, deze bevat belangrijke informatie over het product.

Losmaken van de verpakkingsslotjes:

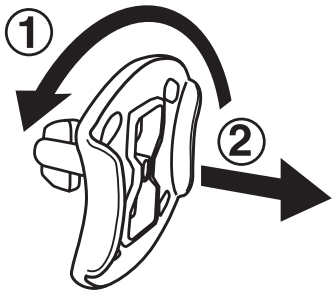

① Draai het verpakkingsslotje een kwartslag tegen de klok in.
② Neem het verpakkingsslotje uit de houder en gooi het weg bij het afval.

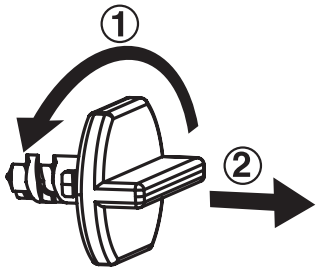

① Draai het verpakkingsslotje verschillende keren tegen de klok in.
② Neem het verpakkingsslotje uit de houder en gooi het weg bij het afval.

WAARSCHUWING:
Plaats geen andere voorwerpen dan de bijgeleverde schroeven en spijkers in de openingen van de gereedschapskist. Dit kan de gereedschapskist beschadigen.



DEMOSTAND

Dit product staat in een **demostand**. Neem het uit de verpakking en plaats een **kaart** in de **kaartsleuf** om de demostand te verlaten en normaal te spelen.

HOE PLAATS JE DE BATTERIJEN?

1. Zet het speelgoed UIT.
2. Open het batterijklepje aan de onderkant van het speelgoed. Gebruik hiervoor een schroevendraaier.
3. Wanneer er gebruikte of lege batterijen aanwezig zijn, verwijder deze dan uit het batterijenvak door de batterijen aan één kant omhoog te tillen.
4. Plaats 2 nieuwe ‘AA’ (LR6) batterijen volgens de afbeelding in het batterijenvak. Voor optimale prestaties bevelen wij alkaline batterijen of volledig opgeladen NiMH (nikkel-metaalhydride) batterijen aan.
5. Plaats het klepje terug en maak het goed vast.
6. Nu is het speelgoed klaar voor gebruik.

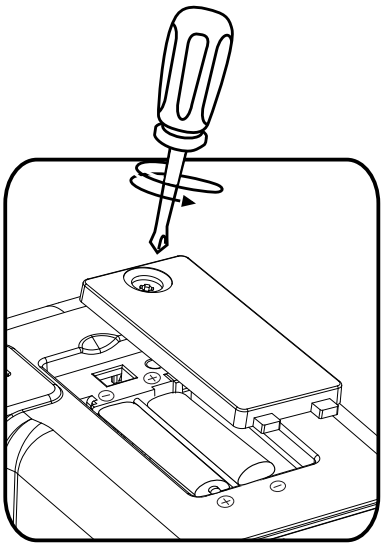

WAARSCHUWING:

Batterijen dienen door een volwassene geplaatst te worden.

Houd batterijen buiten het bereik van kinderen.

BELANGRIJKE INFORMATIE OVER BATTERIJEN

- Plaats de batterijen volgens de polen (+,-) om lekkage te voorkomen.
- Gebruik geen verschillende soorten batterijen door elkaar: alkaline, standaard (zink-koolstof), oplaadbare of nieuwe en gebruikte batterijen.
- Gebruik alleen het type en de soort batterijen die in deze handleiding staan vermeld.
- De contactklemmen van de voeding mogen niet kortgesloten worden.
- Indien het speelgoed langere tijd niet zal worden gebruikt, is het aan te bevelen de batterijen te verwijderen.
- Verwijder lege of zwakke batterijen uit het speelgoed.
- Gooi batterijen niet weg in vuur of in de natuur.

OPLAADBARE BATTERIJEN:

- Haal (indien verwijderbaar) oplaadbare batterijen eerst uit het speelgoed en laad ze daarna buiten het speelgoed op.
- Het opladen of verwijderen van batterijen dient altijd onder toezicht van een volwassene te gebeuren.
- Probeer nooit gewone (niet oplaadbare) batterijen te herladen.

Milieu

Verwijdering van batterijen en product



Het symbool van een doorgekruiste container geeft aan dat het product en de batterijen niet met het normale huisafval mogen worden weggegooid omdat deze stoffen bevatten die schadelijk kunnen zijn voor het milieu en de gezondheid. Lever het product en/of de batterijen aan het eind van hun levenscyclus in bij een officieel aangewezen inzamelpunt.

Win advies in bij de plaatselijke autoriteiten voor informatie over speciale plaatsen voor Klein Chemisch Afval (K.C.A.), waar u gebruikte batterijen en/of producten kunt inleveren.

De chemische symbolen Hg, Cd of Pb geven aan dat het kwik- (Hg), cadmium- (Cd) of loodgehalte (Pb) in de batterij hoger is dan de referentieniveaus in de Richtlijn 2006/66/EC.



De zwarte balk geeft aan dat het product na 13 augustus 2005 op de markt werd gebracht.

Help het milieu door uw product en/of batterijen op een verantwoordelijke manier weg te gooien.

Kijk voor meer informatie op:
www.stibat.nl

FUNCTIES

1. Aan/Uit-volumeschakelaar

Om de **Kluspret Gereedschapsset** AAN te zetten, verschuif je de **Aan/Uit-volumeschakelaar** naar het lage volume (🔉) of het hoge volume (🔊). Verschuif de Aan/Uit-volumeschakelaar naar (●) om het speelgoed UIT te zetten.



2. Speelstandschakelaar

Verschuif de **speelstandschakelaar** om een speelstand te kiezen.

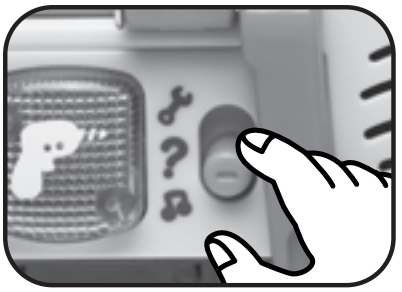

3. Gereedschapstoetsen

Druk op de **gereedschapstoetsen** om iets te leren over de gereedschappen, vragen te beantwoorden of naar vrolijk gezongen liedjes te luisteren.

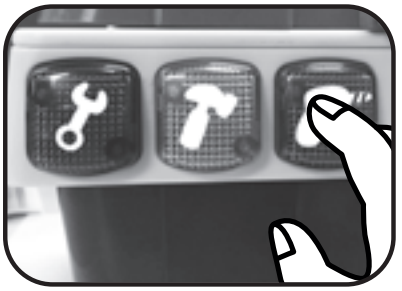

4. Openingen

Sla de spijkers of draai de schroeven in de **openingen** om te spelen en vragen te beantwoorden.



5. Kaarten

Plaats een dubbelzijdige **kaart** in de **kaartsleuf** om kennis te maken met gereedschappen, cijfers, vervoersmiddelen en bekende voorwerpen én luister naar vrolijk gezongen liedjes.



6. Gereedschapsriem

Plaats het gereedschap in de lussen van de **gereedschapsriem**.

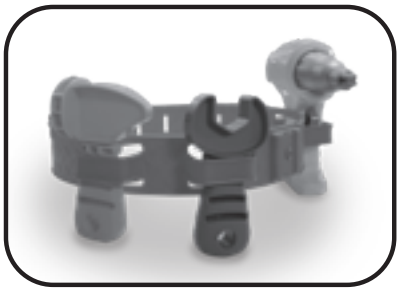

7. (Schroef)boormachine

Gebruik de **(schroef)boormachine** om de schroeven in de openingen te draaien. Verschuif de **richtingschakelaar** om de draairichting aan te passen.

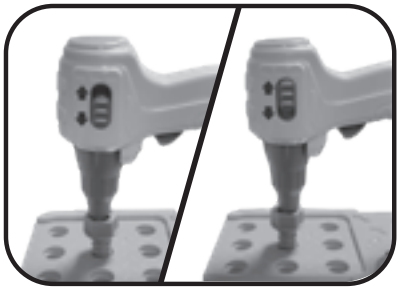

8. Hamer

Gebruik de **hamer** om de spijkers in de openingen te slaan.

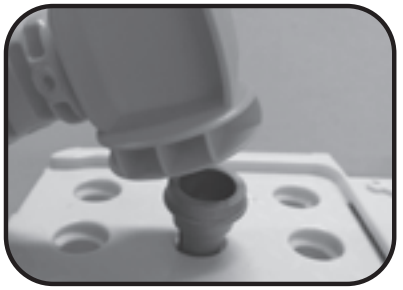

9. Steeksleutel

Gebruik de **steeksleutel** om de schroeven los of vast te draaien.

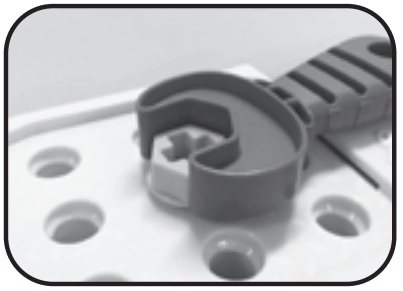

10. Automatische uitschakeling

Om batterijen te besparen, schakelt de **Kluspret Gereedschapsset** automatisch uit als er enige tijd niet mee wordt gespeeld. Het speelgoed kan weer geactiveerd worden door de **Aan/Uit-volumeschakelaar** of de **speelstandschakelaar** te verschuiven.

Let op: Wanneer het speelgoed tijdens het spelen uitschakelt, raden wij aan om de batterijen te vervangen.

ACTIVITEITEN

1. Vrij Spelen

Druk op de drie **gereedschapstoetsen** om iets te leren over de gereedschappen en kennis te maken met kleuren. Gebruik de **(schroef)boormachine, steeksleutel** of **hamer** om de **schroeven** en **spijkers** in de **openingen** te draaien of slaan. Als er geen **kaart** geplaatst is, hoor je geluiden en vrolijke zinnetjes. Plaats een kaart om kennis te maken met cijfers, vergelijken, gereedschappen, kleuren, voorwerpen en meer. Na elke vijf acties (bijvoorbeeld na het plaatsen van een schroef of een spijker), hoor je een vrolijk gezongen liedje.

2. Spelletje

Tijd voor een spelletje! Luister naar de vragen en geef antwoord door op de **gereedschapstoetsen** te drukken of de **gereedschappen** te gebruiken. Haal de **schroeven** en **spijkers** uit de **openingen** wanneer je ze allemaal gebruikt hebt, om nieuwe vragen te beantwoorden.

3. Muziek

Druk op de drie **gereedschapstoetsen** of plaats een **kaart** om vrolijk gezongen liedjes te horen over cijfers, voorwerpen en verschillende gereedschappen. Plaats een **schroef** of een **spijker** in een **opening** om melodietjes te horen.

MELODIETJES

1. Zagen, zagen
2. Aiken Drum
3. Zakdoekje leggen
4. Twee emmertjes water halen
5. Looby Loo
6. Jan Huygen in de ton
7. Drie maal drie is negen
8. For He’s a Jolly Good Fellow
9. Colonel Bogey March

GEZONGEN LIEDJES

Liedje 1

Ga je klussen, ja neem dan de tijd,
denk aan de veiligheid.
Geen klus is te groot,
geen klus is te klein.
Met mij erbij,
klaar jij elk karwei!

Liedje 2

Meet maar mee,
één en twee.
Drie en vier,
kom, maak plezier!
Meten is goed
bij elke klus die je doet.

Liedje 3
O de kajak, die is lek,
de heli komt niet van zijn plek.
De graafmachine werkt niet, de step is ook stuk.
Jij maakt ze, o wat een geluk!

Liedje 4
Iets repareren, daar kun jij van leren.
Klaar voor elk karwei.
Keer op keer, probeer je weer
en leer je vanalles bij.
Doe je ding, klus en zing!

Liedje 5
Kom en draai de bout maar vast,
in een stoel of kast.
Draai de moer goed aan zodat ‘ie stevig staat.
Met de steeksleutel is het klusje zo geklaard!

Liedje 6
Help je me mee?
Wij gaan klussen!
Ja, jippiejee!
Kom timmeren maar!
De hamer, die ligt al klaar!

Liedje 7
Klaar de klus maar gauw.
Met dit gereedschap, lukt het jou!
Schroef iets vast, boor een gat.
Boormachines kunnen dat!

ONDERHOUD EN VERZORGING

1. Maak het speelgoed a.u.b. alleen schoon met een vochtige en niet met een natte doek.
2. Zet het speelgoed niet voor langere tijd in de felle zon of in de buurt van een andere warmtebron.
3. Als het speelgoed voor langere tijd niet wordt gebruikt, is het aan te bevelen de batterijen te verwijderen.
4. Laat het speelgoed niet op harde oppervlakken vallen en stel het niet bloot aan vocht of water.
5. Reinig het speelgoed niet met bijtende schoonmaakmiddelen.

LET OP:

Als de **Kluspret Gereedschapsset** opeens stopt of als het geluid slechter wordt:

1. Zet dan het speelgoed uit en laat het zo enkele minuten staan.
2. Zet het daarna weer aan.
3. Blijft het probleem bestaan, dan kan het veroorzaakt worden door bijna lege batterijen.
4. Vervang de oude batterijen door nieuwe en probeer het opnieuw.

Blijft het probleem nog steeds bestaan, neem dan a.u.b. contact op met onze klantenservice, e-mail: klantenservice@vtechnl.com / telefoonnummer: (0031) (0)495-459123

BELANGRIJKE MEDEDELING:

Het ontwerpen en ontwikkelen van educatief speelgoed gaat gepaard met een verantwoordelijkheid die wij bij **VTech**® uitermate serieus opvatten. Wij zetten ons volledig in om er zeker van te zijn dat de informatie, die de kern van ons product is, zeer nauwkeurig en accuraat is. Het kan echter gebeuren dat er fouten voorkomen. Het is voor u van belang om te weten dat wij volledig achter onze producten staan en u aanmoedigen contact op te nemen met onze klantenservice indien u problemen heeft met, of suggesties heeft voor onze producten. Wij staan u dan graag te woord.

Telefoonnummer: (0031) (0)495-459123 /

E-mail: klantenservice@vtechnl.com

Bezoek onze website voor meer informatie over onze producten en garantievoorwaarden:

vtechnl.com

© 2021 VTech.
Alle rechten voorbehouden.
IM-550900-002
Version:0