PHILIPS

HR3745
HR3750

EN	User manual
DA	Brugervejledning
DE	Benutzerhandbuch
EL	Εγχειρίδιο χρήσης
ES	Manual del usuario
ES-AR	Manual del usuario
FI	Käyttöopas
IT	Manuale utente
MS	Manual pengguna
NL	Gebruiksaanwijzing
NO	Brukerhåndbok
PT	Manual do utilizador
SV	Användarhandbok
TR	Kullanım kılavuzu
ZH-S	用户手册
ZH-T	使用手冊
AR	دليل المستخدم
FA	راهنمای کاربر

1

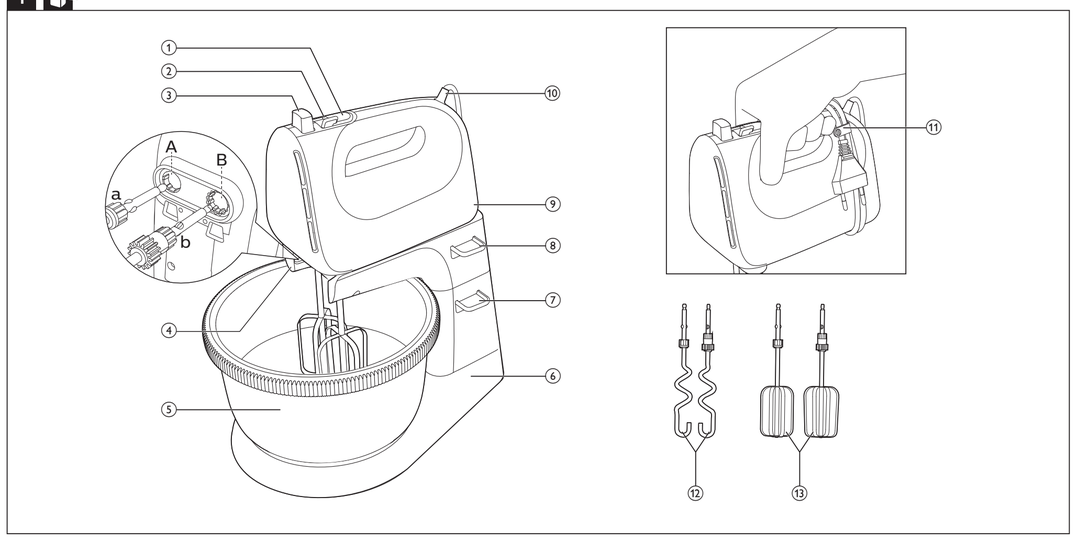

2

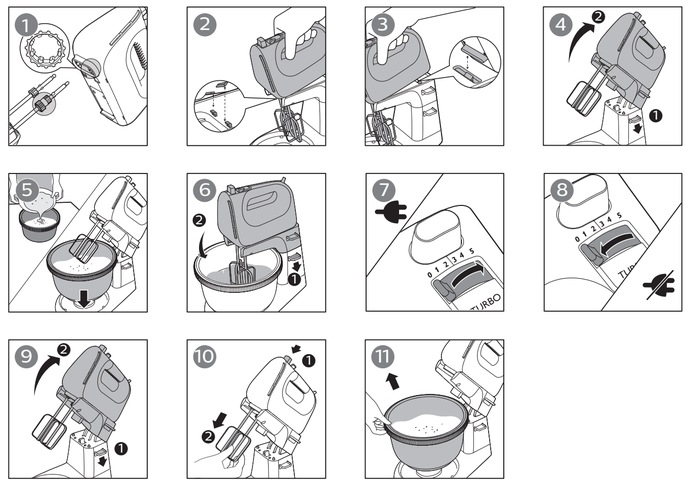

3

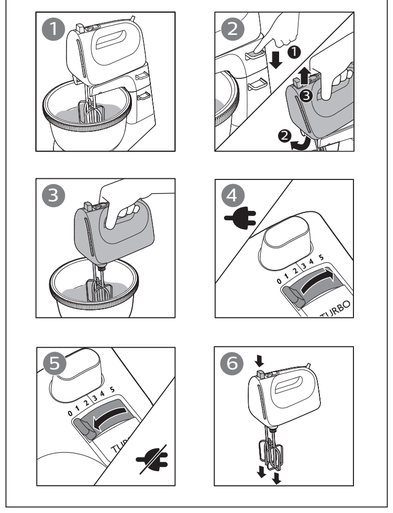

4

		Kg (MAX)		
		500 ml	6 min	5
		x8	2 min	5
		750 g	3 min	1-5
		1000 g	5 min	5
		720 g		

5

	✗	✗	✓
	✗	✗	✓
	✓	✓	✓
	✓	✓	✓

©2019 Koninklijke Philips N.V.
All rights reserved.
4240 002 03066

English

1 Important

Read this user manual carefully before you use the appliance, and save the user manual for future reference.

Warning

- Do not immerse the motor unit in water nor rinse it under the tap.
- Before you connect the appliance to the power, make sure that the voltage indicated on the bottom of the appliance corresponds to the local power voltage.
- If the supply cord is damaged, it must be replaced by the manufacturer, its service agent or similarly qualified persons in order to avoid a hazard.
- Appliances can be used by persons with reduced physical, sensory or mental capabilities or lack of experience and knowledge if they have been given supervision or instruction concerning use of the appliance in a safe way and if they understand the hazards involved.
- Children should be supervised to ensure that they do not play with the appliance.
- This appliance shall not be used by children. Keep the appliance and its cord out of reach of children.
- Before you connect the mixer to the mains, insert the beaters into the mixer.
- Switch off the appliance and disconnect it from the mains if you leave it unattended and before you assemble, disassemble and clean it and before changing accessories or approaching parts that move in use.
- Do not touch or insert any object on the gears of the mixer stand, especially when the appliance is in use.
- Clean the mixer unit, stand and holder with a moist cloth.

Caution

- Never use any accessories or parts from other manufacturers or that Philips does not specifically recommend. If you use such accessories or parts, your guarantee becomes invalid.
- This appliance is intended for household use only.
- Do not exceed the quantities and processing time indicated in the user manual.
- Do not process more than one batch without interruption. Let the appliance cool down to room temperature before you continue processing.

Note

- Noise level = 86 dB [A]

Electromagnetic fields (EMF)

This Philips appliance complies with all standards regarding electromagnetic fields (EMF). If handled properly and according to the instructions in this user manual, the appliance is safe to use based on scientific evidence available today.

Recycling

This symbol means that this product shall not be disposed of with normal household waste (2012/19/EU).

Follow your country's rules for the separate collection of electrical and electronic products. Correct disposal helps prevent negative consequences for the environment and human health.

2 Introduction

Congratulations on your purchase and welcome to Philips! To fully benefit from the support that Philips offers, register your product at www.philips.com/welcome.

3 What's in the box (Fig. 1)

① **Turbo button**
- Press and hold to reach the maximum speed

② **Speed control**
- **0** : OFF position
- **1 2 3 4 5** : speed setting

③ **⏏ Eject button**
- Press to release the beaters or dough hooks

④ **Hole for the beaters and dough hooks**
- Hole A: for the beaters and dough hooks with gear a
- Hole B: for the beaters and dough hooks with gear b (of larger size)

⑤ **Driving bowl**
⑥ **Mixer stand**
⑦ **Lever to release the arm of the mixer stand**
⑧ **Lever to release the mixer**
⑨ **Mixer unit**
⑩ **Power cord**
⑪ **Cord clip**
⑫ **Two dough hooks**
⑬ **Two strip beaters**

4 Use the appliance (Fig. 2/Fig. 3)

Before the first use

Before you use the appliance for the first time, thoroughly clean the parts that come into contact with food.

Strip beaters/Dough hooks

Warning

- Before you switch on the appliance, lower the beaters into the ingredients.

Switch on the mixer. Select a proper speed. To avoid splashing, start mixing at a low speed, and then switch to a higher speed.

Tip

- Beaters are for whipping egg white, cream. It can also be used for mixing cake batter, cookies dough, pancake, waffles, and puff pastries etc.
- Dough hooks are for preparing yeast dough, pasta dough, etc.
- Start with speed 1 to prevent splashing. Then slowly increase the speed.
- For best results, use speed 5 for whipping.
- Use the Turbo button to get quick access to the maximum speed
- Press the spatula against the side of the driving bowl to remove unmixed ingredients in order to obtain a well-mixed mixture.
- You can use the mixer with the stand (fig. 2) or without the stand (fig. 3).
- For small amount recipe, use the mixer without the stand for the best result.
- After processing large quantity ingredients or processing ingredients for a long time, let your mixer cool down for two hours before starting another operation.
- You may need to adjust the amount of liquid to form the dough according to the humidity and temperature condition.

5 Cleaning (Fig. 5)

Caution

- Before you clean the appliance or release any accessory, unplug it.

1 Clean the motor unit with a moist cloth.
2 Clean the beaters, dough hooks, and driving bowl, in warm water with some washing-up liquid or in a dishwasher.

6 Storage

1 Wind the power cord round the heel of the appliance.
2 Put the beaters, and dough hooks in the driving bowl.
3 Store the mixer unit, mixer stand, and driving bowl in a dry place away from direct sunlight or other sources of heat.

7 Guarantee and service

If you have a problem, need service, or need information, see www.philips.com/support or contact the Philips Consumer Care Center in your country. The phone number is in the worldwide guarantee leaflet. If there is no Consumer Care Center in your country, go to your local Philips dealer.

Dansk

1 Vigtigt

Læs denne brugervejledning omhyggeligt igennem, inden apparatet tages i brug. Gem brugervejledningen til eventuel senere brug.

Advarsel

- Motorenheden må ikke kommes i vand eller skylles under vandhanen.
- Før du slutter strøm til apparatet, skal du kontrollere, at den netspænding, der er angivet i bunden af apparatet, svarer til den lokale netspænding.
- Hvis netledningen beskadiges, må den for at undgå enhver risiko kun udskiftes af producenten, en autoriseret forhandler eller en tilsvarende kvalificeret fagmand.
- Apparater kan bruges af personer med reducerede fysiske, sensoriske eller mentale evner eller manglende erfaring og viden, hvis de er blevet instrueret i sikker brug af apparatet og forstår de medfølgende risici.
- Apparatet bør holdes uden for børns rækkevidde for at forhindre, at børn kan lege med apparatet.
- Dette apparat må ikke bruges af børn. Hold apparatet og ledningen til apparatet uden for børns rækkevidde.
- Før du sætter mixeren i stikkontakten, skal du sætte piskerisene i mixeren.
- Sluk for apparatet, og tag stikket ud af stikkontakten, når du går fra det, før du samler det, skiller det ad eller rengør det, samt før du skifter tilbehør eller kommer tæt på dele, der bevæger sig under brug og rengøring.
- Undlad at berøre eller indsætte genstande i tandhjulene på mixer-holderen, især når apparatet er i brug.
- Rengør mixerenheden, stativet og holderen med en fugtig klud.

Forsigtig

- Brug aldrig tilbehør eller dele fra andre fabrikanter eller tilbehør/dele, som ikke specifikt er anbefalet af Philips. Hvis du anvender en sådan type tilbehør eller dele, annulleres garantien.
- Dette apparat er kun beregnet til almindelig husholdningsbrug.
- De angivne mængder og tilberedningstider i brugervejledningen må ikke overskrides.
- Undlad at tilberede mere end én portion uden afbrydelse. Lad apparatet køle ned til stuetemperatur, inden du fortsætter.

Bemærk

- Støjniveau = 86 dB [A]

Elektromagnetiske felter (EMF)

Dette Philips-apparat overholder alle standarder i forhold til elektromagnetiske felter (EMF). Hvis apparatet håndteres korrekt i henhold til instruktionerne i denne brugervejledning, er det sikkert at bruge baseret på de forskningsresultater, der er adgang til på nuværende tidspunkt.

Genbrug

Dette symbol betyder, at dette produkt ikke må bortskaffes sammen med almindeligt husholdningsaffald (2012/19/EU).

Følg dit lands regler for særskilt indsamling af elektriske og elektroniske produkter. Korrekt bortskaffelse er med til at forhindre negativ påvirkning af miljøet og menneskers helbred.

2 Introduktion

Tillykke med dit køb, og velkommen til Philips! For at få fuldt udbytte af den støtte, Philips tilbyder, skal du registrere dit produkt på www.philips.com/welcome.

3 Pakkens indhold (Fig. 1)

① **Turbo-knap**
- Tryk og hold nede for at øge til den maksimale hastighed

② **Hastighedskontrol**
- **0** : OFF-position
- **1 2 3 4 5** : hastighedsindstilling

③ **⏏ Udløserknap**
- Tryk for at frigøre piskerisene eller dejkrogene

④ **Hul til piskerisene og dejkrogene**
- Hul A: til piskerisene og dejkrogene med tandhjul a
- Hul B: til piskerisene og dejkrogene med tandhjul b (i større format)

⑤ **Roterende skål**
⑥ **Mixerstativ**
⑦ **Håndtag til frigørelse af mixerens arm fod**
⑧ **Håndtag til frigørelse af mixeren**
⑨ **Mixerenhed**
⑩ **Netledning**
⑪ **Ledningsklemme**
⑫ **To dejkroge**
⑬ **To båndpiskeris**

4 Brug af apparatet (Fig. 2/Fig. 3)

Før første brug

Før du bruger apparatet for første gang, skal du grundigt rengøre de dele, der kommer i kontakt med madvarer.

Båndpiskeris/dejkroge

Advarsel

- Før du tænder for apparatet, skal du sænke piskerisene ned i ingredienserne.

Tænd for mixeren. Vælg en passende hastighed. Begynd at mixe ved en lav hastighed og skift derefter til en højere hastighed for at undgå stænk.

Tip

- Piskerisene er til piskning af f.eks. æggehvider og fløde. De kan også bruges til blanding af kage-, småkage-, pandekage-, vaffel- og butterdej osv.
- Dejkrogene er til gærdej, pastadej osv.
- Start med hastighed 1 for at forhindre sprøjt. Øg derefter hastigheden langsomt.
- De bedste resultater for piskning opnås ved hastighed 5.
- Brug turboknappen til hurtigt at opnå maksimal hastighed
- Tryk dejskraberen mod den roterende skåls side for at fjerne ublandede ingredienser, så du opnår en ensartet blanding.
- Du kan bruge mixeren sammen med stativet (fig. 2) eller uden stativet (fig. 3).
- Opskrifter med ingredienser i små mængder giver de bedste resultater, hvis du bruger mixeren uden stativ.
- Efter tilberedning af ingredienser i store mængder eller langvarig tilberedning skal du lade mixeren køle af i to timer, før du tager den i brug igen.
- Du kan være nødt til at justere mængden af væske, du skal bruge til at forme dejen alt efter luftfugtighed og temperatur.

5 Rengøring (Fig. 5)

Forsigtig

- Før du gør apparatet rent eller frigør tilbehøret, skal du tage det ud af stikkontakten.

1 Motorenheden kan rengøres med en fugtig klud.
2 Vask piskeris, dejkroge og den roterende skål i varmt vand tilsat lidt opvaskemiddel – eller i opvaskemaskinen.

6 Opbevaring

1 Rul ledningen rundt om apparatets fod.
2 Placer piskerisene og dejkrogene i den roterende skål.
3 Opbevar mixerenheden, mixerstativet samt den roterende skål på et tørt sted, hvor ingen af delene udsættes for direkte sollys eller andre varmekilder.

7 Garanti og service

Hvis du har problemer, har brug for service eller har brug for oplysninger, kan du gå til www.philips.com/support eller kontakte Philips Kundecenter. i dit land. Telefonnummeret findes i folderen "World-Wide Guarantee". Hvis der ikke findes et kundecenter i dit land, bedes du kontakte din lokale Philips-forhandler.

Deutsch

1 Wichtige Hinweise

Lesen Sie diese Bedienungsanleitung vor dem Gebrauch des Geräts aufmerksam durch und bewahren Sie sie für eine spätere Verwendung auf.

Achtung

- Tauchen Sie die Motoreinheit niemals in Wasser. Spülen Sie sie auch nicht unter fließendem Wasser ab.
- Bevor Sie das Gerät an eine Steckdose anschließen, überprüfen Sie, ob die auf der Unterseite des Geräts angegebene Spannung mit der Netzspannung vor Ort übereinstimmt.
- Wenn das Netzkabel beschädigt ist, muss es vom Hersteller, dessen Kundendienst oder einer ähnlich qualifizierten Person ausgetauscht werden, um Gefährdungen zu vermeiden.
- Dieses Gerät kann von Personen mit verringerten physischen, sensorischen oder psychischen Fähigkeiten oder Mangel an Erfahrung und Kenntnis verwendet werden, wenn sie bei der Verwendung beaufsichtigt werden oder Anweisung zum sicheren Gebrauch des Geräts erhalten und die Gefahren verstanden haben.
- Achten Sie darauf, dass Kinder nicht mit dem Gerät spielen.
- Dieses Gerät sollte nicht von Kindern verwendet werden. Halten Sie das Gerät und das Kabel außerhalb der Reichweite von Kindern.
- Bevor Sie den Mixer an die Stromversorgung anschließen, setzen Sie die Quirle in den Mixer ein.
- Schalten Sie das Gerät aus, und trennen Sie es von der Stromversorgung, wenn Sie das Gerät unbeaufsichtigt lassen, bevor Sie es zusammensetzen, auseinandernehmen oder reinigen und bevor Sie Zubehör austauschen oder Teile anfassen, die sich bei Gebrauch bewegen.
- Berühren Sie nicht das Getriebe der Mixerbasis, und setzen Sie keine Objekte in das Getriebe ein, besonders wenn das Gerät in Gebrauch ist.
- Reinigen Sie Mixereinheit, Basis und Griff mit einem feuchten Tuch.

Vorsicht

- Verwenden Sie niemals Zubehör oder Teile, die von Drittherstellern stammen bzw. nicht von Philips empfohlen werden. Wenn Sie diese(s) Zubehör oder Teile verwenden, erlischt Ihre Garantie.
- Dieses Gerät ist nur für den Gebrauch im Haushalt bestimmt.
- Überschreiten Sie nicht die in der Bedienungsanleitung aufgeführten Mengen und Verarbeitungszeiten.
- Verarbeiten Sie nur eine Portion. Lassen Sie das Gerät auf Raumtemperatur abkühlen, bevor Sie mit der Verarbeitung fortfahren.

Hinweis

- Geräuschpegel: Lc = 86 dB [A]

Elektromagnetische Felder

Dieses Philips Gerät erfüllt sämtliche Normen bezüglich elektromagnetischer Felder. Nach aktuellen wissenschaftlichen Erkenntnissen ist das Gerät sicher im Gebrauch, sofern es ordnungsgemäß und entsprechend den Anweisungen in dieser Bedienungsanleitung gehandhabt wird.

Recycling

- Dieses Symbol bedeutet, dass das Produkt nicht mit dem normalen Hausmüll entsorgt werden kann (2012/19/EU).

1. Altgeräte können kostenlos an geeigneten Rücknahmestellen abgegeben werden.
2. Diese werden dort fachgerecht gesammelt oder zur Wiederverwendung vorbereitet. Altgeräte können Schadstoffe enthalten, die der Umwelt und der menschlichen Gesundheit schaden können. Enthaltene Rohstoffe können durch ihre Wiederverwertung einen Beitrag zum Umweltschutz leisten.
3. Die Löschung personenbezogener Daten auf den zu entsorgenden Altgeräten muss vom Endnutzer eigenverantwortlich vorgenommen werden.
4. Hinweise für Verbraucher in Deutschland: Die in Punkt 1 genannte Rückgabe ist gesetzlich vorgeschrieben. Sammel- und Rücknahmestellen in Deutschland: **https://www.stiftung-ear.de/**

2 Einführung

Herzlichen Glückwunsch zu Ihrem Kauf und willkommen bei Philips! Um das Kundendienstangebot von Philips vollständig nutzen zu können, sollten Sie Ihr Produkt hier registrieren: www.philips.com/welcome.

3 Lieferumfang (Abb. 1)

① **Turbotaste**
- Gedrückt halten, um die maximale Geschwindigkeit zu erreichen

② **Geschwindigkeitsregler**
- **0**: Position OFF
- **1 2 3 4 5** : Geschwindigkeitsstufe

③ **⏏ Auswerfentaste**
- Drücken, um die Quirle oder Knethaken zu entfernen

④ **Öffnung für Quirle und Knethaken**
- Öffnung A: für Quirle und Knethaken mit Zahnrad a
- Öffnung B: für Quirle und Knethaken mit Zahnrad b (größer)

⑤ **Drehende Schüssel**
⑥ **Mixerbasis**
⑦ **Hebel zur Entriegelung des Mixerarms Basis**
⑧ **Hebel, um den Mixer zu entriegeln**
⑨ **Mixereinheit**
⑩ **Netzkabel**
⑪ **Kabelclip**
⑫ **Zwei Knetharken**
⑬ **Zwei Bandquirle**

4 Verwendung des Geräts (Abb. 2/Abb. 3)

Vor dem ersten Gebrauch

Bevor Sie das Gerät zum ersten Mal verwenden, reinigen Sie die Teile gründlich, die mit Nahrungsmitteln in Kontakt kommen.

Bandquirle/Knethaken

Achtung

- Bevor Sie das Gerät einschalten, senken Sie die Quirle in die Zutaten.

Schalten Sie das Gerät ein. Wählen Sie eine passende Geschwindigkeit aus. Um Spritzer zu vermeiden, beginnen Sie mit einer langsamen Geschwindigkeit, und wechseln Sie dann zu einer höheren Geschwindigkeit.

Tipp

- Die Quirle eignen sich zum Schlagen von Eiweiß und Sahne. Sie können auch zum Mixen von Kuchenteig, Kekseteig, Pfannkuchen, Waffeln, Blätterteiggebäck usw. verwendet werden.
- Die Knethaken eignen sich zum Zubereiten von Hefeteig, Nudelteig usw.
- Beginnen Sie mit Geschwindigkeitsstufe 1, um Spritzer zu vermeiden. Erhöhen Sie die Geschwindigkeit dann langsam.
- Verwenden Sie für bestmögliche Ergebnisse beim Schlagen Geschwindigkeitsstufe 5.
- Mit der Turbotaste können Sie schnell die maximale Geschwindigkeit erreichen.
- Drücken Sie zum Entfernen nicht vermischter Zutaten mit dem Teigschaber gegen den Rand der drehenden Schüssel, um eine gründlich verrührte Mischung zu erhalten.
- Sie können den Mixer mit (abb. 2) oder ohne die Basis verwenden (abb. 3).
- Verwenden Sie bei Rezepten mit kleinen Mengen für beste Ergebnisse den Mixer ohne Ständer.
- Lassen Sie Ihren Mixer nach der Verarbeitung großer Mengen sowie nach einer langen Verarbeitungsdauer 2 Stunden lang abkühlen, bevor Sie ihn erneut verwenden.
- Sie müssen eventuell die Flüssigkeitsmenge anpassen, um den Teig gemäß der Luftfeuchtigkeits- und Temperaturbedingungen zu formen.

5 Reinigung (Abb. 5)

Vorsicht

- Bevor Sie das Gerät reinigen oder Zubehörteile entfernen, ziehen Sie den Netzstecker aus der Steckdose.

1 Reinigen Sie die Motoreinheit mit einem feuchten Tuch.
2 Reinigen Sie die Quirle, die Knethaken und die drehende Schüssel in warmem Spülwasser oder im Geschirrspüler.

6 Aufbewahrung

1 Wickeln Sie das Netzkabel hinten um das Gerät.
2 Legen Sie die Quirle und die Knethaken in die drehende Schüssel.
3 Bewahren Sie Mixereinheit, Mixerbasis und drehende Schüssel an einem trockenen Ort auf, und halten Sie die Teile von direkter Sonneneinstrahlung oder anderen Wärmequellen fern.

7 Garantie und Kundendienst

Wenn Sie ein Problem haben, einen Service oder Informationen benötigen, finden Sie Weiteres dazu unter www.philips.com/support oder Sie wenden sich an das Philips Service-Center in Ihrem Land. Die Telefonnummer befindet sich in der Garantieschrift. Sollte es in Ihrem Land kein Service-Center geben, wenden Sie sich bitte an Ihren lokalen Philips Händler.

Ελληνικά

1 Σημαντικό

Διαβάστε προσεκτικά το παρόν εγχειρίδιο χρήσης προτού χρησιμοποιήσετε τη συσκευή και κρατήστε το για μελλοντική αναφορά.

Προειδοποίηση

- Μην βυθίζετε το μοτέρ σε νερό και μην το ξεπλένετε με νερό βρύσης.
- Προτού συνδέσετε τη συσκευή στην πρίζα, βεβαιωθείτε ότι η τάση που αναγράφεται στο κάτω μέρος της συσκευής αντιστοιχεί στην τοπική τάση ρεύματος.
- Αν το καλώδιο τροφοδοσίας υποστεί φθορά, θα πρέπει να αντικατασταθεί από τον κατασκευαστή, από τον εκπρόσωπο επισκευών του κατασκευαστή ή από εξίσου εξειδικευμένα άτομα προς αποφυγή κινδύνου.
- Αυτή η συσκευή μπορεί να χρησιμοποιηθεί από άτομα με περιορισμένες σωματικές, αισθητήριες ή διανοητικές ικανότητες ή από άτομα χωρίς εμπειρία και γνώση, με την προϋπόθεση ότι τη χρησιμοποιούν υπό επιτήρηση ή ότι έχουν λάβει οδηγίες σχετικά με την ασφαλή της χρήση και κατανοούν τους ενεχόμενους κινδύνους.
- Τα παιδιά θα πρέπει να επιβλέπονται προκειμένου να διασφαλιστεί ότι δεν θα παίζουν με τη συσκευή.
- Αυτή η συσκευή δεν πρέπει να χρησιμοποιείται από παιδιά. Κρατήστε τη συσκευή και το καλώδιό της μακριά από παιδιά.
- Να εισάγετε πάντα τα εξαρτήματα ανάμειξης στο μίξερ προτού το συνδέσετε στο ρεύμα.
- Να απενεργοποιείτε τη συσκευή και να την αποσυνδέετε από την πρίζα όταν πρόκειται να την αφήσετε χωρίς επίβλεψη, πριν τη συναρμολογήσετε, την αποσυναρμολογήσετε και την καθαρίσετε, καθώς και πριν αλλάξετε εξαρτήματα ή πλησιάσετε μέρη που κινούνται όταν η συσκευή βρίσκεται σε λειτουργία.
- Μην αγγίζετε τις λεπίδες στη βάση του μίξερ και μην τοποθετείτε αντικείμενα πάνω τους, ειδικά όταν η συσκευή βρίσκεται σε λειτουργία.
- Καθαρίστε τη μονάδα του μίξερ, τη βάση και το στήριγμα με ένα υγρό πανί.

Προσοχή

- Μην χρησιμοποιείτε ποτέ εξαρτήματα ή μέρη από άλλους κατασκευαστές ή που δεν συνιστώνται ρητά από τη Philips. Εάν χρησιμοποιήσετε τέτοια εξαρτήματα ή μέρη, η εγγύησή σας καθίσταται άκυρη.
- Αυτή η συσκευή προορίζεται για οικιακή χρήση μόνο.
- Μην υπερβαίνετε τις ποσότητες και το χρόνο επεξεργασίας που αναφέρονται στο εγχειρίδιο χρήσης.
- Μην φτιάχνετε πάνω από μία φουρνιά χωρίς διακοπή. Πριν συνεχίσετε την επεξεργασία, αφήστε τη συσκευή να κρυώσει σε θερμοκρασία δωματίου.

Σημείωση
- Επίπεδο θορύβου = 86 dB [A]

Ηλεκτρομαγνητικά Πεδία (EMF)

Η συγκεκριμένη συσκευή της Philips συμμορφώνεται με όλα τα πρότυπα που αφορούν τα ηλεκτρομαγνητικά πεδία (EMF). Αν ο χειρισμός γίνει σωστά και σύμφωνα με τις οδηγίες του παρόντος εγχειριδίου χρήσης, η συσκευή είναι ασφαλής στη χρήση βάσει των επιστημονικών αποδείξεων που είναι διαθέσιμες μέχρι σήμερα.

Ανακύκλωση

Αυτό το σύμβολο υποδεικνύει ότι το παρόν προϊόν δεν πρέπει να απορρίπτεται μαζί με τα συνήθη οικιακά απορρίμματα (2012/19/ΕΕ).

Ακολουθήστε τους κανονισμούς της χώρας σας για την ξεχωριστή συλλογή των ηλεκτρικών και ηλεκτρονικών προϊόντων. Η σωστή απόρριψη συμβάλλει στην πρόληψη των αρνητικών επιπτώσεων στο περιβάλλον και την ανθρώπινη υγεία.

2 Εισαγωγή

Συγχαρητήρια για την αγορά σας και καλώς ήρθατε στη Philips! Για να επωφεληθείτε πλήρως από την υποστήριξη που προσφέρει η Philips, δηλώστε το προϊόν σας στη διεύθυνση www.philips.com/welcome.

3 Τι περιέχει η συσκευασία (Εικ. 1)

① **Κουμπί turbo**
- Πατήστε παρατεταμένα για μέγιστη ταχύτητα

② **Έλεγχος ταχύτητας**
- **0** : Θέση OFF
- **1 2 3 4 5** : ρύθμιση ταχύτητας

③ **⏏ Κουμπί εξαγωγής**
- Πατήστε για να αποσυνδέσετε τα εξαρτήματα ανάμειξης ή ζύμωσης

④ **Υποδοχή για τα εξαρτήματα ανάμειξης και ζύμωσης**
- Οπή A: για τα εξαρτήματα ανάμειξης και ζύμωσης με γρανάζι a
- Οπή B: για τα εξαρτήματα ανάμειξης και ζύμωσης με γρανάζι b (μεγαλύτερου μεγέθους)

⑤ **Μπολ ανάμειξης**
⑥ **Βάση μίξερ**
⑦ **Μοχλός για αποσύνδεση του βραχίονα της βάσης μίξερ**
⑧ **Μοχλός αποσύνδεσης του μίξερ**
⑨ **Μονάδα μίξερ**
⑩ **Καλώδιο ρεύματος**
⑪ **Κλιπ καλωδίου**
⑫ **Δύο εξαρτήματαζύμωσης**
⑬ **Δύο συρμάτινα εξαρτήματα ανάμειξης**

4 Χρήση της συσκευής (Εικ. 2/Εικ. 3)

Πριν από την πρώτη χρήση

Πριν χρησιμοποιήσετε τη συσκευή για πρώτη φορά, καθαρίστε καλά όλα τα μέρη που έρχονται σε επαφή με το φαγητό.

Εξαρτήματα ανάμειξης/ζύμωσης

Προειδοποίηση

- Να βυθίζετε τα εξαρτήματα ανάμειξης στα υλικά προτού ενεργοποιήσετε τη συσκευή.

Ενεργοποιήστε το μίξερ. Επιλέξτε την κατάλληλη ταχύτητα. Ξεκινήστε την ανάμειξη σε χαμηλή ταχύτητα για να αποφύγετε το πιτσίλισμα και επιλέξτε υψηλότερη ταχύτητα αργότερα.

Συμβουλή

- Μπορείτε να χρησιμοποιήσετε τα εξαρτήματα ανάμειξης για να χτυπήσετε ασπράδια, κρέμα. Μπορείτε, επίσης, να τα χρησιμοποιήσετε για να ανακατέψετε ζύμη για κέικ, ζύμη για μπισκότα, πηγανίτες, βάφλες και σφολιατοειδή.
- Μπορείτε να χρησιμοποιήσετε τα εξαρτήματα ζύμωσης για να ετοιμάσετε ζύμη, ζύμη για μακαρόνια, κ.λπ.
- Για να αποφύγετε τα πιτσιλίσματα, ξεκινήστε με την ταχύτητα 1. Στη συνέχεια, αυξήστε σταδιακά την ταχύτητα.
- Για βέλτιστα αποτελέσματα, επιλέξτε την ταχύτητα 5 για χτύπημα.
- Χρησιμοποιήστε το κουμπί Turbo για γρήγορη πρόσβαση στη μέγιστη ταχύτητα.
- Με μια σπάτουλα ξεκολλήστε από τα πλαϊνά του μπολ τα υλικά που δεν έχουν αναμειχθεί προκειμένου να έχετε ένα ομοιόμορφα αναμεμειγμένο μείγμα.
- Μπορείτε να χρησιμοποιήσετε το μίξερ με (εικ. 2) ή χωρίς τη βάση (εικ. 3).
- Για συνταγή μικρής ποσότητας, χρησιμοποιήστε το μίξερ χωρίς τη βάση για βέλτιστο αποτέλεσμα.
- Αφού επεξεργαστείτε μεγάλη ποσότητα υλικών ή επεξεργαστείτε υλικά για μεγάλο χρονικό διάστημα, αφήστε το μίξερ να κρυώσει για δύο ώρες πριν από την εκκίνηση μιας άλλης λειτουργίας.
- Ίσως πρέπει να ρυθμίσετε την ποσότητα του υγρού για τη ζύμη ανάλογα με την υγρασία και τη θερμοκρασία.

5 Καθαρισμός (Εικ. 5)

Προσοχή

- Αποσυνδέετε πάντα τη συσκευή προτού την καθαρίσετε ή αφαιρέσετε οποιοδήποτε εξάρτημα.

1 Καθαρίστε το μοτέρ με ένα υγρό πανί.
2 Καθαρίστε τα εξαρτήματα ανάμειξης, τα εξαρτήματα ζύμωσης και το μπολ σε ζεστό νερό με λίγο υγρό απορρυπαντικό ή στο πλυντήριο πιάτων.

6 Φύλαξη

1 Τυλίξτε το καλώδιο τροφοδοσίας γύρω από τη βάση της συσκευής.
2 Τοποθετήστε τα εξαρτήματα ανάμειξης και τα εξαρτήματα ζύμωσης στο μπολ.
3 Φυλάξτε τη μονάδα του μίξερ, τη βάση του μίξερ και το μπολ σε ξηρό μέρος, μακριά από το άμεσο ηλιακό φως ή άλλες πηγές θερμότητας.

7 Εγγύηση και επισκευές

Αν αντιμετωπίζετε κάποιο πρόβλημα, χρειάζεστε πληροφορίες ή η συσκευή σας χρειάζεται επισκευή, επισκεφθείτε τη διεύθυνση www.philips.com/support ή επικοινωνήστε με το Κέντρο Εξυπηρέτησης Καταναλωτών της Philips στη χώρα σας. Ο αριθμός τηλεφώνου βρίσκεται στο φυλλάδιο της διεθνούς εγγύησης. Αν δεν υπάρχει Κέντρο Εξυπηρέτησης Καταναλωτών στη χώρα σας, απευθυνθείτε στον τοπικό αντιπρόσωπο της Philips.

Español

1 Importante

Antes de usar el aparato, lea atentamente este manual de usuario y consérvelo por si necesitara consultarlo en el futuro.

Advertencia

- No sumerja la unidad motora en agua ni la enjuague bajo el grifo.
- Antes de conectar el aparato a la corriente, asegúrese de que el voltaje indicado en la parte inferior del aparato se corresponde con el de la red eléctrica local.
- Si el cable de alimentación presenta algún daño, deberá sustituirlo el fabricante, personal del servicio técnico o personas con una cualificación similar para evitar que se produzcan situaciones de peligro.
- Los aparatos pueden ser usados por personas con su capacidad física, psíquica o sensorial reducida y por quienes no tengan los conocimientos y la experiencia necesarios, si han sido supervisados o instruidos acerca del uso del aparato de forma segura y siempre que sepan los riesgos que conlleva su uso.
- Vigile a los niños para asegurarse de que no jueguen con el aparato.
- Los niños no deben utilizar este aparato. Mantenga el aparato y el cable fuera del alcance de los niños.
- Antes de conectar la batidora a la red eléctrica, inserte las varillas para batir en la batidora.
- Apague el aparato y desconéctelo de la alimentación si lo deja desatendido o antes de montarlo, desmontarlo, limpiarlo, cambiarle los accesorios o si tiene que acercarse a piezas que se mueven durante el uso.
- No toque ni introduzca ningún objeto en los engranajes de la base de la amasadora, especialmente mientras el aparato está en funcionamiento.
- Limpie la unidad de la amasadora, la base y el soporte con un paño húmedo.

Precaución

- No utilice nunca accesorios ni piezas de otros fabricantes o que Philips no recomiende específicamente. Si lo hace, quedará anulada su garantía.
- Este aparato es solo para uso doméstico.
- No supere las cantidades y los tiempos indicados en el manual del usuario.
- No procese más de un lote sin interrupción. Deje que el aparato se enfríe a temperatura ambiente antes de que siga procesando.

Nota
- Nivel de ruido Lc = 86 dB [A]

Campos electromagnéticos (CEM)

Este aparato Philips cumple todos los estándares sobre campos electromagnéticos (CEM). Si se utiliza correctamente y de acuerdo con las instrucciones de este manual, el aparato se puede usar de forma segura según los conocimientos científicos disponibles hoy en día.

Reciclaje

Este símbolo significa que este producto no debe desecharse con la basura normal del hogar (2012/19/UE).

Siga la normativa de su país con respecto a la recogida de productos eléctricos y electrónicos. El correcto desecho de los productos ayuda a evitar consecuencias negativas para el medioambiente y la salud humana.

2 Introducción

Enhorabuena por su adquisición y bienvenido a Philips Para poder beneficiarse por completo de la asistencia que ofrece Philips, registre el producto en www.philips.com/welcome.

3 Contenido de la caja (Fig. 1)

① **Botón turbo**
- Manténgalo pulsado para alcanzar la velocidad máxima

② **Control de velocidad**
- **0**: posición de apagado
- **1 2 3 4 5** : posición de velocidad

③ **⏏ Botón de expulsión**
- Púlselo para quitar las varillas para batir y los ganchos para amasar

④ **Orificio para las varillas para batir y los ganchos para amasar**
- Orificio A: para las varillas para batir y los ganchos para amasar con el engranaje A
- Orificio B: para las varillas para batir y los ganchos para amasar con el engranaje B (de mayor tamaño)

⑤ **Bol**
⑥ **Soporte de la amasadora**
⑦ **Palanca para soltar el brazo del soporte de la amasadora**
⑧ **Palanca para soltar la amasadora**
⑨ **Unidad de la amasadora**
⑩ **Cable de alimentación**
⑪ **Clip para el cable**
⑫ **Dos ganchos para amasar**
⑬ **Dos varillas para batir**

4 Uso del aparato (Fig. 2/Fig. 3)

Antes del primer uso

Antes de utilizar el aparato por primera vez, limpie bien las piezas que vayan a entrar en contacto con los alimentos.

Varillas para batir/ganchos para amasar

Advertencia

- Antes de encender el aparato, introduzca las varillas para batir en los ingredientes.

Encienda la amasadora. Seleccione una velocidad adecuada. Para evitar salpicaduras, comience a preparar masa a una velocidad baja y, a continuación, seleccione una velocidad más alta.

Consejo

- Las varillas sirven para montar claras de huevo, nata. También pueden usarse para mezclar masa para tartas, galletas, tortitas, gofres, hojaldres, etc.
- Los ganchos para amasar sirven para preparar masa de levadura, masa de pasta, etc.
- Empiece a velocidad 1 para evitar salpicaduras. A continuación, vaya aumentando lentamente la velocidad.
- Para obtener los mejores resultados, use la velocidad 5 para montar.
- Use el botón turbo para alcanzar rápidamente la velocidad máxima
- Pase la espátula por el lateral del bol para retirar los ingredientes que no se han mezclado y obtener una masa homogénea.
- Puede utilizar la amasadora con la base (fig. 2) o sin ella (fig. 3).
- Para recetas con cantidades pequeñas, utilice la amasadora sin la base para obtener los mejores resultados.
- Después de procesar grandes cantidades de ingredientes o de procesar ingredientes durante un periodo de tiempo prolongado, deje que su amasadora se enfríe durante dos horas antes de iniciar otra operación.
- Es posible que deba ajustar la cantidad de líquido para formar la masa según las condiciones de humedad y la temperatura.

5 Limpieza (Fig. 5)

Precaución

- Antes de limpiar el aparato o quitar cualquier accesorio, desenchúfelo.

1 Limpie la unidad motora con un paño húmedo.
2 Lave las varillas batidoras, los ganchos para amasar y el bol con agua tibia y un poco de detergente líquido, o en el lavavajillas.

6 Almacenamiento

1 Enrolle el cable de alimentación alrededor de la base del aparato.
2 Meta las varillas y los ganchos para amasar en el bol.
3 Guarde la unidad de la amasadora, la base de la amasadora y el bol en un lugar seco alejado de la luz solar directa y otras fuentes de calor.

7 Garantía y servicio

Si tiene cualquier problema, necesita ayuda o información, visite www.philips.com/support o póngase en contacto con el servicio de atención al cliente de Philips de su país. El número de teléfono se encuentra en el folleto de garantía mundial. Si no hay Servicio de Atención al Cliente en su país, diríjase al distribuidor Philips local.

Argentina Español

1 Importante

Antes de usar el aparato, lea atentamente este manual de usuario y consérvelo por si necesita consultarlo en el futuro.

Advertencia

- No sumerja la unidad motora en agua ni la enjuague bajo la canilla.
- Antes de conectar el artefacto a la corriente, asegúrese de que el voltaje indicado en su parte inferior se corresponde con el de la red eléctrica local.
- Si el cable de alimentación presenta algún daño, deberá sustituirlo el fabricante, personal del servicio técnico o personas con una cualificación similar para evitar que se produzcan situaciones de peligro.
- Estos artefactos pueden ser utilizados por personas con capacidad física, cognitiva o intelectual reducida y por quienes no tengan los conocimientos ni la experiencia necesarios si se les supervisa o se les da instrucciones acerca de su uso de forma segura y siempre que sepan los riesgos que conlleva.
- Asegúrese de que los niños no jueguen con este artefacto.
- Este artefacto no debe ser utilizado por los niños. Mantenga el artefacto y el cable fuera del alcance de los niños.
- Antes de conectar la batidora a la red eléctrica, inserte las varillas para batir en la batidora.
- Apague el aparato y desconéctelo de la alimentación si lo deja desatendido o antes de montarlo, desmontarlo, limpiarlo, cambiarle los accesorios o si tiene que acercarse a piezas que se mueven durante el uso.
- No toque ni introduzca ningún objeto en los engranajes de la base de la batidora, especialmente mientras el artefacto está en funcionamiento.
- Limpie la unidad de la batidora, la base y el soporte con un paño húmedo.

Precaución

- No utilice nunca accesorios ni piezas que Philips no recomiende específicamente o de otros fabricantes. Si utiliza otras piezas o accesorios, quedará anulada su garantía.
- Este aparato fue diseñado exclusivamente para uso doméstico.
- No supere las cantidades ni los tiempos de procesamiento indicados en el manual del usuario.
- No procese más de un lote sin interrupción. Deje que el artefacto se enfríe a temperatura ambiente antes de que siga procesando.

Nota
- Nivel de ruido Lc = 86 dB [A]

Campos electromagnéticos (CEM)

Este aparato Philips cumple con todos los estándares sobre campos electromagnéticos (CEM). Si se utiliza correctamente y de acuerdo con las instrucciones de este manual, puede usarse de forma segura de conformidad con los fundamentos científicos disponibles en la actualidad.

Reciclado

Este símbolo significa que este producto no debe desecharse con la basura normal del hogar (2012/19/UE).

Siga la normativa de su país con respecto a la recogida de productos eléctricos y electrónicos. El correcto desecho de los productos ayuda a evitar consecuencias negativas para el medioambiente y la salud humana.

2 Introducción

¡Felicitaciones por su compra y bienvenido a Philips! Para poder beneficiarse por completo de la asistencia que ofrece Philips, registre el producto en www.philips.com/welcome.

3 Contenido de la caja (Fig. 1)

① **Función turbo**
- Manténgalo pulsado para alcanzar la velocidad máxima

② **Control de velocidad**
- **0**: posición de apagado
- **1 2 3 4 5** : posición de velocidad

③ **⏏ Botón de expulsión de accesorios**
- Púlselo para quitar las varillas para batir y los ganchos para amasar

④ **Orificio para las varillas para batir y los ganchos para amasar**
- Orificio A: para varillas y ganchos para amasar con engranaje tipo A
- Orificio B: para varillas y ganchos para amasar con engranaje tipo B (de mayor tamaño)

⑤ **Recipiente rotatorio**
⑥ **Soporte de la batidora**
⑦ **Palanca para soltar el brazo del soporte de la batidora**
⑧ **Palanca para soltar la batidora**
⑨ **Unidad de la batidora**
⑩ **Cable de alimentación**
⑪ **Presilla**
⑫ **Dos ganchos para amasar**
⑬ **Dos varillas para montar**

4 Uso del artefacto (Fig. 2/Fig. 3)

Antes del primer uso

Antes de utilizar el artefacto por primera vez, limpie bien las piezas que vayan a entrar en contacto con los alimentos.

Varillas para montar/ganchos para amasar

Advertencia

- Antes de encender el artefacto, introduzca las varillas para batir en los ingredientes.

Encienda la batidora. Seleccione una velocidad adecuada. Para evitar salpicaduras, comience a mezclar a una velocidad baja y, a continuación, seleccione una velocidad más alta.

Sugerencia

- Las varillas sirven para montar claras de huevo, nata. También pueden usarse para mezclar masa para pasteles, galletas, panqueques, waffles, hojaldres, etc.
- Los ganchos para amasar sirven para preparar masa de levadura, masa de pasta, etc.
- Empiece a velocidad 1 para evitar salpicaduras. A continuación, vaya aumentando lentamente la velocidad.
- Para obtener los mejores resultados, use la velocidad 5 para montar.
- Use el botón turbo para alcanzar rápidamente la velocidad máxima
- Pase la espátula por el lado del recipiente rotatorio para retirar los ingredientes sin mezclar y obtener una masa homogénea.
- Puede utilizar la batidora con la base (fig. 2) o sin ella (fig. 3).
- En el caso de las recetas en cantidades pequeñas, utilice la batidora sin el soporte para obtener mejores resultados.
- Después de procesar grandes cantidades de ingredientes o procesar ingredientes durante mucho tiempo, permita que la batidora se enfríe durante dos horas antes de comenzar con otro proceso.
- Es posible que deba ajustar la cantidad de líquido para formar la masa según las condiciones de humedad y la temperatura.

5 Limpieza (Fig. 5)

Precaución

- Antes de limpiar el artefacto o quitar cualquier accesorio, desenchúfelo.

1 Limpie la unidad del motor con un paño humedecido.
2 Lave las varillas batidoras, los ganchos para amasar y el bol con agua tibia y un poco de detergente líquido, o en el lavaplatos.

6 Almacenamiento

1 Enrolle el cable de alimentación alrededor de la base del artefacto.
2 Coloque las varillas y los ganchos para amasar en el recipiente rotatorio.
3 Guarde la unidad de la batidora, su soporte y el recipiente rotatorio en un lugar seco alejado de la luz solar directa y otras fuentes de calor.

7 Garantía y servicio

Si tiene algún problema, necesita ayuda o información, visite www.philips.com/support o comuníquese con el Servicio de Atención al Cliente de Philips de su país. El número telefónico se encuentra en el folleto de garantía mundial. Si no hay Servicio de Atención al Cliente en su país, diríjase al distribuidor Philips local.

Suomi

1 Tärkeää

Lue tämä käyttöopas huolellisesti ennen laitteen ensimmäistä käyttökertaa ja säilytä se tulevaa käyttöä varten.

Varoitus

- Älä upota runkoa veteen äläkä huuhtele sitä vesihanan alla.
- Varmista, että laitteen tyyppikilvessä mainittu jännite vastaa paikallista verkkojännitettä ennen laitteen kytkemistä sähköverkkoon.
- Jos virtajohto on vaurioitunut, sen saa vaihtaa ainoastaan valmistaja, valtuutettu huoltoliike tai muu ammattitaitoinen henkilö. Viallinen johto saattaa olla vaarallinen.
- Laitetta voivat käyttää myös henkilöt, joiden fyysinen tai henkinen toimintakyky on rajoittunut tai joilla ei ole kokemusta tai tietoa laitteen käytöstä, jos heitä on neuvottu laitteen turvallisesta käytöstä tai tarjolla on turvallisen käytön edellyttämä valvonta ja jos he ymmärtävät laitteeseen liittyvät vaarat.
- Pienten lasten ei saa antaa leikkiä laitteella.
- Lapset eivät saa käyttää laitetta. Pidä laite ja sen johto poissa lasten ulottuvilta.
- Kiinnitä vispilät vatkaimeen ennen sen liittämistä verkkovirtaan.
- Katkaise laitteesta virta ja irrota virtajohto pistorasiasta, jos aiot jättää laitteen ilman valvontaa, ja ennen lisäosien vaihtamista, liikkuviin osiin koskemista ja laitteen osien irrottamista ja puhdistamista.
- Älä koske tai laita esineitä vatkaimen jalustan koneistoon erityisesti silloin, kun laite on käynnissä.
- Puhdista vatkainyksikkö, jalusta ja teline kostealla liinalla.

Varoitus

- Älä koskaan käytä muita kuin Philipsin valmistamia tai suosittelemia lisävarusteita tai -osia. Jos käytät muita osia, takuu ei ole voimassa.
- Tämä laite on tarkoitettu vain kotitalouksien käyttöön.
- Älä ylitä käyttöoppaassa annettuja määriä ja valmistusaikoja.
- Käsittele enintään yksi annos ilman taukoa. Anna laitteen jäähtyä huoneenlämpöiseksi ennen kuin jatkat ainesten käsittelyä.

Huomautus
- Käyttööäni = 86 dB [A]

Sähkömagneettiset kentät (EMF)

Tämä Philips-laite vastaa kaikkia sähkömagneettisia kenttiä (EMF) koskevia standardeja. Jos laitetta käytetään oikein ja tämän käyttöohjeen ohjeiden mukaisesti, sen käyttäminen on turvallista tämänhetkisen tutkimustiedon perusteella.

Kierrätys

Tämä merkki tarkoittaa, että tätä tuotetta ei saa hävittää tavallisen kotitalousjätteen mukana (2012/19/EU).

Noudata maasi sähkö- ja elektroniikkalaitteiden erillistä keräystä koskevia sääntöjä. Asianmukainen hävittäminen auttaa ehkäisemään ympäristölle ja ihmisille mahdollisesti koituvia haittavaikutuksia.

2 Johdanto

Onnittelut ostoksestasi ja tervetuloa Philips-tuotteen käyttäjäksi! Hyödynnä Philipsin tuki ja rekisteröi tuotteesi osoitteessa www.philips.com/welcome.

3 Pakkauksen sisältö (Kuva 1)

① **Turbopainike**
- Voit ottaa suurimman nopeuden käyttöön pitämällä painiketta painettuna

② **Nopeuden säätö**
- **0**: OFF-asento
- **1 2 3 4 5**: nopeusasetus

③ **⏏ Poistopainike**
- Painallus irrottaa vispilät tai taikinakoukut

④ **Vispilöiden ja taikinakoukkujen kiinnitysaukko**
- Aukko A: a-tyypin vispilöille ja taikinakoukuille
- Aukko B: b-tyypin vispilöille ja taikinakoukuille (suurempi koko)

⑤ **Pyörivä kulho**
⑥ **Vatkaimen jalusta**
⑦ **Vatkaimen jalustan varren vapautusvipu**
⑧ **Vatkaimen vapautusvipu**
⑨ **Vatkainyksikkö**
⑩ **Virtajohto**
⑪ **Johdon pidike**
⑫ **Kaksi taikinakoukkua**
⑬ **Kaksi vispilää**

4 Laitteen käyttö (Kuva 2/Kuva 3)

Ennen ensimmäistä käyttökertaa

Pese kaikki ruuan kanssa kosketuksiin joutuvat osat ennen laitteen käyttöönottoa.

Vispilät ja taikinakoukut

Varoitus

- Laske vispilät ainesten joukkoon ennen laitteen käynnistämistä.

Käynnistä vatkain. Valitse oikea nopeus. Voit välttää roiskumisen aloittamalla vatkaamisen pienellä nopeudella ja lisätä tämän jälkeen nopeutta vähitellen.

Vinkki

- Vispilöillä voi vaahdottaa kerman ja munanvalkuaiset. Niillä voi valmistaa myös esimerkiksi kakku-, keksi-, ohukais-, vohveli- tai voitaikinan.
- Taikinakoukut soveltuvat esimerkiksi hiiva- ja pastataikinan valmistamiseen.
- Estä roiskuminen aloittamalla nopeudella 1. Lisää sitten nopeutta vähitellen.
- Vaahdottaminen onnistuu parhaiten nopeudella 5.
- Saat suurimman nopeuden käyttöön nopeasti painamalla turbopainiketta.
- Irrota pyörivän kulhon reunaan kertyvät sekoittumattomat ainekset painamalla lastaa reunaa vasten, jotta saat tasaisen lopputuloksen.
- Vatkainta voi käyttää jalustan kanssa (kuva 2) tai ilman sitä (kuva 3.)
- Jos ainesmäärät ovat pieniä, saat parhaan tuloksen käyttämällä vatkainta ilman jalustaa.
- Kun vatkaimella on käsitelty suuria ainesmääriä tai vatkain on ollut käytössä pitkään, anna sen jäähtyä kahden tunnin ajan ennen seuraavaa käyttöä.
- Taikinan nesteen määrää on ehkä säädettävä ilmankosteuden ja lämpötilan mukaan.

5 Puhdistaminen (Kuva 5)

Varoitus

- Irrota laitteen pistoke pistorasiasta ennen laitteen puhdistusta tai sen lisäosien irrotusta.

1 Pyyhi runko puhtaaksi kostealla liinalla.
2 Pese vispilät, taikinakoukut ja pyörivä kulho lämpimällä vedellä ja astianpesuaineella tai astianpesukoneessa.

6 Säilytys

1 Kierrä johto laitteen rungon takaosan ympärille.
2 Aseta vispilät ja taikinakoukut pyörivään kulhoon.
3 Säilytä vatkainyksikköä, vatkaimen jalustaa ja pyörivää kulhoa kuivassa paikassa poissa suorasta auringonvalosta ja muiden lämmönlähteiden lähettyviltä.

7 Takuu ja huolto

Jos sinulla on ongelma tai tarvitset palvelua, katso lisätietoja osoitteesta www.philips.com/support tai ota yhteyttä Philipsin kuluttajapalvelukeskukseen. Puhelinnumero on takuulehtisessä. Jos maassasi ei ole kuluttajapalvelukeskusta, ota yhteys paikalliseen Philips-jälleenmyyjään.

Italiano

1 Importante

Leggere attentamente il presente manuale prima di utilizzare l'apparecchio e conservarlo per riferimenti futuri.

Avviso

- Non immergere la base motore nell'acqua e non sciacquarla mai sotto l'acqua corrente.
- Prima di collegare l'apparecchio all'alimentazione elettrica, verificare che la tensione riportata sulla parte inferiore dell'apparecchio corrisponda a quella della rete locale.
- Se il cavo di alimentazione è danneggiato, per evitare rischi deve essere sostituito dal produttore, da un tecnico dell'assistenza o da personale qualificato.
- Gli apparecchi possono essere usati da persone con capacità mentali, fisiche o sensoriali ridotte, prive di esperienza o conoscenze adatte a condizione che tali persone abbiano ricevuto assistenza o formazione per utilizzare l'apparecchio in maniera sicura e capiscano i potenziali pericoli associati a tale uso.
- Adottare le dovute precauzioni per evitare che i bambini giochino con l'apparecchio.
- Questo apparecchio non deve essere usato dai bambini. Tenere l'apparecchio e il cavo di alimentazione fuori dalla portata dei bambini.
- Prima di collegare il mixer all'alimentazione di rete, inserirvi le fruste.
- Spegnere l'apparecchio e scollegarlo dall'alimentazione qualora venga lasciato incustodito e prima di montarlo, smontarlo, pulirlo, sostituire gli accessori e avvicinarsi alle parti in movimento.
- Non toccare o inserire alcun oggetto sugli ingranaggi del supporto del mixer, soprattutto quando l'apparecchio è in funzione.
- Pulire l'unità mixer, il supporto e il porta-mixer con un panno umido.

Attenzione

- Non utilizzare mai accessori o parti di altri produttori oppure componenti non consigliati in modo specifico da Philips. In caso di utilizzo di tali accessori o parti, la garanzia si annulla.
- Questo apparecchio è destinato esclusivamente all'uso domestico.
- Non superare le dosi massime e i tempi di lavorazione indicati nel manuale.
- Non eseguire più cicli di utilizzo senza interruzione. Lasciare raffreddate l'apparecchio a temperatura ambiente prima di continuare la lavorazione degli ingredienti.

Note
- Livello di rumorosità = 86 dB [A]

Campi elettromagnetici (EMF)

Questo apparecchio Philips è conforme a tutti gli standard relativi ai campi elettromagnetici (EMF). Se utilizzato in maniera appropriata e secondo quanto riportato nel manuale di istruzioni, l'apparecchio risulta sicuro in conformità alle prove scientifiche disponibili ad oggi.

Riciclaggio

- Questo simbolo indica che il prodotto non può essere smaltito con i normali rifiuti domestici (2012/19/UE).
- Ci sono due situazioni in cui potete restituire gratuitamente il prodotto vecchio a un rivenditore:
1. Quando acquistate un prodotto nuovo, potete restituire un prodotto simile al rivenditore.
2. Se non acquistate un prodotto nuovo, potete restituire prodotti con dimensioni inferiori a 25 cm (lunghezza, altezza e larghezza) ai rivenditori con superficie dedicata alla vendita di prodotti elettrici ed elettronici superiore ai 400 m^2.
- In tutti gli altri casi, attenetevi alle normative di raccolta differenziata dei prodotti elettrici ed elettronici in vigore nel vostro paese: un corretto smaltimento consente di evitare conseguenze negative per l'ambiente e per la salute.

2 Introduzione

Congratulazioni per l'acquisto e benvenuti in Philips. Per usufruire di tutti i vantaggi offerti dall'assistenza Philips, effettuare la registrazione del prodotto su www.philips.com/welcome.

3 Contenuto della confezione (Fig. 1)

① Pulsante Turbo
- Tenere premuto per raggiungere la velocità massima

② Controllo della velocità
- 0 : posizione OFF
- 1 2 3 4 5 : impostazione velocità

③ ⏏ Pulsante di espulsione
- Premere per sganciare le fruste o i ganci per impastare

④ Foro per fruste e ganci per impastare
- Foro A: per fruste e ganci per impastare con attacco a
- Foro B: per fruste e ganci per impastare con attacco b (di dimensioni più grandi)

⑤ Recipiente principale
⑥ Supporto mixer
⑦ Leva di rilascio del braccio del supporto mixer mixer
⑧ Leva di rilascio del mixer
⑨ Unità mixer
⑩ Cavo di alimentazione
⑪ Clip per cavo
⑫ Due ganci per impastare
⑬ Due fruste

4 Utilizzo dell'apparecchio (Fig. 2/Fig. 3)

Primo utilizzo

Prima di utilizzare l'apparecchio per la prima volta, pulire con cura le parti che entrano a contatto con gli alimenti.

Fruste/ganci per impastare

Avviso

- Prima di accendere l'apparecchio, immergere le fruste negli ingredienti.

Accendete il mixer. Selezionare la giusta velocità. Per evitare schizzi, iniziare a mescolare gli ingredienti a una velocità bassa, per poi aumentarla.

Suggerimento

- Le fruste servono per montare albumi e panna. Possono essere utilizzate anche per mescolare impasti di dolci e biscotti, pancake, cialde, pasta sfoglia e altro.
- I ganci per impastare servono invece per preparare impasti per pane e pizza e simili.
- Per evitare schizzi iniziare con la velocità 1. Quindi, aumentarla lentamente.
- Per risultati ottimali, utilizzare la velocità 5 per montare.
- Utilizzare il pulsante turbo per raggiungere rapidamente la velocità massima
- Passare la spatola sui bordi del recipiente principale per rimuovere i depositi di ingredienti non miscelati e ottenere un composto omogeneo.
- Il mixer può essere utilizzato con il supporto (fig. 2) o senza (fig. 3).
- Per ricette che prevedono quantità ridotte di ingredienti, utilizzate il mixer senza il supporto per ottenere i migliori risultati.
- Dopo la lavorazione di grandi quantità di ingredienti o dopo una lunga lavorazione, lasciare raffreddare il mixer per due ore prima di iniziare un'altra operazione.
- Potrebbe essere necessario regolare la quantità dei liquidi per formare l'impasto tenendo conto delle condizioni di umidità e temperatura.

5 Pulizia (Fig. 5)

Attenzione

- Prima di pulire l'apparecchio o di sganciare un accessorio, staccare l'alimentazione.

1 Pulire il gruppo motore con un panno umido.
2 Lavare le fruste, i ganci per impastare e il recipiente principale in acqua calda aggiungendo un po' di detersivo liquido, oppure riporli direttamente in lavastoviglie.

6 Conservazione

1 Avvolgere il cavo attorno alla base dell'apparecchio.
2 Mettere le fruste e i ganci per impastare nel recipiente principale.
3 Conservare l'unità mixer, il relativo supporto e il recipiente principale in un luogo asciutto lontano dalla luce diretta del sole o da altre fonti di calore.

7 Garanzia e assistenza

In caso di problemi, per assistenza o per informazioni, consultare la pagina Web www.philips.com/support oppure contattare il centro assistenza clienti Philips del proprio paese. Il numero di telefono è nell'opuscolo della garanzia internazionale. Se nel proprio paese non è presente alcun centro di assistenza clienti, rivolgersi al proprio rivenditore Philips.

Bahasa Melayu

1 Penting

Baca manual pengguna ini dengan teliti sebelum anda menggunakan perkakas, dan simpan manual pengguna untuk rujukan masa depan.

Amaran

- Jangan rendam unit motor di dalam air atau membilasnya di bawah paip.
- Sebelum anda menyambungkan perkakas ke kuasa, pastikan voltan yang dinyatakan di bahagian bawah perkakas sesuai dengan voltan kuasa setempat.
- Jika kord sesalur rosak, kord perlu digantikan oleh pengeluar, ejen servis atau pihak yang mempunyai kelayakan sama untuk mengelakkan bahaya.
- Perkakas boleh digunakan oleh orang yang kurang upaya dari segi fizikal, deria atau mental, atau kurang berpengalaman dan pengetahuan jika mereka diberi pengawasan dan arahan berkenaan penggunaan perkakas secara selamat dan jika mereka memahami bahaya yang mungkin berlaku.
- Kanak-kanak perlu diawasi untuk memastikan mereka tidak bermain dengan perkakas ini.
- Perkakas ini tidak seharusnya digunakan oleh kanak-kanak. Jauhkan perkakas dan kordnya daripada capaian kanak-kanak.
- Sebelum anda sambungkan pengadun pada sesalur kuasa, masukkan pemukul ke dalam pengadun.
- Matikan perkakas dan cabut plag daripada sesalur kuasa jika anda membiarkannya tanpa dijaga dan sebelum anda memasang, menanggalkan bahagiannya dan membersihkannya dan sebelum menukar aksesori atau mendekati bahagian yang bergerak semasa penggunaan.
- Jangan sentuh atau masukkan sebarang objek pada gear dirian pengadun, terutamanya apabila perkakas sedang digunakan.
- Bersihkan unit pengadun, dirian dam pemegang dengan kain lembap.

Awas

- Jangan sekali-kali gunakan aksesori atau barang-barang ganti daripada pengilang lain atau pengilang yang tidak disyorkan oleh Philips. Jika anda menggunakan aksesori atau barang-barang ganti sedemikian, jaminan anda menjadi tidak sah.
- Perkakas ini dimaksudkan untuk penggunaan di rumah sahaja.
- Jangan melebihi kuantiti dan masa memproses yang ditunjukkan dalam manual pengguna.
- Jangan memproses lebih daripada satu kelompok tanpa henti. Biarkan perkakas menyejuk ke suhu bilik sebelum anda meneruskan tugas memproses.

Nota
- Aras hingar: = 86 dB [A]

Medan elektromagnet (EMF)

Perkakas Philips ini mematuhi semua piawai yang berkaitan dengan medan elektromagnet (EMF). Jika dikendalikan dengan betul dan menurut arahan di dalam manual pengguna ini, perkakas ini selamat untuk digunakan berdasarkan bukti saintifik yang ada pada masa ini.

Kitar semula

Simbol ini bermaksud bahawa produk ini tidak harus dibuang dengan sampah rumah biasa (2012/19/EU).

Ikut peraturan negara anda untuk pengumpulan berasingan produk elektrik dan elektronik. Cara membuang yang betul akan membantu mencegah akibat negatif terhadap alam sekitar dan kesihatan manusia.

2 Pengenalan

Tahniah atas pembelian anda dan selamat menggunakan Philips! Untuk memanfaatkan sokongan yang ditawarkan oleh Philips dengan sepenuhnya, daftar produk anda di www.philips.com/welcome.

3 Isi kandungan kotak (Rajah 1)

① Butang turbo
- Tekan dan tahan untuk mencapai kelajuan maksimum

② Kawalan kelajuan
- 0 : Kedudukan MATI
- 1 2 3 4 5 : tetapan kelajuan

③ ⏏ Butang lecit
- Tekan untuk melepaskan pemukul atau cangkuk doh

④ Lubang untuk pemukul dan cangkuk doh
- Lubang A: untuk pemukul dan cangkuk doh dengan gear a
- Lubang B: untuk pemukul dan cangkuk doh dengan gear b (saiz yang lebih besar)

⑤ Mangkuk pengadun
⑥ Dirian pengadun
⑦ Tuil untuk melepaskan lengan dirian pengadun
⑧ Tuil untuk melepaskan pengadun
⑨ Unit pengadun
⑩ Kord kuasa
⑪ Klip kord
⑫ Dua cangkuk doh
⑬ Dua pemukul jalur

4 Menggunakan perkakas (Rajah 2/Rajah 3)

Sebelum penggunaan pertama

Sebelum anda menggunakan perkakas buat kali pertama, bersihkan bahagian yang akan bersentuhan dengan makanan sebersih-bersihnya.

Pemukul jalur/Cangkuk doh

Amaran

- Sebelum anda menghidupkan perkakas, turunkan pemukul ke dalam ramuan.

Hidupkan pengadun. Pilih kelajuan yang betul. Untuk mengelakkan percikan, mulakan campuran pada kelajuan rendah, dan kemudian tukar ke kelajuan lebih tinggi.

Petua

- Pemukul digunakan untuk memukul putih telur, krim. Pemukul juga boleh digunakan untuk mencampurkan adunan kek, doh kuki, penkek, wafel, pastri lapis dan lain-lain.
- Cangkuk doh digunakan untuk menyediakan doh yis, doh pasta dsb.
- Mula dengan kelajuan 1 untuk mengelakkan percikan. Kemudian, tingkatkan kelajuan dengan perlahan.
- Untuk mendapatkan hasil terbaik, gunakan kelajuan 5 untuk memukul.
- Gunakan butang Turbo untuk mencapai kelajuan maksimum dengan pantas.
- Tekan spatula pada sisi mangkuk pengadun untuk menghancurkan ramuan yang tidak bercampur supaya mendapat campuran yang sebati.
- Anda boleh menggunakan pengadun dengan dirian (rajah 2) atau tanpa dirian (rajah 3).
- Untuk resipi dengan jumlah yang sedikit, gunakan pengadun tanpa dirian untuk mendapatkan hasil terbaik.
- Selepas memproses bahan dengan kuantiti yang banyak atau untuk masa yang lama, biarkan pengadun menjadi sejuk selama dua jam sebelum menggunakannya sekali lagi.
- Anda perlu menyesuaikan jumlah cecair untuk membentuk doh mengikut kelembapan dan keadaan suhu.

5 Pembersihan (Rajah 5)

Awas

- Sebelum anda membersihkan perkakas atau mengeluarkan mana-mana aksesori, cabut palam perkakas.

1 Bersihkan unit motor dengan kain yang lembap.
2 Bersihkan pemukul, cangkuk doh dan mangkuk pengadun dengan air suam dan sedikit cecair pencuci atau di dalam mesin pencuci pinggan mangkuk.

6 Penyimpanan

1 Lilitkan kord kuasa di sekeliling bahagian bawah perkakas.
2 Letakkan spatula dan cangkuk doh ke dalam mangkuk pengadun.
3 Simpan unit pengadun, dirian pengadun dan mangkuk pengadun di tempat yang kering, jauh daripada cahaya matahari atau sumber haba yang lain.

7 Jaminan dan servis

Jika anda mempunyai masalah, memerlukan servis atau memerlukan maklumat, lihat www.philips.com/support atau hubungi Pusat Layanan Pelanggan Philips di negara anda. Nombor telefonnya terdapat dalam risalah jaminan sedunia. Jika tiada Pusat Layanan Pelanggan di negara anda, pergi ke pengedar Philips di negara anda.

Nederlands

1 Belangrijk

Lees deze gebruiksaanwijzing zorgvuldig door voordat u het apparaat gaat gebruiken. Bewaar de gebruiksaanwijzing om deze indien nodig te kunnen raadplegen.

Waarschuwing

- Dompel de motorunit niet in water en spoel deze ook niet af.
- Controleer voordat u het apparaat aansluit op netspanning of het voltage dat aan de onderkant van het apparaat wordt aangegeven overeenkomt met de plaatselijke netspanning.
- Indien het netsnoer beschadigd is, moet het worden vervangen door de fabrikant, het servicecentrum van de fabrikant of personen met vergelijkbare kwalificaties om gevaar te voorkomen.
- Dit apparaat kan worden gebruikt door personen met verminderde lichamelijke, zintuiglijke of geestelijke capaciteiten of weinig ervaring en kennis, mits zij toezicht of instructie hebben ontvangen aangaande veilig gebruik van het apparaat, en zij de gevaren van het gebruik begrijpen.
- Houd toezicht op jonge kinderen om te voorkomen dat ze met het apparaat gaan spelen.
- Dit apparaat buiten bereik van kinderen houden. Houd het apparaat en het snoer buiten bereik van kinderen.
- Steek de kloppers in de mixer voordat u de mixer aansluit op netvoeding.
- Schakel het apparaat uit en haal de stekker uit het stopcontact als u het apparaat onbeheerd achterlaat en voordat u het apparaat in elkaar zet, uit elkaar haalt en voordat u accessoires verwisselt of in de buurt komt van onderdelen die tijdens gebruik en schoonmaken bewegen.
- Plaats geen voorwerpen op de tandwielen van de mixerstandaard en raak de tandwielen niet aan, vooral niet wanneer het apparaat in gebruik is.
- Maak de mixerunit, -standaard en -houder schoon met een vochtige doek.

Let op

- Gebruik nooit accessoires of onderdelen van andere fabrikanten of die niet specifiek zijn aanbevolen door Philips. Als u dergelijke accessoires of onderdelen gebruikt, vervalt de garantie.
- Dit apparaat is uitsluitend bedoeld voor huishoudelijk gebruik.
- Overschrijd de hoeveelheden en bewerkingstijd in de gebruiksaanwijzing niet.
- Verwerk niet meer dan 1 portie zonder onderbreking. Laat het apparaat afkoelen tot kamertemperatuur voordat u het weer gaat gebruiken.

Opmerking
- Geluidsniveau = 86 dB [A]

Elektromagnetische velden (EMV)

Dit Philips-apparaat voldoet aan alle richtlijnen met betrekking tot elektromagnetische velden (EMV). Mits het apparaat op de juiste wijze en volgens de instructies in deze gebruiksaanwijzing wordt gebruikt, is het veilig te gebruiken volgens het nu beschikbare wetenschappelijke bewijs.

Recycling

Dit symbool betekent dat dit product niet met het gewone huishoudelijke afval mag worden weggegooid (2012/19/EU).

Volg de geldende regels in uw land voor de gescheiden inzameling van elektrische en elektronische producten. Als u correct verwijdert, voorkomt u negatieve gevolgen voor het milieu en de volksgezondheid.

2 Inleiding

Gefeliciteerd met uw aankoop en welkom bij Philips! Wilt u volledig profiteren van de ondersteuning die Philips u kan bieden? Registreer dan uw product op www.philips.com/welcome.

3 Wat zit er in de doos? (Afb. 1)

① Turboknop
- Houd deze ingedrukt om de maximumsnelheid te bereiken

② Snelheidsregeling
- 0: UIT-stand
- 1 2 3 4 5 : snelheidsstand

③ ⏏ Uitwerpknop
- Druk hierop om de kloppers of deeghaken te verwijderen

④ Gat voor de kloppers en deeghaken
- Gat A: voor de kloppers en deeghaken met tandwiel a
- Gat B: voor de kloppers en deeghaken met tandwiel b (of groter)

⑤ Mengkom
⑥ Mixerstand
⑦ Hendel om de arm van de mixerstandaard te ontgrendelen
⑧ Hendel om de mixer te ontgrendelen
⑨ Mixerunit
⑩ Voedingskabel
⑪ Snoerclip
⑫ Twee deeghaken
⑬ Twee bandkloppers

4 Het apparaat gebruiken (Afb. 2/Afb. 3)

Voor het eerste gebruik

Maak de onderdelen die in contact komen met voedsel goed schoon voordat u het apparaat voor de eerste keer gebruikt.

Bandkloppers/deeghaken

Waarschuwing

- Laat de kloppers in de ingrediënten zakken voordat u het apparaat inschakelt.

Schakel de mixer in. Kies een goede snelheid. Begin op een lage snelheid te kloppen om spatten te voorkomen en schakel pas later over op een hogere snelheid.

Tip

- Kloppers zijn voor het kloppen van eiwit en room. Ze kunnen ook worden gebruikt voor het mengen van beslag voor cake, koekjes, pannenkoeken, wafels, bladerdeeg etc.
- Deeghaken worden gebruikt voor gistdeeg, pastadeeg etc.
- Begin met snelheid 1 om spatten te voorkomen. Verhoog de snelheid langzaam.
- Gebruik snelheid 5 voor de beste klopresultaten.
- Gebruik de turboknop om snel naar de maximumsnelheid te gaan
- Druk de spatel tegen de zijkant van de mengkom om ingrediënten die niet zijn gemengd te verwijderen, zodat een goed gemengde massa ontstaat.
- U kunt de mixer gebruiken met (afb. 2) of zonder standaard (afb. 3).
- Gebruik de mixer bij kleine hoeveelheden zonder de standaard voor het beste resultaat.
- Laat de mixer na het verwerken van een grote hoeveelheid ingrediënten of na ingrediënten langere tijd te hebben verwerkt, twee uur afkoelen voordat u het apparaat weer gebruikt.
- U moet de hoeveelheid vloeistof wellicht aanpassen om het deeg te vormen, afhankelijk van de vochtigheid en temperatuur.

5 Schoonmaken (Afb. 5)

Let op

- Haal de stekker uit het stopcontact voordat u het apparaat schoonmaakt of accessoires verwijdert.

1 Maak de motorunit schoon met een vochtige doek.
2 Maak de kloppers, deeghaken en mengkom schoon in warm water met een beetje afwasmiddel of in de vaatwasmachine.

6 Opbergen

1 Wikkel het netsnoer rond de hiel van het apparaat.
2 Doe de kloppers en deeghaken in de mengkom.
3 Bewaar de mixerunit, mixerstandaard en mengkom op een droge plaats, uit de buurt van direct zonlicht of andere bronnen van warmte.

7 Garantie en service

Als u een probleem hebt of als u hulp of informatie nodig hebt, ga dan naar www.philips.com/support of neem contact op met het Philips Consumer Care Centre in uw land. Het telefoonnummer vindt u in het 'worldwide guarantee'-vouwblad. Als er geen Consumer Care Centre in uw land is, ga dan naar uw Philips-dealer.

Norsk

1 Viktig

Les denne brukerveiledningen nøye før du bruker apparatet, og ta vare på den for bruk senere.

Advarsel

- Motorenheten må ikke dyppes i vann eller skylles under springen.
- Før du kobler apparatet til strømnettet, må du kontrollere at spenningen som er angitt på undersiden av apparatet, stemmer overens med nettspenningen på stedet.
- Hvis strømledningen er ødelagt, må den byttes ut av produsenten, en reparatør eller lignende kvalifisert personell for å unngå farlige situasjoner.
- Apparatet kan brukes av personer med nedsatt sanseevne eller fysisk eller psykisk funksjonsevne, eller personer med manglende erfaring eller kunnskap, dersom de får instruksjoner om sikker bruk av apparatet eller tilsyn som sikrer sikker bruk, og hvis de er klar over risikoen.
- Pass på at barn er under tilsyn, slik at de ikke leker med apparatet.
- Dette apparatet skal ikke brukes av barn. Oppbevar apparatet og ledningen utilgjengelig for barn.
- Før du kobler mikseren til en strømkontakt, må du sette vispene i mikseren.
- Slå av apparatet og koble fra strømmen hvis du lar det stå uten tilsyn, og før montering, demontering, rengjøring, bytting av tilbehør og før du berører deler som beveger seg under bruk.
- Ikke berør eller stikk noen gjenstander inn i tannhjulene på mikserstativet, særlig når apparatet er i bruk.
- Rengjør mikserenheten, stativet og holderen med en fuktig klut.

Forsiktig

- Ikke bruk tilbehør eller deler fra andre produsenter eller som Philips ikke spesifikt anbefaler. Hvis du bruker slikt tilbehør eller slike deler, blir garantien ugyldig.
- Dette apparatet skal kun brukes i husholdningen.
- Ikke overskrid maksimumsmengdene og tilberedningstidene som er angitt i bruksanvisningen.
- Ikke miks mer enn én mengde uten avbrudd. La apparatet avkjøles til romtemperatur før du fortsetter.

Note
- Støynivå = 86 dB [A]

Elektromagnetiske felt (EMF)

Dette Philipsapparatet overholder alle standarder som gjelder elektromagnetiske felt (EMF). Hvis apparatet håndteres riktig og i samsvar med instruksjonene i denne brukerhåndboken, er det trygt å bruke det ut fra den kunnskapen vi har per dags dato.

Gjenvinning

Dette symbolet betyr at dette produktet ikke må avhendes i vanlig husholdningsavfall (2012/19/EU).

Følg nasjonale regler for egen innsamling av elektriske og elektroniske produkter. Hvis du kaster produktet på riktig måte, bidrar du til å forhindre negative konsekvenser for helse og miljø.

2 Introduksjon

Gratulerer med kjøpet, og velkommen til Philips! Hvis du vil dra full nytte av støtten som Philips tilbyr, kan du registrere produktet ditt på www.philips.com/welcome.

3 Innholdet i esken (Fig. 1)

① Turboknapp
- Trykk og hold nede for å nå maksimumshastigheten

② Hastighetskontroll
- 0 : AV-posisjon
- 1 2 3 4 5 : hastighetsinnstilling

③ ⏏ Utløserknapp
- Trykk for å løse ut vispene eller eltekrokene

④ Hull for vispene og eltekrokene
- Hull A: for vispene og eltekrokene med utstyr a
- Hull B: for vispene og eltekrokene med utstyr b (større i størrelse)

⑤ Bolle
⑥ Mikserstativ
⑦ Hendel for å løsne armen til mikser- stativet
⑧ Hendel for å løsne mikseren
⑨ Mikserenhet
⑩ Nettledning
⑪ Ledningsklemme
⑫ To eltekroker
⑬ To båndvisper

4 Slik bruker du apparatet (Fig. 2/Fig. 3)

Før første gangs bruk

Før du bruker apparatet for første gang, må alle delene som kommer i kontakt med mat, rengjøres grundig.

Båndvisper/eltekroker

Advarsel

- Før du slår på apparatet, må du senke vispene ned i ingrediensene.

Slå på mikseren. Velg en passende hastighet. Unngå sprut ved å begynne blandingen på lav hastighet, og deretter bytter du til en høyere hastighet.

Tips

- Vispene er beregnet på å vispe eggehvite, krem. De kan også brukes til å mikse kakerøre, kakedeig, pannekaker, vafler og butterdeig osv.
- Eltekroker er beregnet på gjærdeig, pastadeig osv.
- Start med hastighet 1 for å unngå at det sprøyter. Øk deretter hastigheten sakte.
- Bruk hastighet 5 for pisking for å få det beste resultatet.
- Bruk turboknappen for å få rask tilgang til maksimumshastigheten
- Trykk slikkepotten mot siden av bollen for å fjerne ingredienser som ikke er mikset inn, slik at blandingen blir jevn og fin.
- Du kan bruke mikseren med stativet (fig. 2) eller uten stativet (fig. 3).
- For oppskrifter med små mengder kan du bruke mikseren uten stativet for å oppnå best mulig resultat.
- Når du har bearbeidet store mengder ingredienser eller bearbeidet ingredienser lenge, må du la mikseren avkjøles i to timer før du starter igjen.
- Det kan hende du må justere mengden væske for å forme deigen i henhold til luftfuktighet og temperatur.

5 Rengjøring (Fig. 5)

Forsiktig

- Før du rengjør apparatet eller løser ut noe av tilbehøret, må du dra ut kontakten.

1 Rengjør motorenheten med en fuktig klut.
2 Rengjør vispene, eltekrokene og bollen i varmt vann med oppvaskmiddel, eller i oppvaskmaskinen.

6 Lagring

1 Kveil ledningen rundt foten på apparatkabinettet.
2 Legg vispene og eltekrokene i bollen.
3 Oppbevar mikserenheten, mikserstativet og bollen på et tørt sted og ikke i direkte sollys eller nær andre varmekilder.

7 Garanti og service

Hvis du har problemer eller trenger service eller informasjon, kan du se www.philips.com/support eller ta kontakt med Philips' forbrukerstøtte i hjemlandet ditt. Du finner telefonnummeret i garantiheftet. Hvis det ikke er noen kundestøtte der du bor, kan du gå til den lokale Philips-forhandleren.

Português

1 Importante

Leia cuidadosamente este manual do utilizador antes de utilizar o aparelho e guarde-o para uma eventual consulta futura.

Aviso

- Nunca mergulhe o motor em água, nem o enxague em água corrente.
- Antes de ligar o aparelho à alimentação, assegure-se de que a voltagem indicada na parte inferior do aparelho corresponde à voltagem elétrica local.
- Se o cabo de alimentação estiver danificado, este deve ser substituído pelo fabricante, pelo seu técnico de assistência ou por uma pessoa com qualificação equivalente para evitar perigos.
- Os aparelhos podem ser utilizados por pessoas com capacidades físicas, sensoriais ou mentais reduzidas, ou com falta de experiência e conhecimento, caso sejam supervisionadas ou lhes tenham sido dadas instruções relativas à utilização segura do aparelho e se compreenderem os perigos envolvidos.
- As crianças devem ser supervisionadas para garantir que não brincam com o aparelho.
- Este aparelho não pode ser utilizado por crianças. Mantenha o aparelho e o cabo fora do alcance das crianças.
- Antes de ligar a batedeira à alimentação, insira as varas de bater na batedeira.
- Desligue o aparelho e retire a ficha da tomada se o deixar sem supervisão, antes de o montar, desmontar e limpar, e antes de mudar os acessórios ou aproximar-se de peças que se movem durante a utilização.
- Não toque nem insira objetos nas engrenagens do suporte da batedeira, especialmente se o aparelho estiver em funcionamento.
- Limpe a batedeira, o suporte e o apoio com um pano húmido.

Atenção

- Nunca utilize quaisquer acessórios ou peças de outros fabricantes ou que a Philips não tenha especificamente recomendado. Se utilizar tais acessórios ou peças, a garantia perderá a validade.
- Este aparelho destina-se apenas a uso doméstico.
- Não exceda as quantidades e os tempos de preparação indicados no manual do utilizador.
- Não prepare mais de uma porção sem interrupção. Deixe o aparelho arrefecer até à temperatura ambiente antes de continuar o processamento.

Note
- Nível de ruído = 86 dB [A]

Campos electromagnéticos (CEM)

Este aparelho Philips respeita todas as normas relacionadas com campos eletromagnéticos (CEM). Se manuseado corretamente e de acordo com as instruções fornecidas neste manual do utilizador, o aparelho pode ser utilizado em segurança com base em provas cientificas disponíveis atualmente.

Reciclagem

Este símbolo significa que este produto não deve ser eliminado juntamente com os resíduos domésticos comuns (2012/19/UE).

Siga as normas do seu país para a recolha selectiva de produtos eléctricos e electrónicos. A eliminação correcta ajuda a evitar consequências prejudiciais para o meio ambiente e para a saúde pública.

2 Introdução

Parabéns pela sua aquisição e bem-vindo à Philips! Para tirar o máximo partido da assistência oferecida pela Philips, registe o seu produto em www.philips.com/welcome.

3 Conteúdo da embalagem (Fig. 1)

① Botão turbo
- Manter premido para alcançar a velocidade máxima

② Controlo de velocidade
- 0: posição desligada
- 1 2 3 4 5 : regulação de velocidade

③ ⏏ Botão de ejeção
- Prima para soltar as varas de bater ou as pás de amassar

④ Orifício para as varas de bater e pás de amassar
- Orifício A: para as varas e as pás de amassar com a engrenagem "a"
- Orifício B: para as varas e as pás de amassar com a engrenagem "b" (de maior dimensão)

⑤ Taça rotativa
⑥ Suporte da batedeira
⑦ Manípulo para soltar o braço do suporte da batedeira
⑧ Manípulo para libertar a batedeira
⑨ Batedeira
⑩ Cabo de alimentação
⑪ Mola para o fio
⑫ Duas pás de amassar
⑬ Duas varas de bater

4 Utilizar o aparelho (Fig. 2/Fig. 3)

Antes da primeira utilização

Antes de utilizar o aparelho pela primeira vez, limpe cuidadosamente as peças que entram em contacto com os alimentos.

Varas de bater/pás de amassar

Aviso

- Antes de ligar o aparelho, imerja as varas de bater nos ingredientes.

Ligue a batedeira. Selecione uma velocidade adequada. Para evitar salpicos, comece a bater ou misturar a uma velocidade baixa e, em seguida, mude para uma velocidade mais alta.

Sugestão

- Varas para bater natas e claras em castelo. Também podem ser usadas para misturar massas para bolos, massa de bolachas, panquecas, waffles, massa folhada, etc.
- As pás de amassar destinam-se à preparação de massas com levedura, preparados para massa fresca, etc.
- Comece com a velocidade 1 para evitar salpicos. Em seguida, aumente a velocidade lentamente.
- Para obter melhores resultados, utilize a velocidade 5 para bater.
- Utilize o botão Turbo para dispor rapidamente da velocidade máxima
- Pressione a espátula contra as laterais da taça rotativa para remover os ingredientes por bater, de modo a obter uma mistura uniforme.
- Pode utilizar a batedeira com o suporte (fig. 2) ou sem o suporte (fig. 3).
- Para receitas de pequenas quantidades, utilize a batedeira sem o suporte para obter o melhor resultado.
- Após processar grandes quantidades de ingredientes ou processar ingredientes durante um longo período de tempo, deixe a batedeira arrefecer durante duas horas antes de iniciar outro processamento.
- Pode ajustar a quantidade de líquido para preparar a massa de acordo com as condições da humidade e da temperatura.

5 Limpeza (Fig. 5)

Atenção

- Antes de limpar o aparelho ou de soltar os acessórios, desligue a ficha.

1 Limpe o motor com um pano húmido.
2 Lave as varas, as pás de amassar e a taça rotativa com água quente e um pouco de detergente da loiça, ou coloque-as na máquina de lavar loiça.

6 Armazenamento

1 Enrole o cabo de alimentação à volta da base do aparelho.
2 Coloque as varas e as pás de amassar na taça rotativa.
3 Guarde a batedeira, o suporte da batedeira e a taça rotativa num local seco, afastado da luz solar direta ou de outras fontes de calor.

7 Garantia e assistência

Se tiver algum problema ou precisar de assistência ou informações, aceda a www.philips.com/support ou contacte o Centro de Apoio ao Cliente da Philips no seu país. O número de telefone encontra-se no folheto da garantia mundial. Se não existir um Centro de Apoio ao Cliente no seu país, dirija-se a um representante local Philips.

Svenska

1 Viktigt!

Läs användarhandboken noggrant innan du använder apparaten och spara den för framtida bruk.

Varning

- Sänk inte ned motorenheten i vatten och skölj den inte under kranen.
- Innan du ansluter apparaten till eluttaget ser du till att spänningen som anges på apparatens undersida motsvarar den lokala nätspänningen.
- Om nätsladden är skadad måste den alltid bytas ut av tillverkaren, ett serviceombud eller liknande behöriga personer för att undvika olyckor.
- Apparaten kan användas av personer med olika funktionshinder eller av personer som inte har kunskap om hur apparaten används om det sker under tillsyn eller om de har informerats om hur apparaten används på ett säkert sätt och om de eventuella medförda riskerna.
- Små barn ska övervakas så att de inte kan leka med apparaten.
- Apparaten får inte användas av barn. Håll apparaten och dess sladd utom räckhåll för barn.
- Innan du ansluter mixern till elnätet sätter du fast visparna i mixern.
- Stäng av apparaten och dra ur nätsladden innan du lämnar den obevakad, monterar, tar isär och rengör den och innan du byter tillbehör eller närmar dig delar som rör sig under användning.
- Vidrör inte stativets motor, och för inte in föremål, särskilt inte när apparaten används.
- Rengör mixerenhet, stativ och hållare med en fuktig trasa.

Varning!
- Använd aldrig tillbehör eller delar från andra tillverkare, eller delar som inte uttryckligen har rekommenderats av Philips. Om du använder sådana tillbehör eller delar gäller inte garantin.
- Apparaten är endast avsedd för hushållsbruk.
- Överskrid inte mängderna och tillredningstiderna som anges i användarhandboken.
- Bearbeta inte mer än en sats utan avbrott. Låt apparaten svalna till rumstemperatur innan du fortsätter att bearbeta en ny sats.

Note
- Ljudnivå = 86 dB [A]

Elektromagnetiska fält (EMF)

Den här apparaten från Philips uppfyller alla standarder för elektromagnetiska fält (EMF). Om apparaten hanteras på rätt sätt och enligt instruktionerna i den här användarhandboken är den säker att använda enligt de vetenskapliga belägg som finns i dagsläget.

Återvinning

Den här symbolen betyder att produkten inte ska slängas bland hushållssoporna (2012/19/EU).

Följ de regler som gäller i ditt land för återvinning av elektriska och elektroniska produkter. Genom att kassera gamla produkter på rätt sätt kan du bidra till att förhindra negativ påverkan på miljö och hälsa.

2 Introduktion

Vi gratulerar till ditt köp och hälsar dig välkommen till Philips! Dra nytta av Philips support genom att registrera din produkt på www.philips.com/welcome.

3 Förpackningens innehåll (Bild 1)

① Turboknapp
- Håll intryckt för att nå maximal hastighet

② Hastighetskontroll
- **0**: OFF-läge
- **1 2 3 4 5**: hastighetsinställning

③ ⏏ Utmatningsknapp
- Håll intryckt för att frigöra visparna och degkrokarna

④ Hål för vispar och degkrokar
- Hål A: för vispar och degkrokar med mekanism a
- Hål B: för vispar och degkrokar med mekanism b (med en större storlek)

⑤ Roterande skål
⑥ Mixerstativ
⑦ Spak som frigör mixerstativet stativ
⑧ Spak för att frigöra mixer
⑨ Mixerenhet
⑩ Nätkabel
⑪ Sladdklämma
⑫ Två degkrokar
⑬ Två bladvispar

4 Använd apparaten (Bild 2/Bild 3)

Före den första användningen

Innan du använder apparaten för första gången bör du noggrant rengöra de delar som kommer i kontakt med mat.

Bladvispar/degkrokar

Varning

- Innan du slår på apparaten sänker du ned visparna i behållaren med ingredienser.

Slå på elvispen. Välj rätt hastighet. Undvik stänk genom att börja med en låg hastighet och sedan öka till en högre hastighet.

Tips

- Trådvispar används för att vispa äggvita och grädde. Den kan även användas för att blanda raksmet, deg, pannkakssmet, våffelsmet, smördegskakor etc.
- Degkrokar finns för förberedelse av jästdeg, pastadeg, osv.
- Börja med hastighet 1 för att förhindra stänk. Öka sedan långsamt hastigheten.
- Bäst resultat får du om du använder hastighet 5 för att vispa.
- Använd knappen Turbo för att få snabb åtkomst till maximal hastighet
- Tryck slickepotten mot skålens sida för att ta bort ingredienser som inte blandats så att du får en välblandad smet.
- Du kan använda mixern med stativet (fig. 2) eller utan stativ (fig. 3).
- När du ska mixa små mängder får du bäst resultat om du använder mixern utan stativ.
- När du har bearbetat stora mängder ingredienser eller bearbetat ingredienser under en längre tid ska du låta mixern svalna i två timmar innan du använder den igen.
- Du kan behöva anpassa vätskemängden i degen utifrån fuktighets- och temperaturförhållanden för att kunna forma den.

5 Rengöring (Bild 5)

Varning

- Dra ur kontakten innan du rengör apparaten eller frigör tillbehören.

1 Gör ren motorenheten med en fuktig trasa.
2 Rengör visparna, degkrokarna och den roterande skålen i varmt vatten med lite diskmedel eller i diskmaskinen.

6 Förvaring

1 Linda sladden runt apparatens huvuddel.
2 Lägg visparna och degkrokarna i den roterande skålen.
3 Förvara mixerenheten, mixerstativet, och den roterande skålen på en torr plats utan direkt solljus eller andra värmekällor.

7 Garanti och service

Om du får problem, behöver service, eller annan information går du till www.philips.com/support eller kontaktar Philips kundtjänst i ditt land. Telefonnumret finns i garantibroschyren. Om det inte finns någon kundtjänst i ditt land kan du vända dig till din lokala Philips-återförsäljare.

Türkçe

1 Önemli

Cihazı kullanmadan önce bu kullanım kılavuzunu dikkatle okuyun ve daha sonra başvurmak üzere saklayın.

Uyarı

- Motor ünitesini asla suya sokmayın ya da musluk altında yıkamayın.
- Cihazı ana şebekeye bağlamadan önce cihazın altında belirtilen gerilimin yerel ana şebeke gerilimine uygun olduğundan emin olun.
- Besleme kablosu hasar görmüşse herhangi bir tehlikenin ortaya çıkmasını önlemek için kablonun üretici, servis temsilcisi veya benzer şekilde yetkilendirilmiş kişiler tarafından değiştirilmesi gerekir.
- Cihazların fiziksel, motor ya da zihinsel becerileri gelişmemiş veya bilgi ve tecrübe açısından eksik kişiler tarafından kullanımı sadece bu kişilerin nezaretinden sorumlu kişilerin bulunması veya bu kişilere güvenli kullanım talimatlarının sağlanması ve olası tehlikelerin anlatılması durumunda mümkündür.
- Küçük çocukların cihazla oynamaları engellenmelidir.
- Bu cihaz çocuklar tarafından kullanılmalıdır. Cihazı ve kablosunu çocukların erişemeyecekleri yerlerde muhafaza edin.
- Mikseri ana şebekeye bağlamadan önce, çırpıcıları miksere takın.
- Cihazı gözetimsiz bırakacağınızda, parçaları birleştirmeden, sökmeden önce ve cihazı temizlemeden, aksesuarlarını değiştirmeden ve hareket halindeki parçalara temas etmeden önce cihazı kapatın ve ana şebekeyle olan bağlantısını kesin.
- Özellikle cihazı kullanılırken, mikser standı çarklarına dokunmayın veya içine herhangi bir nesne yerleştirmeyin.
- Mikser ünitesini, standını ve yuvasını nemli bir bezle temizleyin.

Dikkat

- Başka üreticilere ait olan veya Philips tarafından özellikle tavsiye edilmeyen aksesuarlar ve parçaları kesinlikle kullanmayın. Bu tür aksesuarlar veya parçalar kullanırsanız garantiniz geçerliliğini yitirir.
- Bu cihaz sadece evde kullanım için tasarlanmıştır.
- Kullanıcı kılavuzunda belirtilen miktarları ve işlem sürelerini aşmayın.
- Birkaç parti malzemeyi ara vermeden arka arkaya işlemeyin. İşleme devam etmek için cihazın oda sıcaklığına dönmesini bekleyin.

Note
- Gürültü düzeyi = 86 dB [A]

Elektromanyetik alanlar (EMF)

Bu Philips cihazı elektromanyetik alanlar (EMF) hakkındaki tüm standartlara uygundur. Usulüne ve bu kullanım kılavuzundaki talimatlara uygun olarak kullanıldığında, bugünün bilimsel bulgularına göre cihazın kullanımı güvenlidir.

Geri dönüşüm

Bu simge, ürünün normal evsel atıklarla birlikte atılmaması gerektiği anlamına gelir (2012/19/EU).

Elektrikli ve elektronik ürünlerin ayrı olarak toplanması ile ilgili ülkenizin kurallarına uyun. Eski ürünlerin doğru şekilde atılması, çevre ve insan sağlığı üzerindeki olumsuz etkileri önlemeye yardımcı olur.

2 Giriş

Satın alma tercihiniz için teşekkür ederiz, Philips'e hoş geldiniz! Philips tarafından verilen destekten tam olarak yararlanabilmek için şu adresten ürün kaydınızı yaptırın: www.philips.com/welcome.

3 Kutunun içindekiler (Şek. 1)

① Turbo düğmesi
- Maksimum hıza ulaşmak için basılı tutun

② Hız kontrolü
- **0**: OFF (kapalı) konumda
- **1 2 3 4 5**: hız ayarı

③ ⏏ Açma düğmesi
- Çırpıcıları veya hamur çengellerini çıkarmak için basın

④ Çırpıcının ve hamur çengellerinin deliği
- Delik A: a dişlisine sahip çırpıcı ve hamur çengelleri için
- Delik B: b dişlisine sahip (daha büyük boy) çırpıcı ve hamur çengelleri için

⑤ Kase
⑥ Mikser standı
⑦ Mikser standı kolunu serbest bırakma kolu
⑧ Mikserı serbest bırakma kolu
⑨ Mikser ünitesi
⑩ Güç kablosu
⑪ Kablo klipsi
⑫ İki hamur çengeli
⑬ İki şerit çırpıcı

4 Cihazın kullanımı (Şek. 2/Şek. 3)

İlk kullanımdan önce

Cihazı ilk kez kullanmadan önce, yiyeceklerle temas eden parçaları iyice temizleyin.

Şerit çırpıcılar/Hamur çengelleri

Uyarı

- Cihazı açmadan önce, çırpıcıları eğerek malzemelere yaklaştırın.

Mikseri açın. Uygun bir hız seçin. Malzemelerin sıçramasını önlemek için karıştırmaya düşük bir hızla başlayın, daha sonra hızı artırın.

İpucu

- Çırpıcılar; yumurta beyazı, krema çırpmak içindir. Aynı zamanda kek hamuru, kurabiye hamuru, krep, waffle, mılföy hamuru vb. karıştırmak için kullanılabilir.
- Hamur çengelleri maya hamuru, makarna hamuru vb. hazırlamak için kullanılır.
- Sıçramanın önlenmesi için 1 numaralı hız ayarıyla başlayın. Ardından hızı yavaş yavaş artırın.
- En iyi sonuçlar için çırparken 5 numaralı hız ayarını kullanın.
- Maksimum hıza anında ulaşmak için Turbo düğmesini kullanın
- Spatulayı kasenin kenarına bastırıp karıştırılmamış malzemeleri ayırarak iyi karıştırılmış bir karışım elde edebilirsiniz.
- Mikseri standa birlikte (şek. 2) veya stand olmadan (şek. 3).
- Daha az malzeme gerektiren tariflerde en iyi sonucu elde etmek için mikseri stand olmadan kullanın.
- Çok miktarda malzemelerin işlenmesinden veya uzun süreli malzeme işlenmesinden sonra mikserinizi tekrar çalıştırmadan önce 2 saat soğumaya bırakın.
- Nem ve sıcaklık durumuna göre hamuru biçimlendirmek için kullanılacak sıvı miktarını ayarlamanız gerekebilir.

5 Temizleme (Şek. 5)

Dikkat

- Cihazı temizlemeden veya aksesuarlarını çıkarmadan önce, fişini elektrik prizinden çıkarın.

1 Motor ünitesini nemli bezle silerek temizleyin.
2 Çırpıcıları, hamur çengellerini ve karıştırma kasesini ılık sabunlu su ile veya bulaşık makinesinde yıkayın.

6 Saklama

1 Güç kablosunu cihaz tabanının etrafına dolayın.
2 Çırpıcıları ve hamur çengellerini karıştırma kasesine yerleştirin.
3 Mikser ünitesi, mikser standı ve karıştırma kasesini doğrudan güneş ışığına veya diğer ısı kaynaklarına maruz kalmayacağı kuru bir yerde saklayın.

7 Garanti ve servis

Bir sorun yaşarsanız ya da servise veya bilgiye ihtiyaç duyarsanız www.philips.com/support adresini ziyaret edin veya ülkenizdeki Philips Müşteri Destek Merkezi'yle iletişim kurun. Gerekli telefon numarası için garanti broşürüne bakın. Ülkenizde Müşteri Merkezi yoksa, yerel Philips satıcınıza gidin.

简体中文

1 重要事项

使用产品之前，请仔细阅读本用户手册。请妥善保管用户手册以供日后参考。

警告

- 请勿将马达装置浸入水中，也不要在水龙头下冲洗。
- 在将本产品连接至电源之前，确保产品底部标示的电压与当地的电源电压相符。
- 如果电源线损坏，为避免危险，必须由制造商、其服务代理商或类似的专职人员进行更换。
- 本产品适合由肢体不健全、感觉或精神上有障碍或缺乏相关经验和知识的人士使用，但前提是有人对他们使用本产品进行监督或指导，以确保他们安全使用，并且让他们明白相关的危害。
- 应照看好儿童，确保他们不玩耍本产品。
- 儿童不得使用本产品。应将产品及其线缆置于儿童触及不到的地方。
- 在将混合器连接至电源之前，请先将搅拌器插入混合器。
- 如果产品无人看管或在拆装、清洁及更换附件之前或在接触使用时会活动的部件时，请关闭产品并断开电源。
- 请勿触摸或将任何物体插入混合器支座的齿轮，尤其是在产品使用时。
- 用湿布清洁混合器装置、支座和支架。

警告

- 切勿使用由其他制造商生产或未经飞利浦特别推荐的任何附件或部件。如果使用此类附件或部件，您的保修将失效。
- 本产品仅限于家用。
- 不要超出用户手册中所示的份量和加工时间。
- 不要使用搅拌机连续处理多批原料。让产品冷却至室温，才能继续进行加工。

注意
- 噪音强度 = 86 dB [A]

电磁场 (EMF)

本飞利浦产品符合与电磁场 (EMF) 相关的所有标准。目前的科学依据证明，如果正确使用并根据本用户手册中的说明进行操作，则本产品是安全的。

回收

此符号表示本产品不能与一般的生活垃圾一同弃置 (2012/19/EU)。

请遵循您所在国家/地区的电器及电子产品分类回收规定。正确弃置产品有助于避免对环境和人类健康造成负面影响。

2 简介

欢迎购买并使用飞利浦产品！为了您能充分享受飞利浦提供的支持，请在以下网站注册您的产品：www.philips.com/welcome。

3 盒内物品（图 1）

① 高速按钮
- 按住可达到最大速度

② 速度控制
- **0**：OFF（关）位置
- **1 2 3 4 5**：速度设置

③ ⏏ 弹出按钮
- 按下可释放搅拌器或和面棒

④ 搅拌器和和面棒孔
- 孔 A：用于搅拌器和带齿轮 a 的和面棒
- 孔 B：用于搅拌器和带齿轮 b（较大尺寸）的和面棒

⑤ 加工杯
⑥ 混合器支座
⑦ 混合器支座臂释放杆
⑧ 混合器释放杆
⑨ 混合器装置
⑩ 电源线
⑪ 线夹
⑫ 两根和面棒
⑬ 两个条状搅拌器

4 使用产品（图 2/图 3）

首次使用之前

首次使用本产品之前，请彻底清洁与食物接触的部件。

条状搅拌器/和面棒

警告

- 在启动产品之前，请先将搅拌器浸入原料中。

启动混合器。选择适当的速度。为避免飞溅，请以低速度开始混合，然后切换至较高的速度。

提示

- 搅拌器用于搅打蛋清、奶油，也可用于混合蛋糕糊、甜饼面团、薄饼、华夫饼和奶酥等。
- 和面棒用于搅和发面团、意大利面面团等。
- 开始时使用速度 1，防止飞溅。随后缓慢加快速度。
- 要获得最佳效果，请使用速度 5 进行搅打。
- 使用“高速”按钮可迅速达到最大速度。
- 按加工杯一侧的刮铲，去除尚未混合的原料，以达到最佳混合效果。
- 使用混合器时，可使用支架（图2），也可不使用支座（图3）。
- 若原料份量较少，使用不带支座的混合器可获得最佳效果。
- 在加工较大份量原料或长时间加工原料后，让混合器冷却 2 小时，然后再开始重新运行。
- 您需要根据湿度和温度条件来调节液体量，从而揉制面团。

5 清洁（图 5）

警告

- 清洁产品或释放任何附件之前，请先拔掉插头。

1 用湿布清洁马达装置。
2 在加入少许洗涤液的温水中或洗碗机中清洁搅拌器、和面棒和加工杯。

6 存放

1 将电线缠绕在产品的底部。
2 将搅拌器和和面棒放入加工杯。
3 将混合器装置、混合器支座和加工杯存放在远离阳光直射或其他热源的干燥地方。

7 保修与服务

如果您遇到问题、需要服务或信息，请参阅 www.philips.com/support 或联系您所在国家/地区的飞利浦客户服务中心。在全球保修卡中可找到其电话号码。如果您所在的国家/地区没有飞利浦客户服务中心，请向当地的飞利浦经销商求助。

繁體中文

1 重要事項

使用本產品前，請先仔細閱讀本使用手冊，並保留使用手冊以供日後參考。

警示

- 請勿將馬達座浸在水中或置於水龍頭下沖洗。
- 在您連接產品電源之前，請確認本地電壓與產品底部所標示的電源電壓相符。
- 如果電源線損壞，必須交由製造商、服務代理商或具備相同資格的技師進行更換，以免發生危險。
- 身體官能或心智能力退化者，或是經驗與使用知識缺乏者可在有人從旁監督或適當指示如何安全使用本產品，以及瞭解潛在危險的狀況下使用本產品。
- 請勿讓孩童將產品當成玩具。
- 請勿讓孩童使用本產品。產品和其電源線請放在孩童無法取得之處。
- 插上食物攪拌器電源前，請先將攪拌棒裝入食物攪拌器。
- 在無人看顧的情況下、組裝、拆解與清洗的過程中，以及更換配件或觸碰使用時會動的零件時，請關閉產品電源並拔除電源線。
- 請勿碰觸食物攪拌器底座上的配件，或將任何物品插入其中，特別是產品正在使用中時。
- 請用濕布清潔食物攪拌器裝置、底座和固定座。

注意

- 請勿使用其他製造商的任何配件或零件，或非由飛利浦建議之配件或零件。如果您使用此類配件或零件，保固即會失效。
- 本產品僅供家用。
- 請勿超過使用手冊中註明的食材用量與處理時間。
- 請勿一次連續處理超過一批食材。請先讓本產品冷卻至室溫，然後再繼續進行處理。

備註
- 噪音等級 = 86 dB [A]

電磁場 (EMF)

本飛利浦產品符合電磁場 (EMF) 所有相關標準。只要妥善使用並依照本使用手冊之說明進行操作，根據現有的科學研究資料，使用本產品並無安全顧慮。

回收

此符號表示本產品不得與一般家用廢棄物一併丟棄 (2012/19/EU)。

請遵循您所在國家/地區對電氣與電子產品分類收集的規定。正確處理廢棄產品有助於避免對環境和人類健康帶來負面影響。

2 簡介

感謝您購買本產品。歡迎來到飛利浦的世界！若要獲得飛利浦提供的完整支援，請註冊您的產品： www.philips.com/welcome。

3 盒裝內容 (圖 1)

① 加速按鈕
- 按住可達到最高速

② 速度控制
- **0**：關閉位置
- **1 2 3 4 5**：速度設定

③ ⏏ 退出按鈕
- 按下可釋放攪拌棒或攪麵鈎

④ 攪拌棒和攪麵鈎的裝設孔
- A 孔：適用於裝備 a 的攪拌棒和攪麵鈎
- B 孔：適用於裝備 b 的攪拌棒和攪麵鈎 (尺寸更大)

⑤ 攪拌槽
⑥ 食物攪拌器底座
⑦ 食物攪拌器底座臂釋放壓桿
⑧ 食物攪拌器釋放壓桿
⑨ 食物攪拌器裝置
⑩ 電線線
⑪ 電線夾
⑫ 兩個攪麵鈎
⑬ 兩具條型打蛋器

4 使用產品 (圖 2/圖 3)

第一次使用前

第一次使用產品前，請先徹底清洗會接觸到食物的部分。

線型攪拌棒/攪麵鈎

警告

- 開啟產品電源前，請先將攪拌棒埋入食材中。

啟動食物攪拌器。選擇適當的段速。為避免飛濺，請先用低速開始攪拌，再切換至較高速。

秘訣

- 攪拌棒適合用來打發蛋白、奶油。也可用來攪拌蛋糕糊、餅乾麵團、煎餅糊、鬆餅糊、千層派麵團等。
- 攪麵鈎適合用來製作發酵麵團、義大利麵麵團等。
- 開始時，請先使用速度 1 以免飛濺，然後再慢慢加速。
- 如要獲得最佳成果，請使用速度 5 進行攪打。
- 使用加速按鈕可快速達到最高速。
- 將扶刀抵住攪拌槽的一側來刮下未攪拌到的食材，以便將食材充分混合。
- 使用食物攪拌器時，您可以搭配底座 (圖 2) 或不搭配底座 (圖 3)。
- 如要處理小份量的食譜，使用食物攪拌器時勿裝上底座，以獲得最佳效果。
- 處理完大量食材或長時間處理食材之後，請先讓食物攪拌器冷卻兩小時，再繼續操作。
- 您可能需要根據溼度與溫度狀況來調整用以製作麵團的液體量。

5 清潔 (圖 5)

注意

- 清潔產品或取下任何配件前，請先拔掉電源插頭。

1 請用濕布清潔馬達座。
2 使用溫水加入少許洗碗精或使用洗碗機，清洗攪拌棒、攪麵鈎和攪拌槽。

6 收納

1 將電線纏繞在產品底部。
2 將攪拌棒和攪麵鈎放入攪拌槽內。
3 將食物攪拌器裝置、底座和攪拌槽存放在乾燥處，並遠離陽光直射或其他熱源。

7 保固與服務

如果您有任何問題、需要維修或資訊，請參閱 www.philips.com/support 或聯絡您當地的飛利浦客戶服務中心。電話號碼可參閱全球保證書。若您所在國家/地區沒有客戶服務中心，請洽詢當地的飛利浦經銷商。

العربية

1 هام

اقرأ دليل المستخدم هذا بعناية قبل استخدام الجهاز، واحتفظ به للرجوع إليه مستقبلاً.

تحذير

- لا تغمر وحدة المحرك بالماء، ولا تغسلها تحت الصنبور.
- قبل توصيل الجهاز بالطاقة، تأكد من توافق الجهد الكهربائي المشار إليه في الجزء السفلي من الجهاز مع الجهد الكهربائي للطاقة المحلية.
- في حال كان سلك التزويد بالطاقة تالفًا، يجب استبداله من قِبل الشركة المصنّعة أو وكيل خدمة تابع لها أو أشخاص يتمتعون بمؤهلات مماثلة لتجنب أي خطر.
- يمكن للأشخاص الذين يعانون نقصاً في القدرات الجسدية أو الحسية أو العقلية أو أولئك الذين تنقصهم الخبرة أو المعرفة، في حال تم الإشراف عليهم أو إعطاؤهم إرشادات تتعلق باستخدام الجهاز بطريقة آمنة وفهم المخاطر المرتبطة به.
- يجب الإشراف على الأطفال للحؤول دون لعبهم بالجهاز.
- لا يمكن للأطفال استخدام هذا الجهاز. أبقِ الجهاز وسلكه بعيدًا عن متناول الأطفال.
- قبل توصيل الخلاط بسلك الطاقة الرئيسي، ضع أدوات الخفق في الخلاط.
- أوقف تشغيل الجهاز وافصله عن سلك الطاقة الرئيسي في حال تركك بدون مراقبة وقبل تجميعه وفكه وتنظيفه وقبل تغيير الملحقات أو لمس الأجزاء التي تتحرك أثناء الاستخدام.
- لا تلمس أي جسم أو تدخله في تروس حامل الخلاطة خاصةً عندما يكون الجهاز قيد الاستخدام.
- قم بتنظيف وحدة الخلاطة والحامل بقطعة قماش رطبة.

تنبيه

- لا تستخدمي أبدًا أي ملحقات أو قطع من شركات مصنّعة أخرى أو لا توصي بها شركة Philips على وجه الخصوص، إذ يؤدي استخدام هذه الملحقات أو القطع إلى إبطال الضمان.
- هذا الجهاز معدّ للاستخدام المنزلي فقط.
- لا تتجاوز الكميات والأوقات المشار إليها في دليل المستخدم.
- تجنب تشغيل الجهاز لفترات طويلة بدون توقف. دع الجهاز يبرد حتى تعود حرارته إلى درجة حرارة الغرفة قبل متابعة المعالجة.

ملاحظة
- مستوى الضجيج = 86 ديسبل [A]

الحقول الكهرومغناطيسية (EMF)

يتوافق جهاز Philips هذا مع كافة المعايير المتعلقة بالحقول الكهرومغناطيسية (EMF). إذا تم استخدام الجهاز بشكل صحيح وبالتوافق مع الإرشادات المبيّنة في دليل المستخدم هذا، فسيكون استخدامه آمناً وفقاً للدليل العلمي المتوفر اليوم.

إعادة التدوير

يشير هذا الرمز إلى أنه يجب عدم التخلص من المنتج مع النفايات المنزلية العادية (2012/19/EU). اتبع القوانين المعتمدة في بلدك لجمع المنتجات الإلكترونية والكهربائية بطريقة منفصلة. يساعد التخلص من النفايات بطريقة صحيحة في منع العواقب السلبية على البيئة وصحة الأشخاص.

2 مقدمة

سجّل منتجك على Philips. للاستفادة بالكامل من الدعم الذي تقدّمه Philips! تهانينا على شرائك المنتج، ومرحباً بك في www.philips.com/welcome.

3 محتويات الصندوق (الصورة رقم 1)

① زر السرعة القصوى
- اضغط باستمرار للوصول إلى السرعة القصوى

② زر التحكم بالسرعة
- **0**: وضع OFF (إيقاف التشغيل)
- **1 2 3 4 5**: إعداد السرعة

③ ⏏ زر الإخراج
- اضغط لتحرير أدوات الخفق أو أدوات خفق العجين

④ فتحة لأدوات الخفق وأدوات خفق العجين
- فتحة A: لأدوات الخفق وأدوات خفق العجين مع أداة مسننة a
- فتحة B: لأدوات الخفق وأدوات خفق العجين مع أداة مسننة b (بحجم أكبر)

⑤ الوعاء
⑥ حامل الخلاط
⑦ عتلة لتحرير ذراع حامل الخلاط
⑧ ارفعه لتحرير الخلاط
⑨ وحدة الخلاطة
⑩ سلك الطاقة
⑪ مشبك السلك
⑫ خطافا عجين
⑬ أداتا خفق سلكيتان

4 استخدام الجهاز (الصورة 2/الصورة. 3)

قبل الاستخدام للمرة الأولى

قبل استخدام الجهاز للمرة الأولى، يجب تنظيف القطع التي تلامس الطعام بشكل جيد.

أداتا الخفق السلكيتان/خطافتا العجين

تحذير

- قبل تشغيل الجهاز، قم بخفض أدوات الخفق لتلامس المكونات.

قم بتشغيل الخلاطة. حدد سرعة مناسبة. وتجنب أي طرطشة، ابدأ الخفق على سرعة منخفضة لتنتقل بعد ذلك إلى سرعة أعلى.

نصيحة

- يمكن استخدام أدوات الخفق لخفق بياض البيض والكريما. يمكن استخدامهما أيضًا لخلط عجينة قالب الحلوى وعجينة الكوكيز والبانكيك والوافل وللمجنات الهشة، إلخ.
- يمكن استخدام أدوات خفق العجين لتحضير عجينة الخميرة وعجينة الباستا، إلخ.
- ابدأ بإعداد السرعة 1 لتفادي الطرطشة. ثم اعمد إلى زيادة السرعة شيئًا فشيئًا.
- للحصول على أفضل النتائج، استخدم إعداد السرعة 5 للخفق.
- استخدم زر Turbo لتعيين السرعة القصوى بسرعة.
- اضغط بالملعقة على جانب الوعاء لإزالة المكونات التي لم يتم خلطها بهدف الحصول على خليط ممزوج جيدًا.
- يمكنك استخدام الخلاط مع الحامل (الصورة 2) أو من دونه (الصورة 3).
- لتحضير وصفة بكمية صغيرة، استخدم الخلاط من دون الحامل للحصول على أفضل نتيجة.
- بعد معالجة كميات كبيرة من المكونات أو معالجة مكونات لمدة طويلة، دع الخلاط يبرد لساعتين قبل البدء بعملية جديدة.
- قد تحتاج إلى ضبط كمية السائل لتحضير العجينة وفقاً لظروف الرطوبة ودرجة الحرارة.

5 التنظيف (الصورة. 5)

تنبيه

- قم بفصل الجهاز عن الطاقة قبل تنظيفه أو تحرير أي من الاكسسوارات.

1 نظّف وحدة المحرك بقطعة قماش رطبة.
2 نظّف أدوات الخفق وأدوات خفق العجين والوعاء بمياه دافئة باستخدام سائل تنظيف أو في الجلاية.

6 التخزين

1 قم بلفّ سلك الطاقة حول الجزء الخلفي للجهاز.
2 ضع أدوات الخفق وخطافتي العجين في الوعاء.
3 قم بتخزين وحدة الخلاط وحامل الخلاط والوعاء، في مكان جاف، بعيدًا عن أشعة الشمس المباشرة أو مصادر الحرارة الأخرى.

7 الضمان والخدمة

إذا واجهت أي مشكلة، أو إذا كنت بحاجة إلى خدمة أو معلومات، فراجع www.philips.com/support أو اتصل بمركز خدمة للمستهلك من Philips في بلدك. رقم الهاتف موجود في نشرة الضمان العالمية. في حال عدم وجود مركز خدمة للمستهلك في بلدك، يرجى زيارة موزّع منتجات Philips المحلي.

فارسی

1 اطلاعات مهم

قبل از استفاده از دستگاه، این دفترچه راهنما را به دقت بخوانید و آن برای مراجعات بعدی نزد خود نگه دارید.

هشدار

- محفظه موتور را در آب وارد نکنید یا آن را زیر شیر آب نشویید.
- قبل از زدن دوشاخه دستگاه به پریز برق، مطمئن شوید که ولتاژ نشان داده شده در زیر دستگاه با ولتاژ محلی مطابقت داشته باشد.
- در صورتی که سیم برق آسیب دیده است، برای جلوگیری از بروز خطر، آن را نزد سازنده، نمایندگی خدماتی یا اشخاص متخصص تعویض کنید.
- افرادی که از توانایی جسمی، حسی و ذهنی کافی برخوردار نیستند یا تجربه و آگاهی ندارند می توانند با نظارت بزرگترها یا آموختن استفاده ایمن از دستگاه و آگاهی از خطرات ممکن، از دستگاه استفاده کنند.
- کودکان را زیر نظر داشته باشید تا مطمئن شوید با دستگاه بازی نمی کنند.
- این دستگاه نباید توسط کودکان استفاده شود. دستگاه و سیم آن را دور از دسترس کودکان قرار دهید.
- قبل از اتصال میکسر به برق، همزن ها را در میکسر قرار دهید.
- هنگامی که از دستگاه استفاده نمی کنید و قبل از سوار کردن، باز کردن قطعات و تمیزکاری و قبل از تعویض لوازم جانبی یا قطعات ضمیمه ای که هنگام استفاده و تمیز کردن تکان می خورند، دستگاه را خاموش کرده و دوشاخه را از برق بکشید.
- خصوصا هنگامی که دستگاه در حال کار است، به دنده های پایه میکسر دست نزنید یا شیئی در آن فرو نکنید.
- میکسر، پایه میکسر و نگهدارنده را با پارچه مرطوب تمیز کنید.

احتیاط

- هرگز از لوازم جانبی یا قطعات سازندگان دیگر یا لوازمی که Philips آن ها را توصیه نمی کند استفاده نکنید. اگر از چنین لوازم جانبی یا قطعاتی استفاده کنید، ضمانت نامه شما از درجه اعتبار ساقط می شود.
- این دستگاه فقط برای مصارف خانگی طراحی شده است.
- دفعات و زمان مجاز استفاده از دستگاه در دفترچه راهنما مشخص شده است، از این مقادیر فراتر نروید.
- بدون وقفه با دستگاه کار نکنید. بعد از هر بار استفاده و قبل از ادامه، بگذارید دستگاه خنک شود و به دمای اتاق برسد.

توجه
- میزان صدا = 86 دسی بل [A]

میدان الکترومغناطیسی (EMF)

مطابقت دارد. در صورت استفاده صحیح از دستگاه و به (EMF) با کلیه استانداردهای میدان الکترومغناطیسی Philips بین دستگاه کار بستن دستورالعمل های موجود در این دفترچه راهنما، با توجه به شواهد علمی موجود استفاده ایمن از این دستگاه امکان پذیر می باشد.

بازیافت

این علامت نشان می‌دهد که محصول نباید با زباله‌های معمولی خانگی دور انداخته شود (2012/19/EU).

در این خصوص بر طبق قوانین کشور خود نسبت به جمع‌آوری محصولات الکتریکی و الکترونیکی اقدام نمایید. دور انداختن صحیح، از تاثیرات منفی بر روی محیط زیست و سلامت انسان جلوگیری می کند.

2 مقدمه

خوش آمدید. به شما برای خرید این محصول تبریک می گوییم! برای استفاده بهینه از خدمات پس از Philips به دنیای محصولات www.philips.com/welcome. دستگاه خود را در سایت Philips. فروش

3 محتویات جعبه (شکل 1)

① دکمه توربو
- برای رسیدن به سرعت حداکثر، فشار داده و نگهدارید

② کنترل سرعت
- **0**: حالت خاموش
- **1 2 3 4 5**: تنظیم سرعت

③ ⏏ دکمه رهاسازی
- فشار دهید تا همزن‌ها یا چنگک‌های خمیرساز آزاد شوند

④ محل وارد کردن همزن‌ها و چنگک‌های خمیرساز
- سوراخ A: محل وارد کردن همزن‌ها و چنگک‌های خمیرساز با چرخ‌دنده a
- سوراخ B: محل وارد کردن همزن‌ها و چنگک‌های خمیرساز با چرخ‌دنده b

⑤ ظرف متحرک
⑥ پایه میکسر
⑦ اهرم برای جدا کردن بازوی میکسر پایه
⑧ اهرم برای جدا کردن میکسر
⑨ بدنه میکسر
⑩ سیم برق
⑪ بست جمع کردن سیم
⑫ دو چنگک خمیرساز
⑬ دو همزن نواری

4 استفاده از دستگاه (شکل 2/شکل 3)

قبل از اولین استفاده

قبل از استفاده از دستگاه برای اولین بار، قطعاتی که در تماس مستقیم با مواد غذایی هستند را کاملا تمیز کنید.

همزن نواری/چنگک خمیرساز

هشدار

- قبل از روشن کردن دستگاه، همزن ها را وارد مواد کنید.

میکسر را روشن کنید. سرعت مناسب را انتخاب کنید. برای جلوگیری از پخش شدن مواد، با سرعت کم شروع به میکس کردن کنید و سپس به سرعت بالاتر بروید.

نکته

- همزن‌ها برای زدن سفیده تخم مرغ و خامه هستند. از آن می‌توانید برای مخلوط کردن مایه کیک، خمیر بیسکویت، پنکیک، وافل، شیرینی پفکی و غیره نیز استفاده کنید.
- چنگک‌های خمیر برای تهیه خمیر نرم، خمیر پاستا و غیره هستند.
- برای جلوگیری از پخش شدن مواد، با تنظیم سرعت 1 شروع کنید. سپس به تدریج سرعت را افزایش دهید.
- برای بهترین نتیجه، از سرعت 5 استفاده کنید.
- از دکمه توربو برای دسترسی سریع به سرعت حداکثر استفاده کنید
- کاردک را به دیواره‌های ظرف بکشید و مواد میکس نشده را برای میکس داخل ظرف بریزید تا یک میکس نرم و یکدست داشته باشید.
- می توانید از میکسر با پایه (شکل 2) یا بدون پایه (شکل 3).
- برای تهیه مقدار کم و بهترین نتیجه، از میکسر بدون پایه استفاده کنید.
- پس از کار بر روی مقدار زیاد مواد یا کار برای مدت طولانی، اجازه دهید دو ساعت میکسر خنک شود و بعد دوباره دستگاه را راه‌اندازی کنید.
- باید بر اساس شرایط دمایی و رطوبت، مقدار مایع مورد نیاز برای خمیر را تنظیم کنید.

5 تمیز کردن (شکل 5)

احتیاط

- قبل از تمیز کردن دستگاه یا جدا کردن لوازم جانبی، آن را از پریز بکشید.

1 محفظه موتور را با پارچه مرطوب تمیز کنید.
2 همزن نواری، چنگک‌های خمیرساز و ظرف متحرک را در آب گرم و مقداری مایع شوینده یا در ماشین ظرفشویی، بشویید و تمیز کنید.

6 نگهداری دستگاه

1 سیم برق را دور پایه دستگاه بپیچانید.
2 همزن‌ها و چنگک‌های خمیرساز را در ظرف متحرک قرار دهید.
3 بدنه میکسر، پایه میکسر، ظرف متحرک میکسر را در جای خشک و دور از نور مستقیم خورشید یا منابع گرمایی دیگر قرار دهید.

7 ضمانت‌نامه و خدمات پس از فروش

اگر مشکلی داشتید، به سرویس یا اطلاعات نیاز داشتید، به سایت زیر مراجعه کنید www.philips.com/support یا با مرکز خدمات مشتریان Philips در کشور خود مراجعه کنید. شماره تلفن این مراکز در برگ ضمانت نامه جهانی موجود است. اگر در کشور شما مرکز خدمات پس از فروش Philips وجود ندارد به فروشنده دستگاه خود مراجعه نمایید.