Skullcandy

RAIL ANC

User Guide

Download the Skull-iQ® App

GET IT ON Google Play

Download on the App Store

Download the Skull-iQ App
Télécharger l'app Skull-iQ
Descargar la Aplicación Skull-iQ
Scaricare l'App Skull-iQ
Transfira a Aplicação Skull-iQ
Die Skull-iQ-App herunterladen
De Skull-iQ-app downloaden
Download Skull-iQ App
Lataa Skull-iQ-sovellus
Last ned Skull-iQ-Appen
Ladda ner Skull-iQ-Appen
Загрузить приложение Skull-iQ
Skull-iQ Uygulamasını İndir
下载 Skull-iQ 应用
Skull-iQ アプリをダウンロードする
Skull-iQ 앱 다운로드하기
تشغيل تطبيق Skull-iQ

RAIL ANC

Scan to get started.
Balayez pour commencer.

Warranty information at: skullcandy.com/warranty
Renseignements sur la garantie à: skullcandy.com/warranty

Auto Power - On/Off

*Auto On - Remove buds from Case
*Auto Off - Place buds into Case

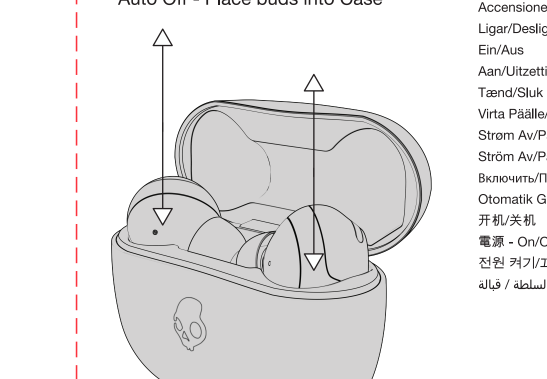

Power - On/Off
On/Off
Encendido/Apagado
Accensione/Spegnimento
Ligar/Desligar
Ein/Aus
Aan/Uitzetting
Tænd/Sluk For Strøm
Virta Päälle/Pois
Strøm Av/På
Ström Av/På
Включить/Питание
Otomatik Güç Açma
开机/关机
電源 - On/Off
전원 켜기/끄기
السلطة / قبالة

Power - On

*Off Mode
Either bud

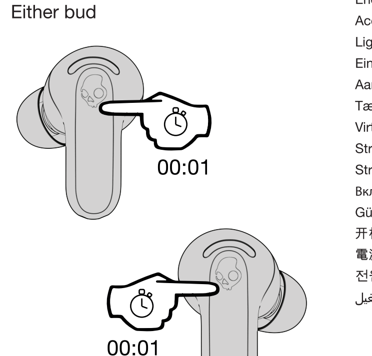

Power- On
On/off
Encendido
Accensione
Ligar
Ein
Aan-
Tænd
Virta Päälle
Strøm Av
Ström Av
Включить
Güç Açık
开机
電源 - On
전원 켜기
تشغيل

Power - Off

*On Mode
Both earbuds

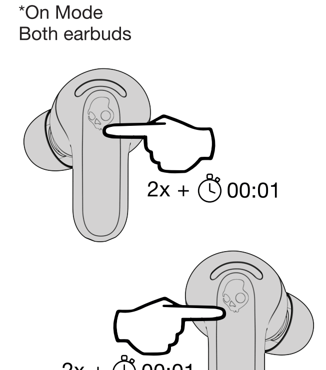

Power- Off
Off
Apagado
Spegnimento
Desligar
Aus
Uitzetting
Sluk For Strøm
Pois
På
På
выключить Питание
Güç Kapalı
关机
電源 - Off
끄기
انقطاع التيار الكهربائي

Pairing Mode

*On Mode
Either bud

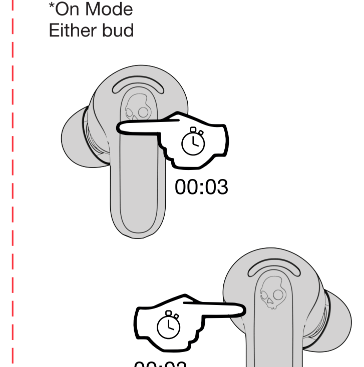

Pairing Mode
Mode Couplage
Modo De Vinculación
Modalità Di Accoppiamento
Modo Emparelhamento
Koppelmodus
Paarmodus
Pardannelsevstilstand
Laiteparin Muodostustila
Sammenkoblingsmodus
Parningsläge
Режим Сопряжения
Eşleştirme Modu
配对模式
ペアリングモード
페어링 모드
وضع الاقتران

Pair New Device

Voice Prompt - "Ready to Pair"
Available Device - "Rail ANC"

LED Flashes Red/Blue

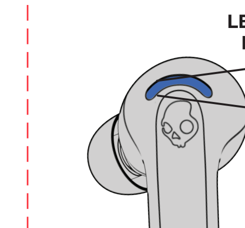

Pair New Device
Coupler Nouvel Appareil
Vincular Nuevo Dispositivo
Accoppia Nuovo Dispositivo
Emparelhar Novo Dispositivo
Mit neuem Gerät koppeln
Nieuw Apparaat Paren
Pardan Ny Enhed
Muodosta Uusi Laitepari
Sammenkoble Ny Enhet
Para Ny Enhet
Сопряжение Нового Устройства
Yeni Cihazı Eşleştir
配对新设备
新しいデバイスをペアリング
새 기기 짝맞추기
وضع الاقتران

Play/Pause Answer Call

*While On
Either bud

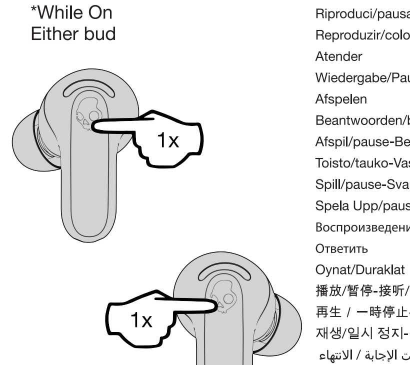

Play/Pause-Answer
Lecture/Pause-Répondre
Reproducir/pausar-Responder
Riproduci/pausa-Risposta
Reproduzir/colocar /Em Pausa-Atender
Wiedergabe/Pause/Annehmen/Auflegen
Afspelen
Beantwoorden/beëindigen
Afspil/pause-Besvar
Toisto/tauko-Vastaus
Spill/pause-Svar
Spela Upp/pausa-Svara
Воспроизведение/пауза-Ответить
Oynat/Duraklat
播放/暂停-接听/结束
再生 / 一時停止-応答
재생/일시 정지-전화 받기
إيقاف مؤقت الإجابة / الانتهاء

Track Forward

Either Earbud

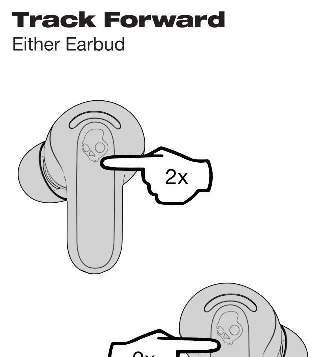

Track Forward
Piste Suivante
Adelantar
Brano Successivo
Faixa Seguinte
Nächster Titel
Volgend Nummer
Skift Til Næste Musiknummer
Kelaus Eteenpäin
Neste Spor
Nästa Ljudspår
Переключение На 1 Трек Вперед
ileri takip
下一曲目
次のトラックを再生する
다음 트랙으로
تتبع للأمام

ANC / Stay-Aware Mode On/Off

Either Earbud

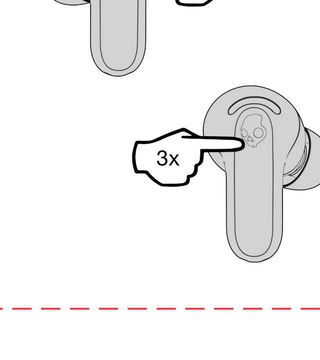

Stay-aware mode on/off
Mode veille activé/désactivé
Activar/desactivar el modo Stay-aware
Attivazione/disattivazione della modalità Rimani consapevole
Modo de alerta ligado/desligado
Stay-aware-Modus ein/aus
Blijf bewust-modus aan/uit
Hold dig opmærksom tilstand til/fra
Pysy tietoisena -tila päällä/pois päältä
Hold deg oppmerksom modus på/av
Håll dig medveten läge på/av
Режим «Оставайся в курсе» вкл./выкл.
Farkındalık modu açık/kapalı
保持感知模式开/关
常に意識モードのオン/オフ
인식 모드 켜기/끄기
البقاء على علم في وضع التشغيل / إيقاف التشغيل

Spotify Tap™

Either bud
*While On
*Spotify App Required

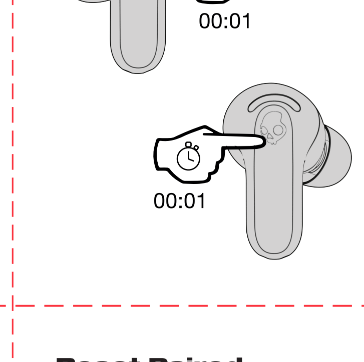

One Touch to Spotify
Une touche pour Spotify
Un toque para Spotify
Un tocco per Spotify
One Touch für Spotify
One Touch para Spotify
One Touch til Spotify
One Touch voor Spotify
One Touch for Spotify
One Touch for Spotify
One Touch för Spotify
One Touch для Spotify
Tek Dokunuşla Spotify
一键式Spotify
Spotifyのワンタッチ
Spotify를위한 원터치
Spotify لمسة واحدة لـ

Find With Tile™

Both Earbuds
*Tile App Required

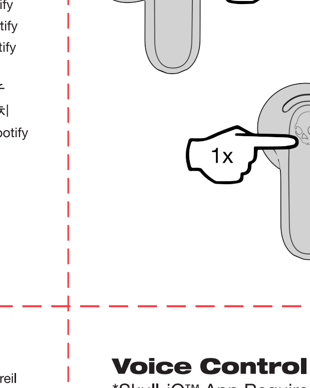

Pair Tile™
Associer Tile™
Emparejar Tile™
Abbinare Tile™
Emparelhar Tile™
Mit Tile™ koppeln
Met Tile™ koppelen
Par med Tile™
Muodosta Tile™-laitepari
Sammenkoblemed Tile™
Para Tile™
Привязать Tile™
Tile ile Bul
配对 Tile™
Tile™ をペアリングする
Tile™ 페어하기
قارن Tile TM

Re-Sync Earbuds

Both Earbuds
*While On
*Bluetooth Disconnected

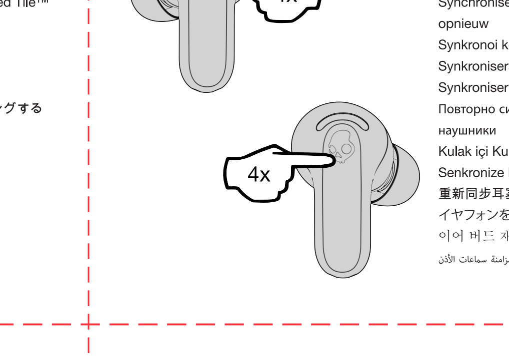

Re-sync earbuds
Re-synchroniser les écouteurs
Volver a sincronizar los auriculares
Risincronizza gli auricolari
Sincronizar novamente os fones de ouvido
Neu-Synchronisierung der Ohrhörer
Synkroniser øretelefoner igen
Synchroniseer de oordopjes opnieuw
Synkronoi korvanapit uudelleen
Synkronisera öronsnäckorna igen
Synkroniser ørepluggene på nytt
Повторно синхронизировать наушники
Kulak içi Kulaklıkları Yeniden Senkronize Et
重新同步耳塞
イヤフォンを再同期する
이어 버드 재 동기화
إعادة مزامنة سماعات الأذن

Charge Earbuds

Earbud LED's turn RED to indicate charging.

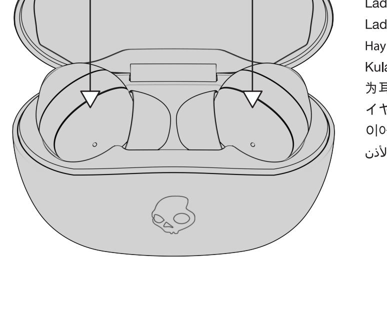

Charge Earbuds
Rechargez Les Écouteurs
Audífonos De Carga
Carica Gli Auricolari
Carregar Auriculares
Ohrhörer aufladen
Opladen Oordoppen
Oplad Høretelefoner
Lataa Nappikuulokkeet
Lade Øreplugger
Ladda Öronsnäckor
Наушники С Аккумулятором
Kulak içi Kulaklıkları Şarj Et
为耳机充电
イヤホン充電
이어버드를 충전하세요
شحن سماعات الأذن

Charge the Case

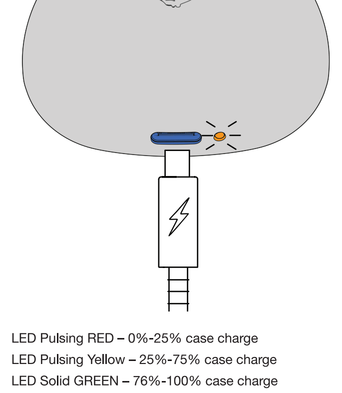

LED Pulsing RED – 0%-25% case charge
LED Pulsing Yellow – 25%-75% case charge
LED Solid GREEN – 76%-100% case charge

Charge Case
Rechargez L'étui
Estuche De Carga
Carica La Custodia
Estojo De Carregamento
Ladeschale aufladen
Oplaadetui
Opladeretui
Lataa Kotelo
Ladingseske
Laddningsfodral
Чехол-аккумулятор
Kutuyu Şarj Et
充电座
充電ケース
케이스를 충전하세요
حالة الشحن

Reset Paired Device List

Both earbuds
*While ON
*Bluetooth Disconnected

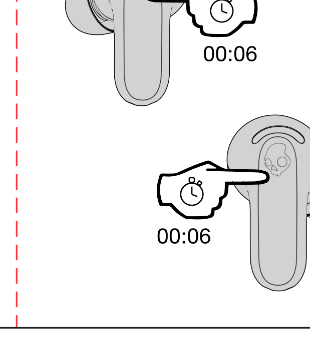

Reset Device
Réinitialiser l'Appareil
Reiniciar el Dispositivo
Ripristina Dispositivo
Reinicie o Dispositivo
Kopplung zurücksetzen
Reset het Apparaat
Nulstil Enhed
Nollaa Laite
Nulstil Enhed
Återställ Enhet
Сброс устройства
Eşleştirilmiş Aygıt Listesini Sıfırla
重置设备
デバイスをリセット
기기 재설정
إعادة ضبط الجهاز

Voice Control

*Skull-iQ™ App Required

- "Hey Skullcandy, Spotify"
- "Hey Skullcandy, Play"
- "Hey Skullcandy, Pause"
- "Hey Skullcandy, Next"
- "Hey Skullcandy, Previous"
- "Hey Skullcandy, Volume Plus 1,2,3,4, or 5"
- "Hey Skullcandy, Volume Minus 1,2,3,4, or 5"
- "Accept"
- "Reject"
- "Stay-Aware On"
- "Stay-Aware Off"
- "Take Photo"
- "Assistant"

Voice Control Commands
Commandes Vocales
Controles de Voz
Controlli Vocali
Comandos de Voz
Sprachsteuerung
Spraakbediening
Stemmestyring
Ääniohjaimet
Stemmekontroller
Röstkontroller
Голосовое управление
Ses Kontrolü
音声コントロール
语音控制
음성 제어
الضوابط الصوتية

Questions Visit: www.skullcandy.com
Si vous avez des questions, allez sur : www.skullcandy.com
Si tienes dudas, visita: www.skullcandy.com
Domande Visitare il sito: www.skullcandy.com
Fazer perguntas: www.skullcandy.com
Bei Fragen: www.skullcandy.com
Voor vragen bezoek: www.skullcandy.com
For spørgsmål se: www.skullcandy.com
Vastauksia löytyy: www.skullcandy.com
For spørsmål, besøk: www.skullcandy.com
Vid frågor, besök: www.skullcandy.com
Если у вас возникнут вопросы, посетите: www.skullcandy.com
Sorular Ziyaret edin: www.skullcandy.com
如有问题请访问： www.skullcandy.com
質問がある場合はこちらをご覧ください：www.skullcandy.com
문의 사항: www.skullcandy.com
www.skullcandy.com: إذا كان لديك أي تساؤلات، تفضل بزيارة:

EN Maximum operating temperature 45℃.
FR Température maximale de fonctionnement 45℃.
ES Temperatura máxima de funcionamiento 45℃.
DE Maximale Betriebstemperatur 45℃.
JP 最高使用温度は45℃です。
ZH 最高工作温度 45℃。

EN Speaker Driver: 12mm, Impedance: 32 Ohms, THD <3%@50Hz-10KHz, Voltage Regulation: 3.7v, Bluetooth® 5.2, Frequency Band: 2.402GHz – 2.480GHz, Maximum Power: 12.95dBm, Weight: 49.8g. **FR** Driver Président: 12mm, Impédance: 32 Ohms, THD <3%@50Hz-10KHz, Tension: 3.7v, Bluetooth® 5.2, Bande de fréquence: 2.402GHz – 2.480GHz, Puissance Maximum: 12.95dBm, Poids: 49.8g. **ES** Controlador del altavoz: 12mm, Impedancia: 32 Ohms, THD <3%@50Hz-10KHz, Voltaje: 3.7v, Bluetooth® 5.2, Banda de Frecuencia: 2.402GHz – 2.480GHz, Poder Maximo: 12.95dBm, Peso: 49.8g. **DE** Lautsprecher -Treiber: 12mm, Impedanz: 32 Ohm, THD <3%@50Hz-10KHz, Spannungsregelung: 3.7v, Bluetooth® 5.2, Frequenzband: 2.402GHz – 2.480GHz, Maximale Performance: 12.95dBm, Gewicht: 49.8g. **JP** スピーカードライバー：12ミリメートル, インピーダンス：32オーム, THD <3%@50Hz-10KHz, 電圧レギュレーション：3.7v, のBluetooth® 5.2, 周波数帯: 2.402GHz – 2.480GHz, 最大パフォーマンス: <10dBm, 重量：49.8グラム。**ZH** 扬声器驱动器：12.95毫米, 阻抗：32欧姆, THD <3%@50Hz-10KHz, 电压调节：3.7, 蓝牙5.2, 频带: 2.402GHz – 2.480GHz, 最大功率: 12.95dBm, 重量：49.8克。

EN Skullcandy, and other marks are registered trademarks of Skullcandy, Inc. All rights reserved. **FR** Skullcandy, et les autres marques sont des marques déposées de Skullcandy, Inc. Tous droits réservés. **ES** Skullcandy, y las demás marcas son marcas registradas de Skullcandy, Inc. Todos los derechos reservados.

"Android" is a trademark of Google inc. "Apple" is a trademark of Apple inc. «Android» est une marque de commerce de Google inc. «Apple» est une marque commerciale d'Apple inc. "Android" es una marca comercial de Google inc. "Apple" es una marca comercial de Apple inc.

Use of the Made for Apple badge means that an accessory has been designed to connect specifically to the Apple product(s) identified in the badge, and has been certified by the developer to meet Apple performance standards. Apple is not responsible for the operation of this device or its compliance with safety and regulatory standards. Please note that the use of this accessory with an Apple product may affect wireless performance. iPhone, and Lightning are trademarks of Apple Inc., registered in the U.S. and other countries.

FCC Compliance Statement
This device complies with Part 15 of the FCC Rules. Operation is subject to the following two conditions: (1) this device may not cause harmful interference, and (2) this device must accept any interference received, including interference that may cause undesired operation.

Changes or modifications not expressly approved by the party responsible for compliance could void the user's authority to operate the equipment.

This equipment has been tested and found to comply with the limits for a Class B digital device, pursuant to Part 15 of the FCC Rules. These limits are designed to provide reasonable protection against harmful interference in a residential installation. This equipment generates, uses and can radiate radio frequency energy and, if not installed and used in accordance with the instructions, may cause harmful interference to radio communications. However, there is no guarantee that interference will not occur in a particular installation.
If this equipment does cause harmful interference to radio or television reception, which can be determined by turning the equipment off and on, the user is encouraged to try to correct the interference by one or more of the following measures:
-- Reorient or relocate the receiving antenna.
-- Increase the separation between the equipment and receiver.
-- Connect the equipment into an outlet on a circuit different from that to which the receiver is connected.
-- Consult the dealer or an experienced radio/TV technician for help.

ISED Compliance Statement
This device contains licence-exempt transmitter(s)/receiver(s) that comply with Innovation, Science and Economic Development Canada's licence-exempt RSS(s). Operation is subject to the following two conditions: (1)This device may not cause interference.(2)This device must accept any interference, including interference that may cause undesired operation of the device.

L'émetteur/récepteur exempt de licence contenu dans le présent appareil est conforme aux CNR d'Innovation, Sciences et Développement économique Canada applicables aux appareils radio exempts de licence. L'exploitation est autorisée aux deux conditions suivantes :(1)L'appareil ne doit pas produire de brouillage; (2)L'appareil doit accepter tout brouillage radioélectrique subi, même si le brouillage est susceptible d'en compromettre le fonctionnement.

FCC SAR statement
This equipment complies with FCC radiation exposure limits set forth for an uncontrolled environment. End user must follow the specific operating instructions for satisfying RF exposure compliance. This transmitter must not be co-located or operating in conjunction with any other antenna or transmitter.
The portable device is designed to meet the requirements for exposure to radio waves established by the Federal Communications Commission (USA). These requirements set a SAR limit of 1.6 W/kg averaged over one gram of tissue. The highest SAR value reported under this standard during product certification for use when properly worn on the head.

ISED SAR Compliance Statement
This equipment complies with ISED radiation exposure limits set forth for an uncontrolled environment. End user must follow the specific operating instructions for satisfying RF exposure compliance. This transmitter must not be co-located or operating in conjunction with any other antenna or transmitter.
The portable device is designed to meet the requirements for exposure to radio waves established by the ISED. These requirements set a SAR limit of 1.6 W/kg averaged over one gram of tissue. The highest SAR value reported under this standard during product certification for use when properly worn on the head.
Cet équipement est conforme aux limites d'exposition aux rayonnements ISED établies pour un environnement non contrôlé. L'utilisateur final doit suivre les instructions spécifiques pour satisfaire les normes. Cet émetteur ne doit pas être co-implanté ou fonctionner en conjonction avec toute autre antenne ou transmetteur.
Le dispositif portatif est conçu pour répondre aux exigences d'exposition aux ondes radio établie par le développement énergétique DURABLE. Ces exigences un SAR limite de 1,6 W/kg en moyenne pour un gramme de tissu. La valeur SAR la plus élevée signalée en vertu de cette norme lors de la certification de produit à utiliser lorsqu'il est correctement porté sur la tête.

根據NCC LP0002低功率射頻器材技術規範_章節3.8.2
取得審驗證明之低功率射頻器材，非經核准，公司、商號或使用者均不得擅自變更頻率、加大功率或變更原設計之特性及功能。
低功率射頻器材之使用不得影響飛航安全及干擾合法通信；經發現有干擾現象時，應立即停用，並改善至無干擾時方得繼續使用。
前述合法通信，指依電信管理法規定作業之無線電通信。
低功率射頻器材須忍受合法通信或工業、科學及醫療用電波輻射性電機設備之干擾。

Americas
Skullcandy, Inc.
6301 N Landmark Dr.
Park City, UT 84098
U.S.A.
Skullcandy.com

Canada
Skullcandy Canada ULC
303-611 Alexander Street
Vancouver, BC, V6A 1E1
Canada
Skullcandy.ca

Skullcandy UK LTD
Andrews House
College Road
Guildford
GU1 4QB
Skullcandy.co.uk

Europe
Skullcandy Europe BV
Postbus 425
5500AK Veldhoven
Nederland
Skullcandy.eu

产品中有害物质的名称及含量

部件描述	有害物质					
	铅 (Pb) 及其化合物	汞 (Hg) 及其化合物	镉 (Cd) 及其化合物	六价铬 (Cr(VI)) 及其化合物	多溴联苯 (PBB)	多溴二苯醚 (PBDE)
PCBA&电池部件	X	O	O	O	O	O
金属组件	X	O	O	O	O	O
外壳组件	O	O	O	O	O	O

表格依据 SJ/T 11364-2014 的规定编制

O：表示该有害物质在该部件所有均质材料中的含量均在 GB/T 26572-2011规定的限量要求以下

X：表示该有害物质至少在该部件的某一均质材料中的含量超出 GB/T 26572-2011规定的限量要求。
注：这些超出限量的物质的存在是在现有科学技术水平下暂时无可替换的，且符合欧盟RoHS对该等部件的豁免要求。

EN Contains Li-ion battery. Battery must be recycled or disposed of properly.
FR Contient une batterie Li-ion.La batterie doit être recycle ou jet s correctement.
ES Contiene una batería Li-ion. La batería debe ser reciclada o desechada adecuadamente.
AR يحتوي على بطارية ليثيوم أيون. يجب إعادة تدوير البطارية أو التخلص منها بشكل صحيح.

Hardware Version:
Rev1.0 B (ear bud)
Rev1.0 C (charge case)
Software Version:
FW v26 (ear bud)
FW v0005 (charge case)

EN Made in Vietnam.
FR Fabriqué au Vietnam.
ES Hecho en Vietnam.
ZH 越南制造。

Rail ANC
Rail ANC XT

MODEL : S2IPW
S2IPWL
FCC ID : Y22-S2IPW
IC : 10486A-S2IPW

IS 616 / IEC 60065
R-41191086
www.bis.gov.in

R-C-Sku-S2IPW

Skullcandy

1 YEAR GLOBAL WARRANTY

EN Skullcandy products are backed by a 1-year warranty. If it doesn't work the way we promised, we'll make it right. For claims, questions, or Terms & Conditions:
U.S. & Canada only: visit Skullcandy.com/warranty or call 1-888-MYSKULL
All other countries: visit Skullcandy.com/support/international-support

Many electrical items can be repaired or recycled, saving natural resources and the environment. If you do not recycle, electrical equipment will end up in landfill where hazardous substances will leak out and cause soil and water contamination – harming wildlife and also human health. To remind you that old electrical equipment can be recycled, it is now marked with a crossed out wheeled bin symbol. Please do not throw any electrical equipment (including those marked with the crossed out wheeled bin symbol) in your bin.
Many Local Authorities will have containers that collect batteries for recycling. Public buildings and your workplace may also have containers. If you do not recycle, batteries will end up in landfill where hazardous substances will leak out and cause soil and water contamination – harming wildlife and also human health. Batteries containing hazardous materials such as mercury (Hg), cadmium (Cd) or lead (Pb) are marked with their chemical symbols as well. This symbol means that according to local laws and regulations the battery shall be disposed of separately from household waste. When this product reaches its end of life, take it to a collection point designated by local authorities or return to purchase location for recycling or disposal.

FR Les produits de Skullcandy bénéficient d'une garantie de 1 an. Si le produit ne fonctionne pas comme nous l'avons promis, nous arrangerons ça. Pour toute réclamation, question, ou pour connaître les conditions générales :
États-Unis & Canada uniquement : visiter la page Skullcandy.com/warranty ou appeler le 1-888-MYSKULL
Autres pays : visiter la page Skullcandy.com/support/international-support

De nombreux appareils électriques peuvent être réparés ou recyclés, ce qui permet de préserver les ressources naturelles et l'environnement. Si vous ne le mettez pas au recyclage, l'équipement électrique se retrouve à la décharge, où des substances dangereuses peuvent s'échapper et entraîner une contamination des sols et des eaux – nuisant à l'environnement et aussi à la santé humaine. Pour vous rappeler que les vieux appareils électriques peuvent être recyclés, ils sont à présent dotés d'un symbole de poubelle sur roues barrée. Veuillez ne pas jeter d'appareil électrique (y compris ceux qui portent le symbole de poubelle sur roues barrée) dans votre poubelle.
De nombreuses entités locales disposent de conteneurs pour collecter les batteries à recycler. Les bâtiments publics et votre lieu de travail disposent aussi peut-être de conteneurs. Si vous ne les mettez pas au recyclage, les batteries se retrouvent à la décharge, où des substances dangereuses peuvent s'échapper et entraîner une contamination des sols et des eaux – nuisant à l'environnement et aussi à la santé humaine. Les batteries qui contiennent des produits dangereux tels que du mercure (Hg), du cadmium (Cd) ou du plomb (Pb) sont également dotées du symbole de ces produits chimiques. Ce symbole signifie que selon les lois et régulations locales en vigueur, la batterie doit être jetée séparément des déchets ménagers. Lorsque ce produit atteint la fin de sa vie, emmenez-le à un point de collecte indiqué par les autorités locales ou retournez au lieu d'achat pour recycler ou éliminer le produit.

ES Los productos de Skullcandy cuentan con el respaldo de una garantía por 1 año. Si no funciona de la forma que prometimos, lo solucionaremos. Si tiene reclamos, preguntas o para consultar los Términos y Condiciones:
Para los EE. UU. y Canadá solamente: visite Skullcandy.com/warranty o llame al 1-888-MYSKULL
Para todos los demás países: visite Skullcandy.com/support/international-support

Muchos artículos eléctricos se pueden reparar o reciclar, lo que ahorra recursos naturales y protege el medio ambiente. Si usted no recicla los equipos eléctricos, terminarán en un relleno sanitario donde se pueden filtrar sustancias peligrosas que contaminan la tierra y el agua, lo que puede generar daños a la vida silvestre y también a la salud humana. Para recordarle que los equipos eléctricos viejos se pueden reciclar, ahora se marcan con un símbolo de un contenedor con ruedas tachado con una cruz. No deseche ningún equipo eléctrico (incluidos aquellos marcados con el símbolo de un contenedor con ruedas tachado con una cruz) en su cubo de basura.
Muchas autoridades locales tienen contenedores donde recogen baterías para su reciclaje. Es posible que también haya contenedores en edificios públicos y en su lugar de trabajo. Si usted no recicla las baterías, terminarán en un relleno sanitario donde se pueden filtrar sustancias peligrosas que contaminan la tierra y el agua, lo que puede generar daños a la vida silvestre y también a la salud humana. Las baterías que contengan materiales peligrosos, tales como el mercurio (Hg), cadmio (Cd) o plomo (Pb), también están marcadas con sus símbolos químicos. Este símbolo significa que, de acuerdo con las leyes y reglamentaciones locales, la batería debe desecharse por separado de los desechos domésticos. Cuando este producto llegue al final de su vida útil, llévelo a un punto de recolección designado por las autoridades locales o devuélvalo al lugar de compra para su reciclaje o eliminación.

IT Gli prodotti Skullcandy sono coperti da una garanzia di 1 anno. Se non funziona come abbiamo promesso, sistemeremo le cose. Per reclami, domande o Termini e condizioni:
Solo Stati Uniti e Canada: visitare Skullcandy.com/warranty o chiamare il numero 1-888-MYSKULL
Tutti gli altri Paesi: visitare Skullcandy.com/support/international-support

Molti apparecchi elettrici possono essere riparati o riciclati, senza gravare così sulle risorse naturali e sull'ambiente. Se non riciclì, le apparecchiature elettriche finiranno in discarica, dove le sostanze pericolose possono fuoriuscire e contaminare il suolo e l'acqua, danneggiando la fauna selvatica e anche la salute umana. Per ricordarti che le vecchie apparecchiature elettriche si possono riciclare, ora sono contrassegnate con il simbolo del cestino barrato. Non gettare le apparecchiature elettriche (comprese quelle contrassegnate con il simbolo del cestino barrato) nel bidone.
Molte autorità locali dispongono di appositi contenitori per il riciclaggio delle batterie. Anche in azienda e in alcuni edifici pubblici potrebbero essere disponibili tali contenitori. Se non riciclì, le batterie finiranno in discarica, dove le sostanze pericolose possono fuoriuscire e contaminare il suolo e l'acqua, danneggiando la fauna selvatica e anche la salute umana. Le batterie contenenti materiali pericolosi come mercurio (Hg), cadmio (Cd) o piombo (Pb) sono contrassegnate con i rispettivi simboli chimici. Questo simbolo indica che, in base alle leggi e alle norme locali, la batteria deve essere smaltita separatamente dai rifiuti domestici. Quando questo prodotto raggiunge la fine del suo ciclo di vita, bisogna portarlo in un punto di raccolta designato dalle autorità locali o restituirlo al luogo di acquisto per il riciclaggio o lo smaltimento.

PT Os produtos da Skullcandy estão cobertos por uma garantia de um ano. Se o produto não funcionar como prometemos, nós resolveremos o problema. Para reclamações, questões ou Termos e Condições:
Apenas para os EUA e o Canadá: visite Skullcandy.com/warranty or call 1-888-MYSKULL
Para todos os outros países: visite Skullcandy.com/support/international-support

Muitos itens elétricos podem ser reparados ou reciclados, preservando recursos naturais e o ambiente. Se não forem reciclados, os equipamentos elétricos acabarão num aterro, onde haverá vazamento de substâncias perigosas, causando a contaminação do solo e da água – prejudicando a fauna e a flora selvagens e também a saúde humana. Para o lembrar de que os equipamentos elétricos usados podem ser reciclados, estão agora marcados com o símbolo de um caixote de lixo com rodas riscado. Não coloque quaisquer equipamentos elétricos (incluindo os que estão marcados com o símbolo de um caixote de lixo com rodas riscado) no seu caixote do lixo.
Muitas autoridades locais terão contentores para recolher as pilhas e as baterias para reciclagem. Os locais públicos e o seu local de trabalho também podem ter contentores. Se não forem recicladas, as pilhas e baterias acabarão num aterro, onde ocorrerá o vazamento de substâncias perigosas, causando a contaminação do solo e da água – prejudicando a fauna e a flora selvagens e também a saúde humana. As baterias que contêm materiais perigosos, tais como mercúrio (Hg), cádmio (Cd) ou chumbo (Pb) estão também marcadas com os seus símbolos químicos. Este símbolo significa que, de acordo com as leis e os regulamentos locais, a bateria deve ser eliminada separadamente do lixo doméstico. Quando este produto atingir o final da sua vida útil, leve-o a um ponto de recolha indicado pelas autoridades locais ou devolva-o ao local de compra para se proceder à reciclagem ou eliminação.

DE Gilt für Skullcandy-Produkteeine einjährige Garantie. Ein Produkt funktioniert nicht so, wie wir das versprochen haben? Wir sorgen für Abhilfe. Für Garantieansprüche, Fragen und allgemeine Geschäftsbedingungen:
Nur für USA und Kanada: Besuchen Sie Skullcandy.com/warranty oder rufen Sie uns an unter 1-888-MYSKULL

Für alle anderen Länder: Besuchen Sie Skullcandy.com/support/international-support

Viele Elektroartikel können repariert oder recycelt werden. Dadurch werden natürliche Ressourcen gespart und die Umwelt geschützt. Wenn Sie nicht recyceln, landen Ihre elektrischen Geräte auf Müllhalden. Dort laufen gefährliche Substanzen aus, verursachen Boden- und Wasserverschmutzung und schaden der Umwelt, Tierwelt und der Gesundheit der Menschen. Um Sie daran zu erinnern, dass elektrische Geräte recycelt werden können, sind diese jetzt mit einem durchkreuzten Mülltonnensymbol markiert. Bitte werfen Sie keine elektrischen Geräte (einschließlich der mit dem durchkreuzten Mülltonnensymbol markierten) in Ihren Abfall.

Viele örtliche Behörden stellen Sammelbehälter zum Batterie-Recycling zur Verfügung. Auch in öffentlichen Gebäuden und an Ihrem Arbeitsplatz gibt es möglicherweise solche Behälter. Wenn Sie nicht recyceln, landen Ihre Batterien auf Müllhalden. Dort laufen gefährliche Substanzen aus, verursachen Boden- und Wasserverschmutzung und schaden der Tierwelt und der Gesundheit der Menschen. Batterien mit Gefahrensubstanzen wie Quecksilber (Hg), Cadmium (Cd) und Blei (Pb) sind außerdem mit dem jeweiligen chemischen Symbol markiert. Dieses Symbol bedeutet, dass die örtlichen Gesetze und Vorschriften eine vom Haushaltsmüll getrennte Entsorgung von Batterien vorsehen. Am Ende der Lebensdauer des Produkts sollten Sie es zwecks Recycling oder Entsorgung zu einer behördlichen Sammelstelle vor Ort oder zum Geschäft, in dem Sie es gekauft haben, bringen.

FI Skullcandyn tuotteilla on vuoden takuu. Mikäli tuote ei toimi luvatulla tavalla, Skullcandy korjaa asian. Mikäli käyttäjä haluaa esittää vaateita tai kysymyksiä tai haluaa tutustua ehtoihin:
Vain Yhdysvallat ja Kanada: vieraile osoitteessa Skullcandy.com/warranty tai soita 1-888-MYSKULL.
Kaikki muut maat: vieraile osoitteessa Skullcandy.com/support/international-support.

Monet sähkölaitteet voidaan korjata tai kierrättää, mikä säästää luonnonvaroja ja ympäristöä. Jos sähkölaitetta ei kierrätetä, se päätyy kaatopaikalle, jossa vaaralliset aineet vuotavat ulos ja saastuttavat maaperää ja vesistöjä – vahingoittaen näin luontoa sekä ihmisten terveyttä. Kierrätettävistä muistuttamiseksi sähkölaitteessa on nyt rastin peittämän pyörällisen jätesäiliön merkki. Älä heitä mitään sähkölaitetta (mukaan lukien laitteet, joissa on rastin peittämän pyörällisen jätesäiliön merkki) omaan jätesäiliöösi.
Monilla paikallisilla viranomaisilla on säiliöitä ja astioita, joihin akut voidaan jättää kierrätettäviksi. Julkisissa rakennuksissa sekä omalla työpaikallasi saattaa myös olla tällaisia säiliöitä. Jos akkuja ei kierrätetä, ne päätyvät kaatopaikalle, jossa vaaralliset aineet vuotavat ulos ja saastuttavat maaperää ja vesistöjä – vahingoittaen näin luontoa sekä ihmisten terveyttä. Vaarallisia materiaaleja – kuten elohopeaa (Hg), kadmiumia (Cd) tai lyijyä (Pb) – sisältävissä akuissa on lisäksi kyseisten aineiden kemialliset merkit. Merkki tarkoittaa, että paikallisten lakien ja säännösten mukaan akku tulee hävittää erillään kotitalousjätteestä. Kun tämän tuotteen käyttöikä päättyy, se tulee viedä paikallisten viranomaisten osoittamaan keräyspisteeseen tai palauttaa ostopaikkaan kierrätystä tai hävittämistä varten.

DA Skullcandy produkter er dækket af en 1-års garanti. Hvis det ikke virker som vi lovede, ordner vi det. For krav, spørgsmål eller vilkår og betingelser:
Kun USA og Canada: besøg Skullcandy.com/warranty eller ring på 1-888-MYSKULL
Alle andre lande: besøg Skullcandy.com/support/international-support

Mange elektriske varer kan repareres eller genbruges, hvilket sparer naturressourcer og beskytter miljøet. Hvis du ikke genbruger, vil elektrisk udstyr ende på lossepladsen, hvor farlige stoffer vil lække ud og forårsage jord- og vandforurening – hvilket skader dyreliv og også menneskers sundhed. For at minde dig om, at gammelt elektrisk udstyr kan genbruges, er det nu markeret med et overstreget skraldespandssymbol. Du må ikke smide eventuelt elektrisk udstyr (herunder det, der er markeret med det overstregede skraldespandssymbol) i din skraldespand.
Mange lokale myndigheder har beholdere, der indsamler batterier til genbrug. Offentlige bygninger og din arbejdsplads har muligvis også beholdere. Hvis du ikke genbruger, vil batterier ende på lossepladsen, hvor farlige stoffer vil lække ud og forårsage jord- og vandforurening – hvilket skader dyreliv og også menneskers sundhed. Batterier indeholdende farlige materialer såsom kviksølv (Hg), cadmium (Cd) eller bly (Pb) er også afmærket med deres kemiske symboler. Dette symbol betyder, at batteriet, i henhold til lokale love og forordninger, skal bortskaffes separat fra husholdningsaffald. Når dette produkt når slutningen af sin levetid, skal du medbringe det til et indsamlingssted udpeget af lokale myndigheder eller vende tilbage til købsstedet med henblik på genbrug eller bortskaffelse.

NO Skullcandys produkter har ett års garanti. Dersom den ikke fungerer som lovet vil vi rette opp i det. For krav, spørsmål eller vilkår:
Kun USA og Canada: gå til Skullcandy.com/warranty eller ring 1-888-MYSKULL
Alle andre land: gå til Skullcandy.com/support/international-support

Mange elektriske varer kan repareres eller gjenvinnes, og på den måten sparer vi naturressurser og miljøet. Dersom du ikke resirkulerer, kan elektrisk utstyr havne på søppelfylling der farlige substanser kan lekke ut og forårsake jord- og vannforurensning – som skader dyrelivet og folks helse. For å minne deg på at gammelt elektrisk utstyr kan gjenvinnes er det nå merket med et utkrysset søppelkassesymbol. Ikke kast elektrisk utstyr (inkludert de som er merket med utkrysset søppelkassesymbol) i søppelkassen.
Mange lokale myndigheter har beholdere som samler batterier for gjenvinning. Offentlige bygg og arbeidsplassen kan også ha beholdere. Dersom du ikke resirkulerer kan batteriene havne på en søppelfylling der farlige substanser kan lekke ut og forårsake jord- og vannforurensning – som skader dyrelivet og folks helse. Batterier som inneholder farlige materialer som kvikksølv (Hg), kadmium (cd) eller bly (Pb) er markert også merket med kjemiske symboler. Dette symbolet betyr at ifølge lokale lover og reguleringer skal batteriet avhendes separat fra husholdningsavfall. Når dette produktet går mot slutten av levetiden, ta det med til en kommunal henteplass. Alternativt, så kan du levere det tilbake til produktets forhandler.

NL Elektrische producten van Skullcandy worden gedekt door een garantie van 1 jaar. Als het niet werkt zoals we beloofd hebben, maken we het in orde. Voor claims, vragen of algemene voorwaarden:
Alleen in de VS en Canada: bezoek Skullcandy.com/warranty of bel 1-888-MYSKULL
Alle andere landen: bezoek Skullcandy.com/support/international-support

Veel elektrische artikelen kunnen worden gerepareerd of gerecycled, waardoor natuurlijke hulpbronnen en het milieu worden bespaard. Als u niet recyclet, zal elektrische apparatuur op de vuilstortplaats terechtkomen waar gevaarlijke stoffen weglekken en bodem- en waterverontreiniging veroorzaken, hetgeen schadelijk is voor zowel dieren in het wild als voor de menselijke gezondheid. Om u eraan te herinneren dat oude elektrische apparatuur kan worden gerecycled, is deze nu gemarkeerd met een symbool van een doorgekruiste verrijdbare afvalcontainer. Gooi geen elektrische apparatuur (inclusief die met het symbool van een doorgekruiste verrijdbare afvalcontainer) in uw afvalcontainer.
Vele gemeenten zullen containers hebben die batterijen inzamelen voor recycling. Wellicht vindt u ook inzamelingspunten in openbare gebouwen en op uw werkplek. Als u niet recyclet, zullen batterijen op de vuilstortplaats terechtkomen waar gevaarlijke stoffen weglekken en bodem- en waterverontreiniging veroorzaken, hetgeen schadelijk is voor zowel dieren in het wild als voor de menselijke gezondheid. Batterijen met gevaarlijke materialen zoals kwik (Hg), cadmium (Cd) of lood (Pb) zijn eveneens gemarkeerd met hun chemische symbolen. Dit symbool betekent dat de batterij volgens de lokale wetten en regels gescheiden van huishoudelijk afval wordt verwijderd. Breng dit product aan het einde van zijn levensduur naar een door de gemeente aangewezen verzamelpunt of breng het terug naar de plek van aankoop voor recycling of verwijdering.

SV Skullcandys produkter omfattas av 1 års garanti. Om de inte fungerar som utlovat rättar vi till det. Krav, frågor och allmänna villkor:
Endast USA och Kanada: besök Skullcandy.com/warranty eller ring 1-888-MYSKULL
Alla andra länder: besök Skullcandy.com/support/international-support

Många elektroniska produkter kan repareras eller återvinnas vilket sparar naturresurser och miljön. Om du inte återvinner kommer den elektroniska utrustningen att hamna på en tipp där farliga ämnen läcker ut och förorenar jorden och vattnet vilket skadar så väl djurlivet som människors hälsa. För att påminna om att elektronisk utrustning kan återvinnas har de märkts med en överkryssad soptunna. Släng inte någon elektronisk utrustning (inklusive de med den överkryssade soptunnan) i din soptunna.
Många lokala myndigheter har behållare för uppsamling av batterier. Även offentliga byggnader och din arbetsplats kan ha sådana behållare. Om du inte återvinner kommer batterierna att hamna på en tipp där farliga ämnen läcker ut och förorenar jorden och vattnet vilket skadar så väl djurlivet som människors hälsa. Batterier innehåller farligt material som kvicksilver (Hg), kadmium (Cd) och bly (Pb) och är även markerade med deras kemiska symboler. Denna symbol innebär att i enlighet med lokala lagar och förordningar skall batteriet avyttras skilt från hushållsavfallet. När denna produkt når slutet av sin livslängd skall den tas till en uppsamlingsplats angiven av lokala myndigheter eller tillbaka till inköpsplatsen för återvinning eller avyttrande.

RU На продукцию Skullcandy распространяется гарантия 1 год. Если устройство не работает должным образом, мы внесем исправления. Чтобы ознакомиться с Положениями и условиями или если у вас есть претензии и вопросы:
Только для США и Канады: посетите сайт Skullcandy.com/warranty или позвоните по телефону 1-888-MYSKULL
Для всех других стран: посетите сайт Skullcandy.com/support/international-support

Многие электрические приборы могут быть отремонтированы или переработаны для сохранения природных ресурсов и окружающей среды.

Если электрооборудование не будет сдано на переработку, оно окажется на полигоне бытовых отходов, и в результате утечки опасных веществ произойдет загрязнение почвы и воды, нанося вред природе и здоровью людей. О возможности сдачи электрооборудования на переработку напоминает маркировка в виде перечеркнутого мусорного контейнера. Не выбрасывайте электрооборудование (включая электрооборудование с маркировкой в виде перечеркнутого мусорного контейнера) в мусорный контейнер.
Во многих муниципалитетах предусмотрены контейнеры для сбора аккумуляторов на переработку. Контейнеры также могут быть установлены в общественных зданиях и на вашем рабочем месте. Если аккумуляторы не будут сданы на переработку, они окажутся на полигоне бытовых отходов, и в результате утечки опасных веществ произойдет загрязнение почвы и воды, нанося вред природе и здоровью людей. Также на аккумуляторы, содержащие такие опасные вещества, как ртуть (Hg), кадмий (Cd) или свинец (Pb), нанесена маркировка в виде соответствующих химических символов. Такая маркировка указывает на то, что в соответствии с местными нормативно-правовыми актами аккумуляторы должны утилизироваться отдельно от бытовых отходов. По истечении срока службы данного изделия отнесите его в пункт сбора, определенный местными органами власти, или верните его в место покупки для переработки и утилизации.

TR Skullcandy ürünleri 1 yıllık garanti ile desteklenir. Söz verdiğimiz şekilde çalışmazsa, düzelteceğimize söz verdik. Talepler, sorular veya Hüküm ve Koşullar için: Sadece ABD ve Kanada: Skullcandy.com/support/international-support adresini ziyaret edin
Birçok elektrikli ürün onarılabilir veya geri dönüştürülebilir, bu da doğal kaynakları ve çevreyi korur. Geri dönüşüm yapmazsanız elektrikli ekipman, tehlikeli maddelerin sızacağı ve toprak ve su kirliliğine neden olacağı ve yaban hayata ve insan sağlığına zarar vereceği katı atık sahasına gidecektir. Eski elektrikli ekipmanların geri dönüştürülebileceğini hatırlatmak için artık üzerinde çarpı işareti olan tekerlekli çöp kutusu sembolü ile işaretlenmiştir. Lütfen çöp kutunuza herhangi bir elektrikli ekipman (üzerinde çarpı işareti olan tekerlekli çöp kutusu sembolü bulunanlar dahil) atmayın.
Birçok Yerel Yetkili, geri dönüşüm için pilleri toplayan kaplar sağlayacaktır. Resmi binalarda ve iş yerinizde de kaplar bulunabilir. Geri dönüşüm yapmazsanız piller, tehlikeli maddelerin sızacağı ve toprak ve su kirliliğine neden olacağı ve yaban hayata ve insan sağlığına zarar vereceği katı atık sahasına gidecektir. Cıva (Hg), kadmiyum (Cd) veya kurşun (Pb) gibi tehlikeli maddeler içeren piller de kimyasal sembolleriyle işaretlenmiştir. Bu sembol, pilin yerel yasa ve yönetmeliklere göre atılması veya ev atıklarından ayrı olarak atılması gerektiği anlamına gelir. Bu ürün kullanım ömrünün sonuna ulaştığında, yerel yetkililer tarafından belirlenen toplama noktasına götürün veya geri dönüşüm veya imha için satın alma yerine geri gönderin.

KO Skullcandy 제품에는 1년 보증이 제공됩니다. 정해진 대로 작동하지 않으면 올바르게 처리할 것입니다. 클레임, 질문 또는 이용 약관:
미국 및 캐나다만 해당: Skullcandy.com/warranty를 방문하거나 1-888-MYSKULL에 전화하십시오
그 외 국가: Skullcandy.com/support/international-support를 방문하십시오

대다수의 전기 제품은 수리 또는 재활용이 가능하므로, 천연 자원과 환경을 보호할 수 있습니다. 재활용하지 않으면, 전기 장비는 위험 물질이 누출되어 토양 및 수질 오염을 야기하는 매립지까지 흘러가게 되어 야생 동물과 인간의 건강을 해치게 됩니다. 오래된 전기 장비를 재활용할 수 있음을 상기시키기 위해, 이제는 교차된 바퀴 달린 통 기호가 표시됩니다. 전기 장비(교차된 바퀴 달린 통 기호가 표시된 장비 포함)를 쓰레기통에 버리지 마십시오.
많은 지역 당국은 재활용할 배터리를 수거하는 컨테이너를 사용할 것입니다. 공공 건물 및 귀하의 직장에도 컨테이너가 있을 수 있습니다. 재활용하지 않으면, 배터리는 위험 물질이 누출되어 토양 및 수질 오염을 야기하는 매립지까지 흘러가게 되어 야생 동물과 인간의 건강을 해치게 됩니다. 수은(Hg), 카드뮴(Cd) 또는 납(Pb)과 같은 유해한 물질을 함유한 배터리에는 화학 기호도 표시되어 있습니다. 이 기호는 현지 법률 및 규정에 따라 배터리를 가정 쓰레기와 별도로 처리해야 함을 의미합니다. 이 제품의 수명이 다한 경우에는 지역 당국이 지정한 수거 장소로 가져가거나 구입 장소로 반송하여 재활용 또는 폐기하십시오.

ZH Skullcandy 产品提供 1 年保修。如果产品性能未能达到我们所承诺的，我们会采取补救措施。若要提出申索、进行咨询或者了解条款和条件：
仅限美国和加拿大：请访问 Skullcandy.com/warranty 或致电 1-888-MYSKULL
所有其他国家/地区：请访问 Skullcandy.com/support/international-support

许多电气设备可以维修或回收利用，这样可以节省自然资源和保护环境。如果不进行回收利用，电气设备最终会被丢弃在垃圾填埋场。这些电气设备会漏出有害物质，污染土壤和水，危害野生动植物和人类健康。请注意，可回收利用的旧电气设备现印有带轮垃圾桶划叉标志。请勿将任何电气设备（包括印有带轮垃圾桶划叉标志的电气设备）扔到垃圾桶。
许多当地政府会专门设立用于回收电池的容器。公共建筑物和您的工作场所可能也设有这样的容器。如果不进行回收利用，电池最终会被丢弃在垃圾填埋场。这些电池会漏出有害物质，污染土壤和水，危害野生动植物和人类健康。含有水银(Hg)、镉 (Cd) 或铅 (Pb) 等有害物质的电池也标注了相应的化学符号。此标志表示，根据当地法律和法规，电池应该与生活垃圾分开处理。本产品的使用寿命结束后，将它送到当地政府指定的收集点，或送回给商家进行回收利用或处理。

JP Skullcandy製品には1年間の保証が付いています。お約束通りに機能しない場合には対応させていただきます。懸念点やご質問、諸条件に関しては：
アメリカ合衆国＆カナダのみ：以下のURLにアクセスSkullcandy.com/warranty もしくは 1-888-MYSKULL までお電話ください
その他の国：以下のURLにアクセスしてください
Skullcandy.com/support/international-support

多くの電気器具は修理もしくはリサイクルすることができ、そうすることにより天然資源や環境を守ることができます。リサイクルされない電気器具は埋立地に持ち込まれ、そこから有害性物質が漏れて土壌や水質汚染を引き起こし、野生生物や人体に害を及ぼすことになります。古い電気器具はリサイクルすることが可能です。それらにはリサイクルマーク（ゴミ箱に×印を足したもの）が付いています。電気器具（リサイクルマークが付いたものを含む）は、くれぐれもゴミ箱に廃棄しないでください。
多くの地方自治体は電池リサイクル用の容器を設置しています。公共施設や会社にも同じような容器があるはずです。リサイクルしない電池は埋立地に持ち込まれ、そこから有害性物質が漏れて土壌や水質汚染を引き起こし、野生生物や人体に害を及ぼすことになります。水銀（Hg）、カドミウム（Cd）、鉛（Pb）などの有害性物質の含まれた電池には、それらの化学記号が標されています。化学記号が付いた電池は、各地方自治体の法律や規制に従って家庭ゴミとは分別して廃棄される必要があります。この製品が寿命を迎えた場合には、地方自治体により定められた集荷場所に持ち込むか、購入店舗にリサイクルまたは廃棄物として返却するようにしてください。

AR منتجات Skullcandy مدعومة بضمان لمدة عام. إذا لم يعمل بالطريقة التي وعدنا بها، فسنصحح الخطأ. للمطالبات أو الأسئلة أو الشروط والأحكام:
الولايات المتحدة وكندا فقط: تفضل بزيارة Skullcandy.com/warranty أو اتصل 1-888-MYSKULL
جميع البلدان الأخرى: تفضل بزيارة Skullcandy.com/support/international-support

يمكن إصلاح العديد من المواد الكهربائية أو إعادة تدويرها، مما يساهم في الحفاظ على الموارد الطبيعية والبيئة. إذا لم تقم بإعادة التدوير، فسينتهي الأمر بالنسبة للأجهزة الكهربائية في مدافن النفايات حيث تتسرب المواد الخطرة وتتسبب في تلوث التربة والمياه – مما يضر بالحياة البرية وكذلك صحة الإنسان. لتذكيرك بأن الأجهزة الكهربائية القديمة يمكن إعادة تدويرها، يتم تمييزها الآن برمز سلة مهملات بعجل مرسوم عليها خطين متقاطعين. من فضلك لا ترمي أي أجهزة كهربائية (بما في ذلك تلك التي تحمل علامة سلة مهملات بعجل مرسوم عليها خطين متقاطعين) في سلة مهملاتك.
توفر العديد من السلطات المحلية حاويات بغرض جمع البطاريات لإعادة تدويرها. قد تحتوي المباني العامة ومكان عملك أيضًا على حاويات. إذا لم تقم بإعادة التدوير، فسينتهي البطاريات في مدافن النفايات حيث تتسرب المواد الخطرة وتتسبب في تلوث التربة والمياه – مما يضر بالحياة البرية وكذلك صحة الإنسان. أما البطاريات التي تحتوي على مواد خطرة مثل الزئبق (Hg)، أو الكادميوم (Cd)، أو الرصاص (Pb)، فيتم تمييزها برموزها الكيميائية أيضًا. هذا الرمز يعني أنه وفقًا للقوانين واللوائح المحلية يتم التخلص من البطارية بشكل منفصل عن النفايات المنزلية. عندما يصل هذا المنتج إلى نهاية عمره، خذه إلى نقطة تجميع تحددها السلطات المحلية أو أرجعه إلى موقع الشراء لإعادة تدويره أو التخلص منه.

LIMITED WARRANTY- FOR SALES IN AUSTRALIA:
AUS – Limited warranty for sales in Australia against all defects for 1 year from the date of purchase. Product will be replaced or refunded at our option. At your cost, deliver product and Proof of Purchase to Skullcandy at 6 Grevillea st, Byron Bay, 2481, NSW, Australia. Ph +61 02 6639 5555. Further details at www.skullcandy.com.au or contact warranty@skullcandy.com.au. Your benefits under this Skullcandy warranty are in addition to your other rights and remedies under a law in relation to this product. Our goods come with guarantees that cannot be excluded under the Australian Consumer Law. You are entitled to a replacement or refund for a major failure and for compensation for any other reasonably foreseeable loss or damage. You are also entitled to have the goods repaired or replaced if the goods fail to be of acceptable quality and the failure does not amount to a major failure.

Warning: To avoid hearing damage, do not listen at high volume levels.
Waarschuwing: Luister niet naar zeer luide muziek om gehoorschade te voorkomen.
Avertissement : Pour éviter les dommages auditifs, n'écoutez pas à haut volume.
Varoitus: älä kuuntele suurella äänenvoimakkuudella kuulovammojen välttämiseksi.
Warnhinweis: Hören Sie nicht bei voller Lautstärke Musik, um Hörschäden zu vermeiden.
Avviso: per evitare danni all'udito non ascoltare livelli di volume troppo alti.
Aviso: Para evitar danos na sua audição, não escute num volume elevado.
Advertencia: para prevenir daños auditivos, no lo escuche a volúmenes muy altos.
경고: 청력 손상을 예방하기 위해 높은 볼륨으로 듣지 마시기 바랍니다.
警告：聴覚障害を避けるため、大音量では聞かないようにしてください。
警告：为避免听力受损，请勿以高音量收听。
Внимание! Во избежание повреждения слуха не превышайте допустимый уровень громкости.
Uyarı: İşitme hasarını önlemek için yüksek ses seviyelerinde dinlemeyin.
Varning: För att undvika hörselskador, lyssna inte på hög volym.
Advarsel: For at undgå høreskader, bør du ikke lytte ved høje lydstyrker.
Advarsel: For å unngå hørselsskader bør du unngå å lytte med for høyt volum.
تحذير: تجنب الإضرار بالسمع، لا تستمع إلى مستويات صوتية مرتفعة

SIMPLIFIED EU DECLARATION OF CONFORMITY
Hereby, Skullcandy Internation GmbH declares that the radio equipment type [Model: S2IPW] is in compliance with Directive 2014/53/EU.
The full text of the EU declaration of conformity is available at the following internet address: skullcandy.eu/product-documents

FÖRENKLAD EU-FÖRSÄKRAN OM ÖVERENSSTÄMMELSE
Häri förklarar Skullcandy Internation GmbH att radioutrustningstypen [Modell: S2IPW] överensstämmer med direktiv 2014/53 / EU.
Den fullständiga texten till EU-försäkran om överensstämmelse finns på följande internetadress: skullcandy.eu/product-documents

DÉCLARATION DE CONFORMITÉ SIMPLIFIÉE DE L'UE
Skullcandy Internation GmbH déclare par la présente que le type d'équipement radioélectrique [modèle: S2IPW] est conforme à la directive 2014/53 / UE.Le texte complet de la déclaration de conformité UE est disponible à l'adresse Internet suivante: skullcandy.eu/product-documents

FORENKLET EU-OVERENSSTEMMELSESERKLÆRING
Hermed erklærer Skullcandy Internation GmbH, at radioudstyrstypen [Model: S2IPW] er i overensstemmelse med direktiv 2014/53 / EU.
Den fulde ordlyd af EU-overensstemmelseserklæringen findes på følgende internetadresse: skullcandy.eu/product-documents

DECLARACIÓN DE CONFORMIDAD SIMPLIFICADA DE LA UE
Por la presente, Skullcandy Internation GmbH declara que el tipo de equipo de radio [Modelo: S2IPW] cumple con la Directiva 2014/53 / UE.
El texto completo de la declaración de conformidad de la UE está disponible en la siguiente dirección de Internet: skullcandy.eu-/product-documents

DECLARAÇÃO DE CONFORMIDADE DA UE SIMPLIFICADA
Por este meio, a Skullcandy Internation GmbH declara que o tipo de equipamento de rádio [Modelo: S2IPW] está em conformidade com a Diretiva 2014/53 / UE.
O texto integral da declaração UE de conformidade está disponível no seguinte endereço da Internet: skullcandy.eu/product-documents

VEREENVOUDIGDE EU-CONFORMITEITSVERKLARING
Hierbij verklaart Skullcandy Internation GmbH dat het type radio-apparatuur [Model: S2IPW
De volledige tekst van de EU-conformiteitsverklaring is beschikbaar op het volgende internetadres: skullcandy.eu/product-documents

DICHIARAZIONE DI CONFORMITÀ UE SEMPLIFICATA
Con la presente, Skullcandy Internation GmbH dichiara che il tipo di apparecchiatura radio [Modello: S2IPW] è conforme alla Direttiva 2014/53 / UE.
Il testo completo della dichiarazione di conformità UE è disponibile al seguente indirizzo internet: skullcandy.eu/product-documents

FORENKLET EU-ERKLÆRING OM OVERENSSTEMMELSE
Hermed erklærer Skullcandy Internation GmbH at radioutstyrtypen [Model: S2IPW] er i samsvar med direktiv 2014/53 / EU.
Den fulle teksten til EU-samsvarserklæringen er tilgjengelig på følgende internettadresse: skullcandy.eu/product-documents

VEREINFACHTE EU-KONFORMITÄTSERKLÄRUNG
Hiermit erklärt die Skullcandy international GmbH, dass der Funkgerätetyp [Modell: S2IPW] der Richtline 2014/53 / EU entspricht.
Der vollständige Text der EU Konformitätserklärung ist unter folgender Internetadresse abrufbar: skullcandy.eu/product-documents

YKSINKERTAINEN EU: N VAATIMUSTENMUKAISUUSVAKUUTUS
Tällä tavoin Skullcandy Internation GmbH vakuuttaa, että radiolaitteiden tyyppi [Malli: S2IPW] on direktiivin 2014/53 / EU mukainen.
EU: n vaatimustenmukaisuusvakuutuksen koko teksti on saatavilla seuraavassa Internet-osoitteessa: skullcandy.eu/product-documents

CAUTION
Risk of explosion if the battery is replaced by an incorrect typedisposal of a battery into fire or a hot oven, or mechanically crushing or cutting of a battery, that can result in an explosion;leaving a battery in an extremely high temperature surrounding environment that can result in an explosion or the leakage of flammable liquid or gas;a battery subjected to extremely low air pressure that may result in an explosion or the leakage of flammable liquid or gas.

MISE EN GARDE
Risque d'explosion si la batterie est remplacée par un type incorrect élimination d'une batterie dans le feu ou un four chaud, ou écrasement ou découpage mécanique d'une batterie, pouvant entraîner une explosion ; laisser une batterie dans un environnement à température extrêmement élevée qui peut entraîner une explosion ou une fuite de liquide ou de gaz inflammable ; une batterie soumise à une pression d'air extrêmement faible pouvant entraîner une explosion ou une fuite de liquide ou de gaz inflammable.

PRECAUCIÓN
Riesgo de explosión si la batería se reemplaza por una del tipo incorrecto. Eliminación de una batería en el fuego o en un horno caliente, o aplastamiento o corte mecánico de una batería, que puede resultar en una explosión; Dejar una batería en un ambiente circundante de temperatura extremadamente alta que puede provocar una explosión o la fuga de líquido o gas inflamable; una batería sujeta a una presión de aire extremadamente baja que puede provocar una explosión o la fuga de líquido o gas inflamable.

VORSICHT
Explosionsgefahr, wenn die Batterie durch unsachgemäße Entsorgung einer Batterie in Feuer oder einen heißen Ofen oder durch mechanisches Zerkleinern oder Schneiden einer Batterie ersetzt wird, was zu einer Explosion führen kann; eine Explosion oder das Austreten von brennbaren Flüssigkeiten oder Gasen verursachen; eine Batterie, die einem extrem niedrigen Luftdruck ausgesetzt ist, der zu einer Explosion oder zum Austreten von brennbaren Flüssigkeiten oder Gasen führen kann.

注意
バッテリーを誤ったタイプの火または高温オーブンへの廃棄、またはバッテリーの機械的破砕または切断によって爆発の原因となる可能性がある場合、爆発の危険性があります。爆発または可燃性の液体またはガスの漏れを引き起こす;非常に低い空気圧にさらされたバッテリーは、爆発または可燃性の液体またはガスの漏れを引き起こす可能性があります。

警告
如果更换电池的方式不正确，将电池放入火中或热烘箱中，或对电池进行机械挤压或切割，可能会导致爆炸；将电池放置在温度极高的周围环境中可能会导致爆炸 导致爆炸或易燃液体或气体泄漏；电池承受极低气压，可能导致爆炸或易燃液体或气体泄漏。

حذر
خطر حدوث انفجار إذا تم استبدال البطارية بنوع غير صحيح ، أو وضع بطارية في النار أو فرن ساخن ، أو سحق البطارية أو قطعها ميكانيكيًا ، مما قد يؤدي إلى حدوث انفجار ؛ وترك البطارية في درجة حرارة عالية للغاية في البيئة المحيطة مما قد يؤدي إلى حدوث انفجار، ينتج عن انفجار أو تسرب سائل أو غاز قابل للاشتعال ؛ تتعرض البطارية لضغط هواء منخفض للغاية قد يؤدي إلى انفجار أو تسرب سائل أو غاز قابل للاشتعال.