LEGO TECHNIC

42167



LEGO® Builder

LEGO.com/sustainable-packaging



FR

DONNEZ OU RECYCLEZ

ASSOCIATION OU MAGASIN OU DÉCHÈTERIE

Adresses sur quefaireDemesDechets.fr



LEGO® Builder

BUILDER

Download on the App Store | GET IT ON Google Play | 腾讯应用宝

Apple and the Apple logo are trademarks of Apple Inc., registered in the U.S. and other countries and regions. App Store is a service mark of Apple Inc.
Google Play and the Google Play logo are trademarks of Google LLC.
Tencent and the Tencent logo are trademarks of Tencent Inc.

LEGO.com/devicecheck

EN Ask parents' permission before going online I **DE** Eltern um Erlaubnis bitten, bevor du online gehst I **FR** Demande l'autorisation d'un parent avant d'aller en ligne I **IT** Chiedi il permesso ai tuoi genitori prima di andare online I **ES** Pídeles permiso a tus papás antes de conectarte a Internet I **PT** Pede autorização aos pais antes de acederes online I **ZH** 上网前应先征得父母的同意 I **PL** Poproś rodziców o zgodę, zanim wejdziesz do Internetu I **CS** Než půjdeš na internet, požádej rodiče o svolení I **SK** Skôr než pôjdeš na internet, vypýtaj si povolenie od rodičov I **HU** Kérj szülői engedélyt, mielőtt online csatlakoznál! I **RO** Cere permisiunea părinților înainte de a te conecta online I **BG** Поискайте разрешение от родител, преди да влезете онлайн I **LV** Pirms došanās tiešsaistē palūdz atļauju vecākiem I **ET** Enne Interneti kasutamist küsi vanematelt luba I **LT** Prieš prisijungdami prie interneto, atsiklauskite tėvų

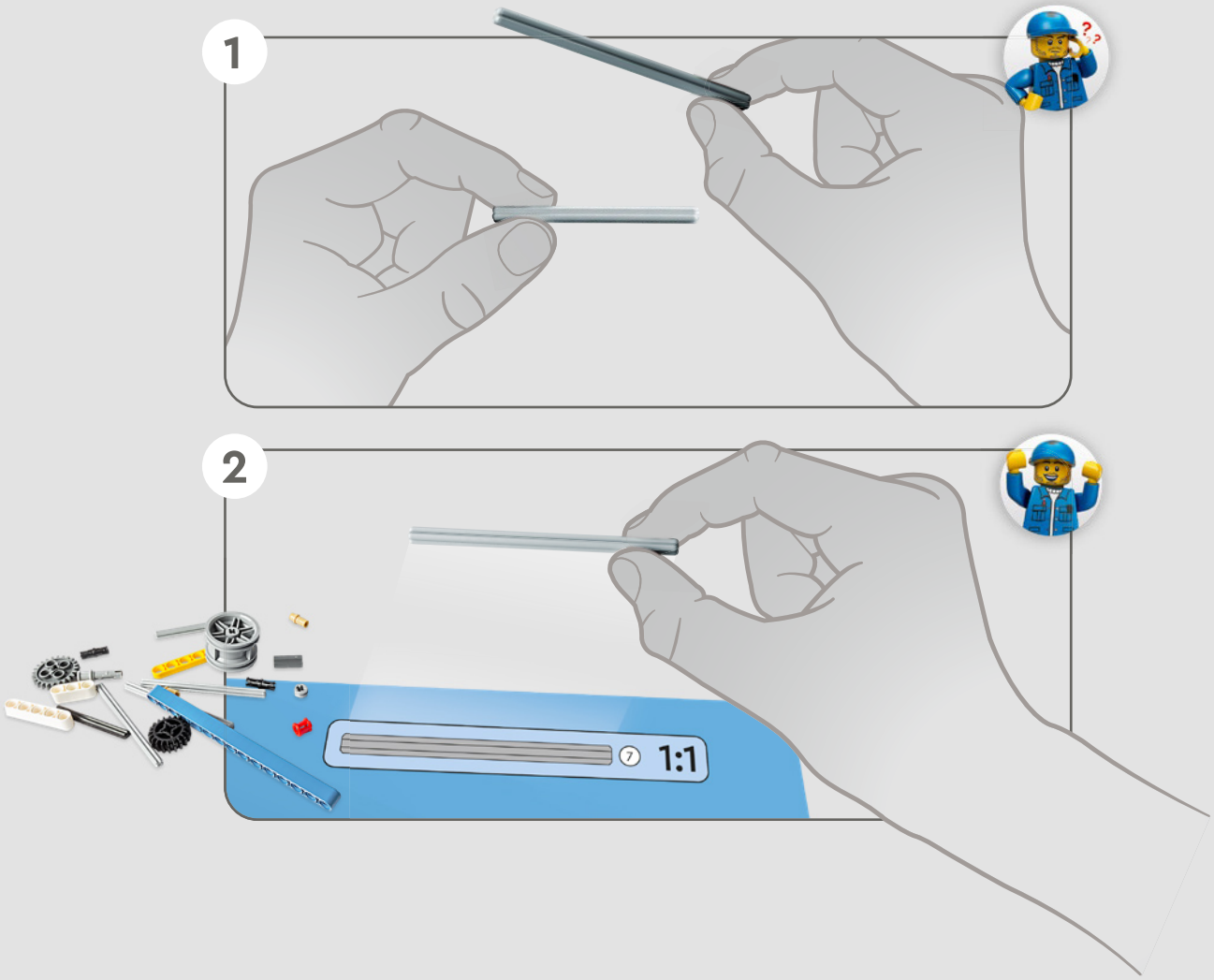
1
2
1:1


1



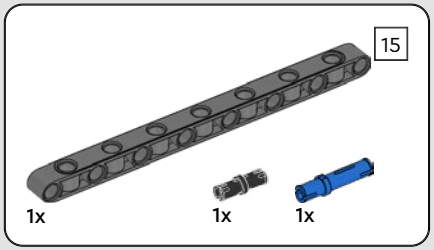

1

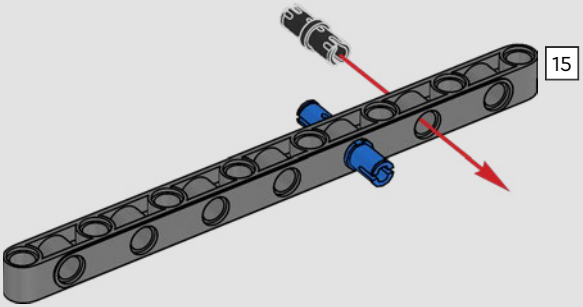

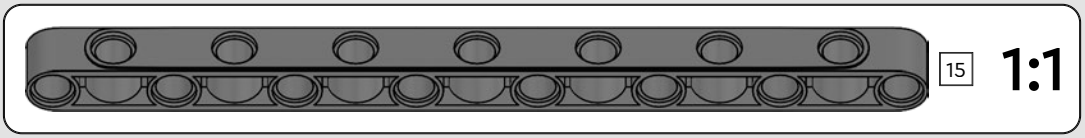



2x

2

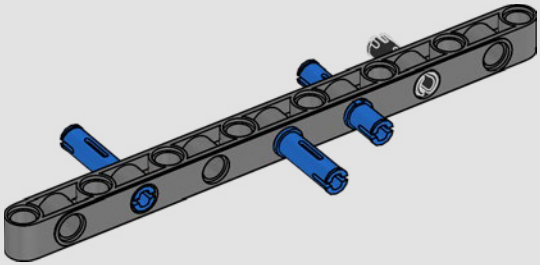

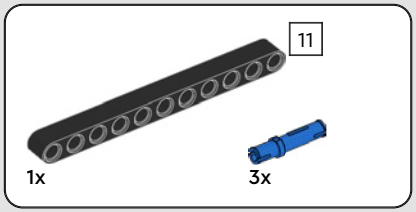

3

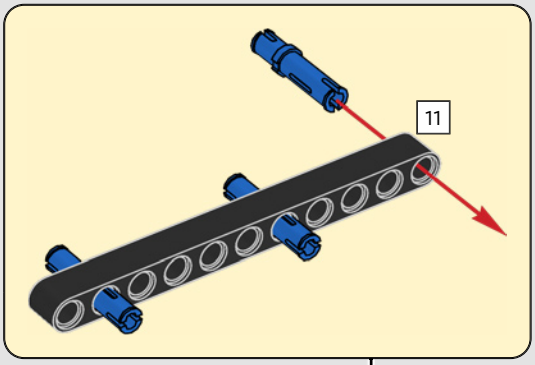

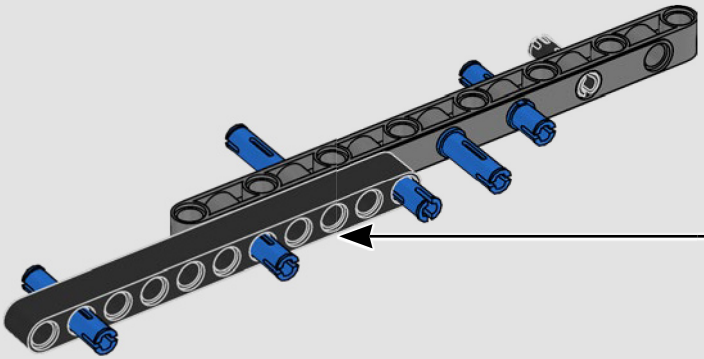

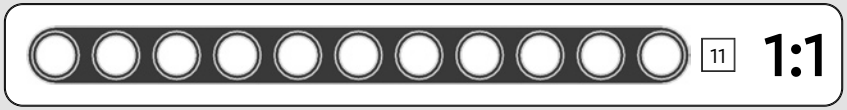

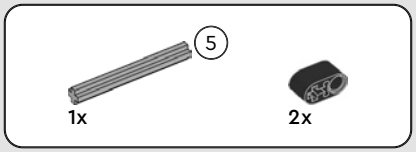

4

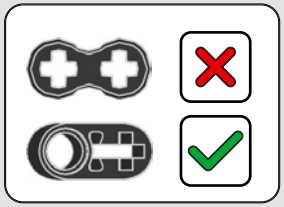

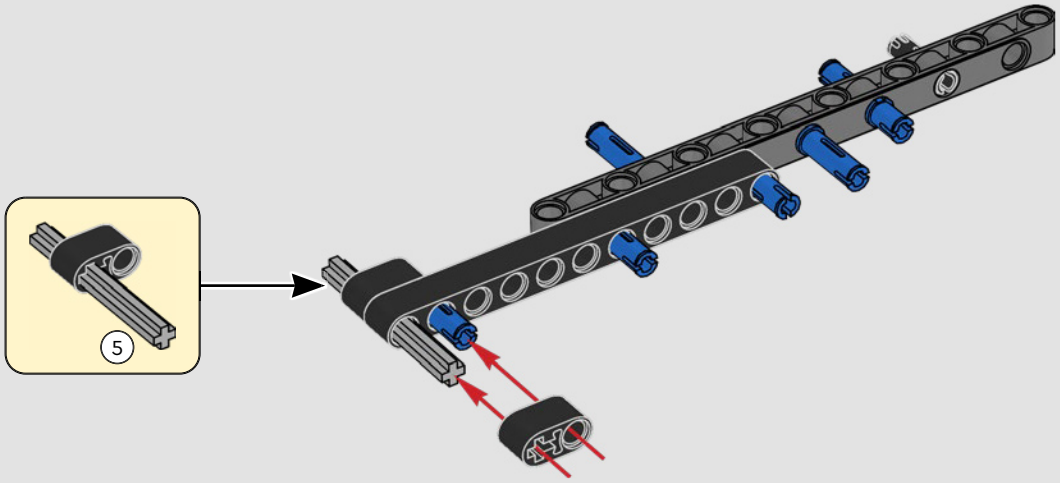

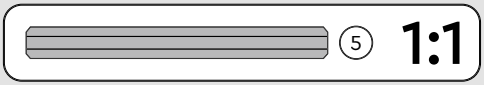

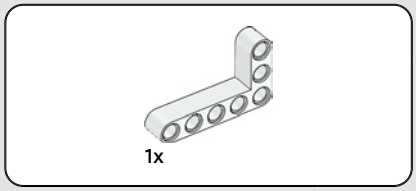

5

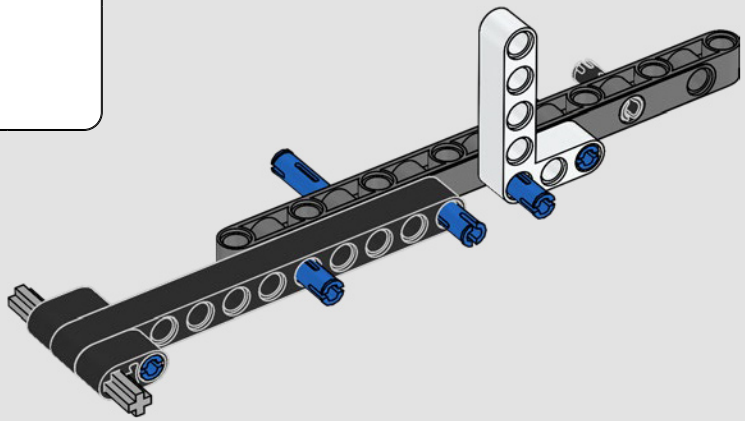

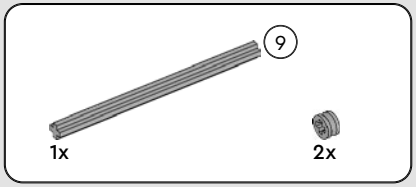

6

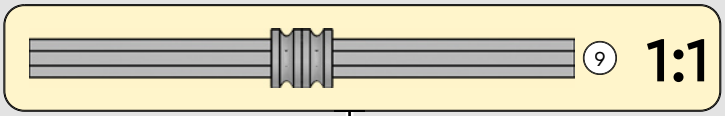

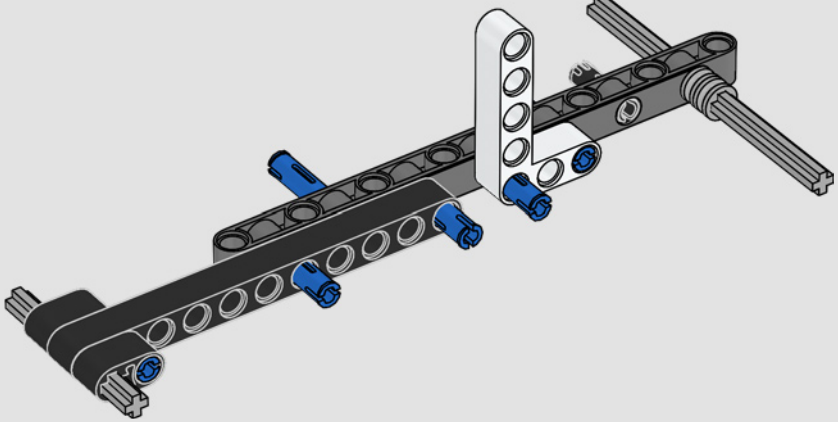

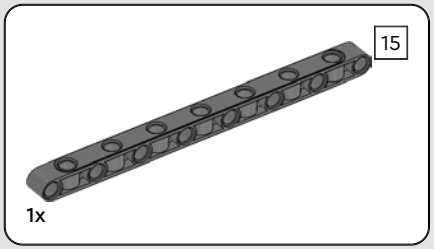

7

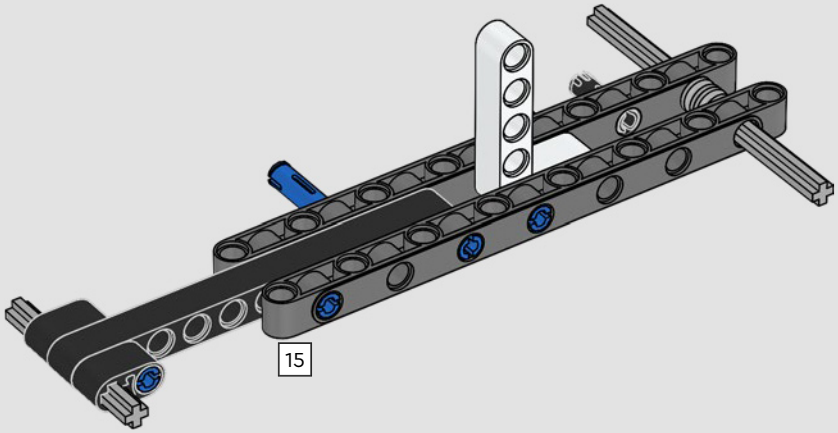

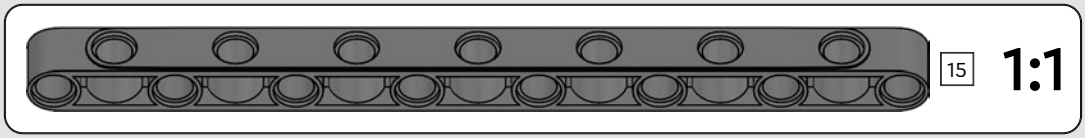



8

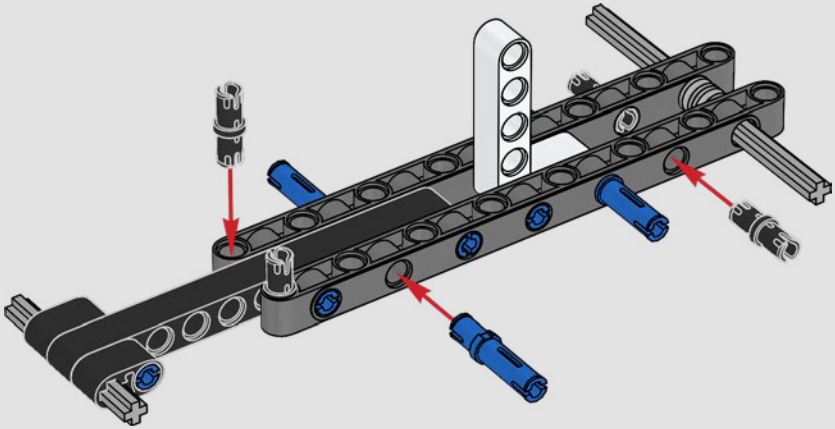

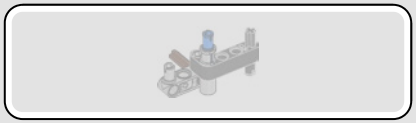

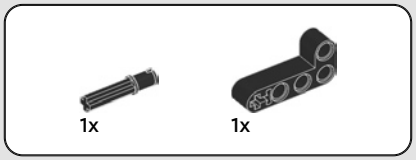

9

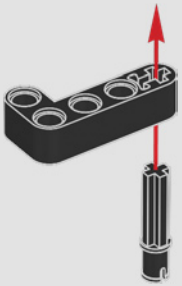

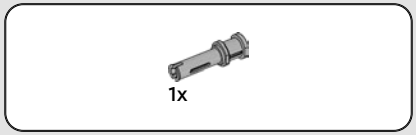

10

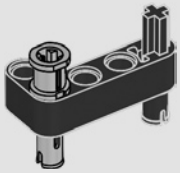

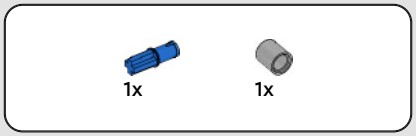

11

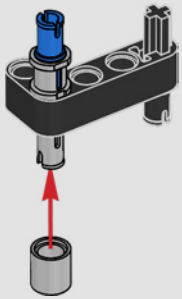

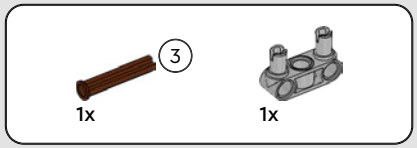

12

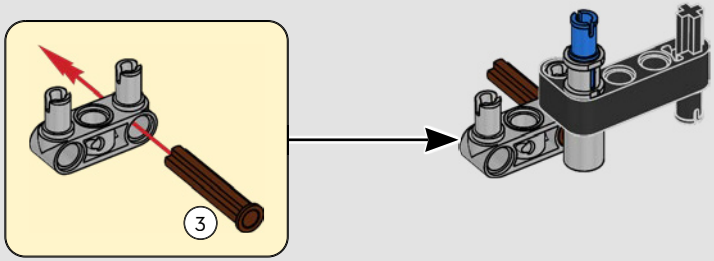

13

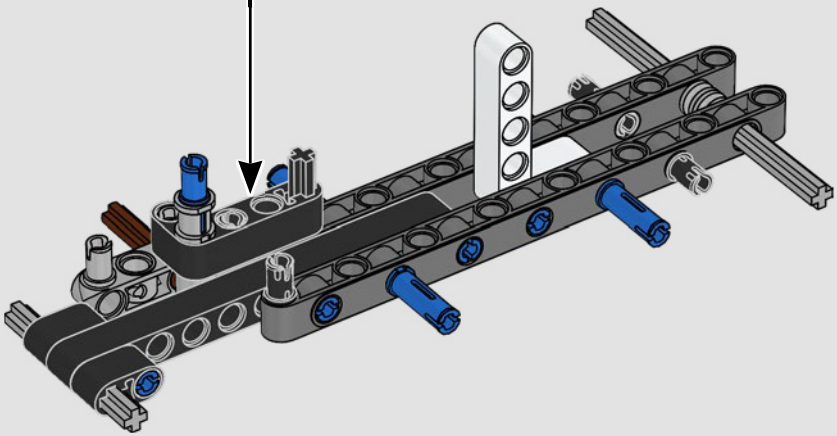

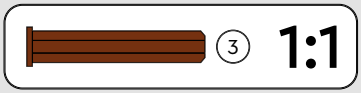




1x


1x

14

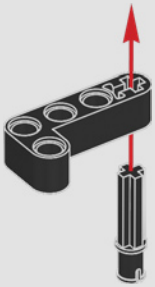


1x

15

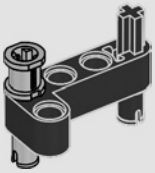


1x


1x

16

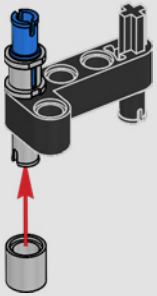

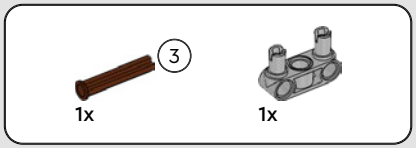

17

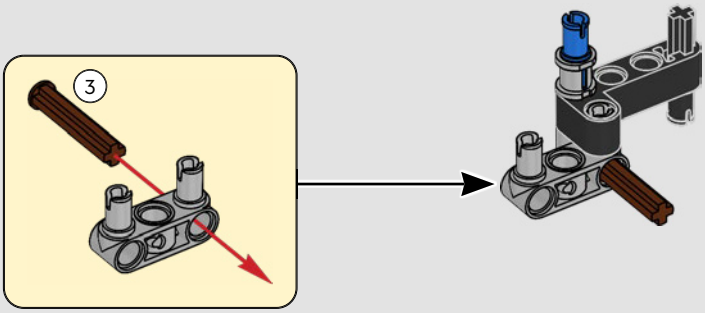

18

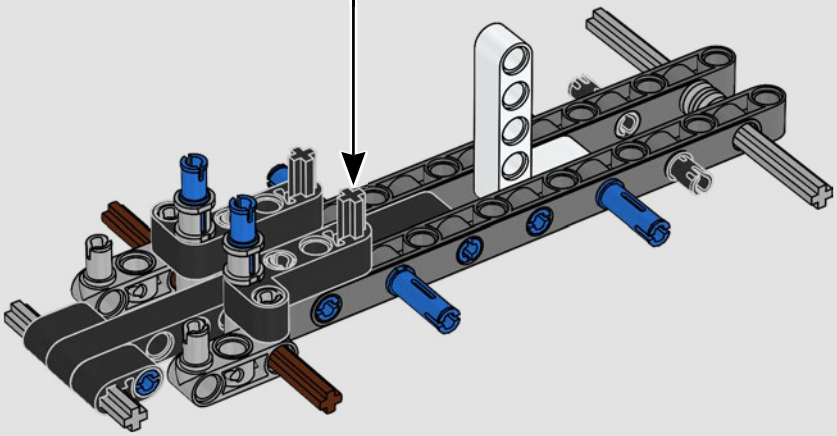

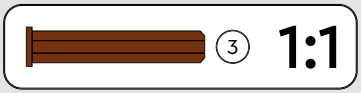

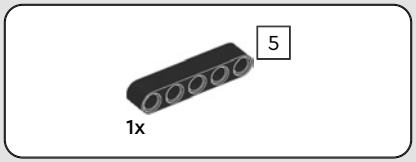

19

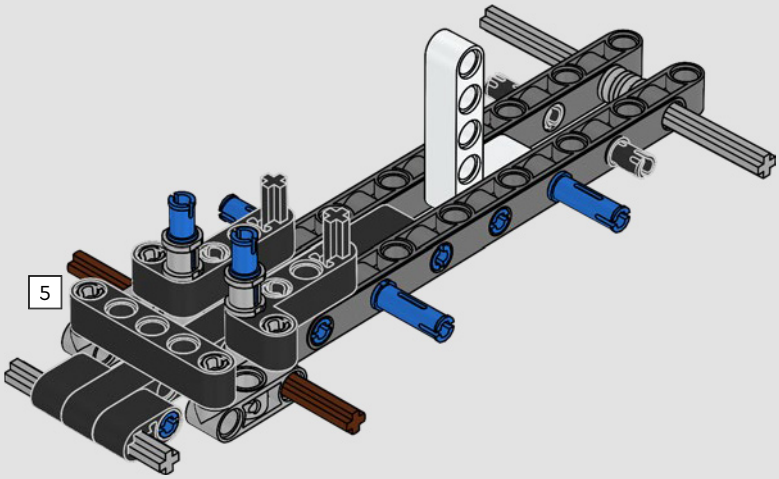

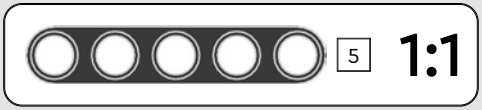

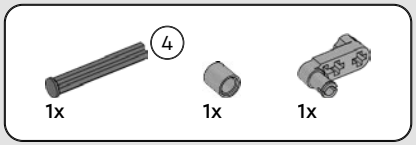

20

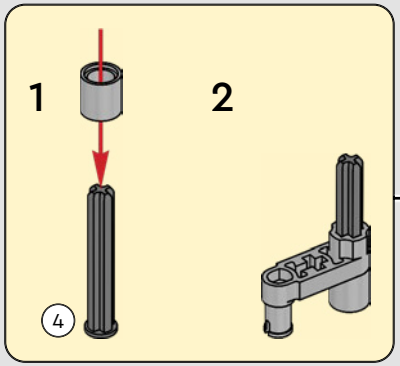

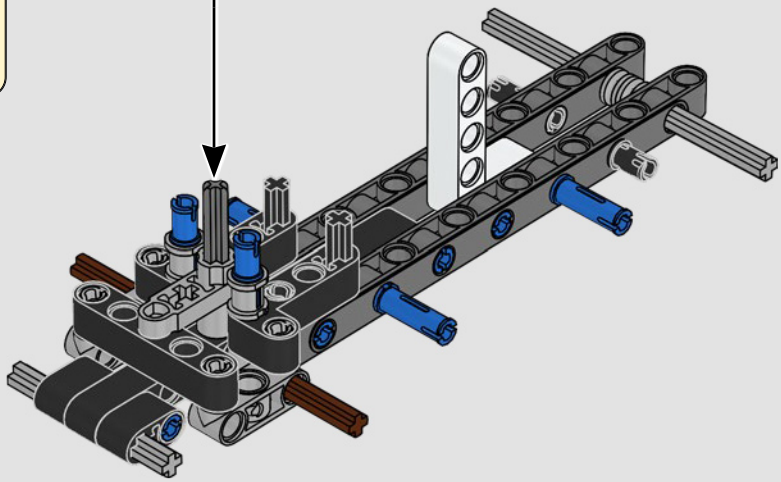

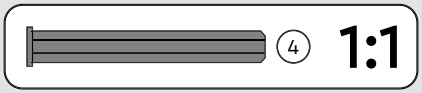

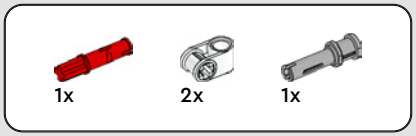

21

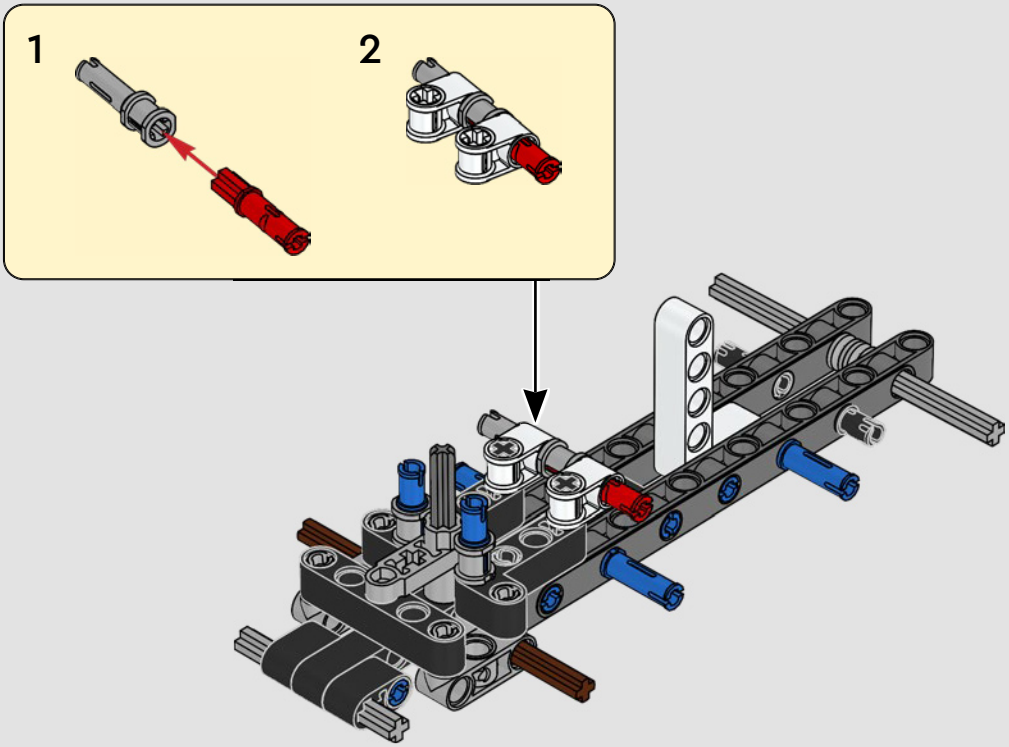



22

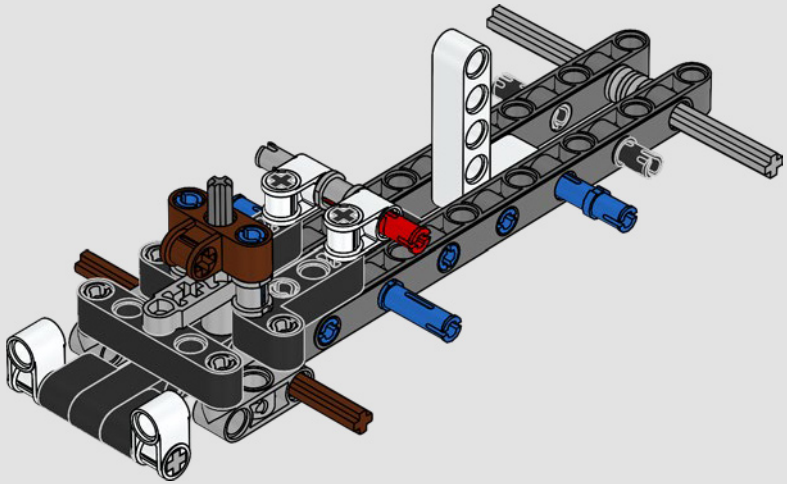

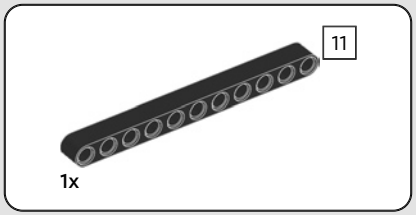

23

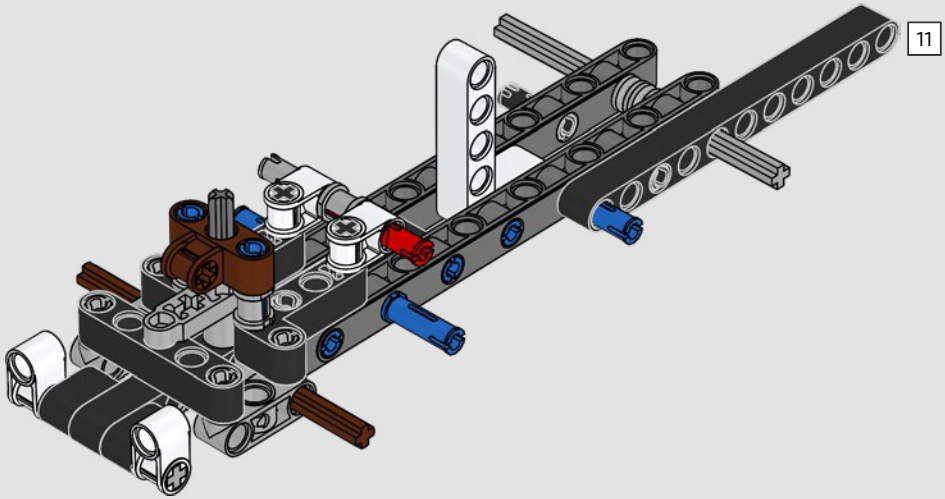

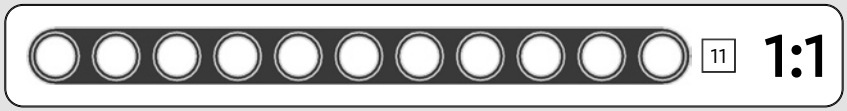

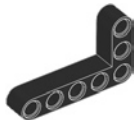
1x


3x

24

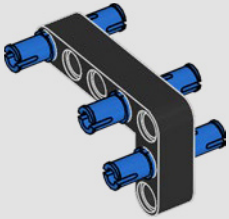


2x

25

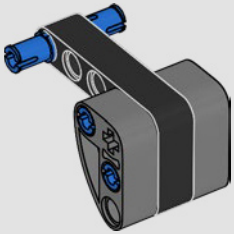


2x

26

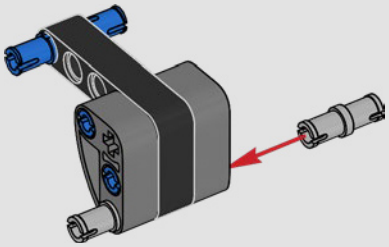


2x

27

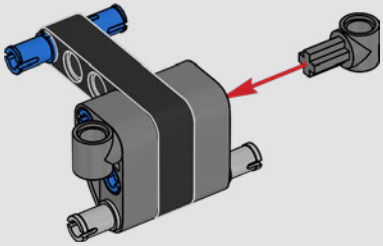

28

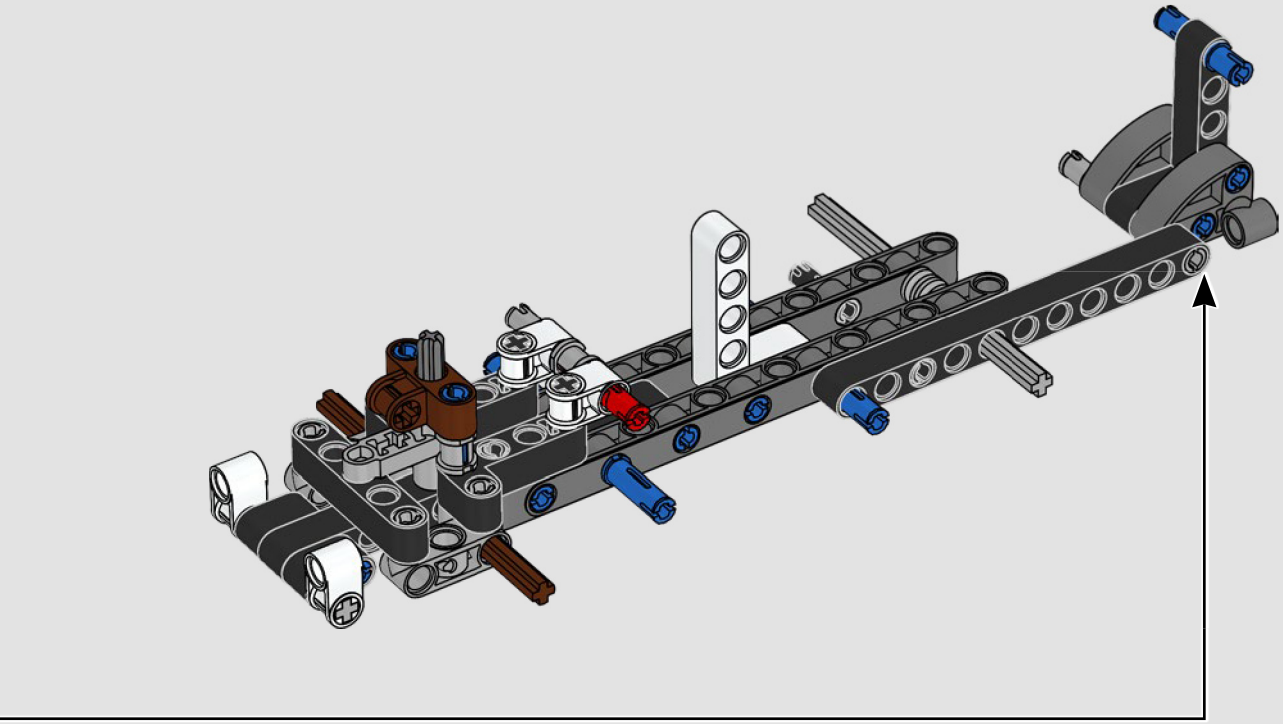

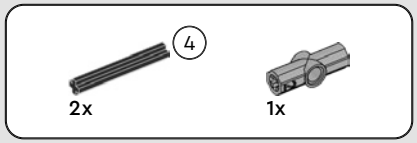

29

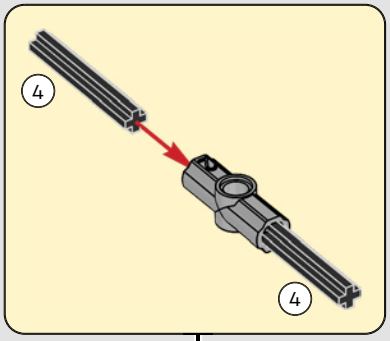

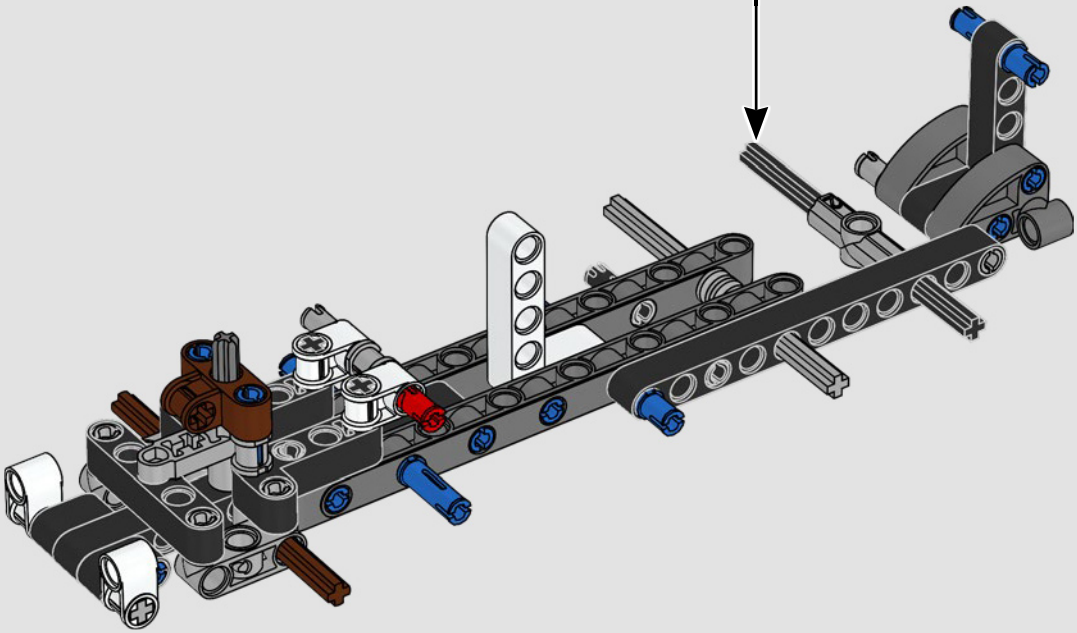



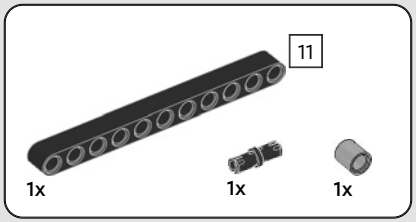

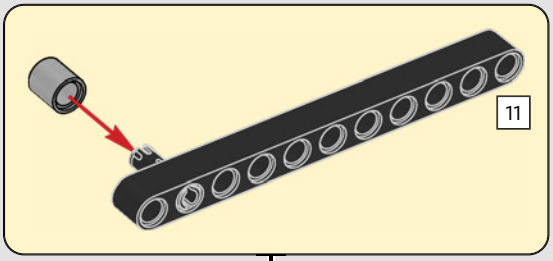

30

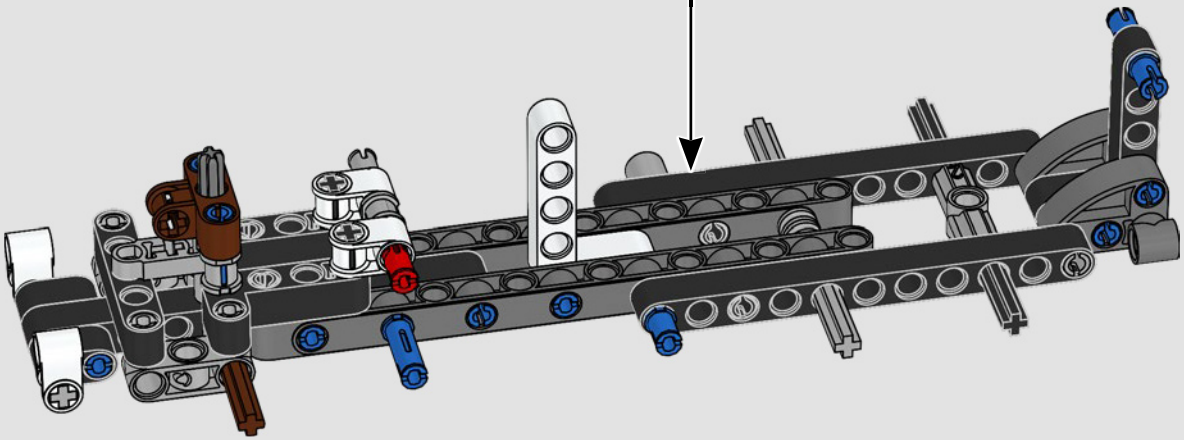

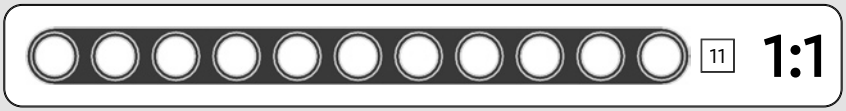

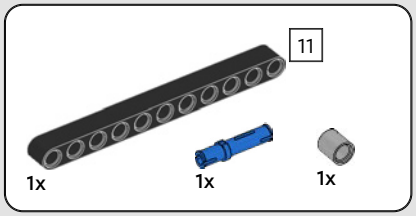

31

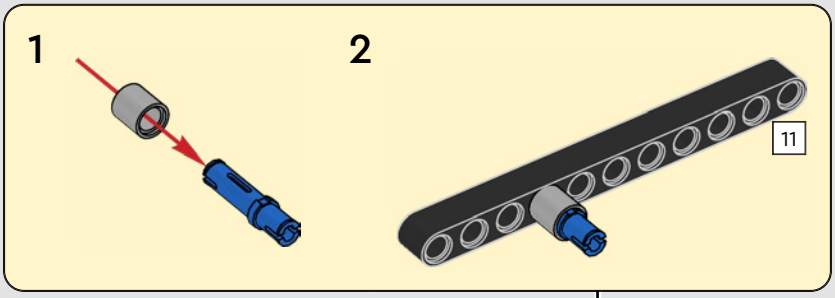

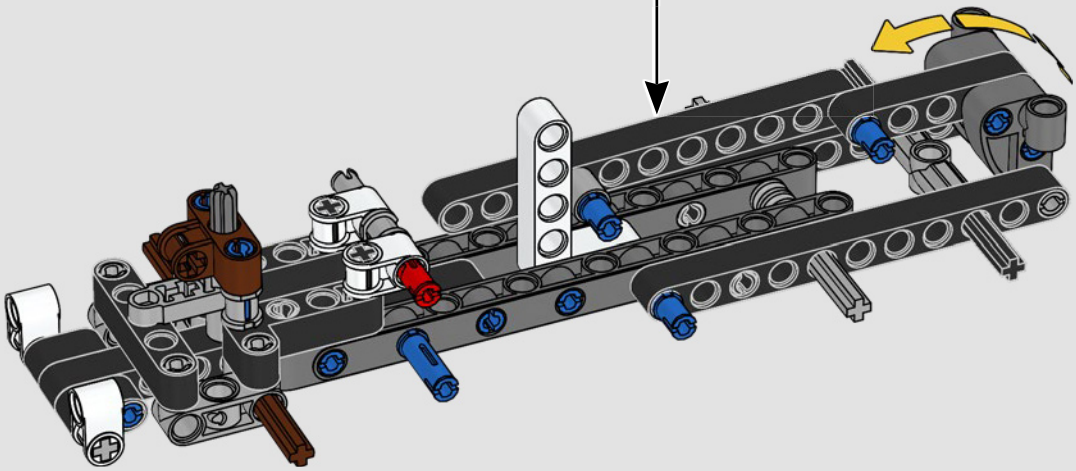

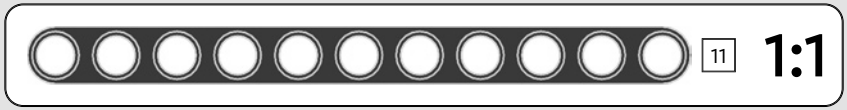

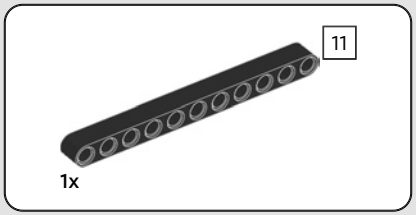

32

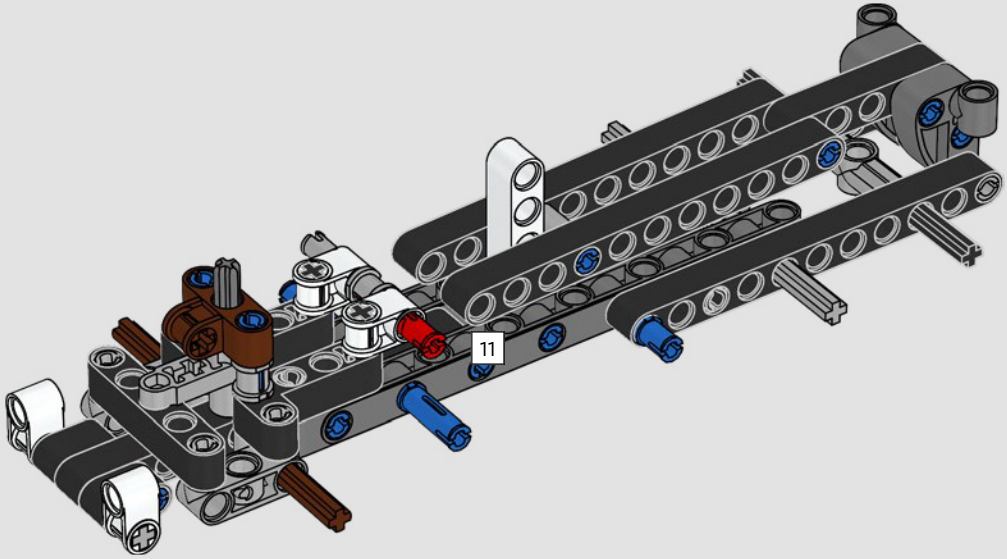

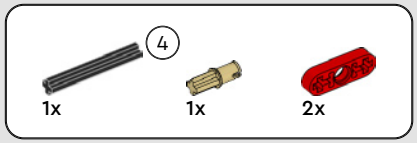

33

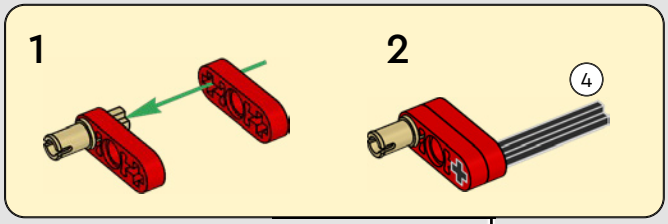

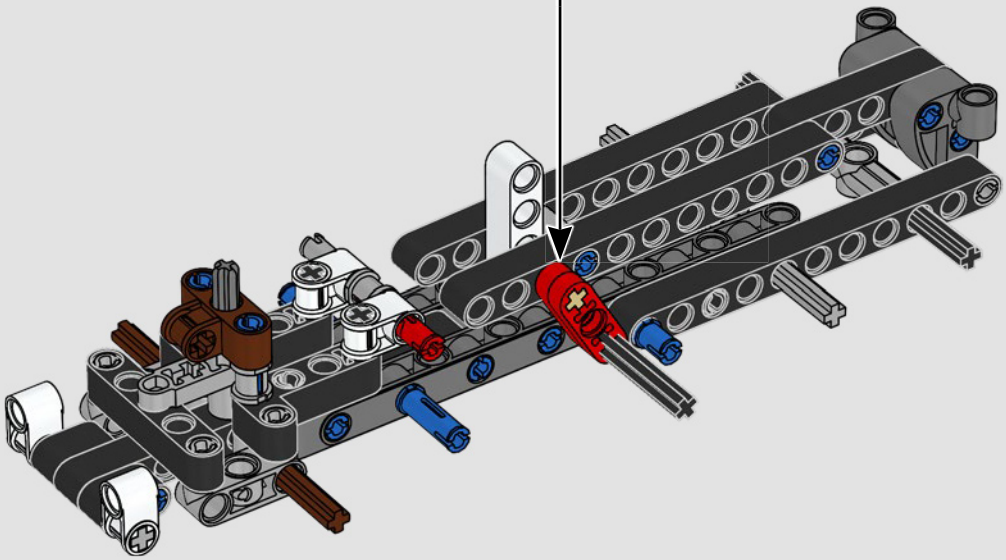





2x

34

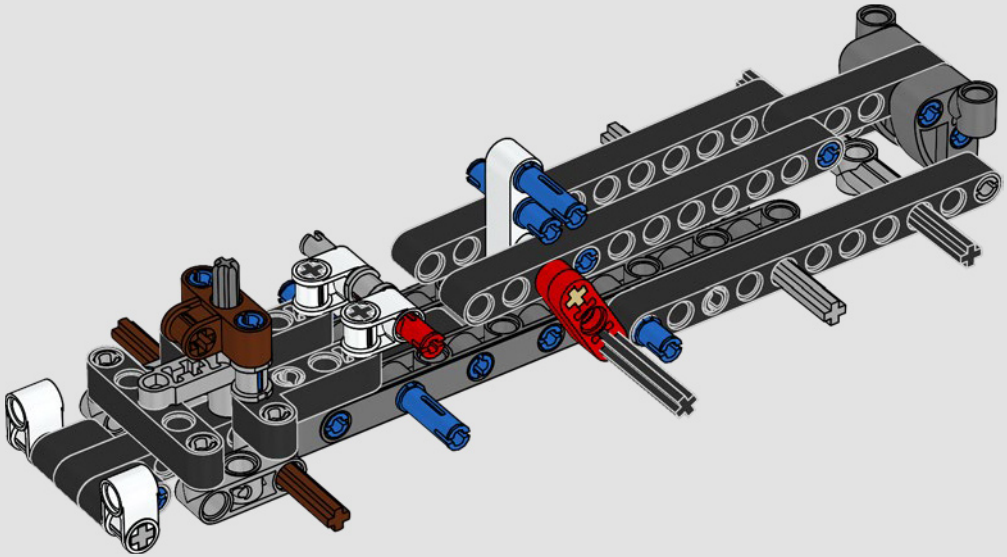

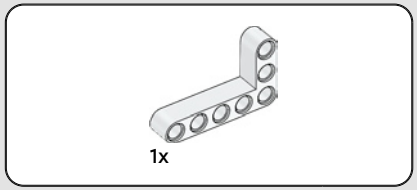

35

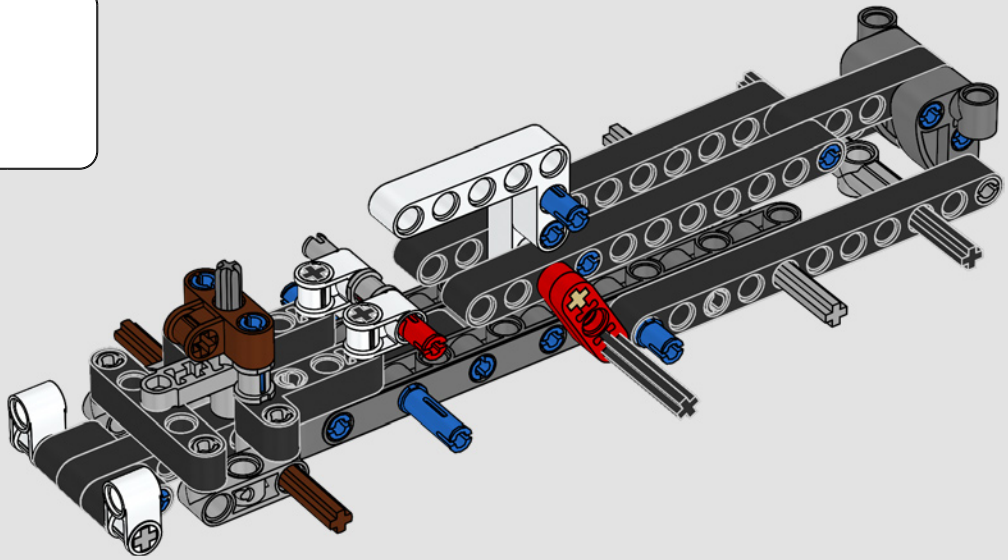

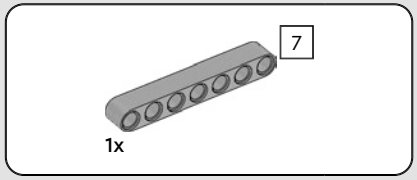

36

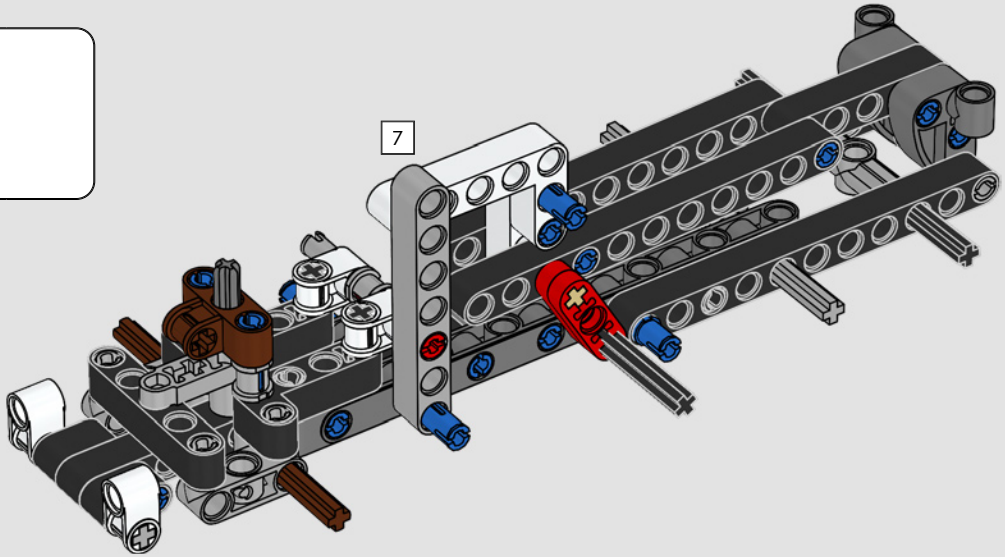

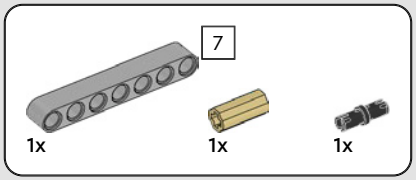

37

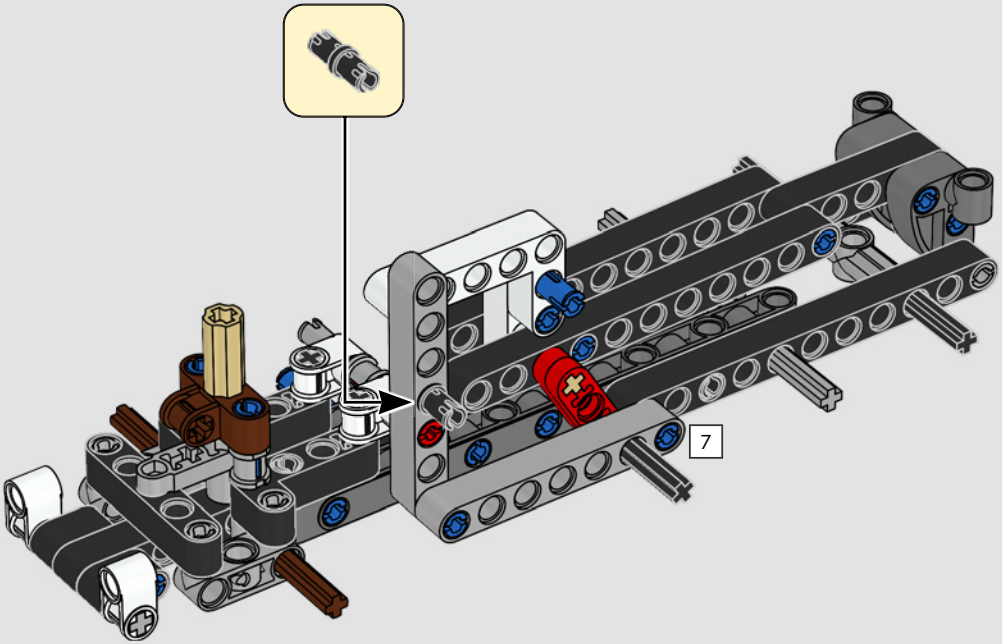

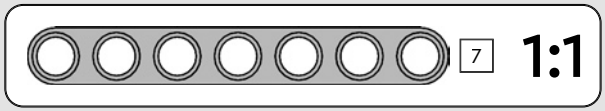

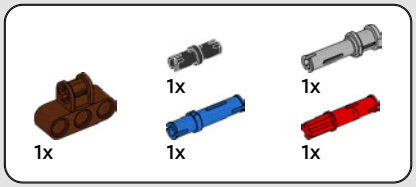

38

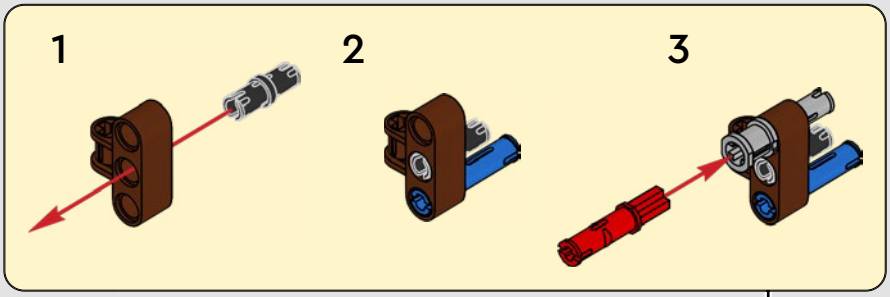

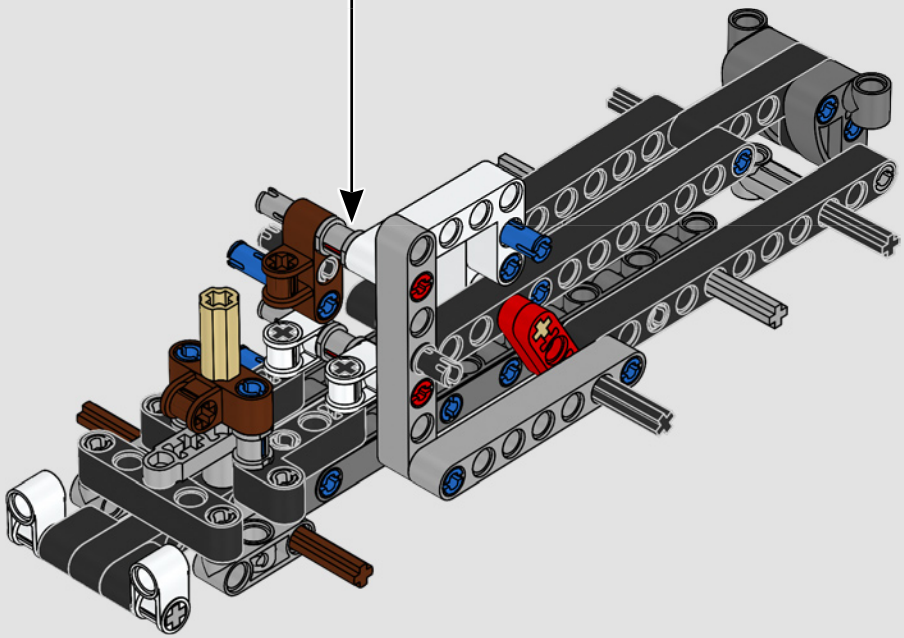

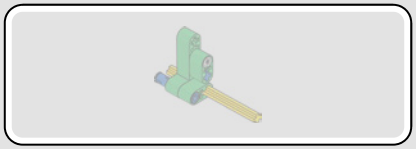

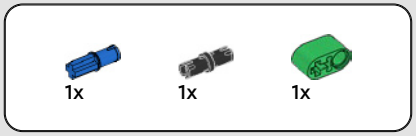

39

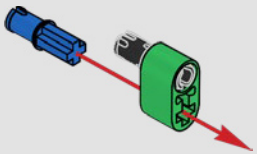

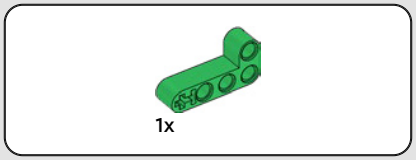

40

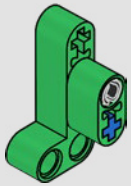

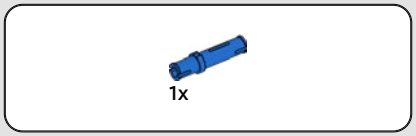

41

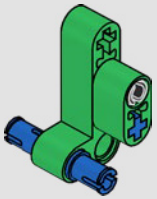

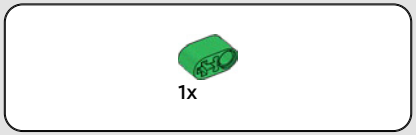

42

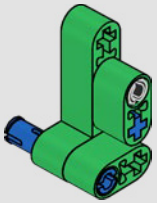

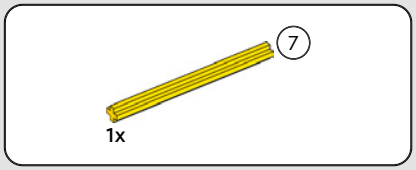

43

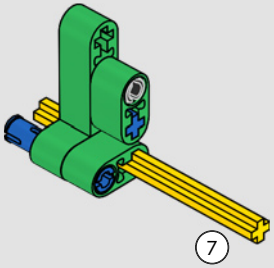

44

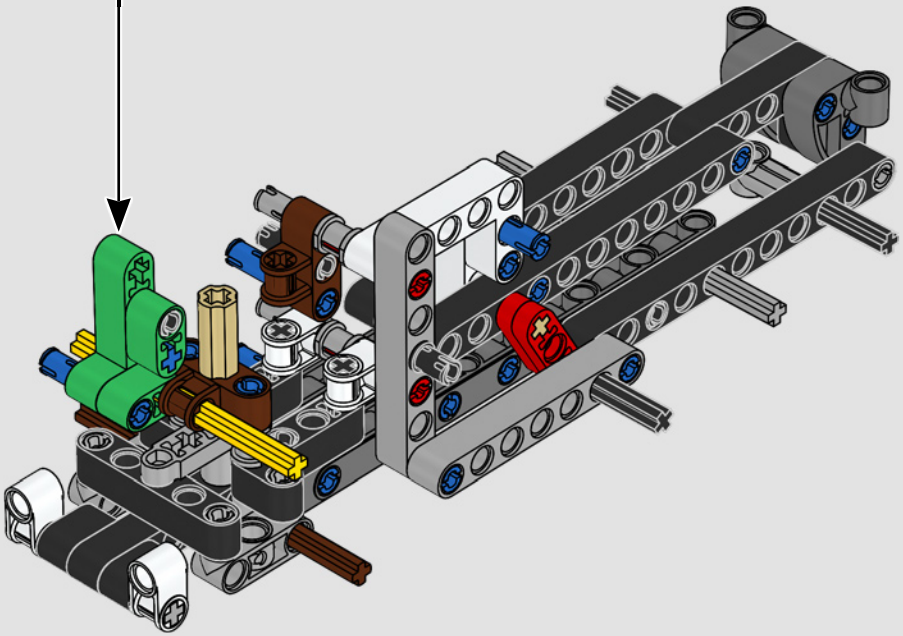



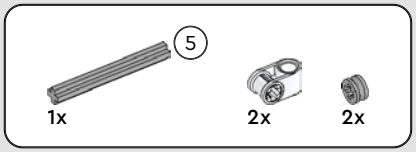

45

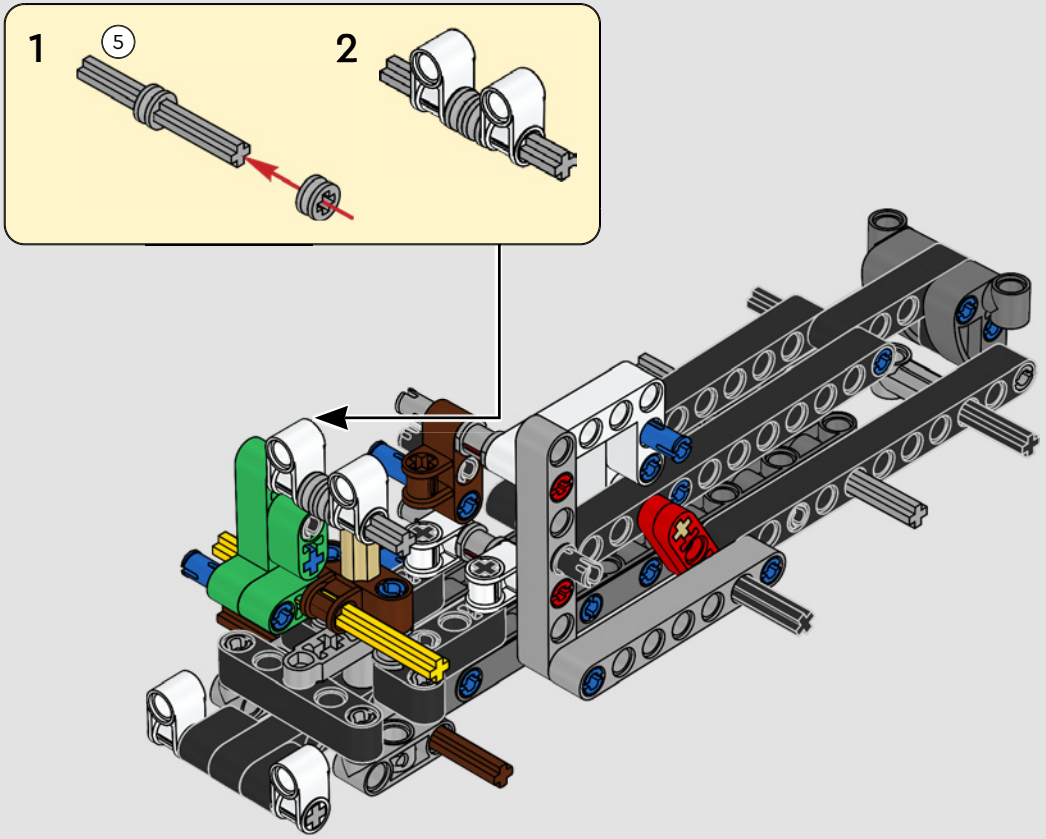

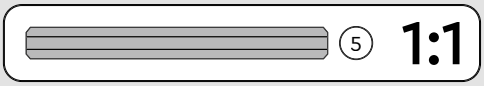

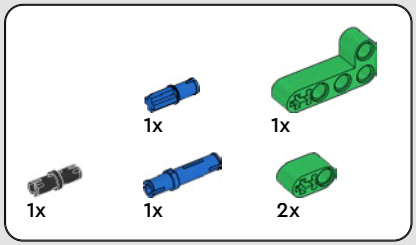

46

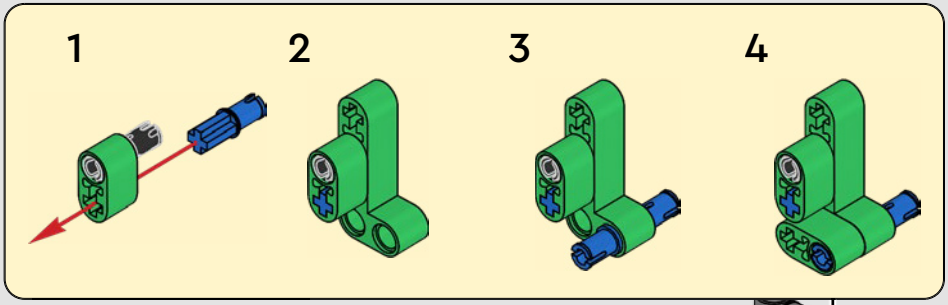

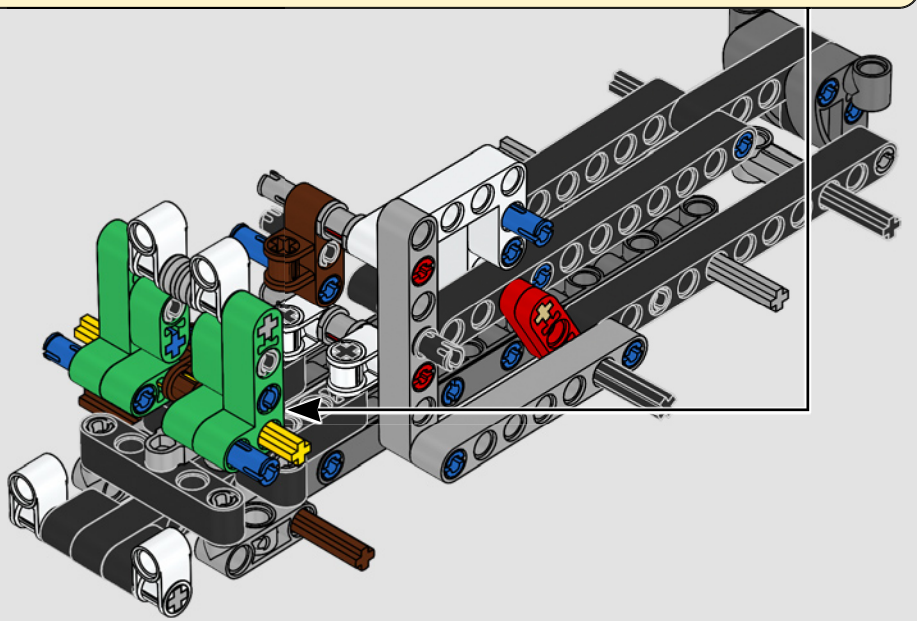

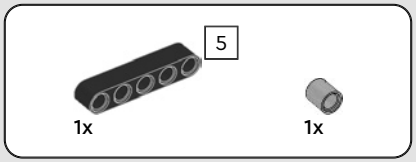

47

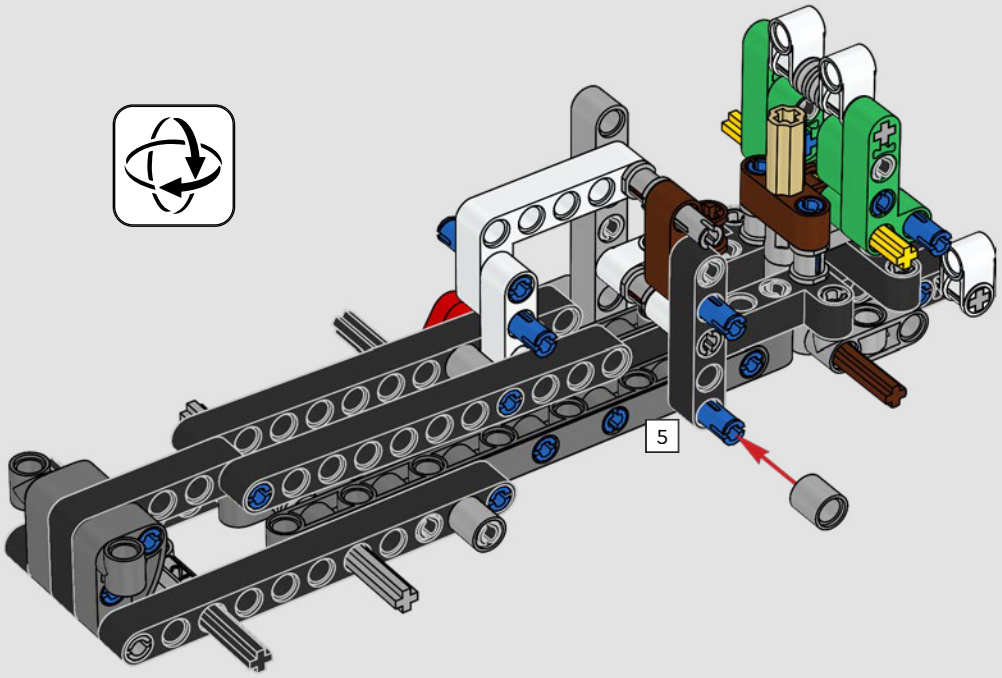

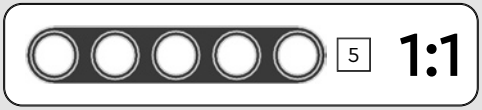

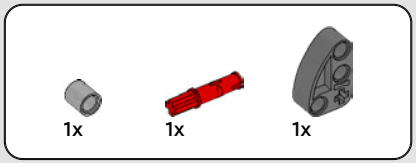

48

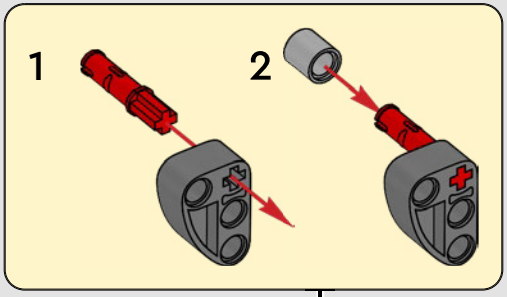

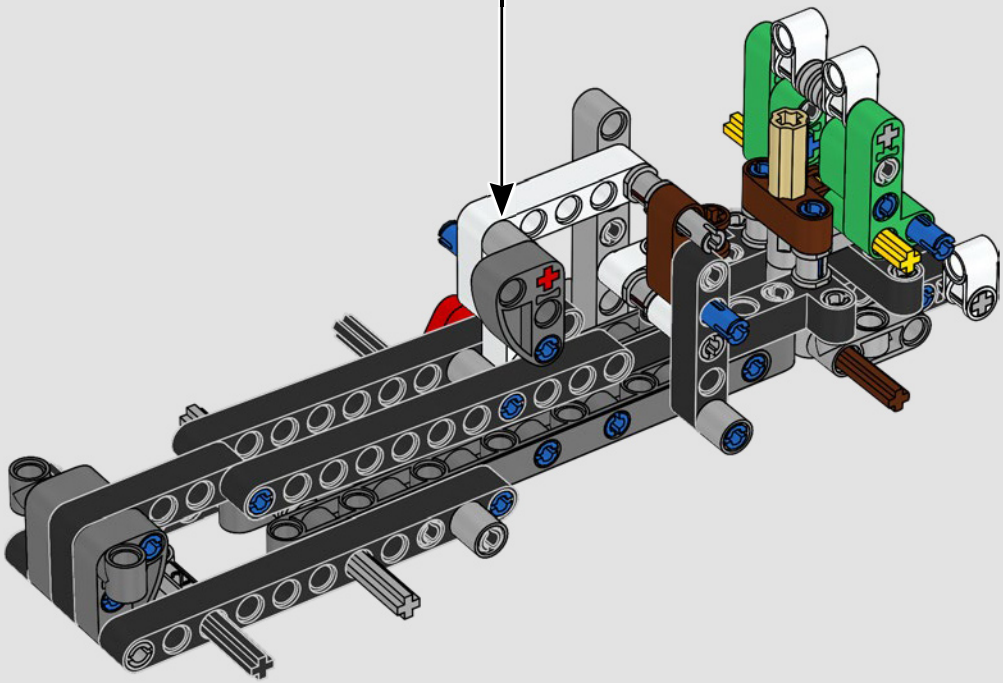

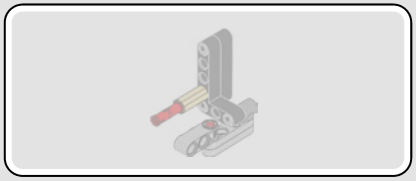

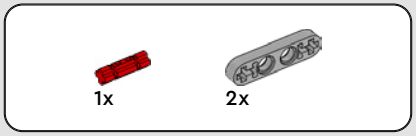

49

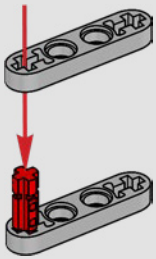

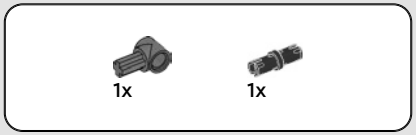

50

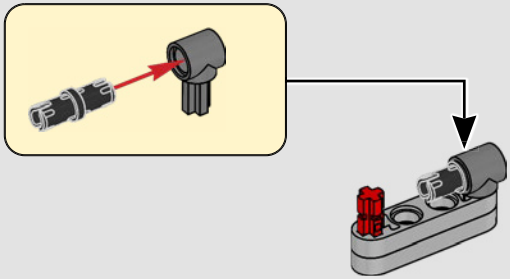

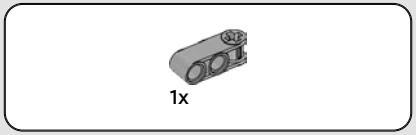

51

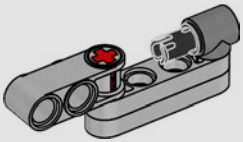

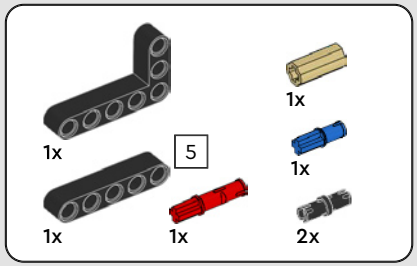

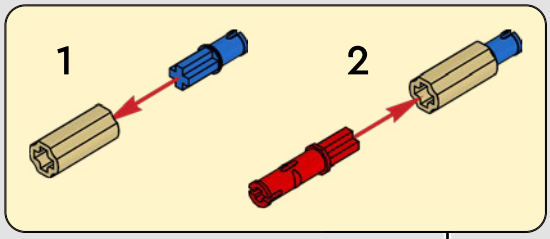

52

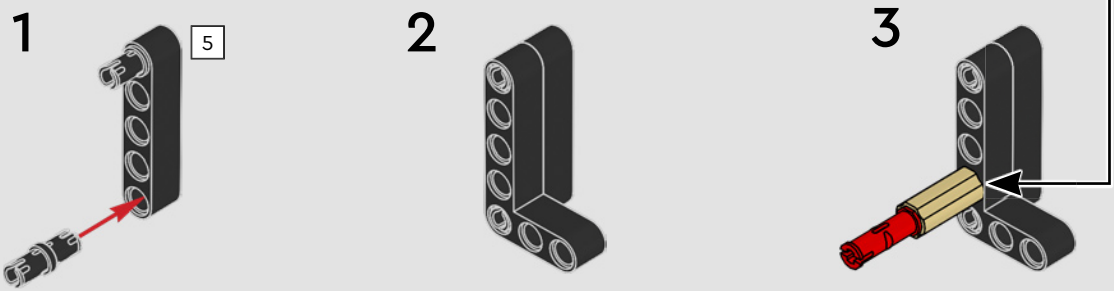

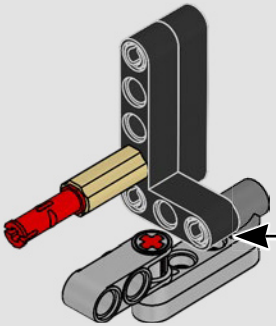

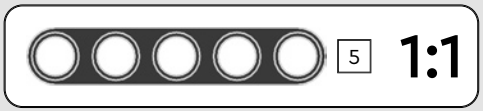

53

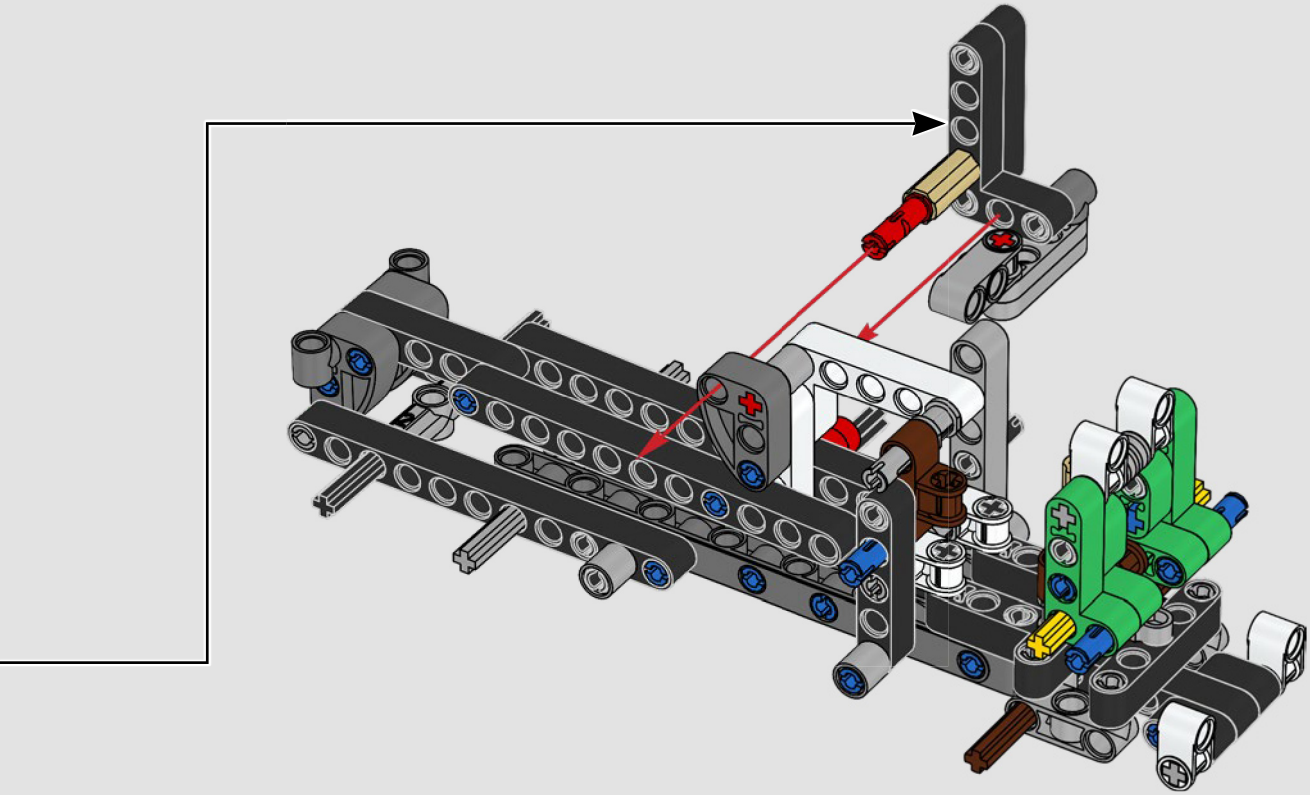

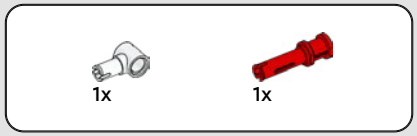

54

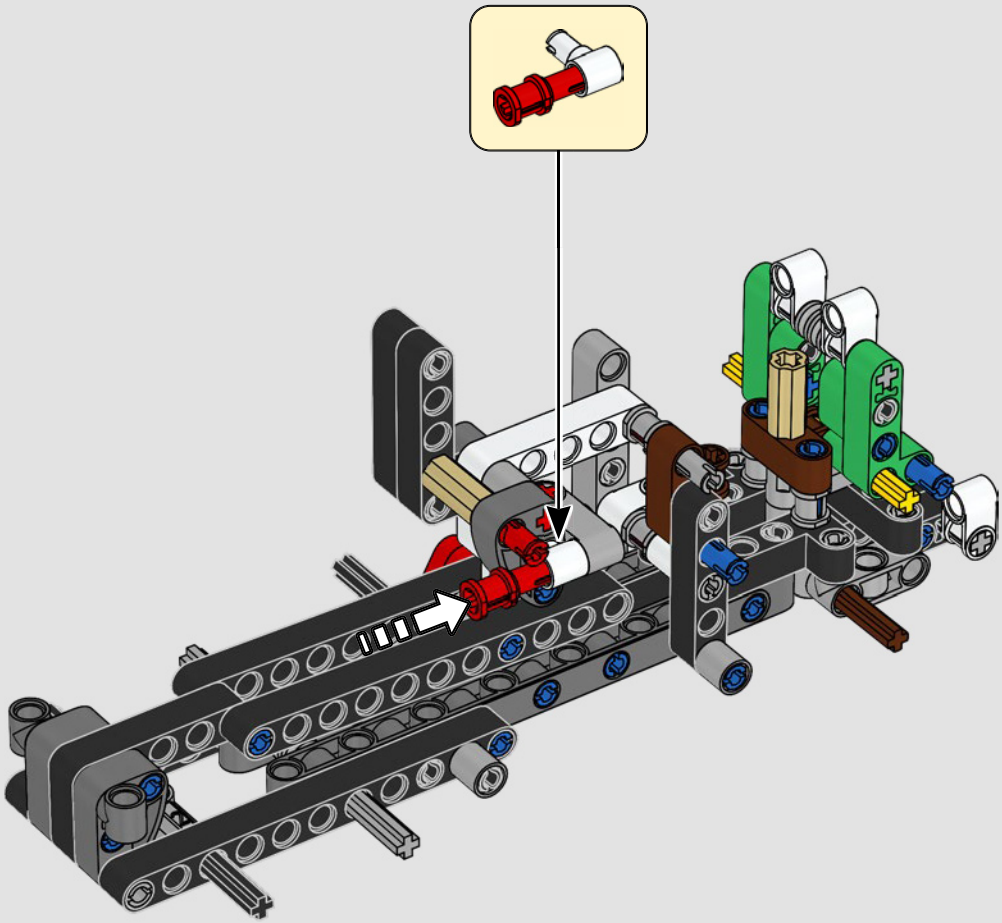



55

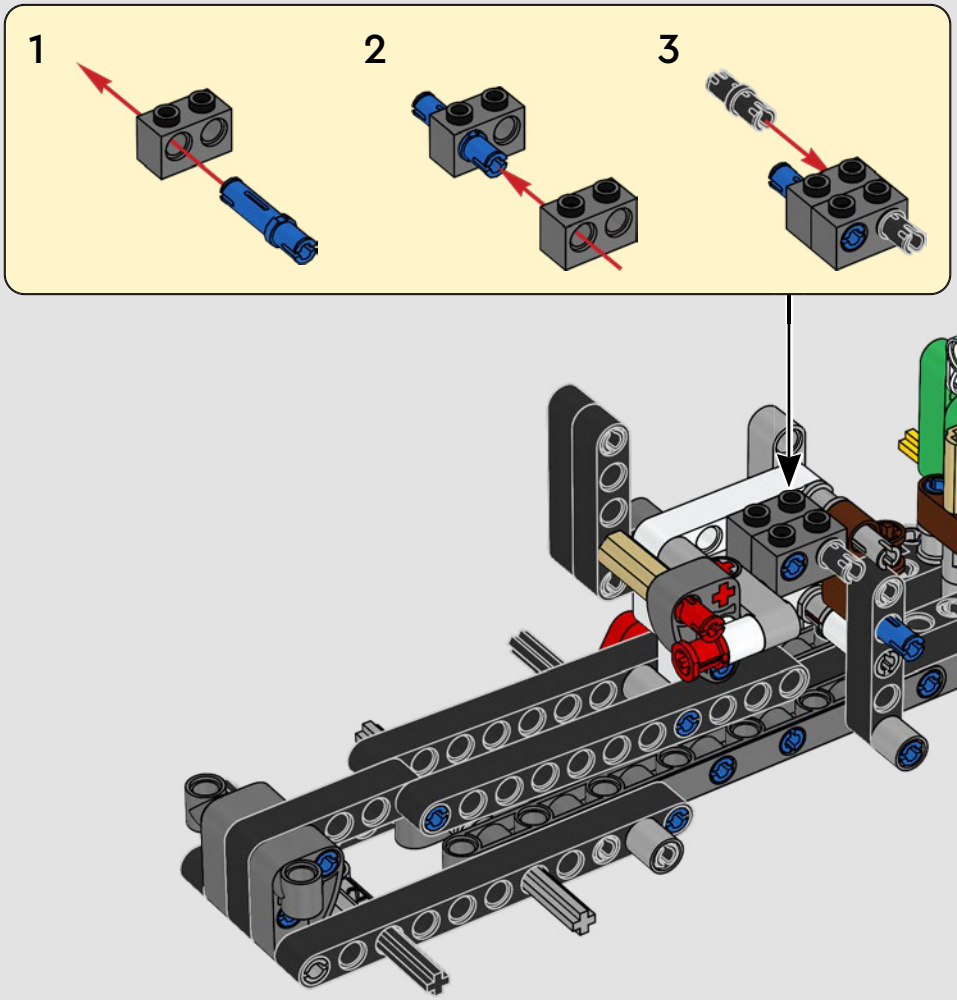

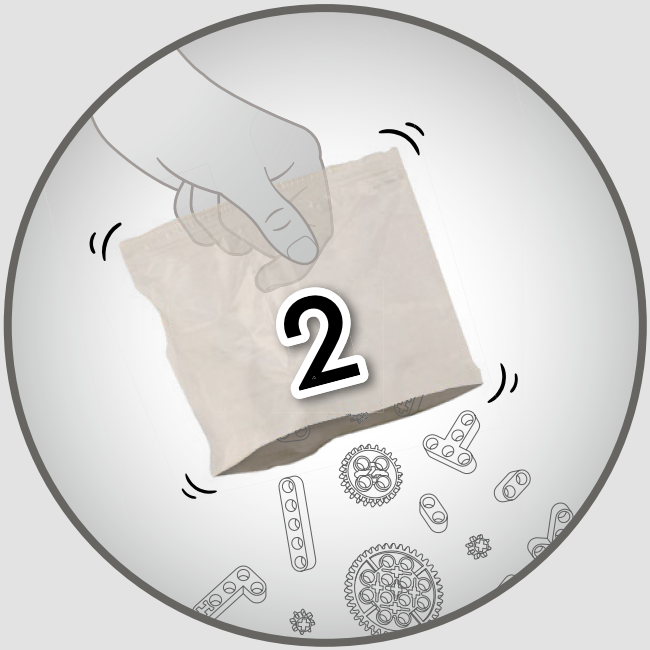
2

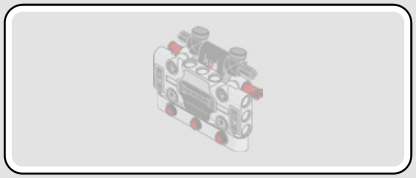

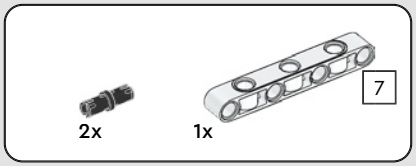

56

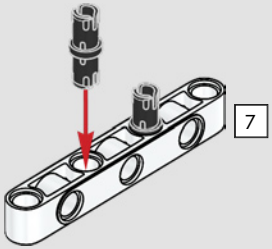

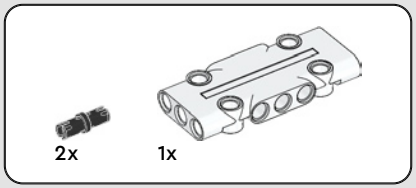

57

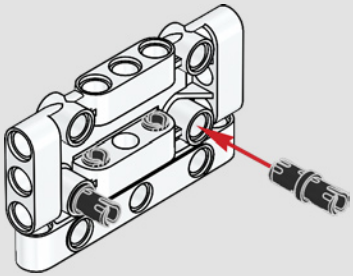

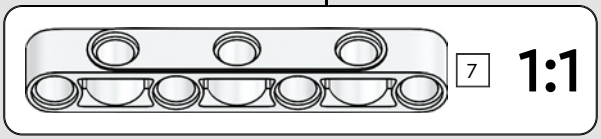

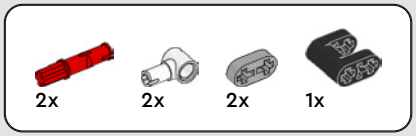

58

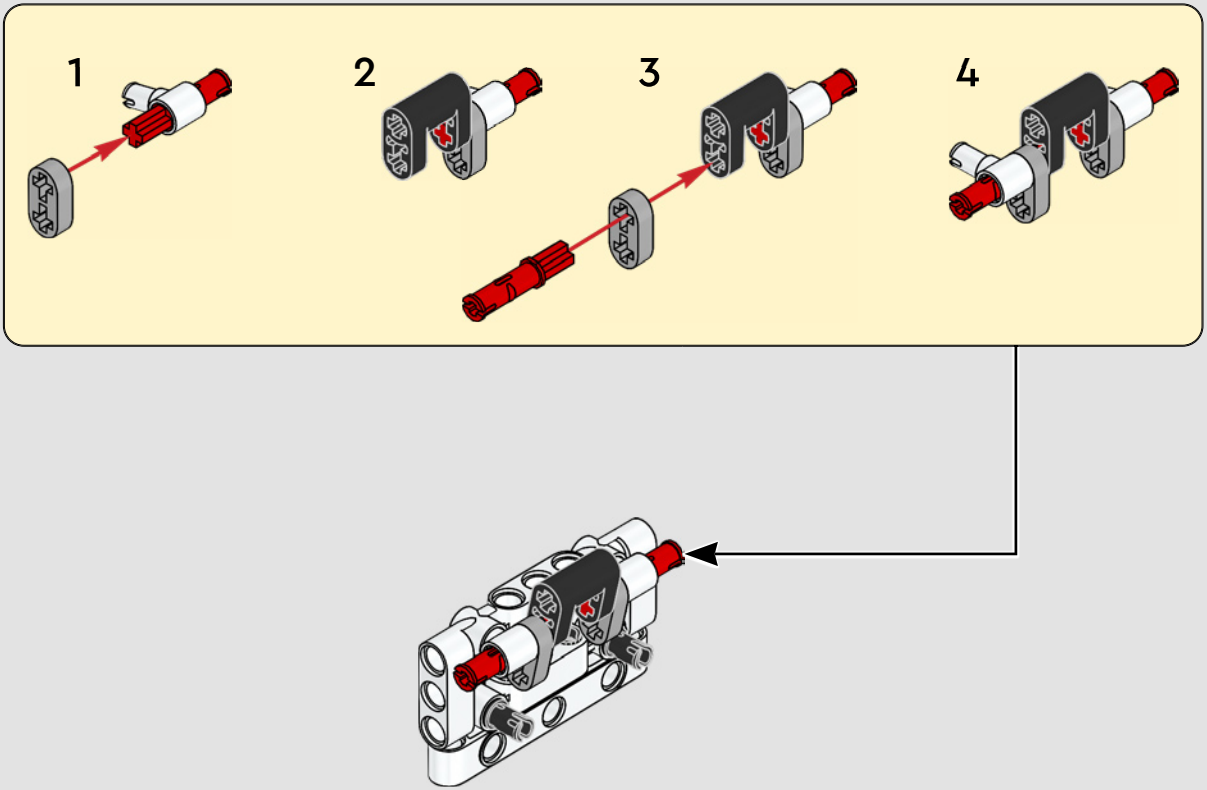

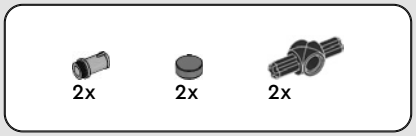

59

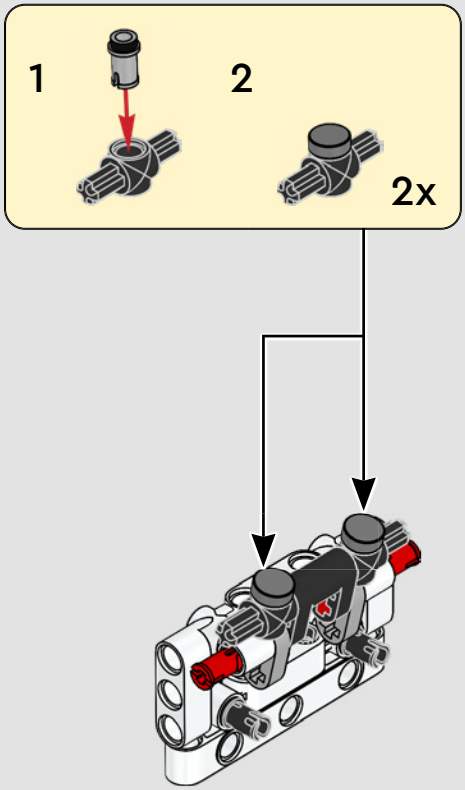



60



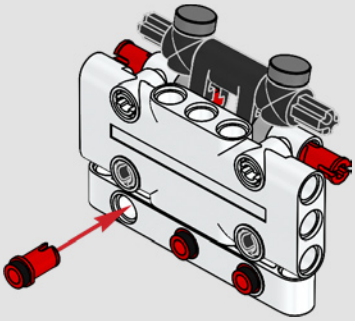

61

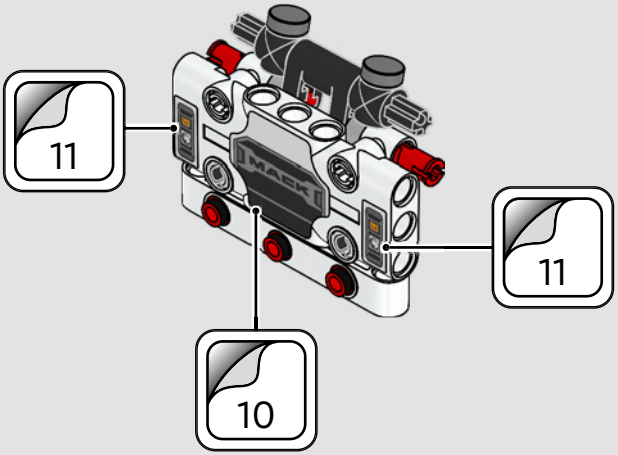

62

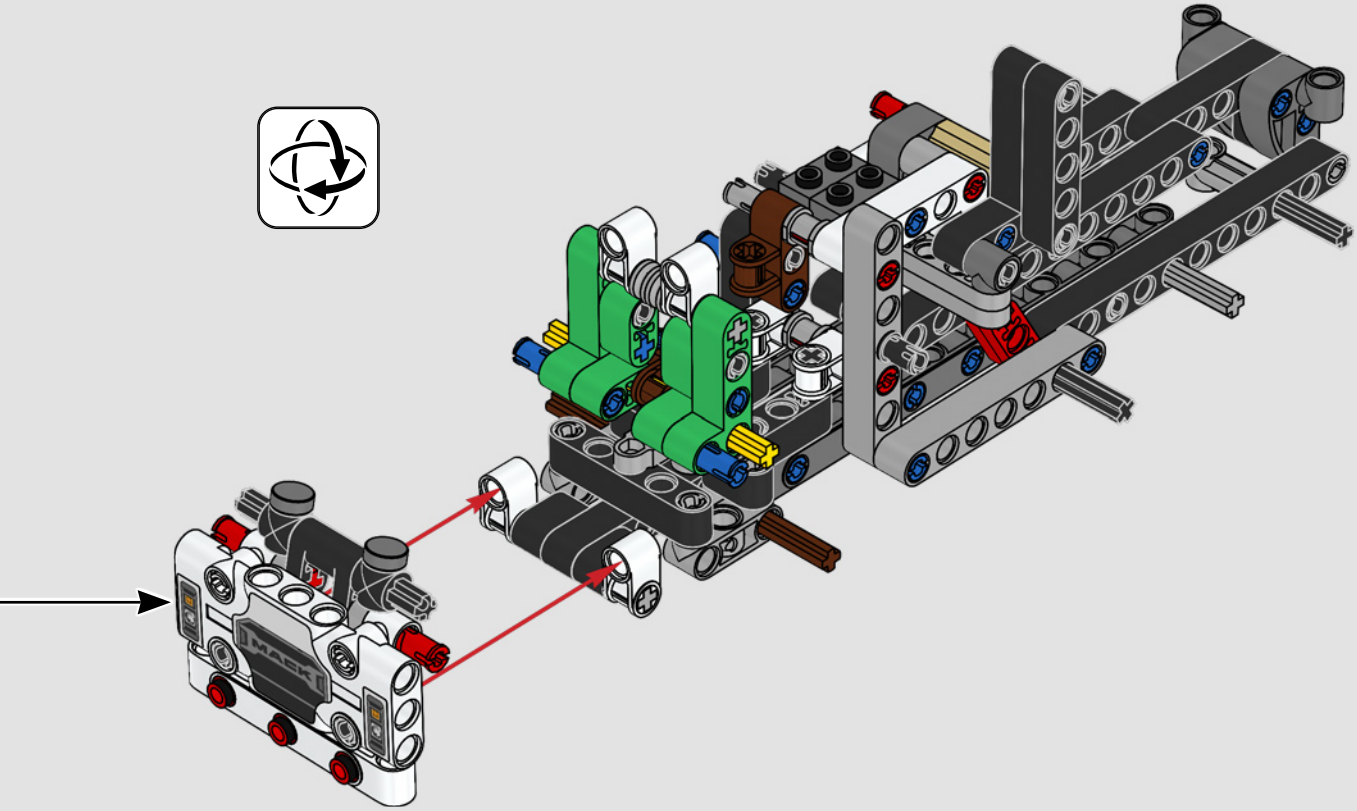

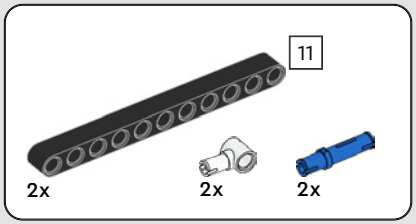

63

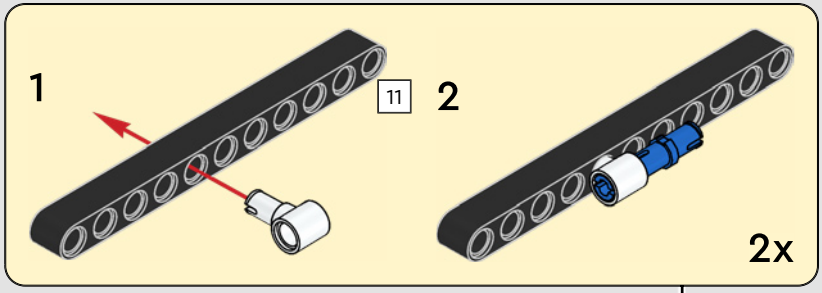

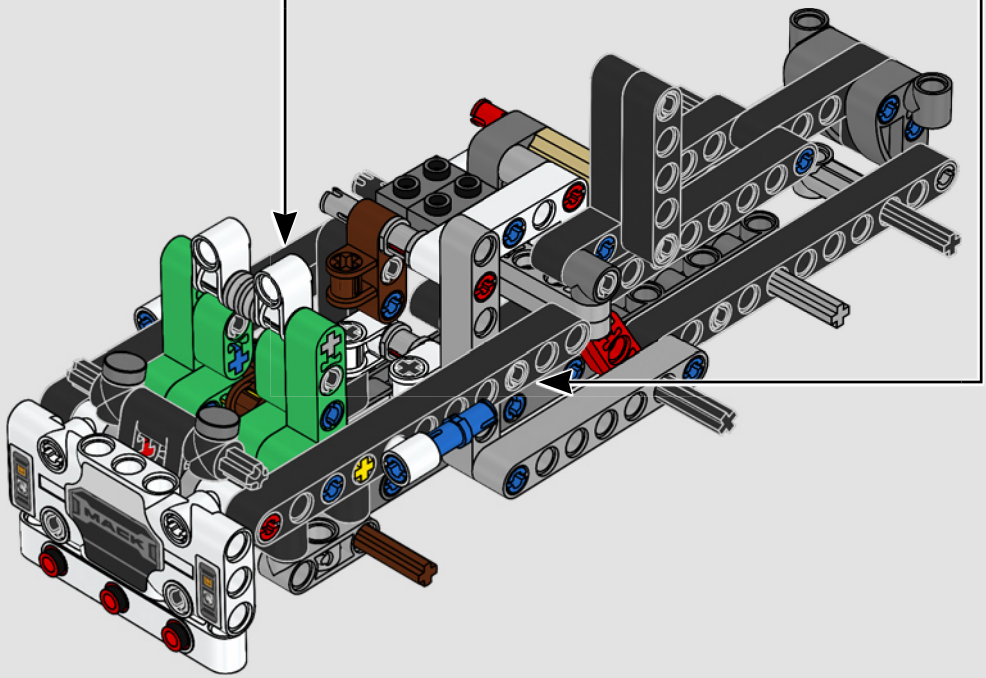

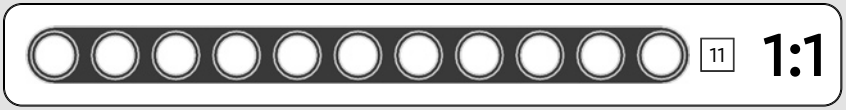

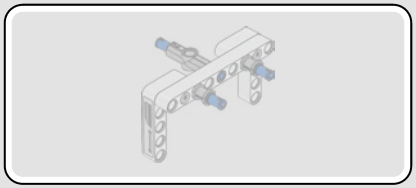

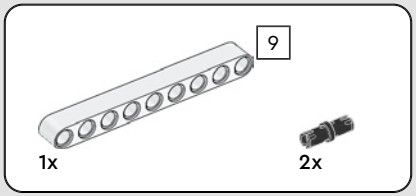

64

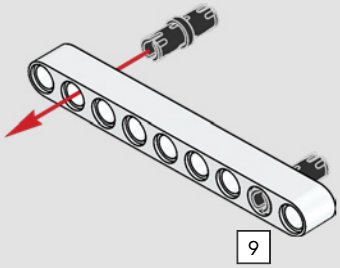

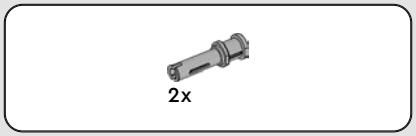

65

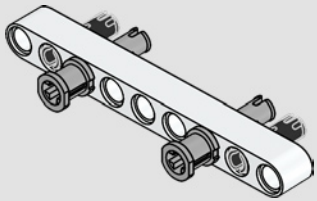

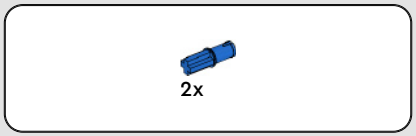

66

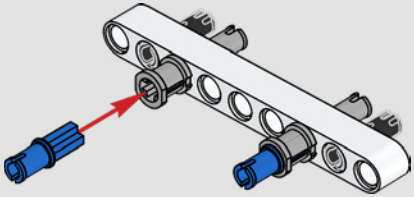

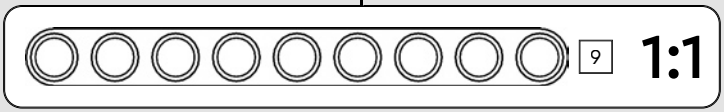



67

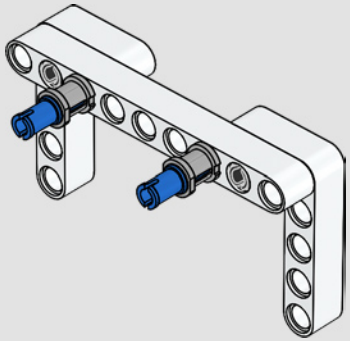



68

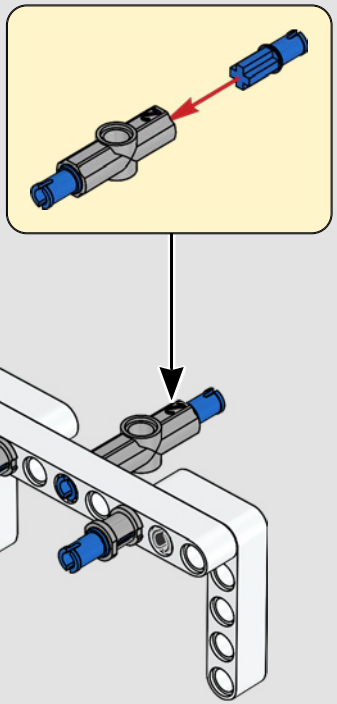

69

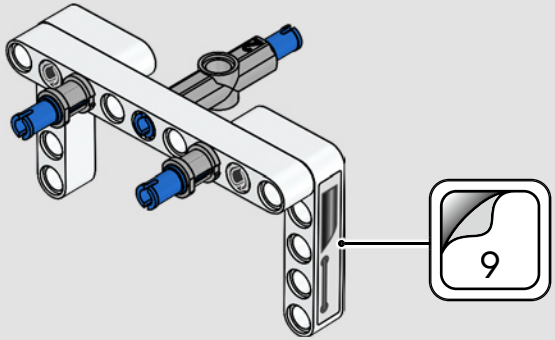

70

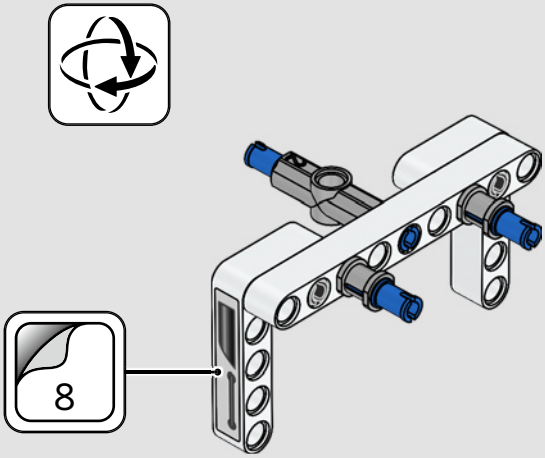

71

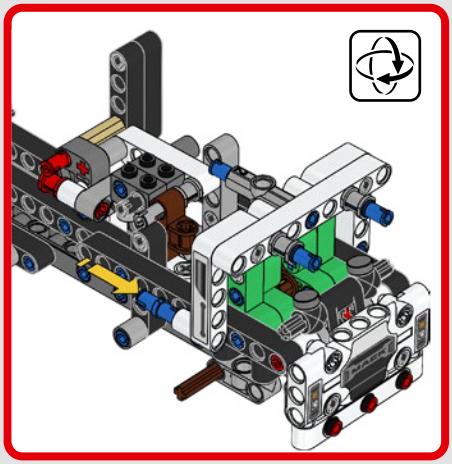

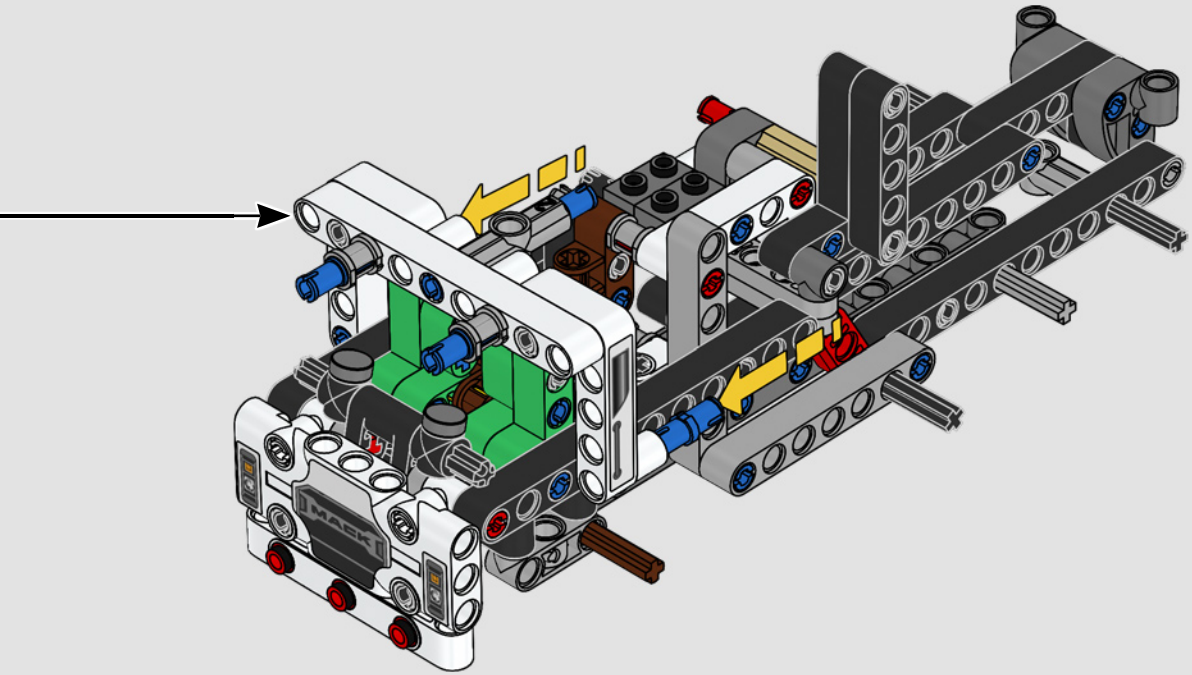

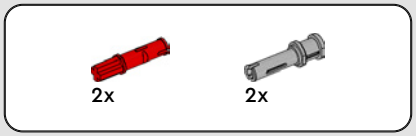

72

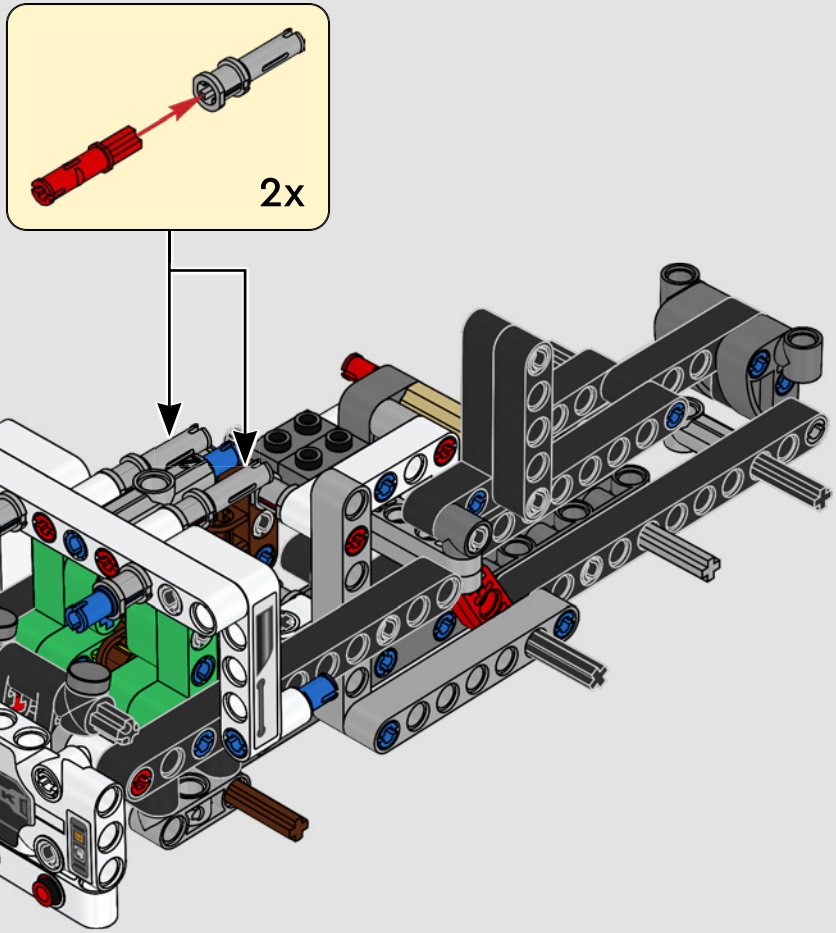

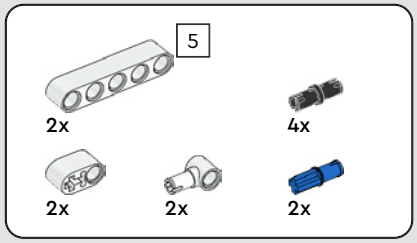

73

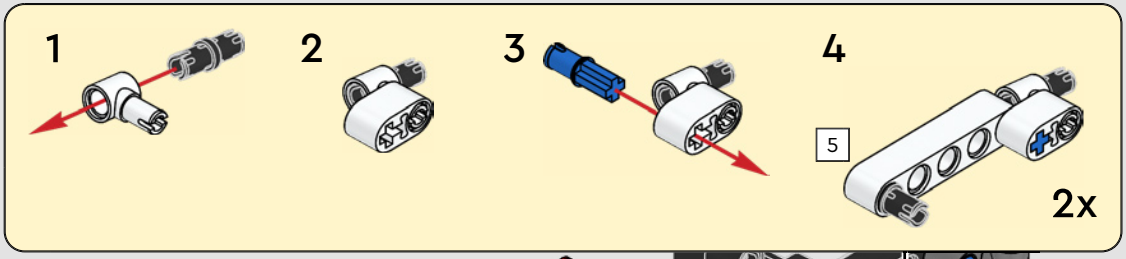

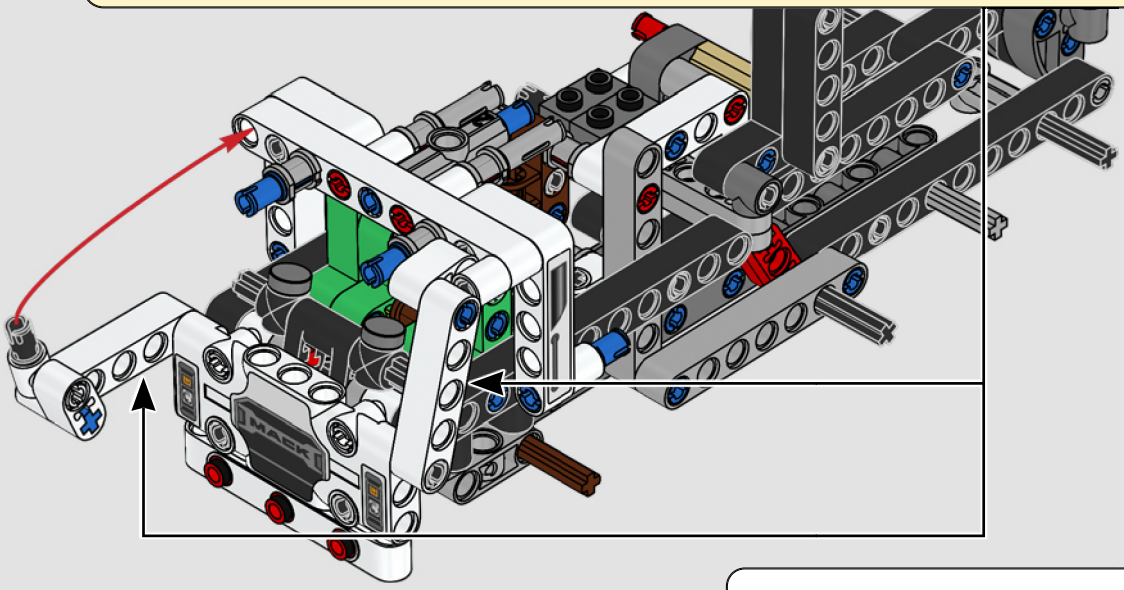

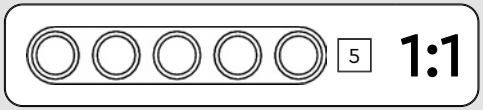

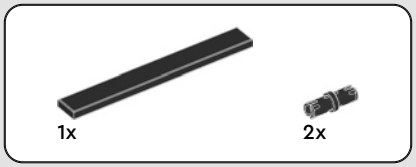

74

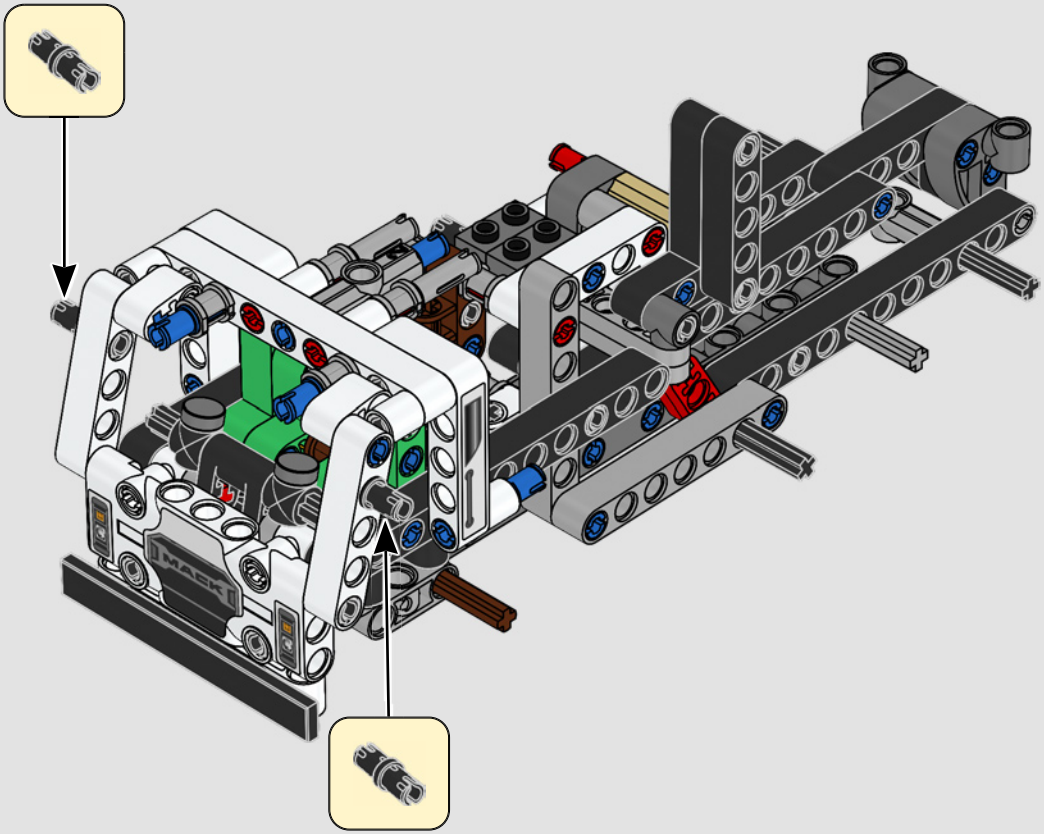

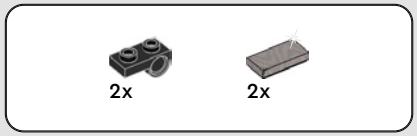

75

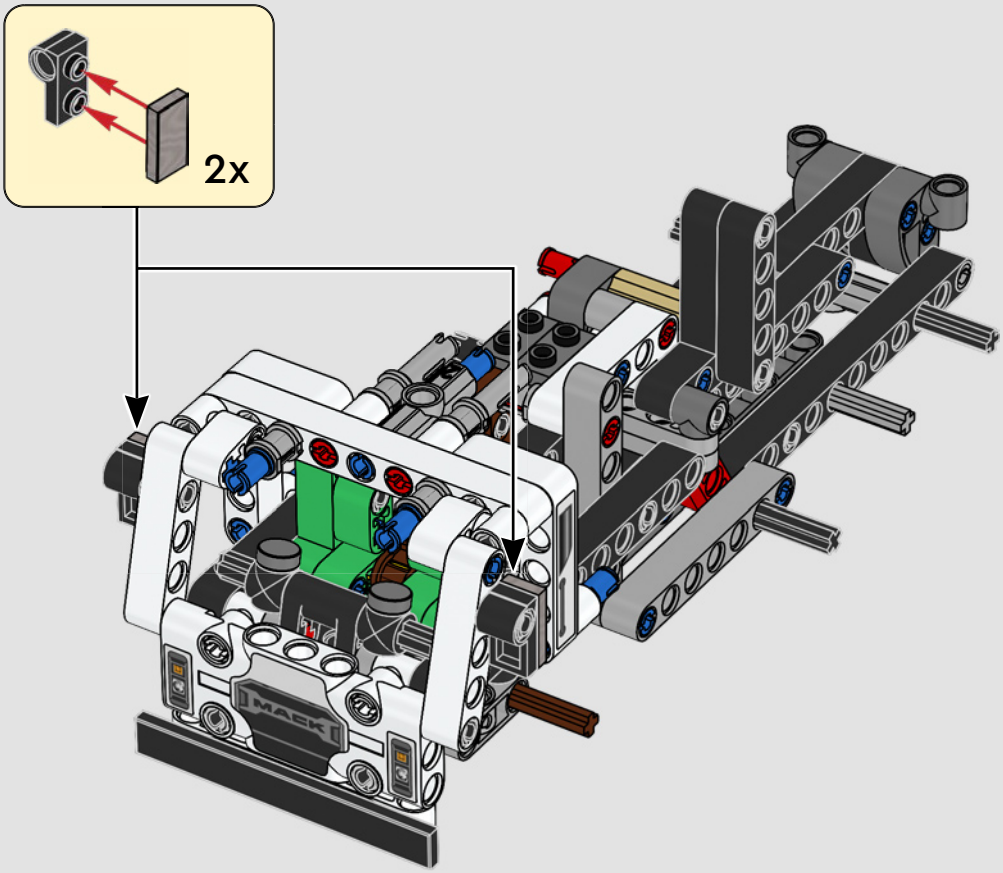

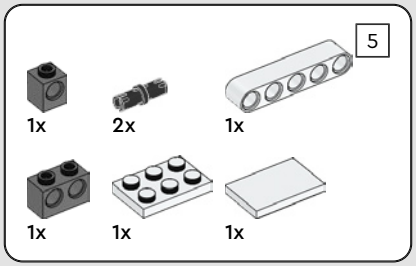

76

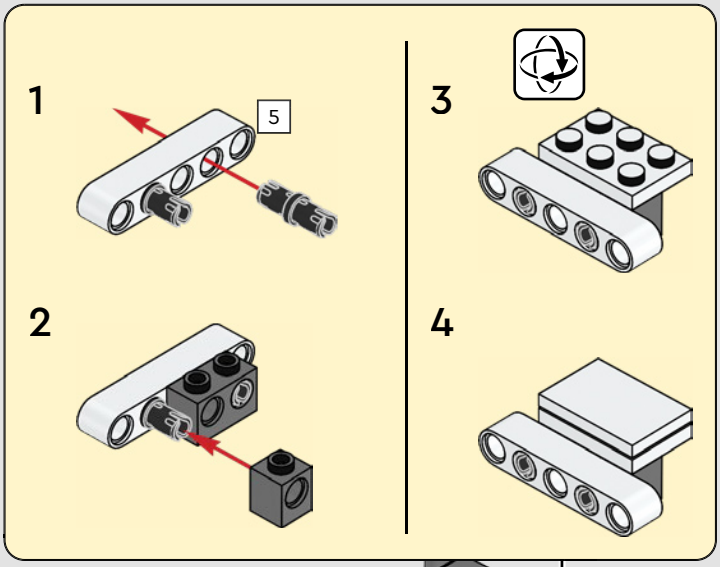

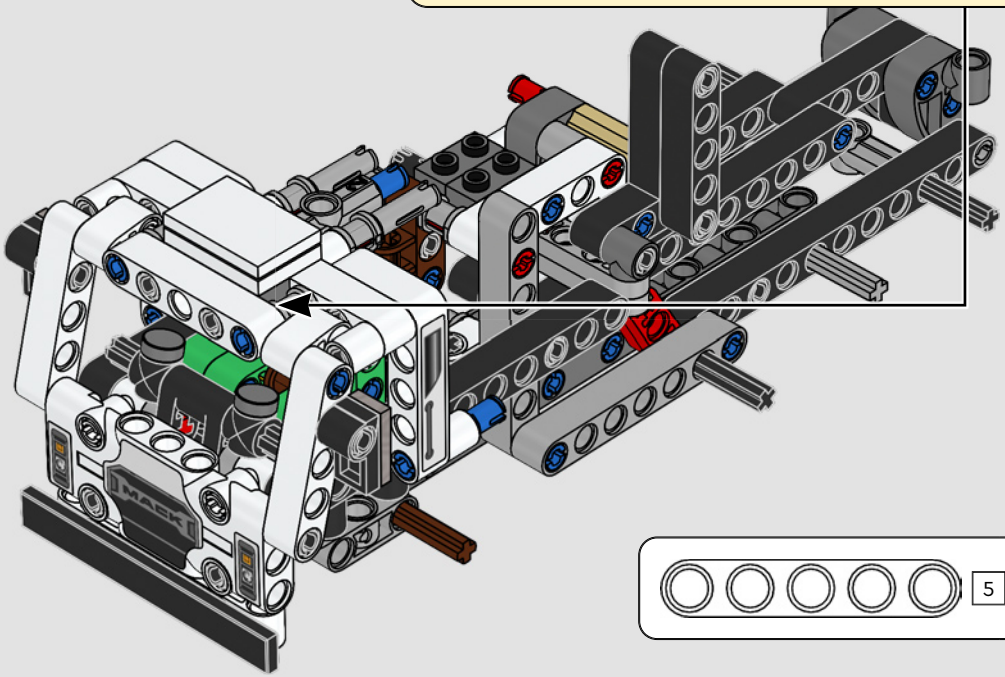

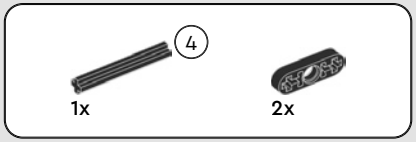

77



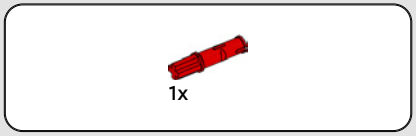

78

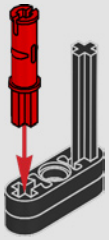

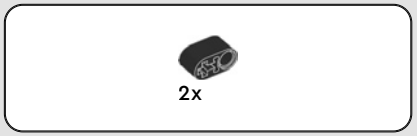

79



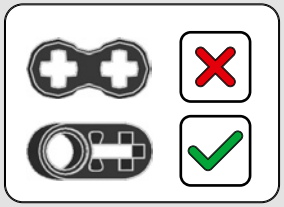

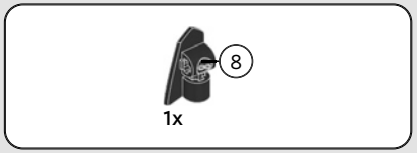

80

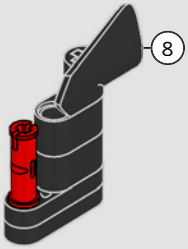

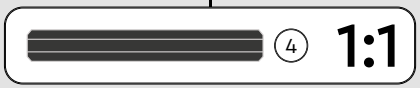

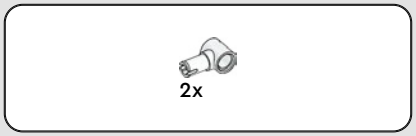

81

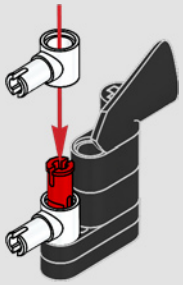

82

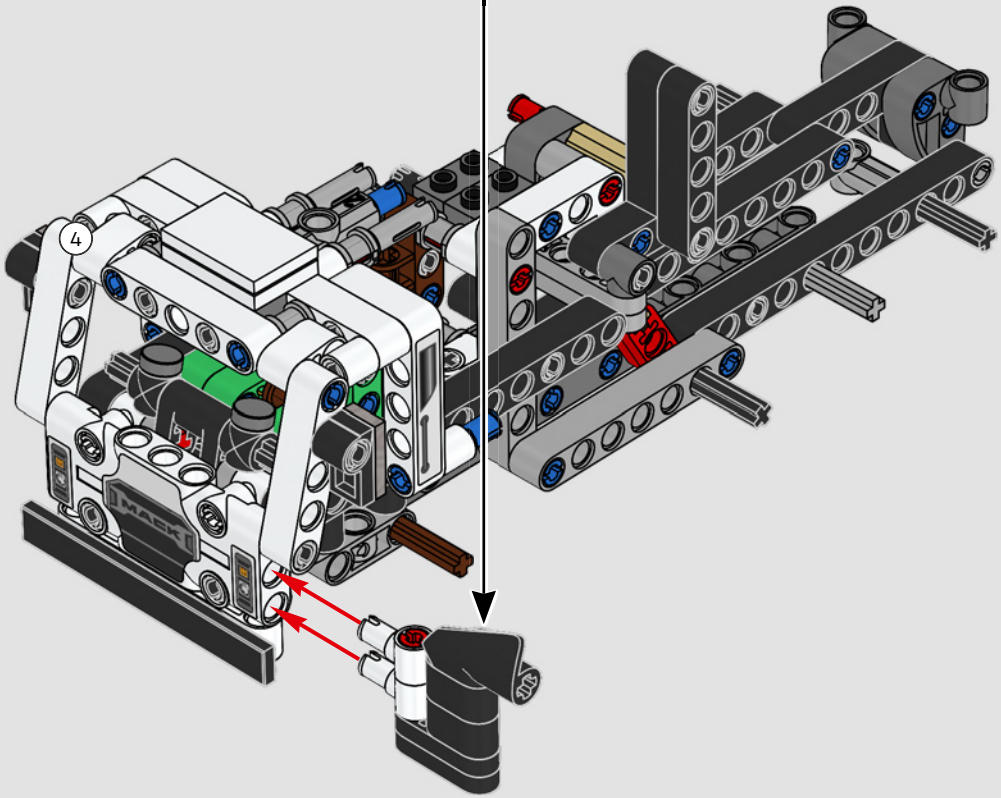

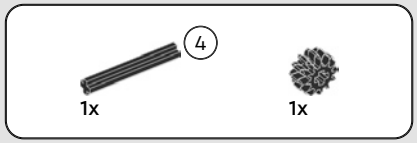

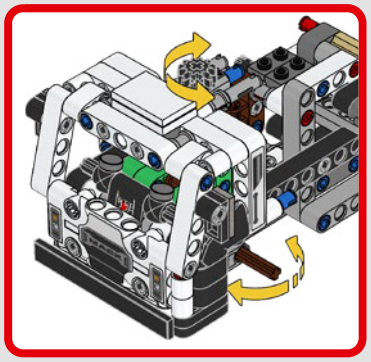

83

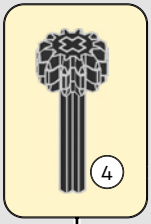

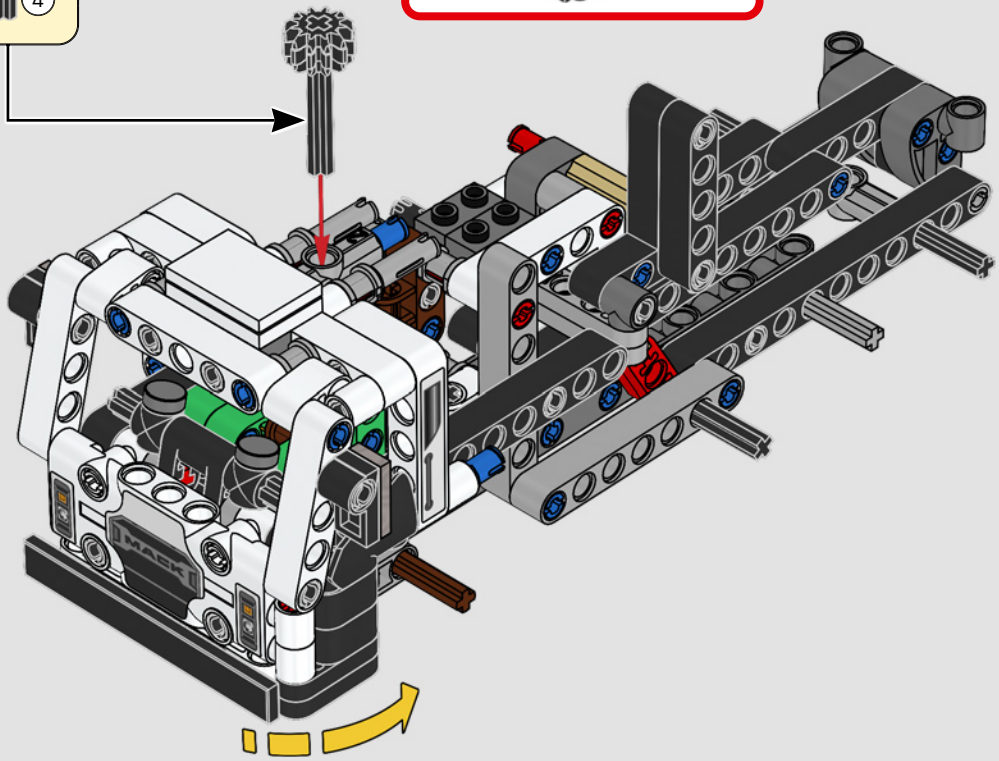



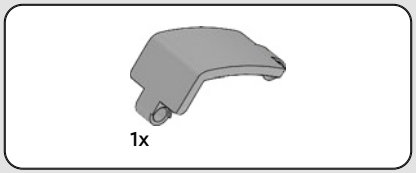

84

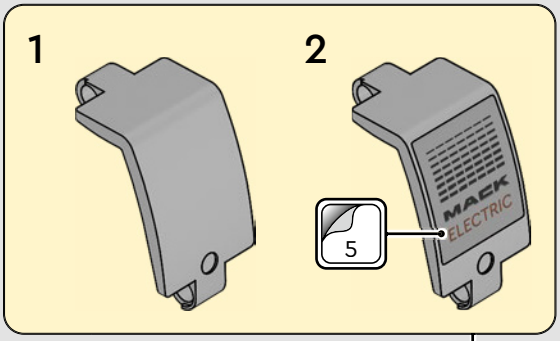

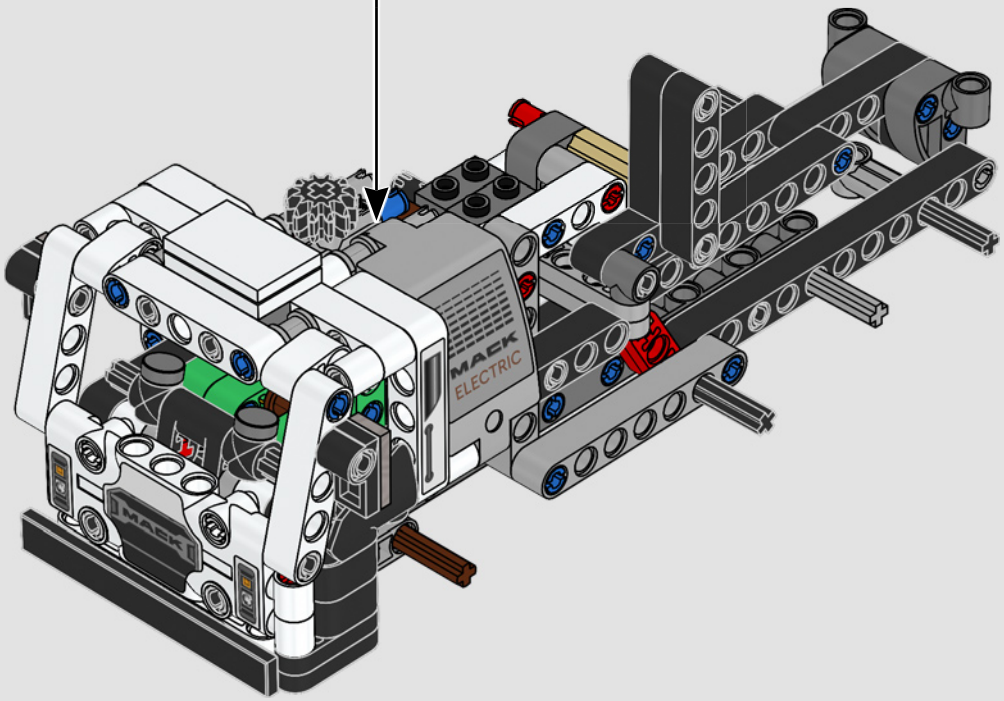

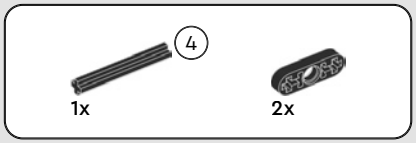

85



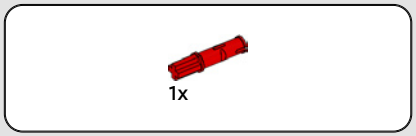

86

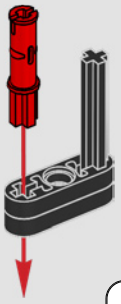

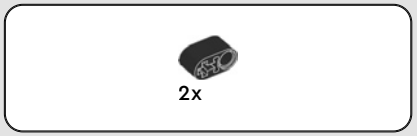

87

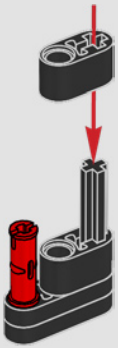

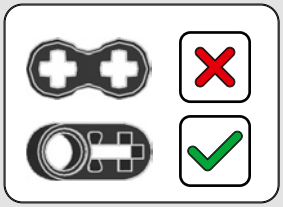

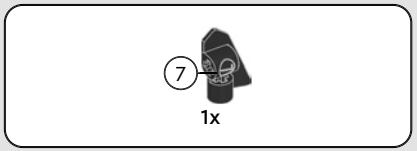

88

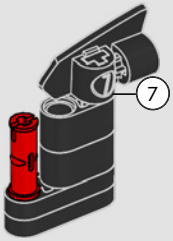

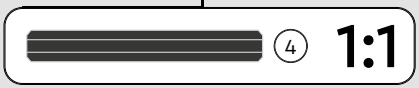



89

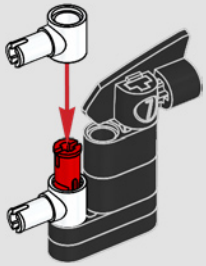

90



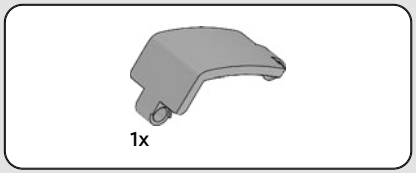

91

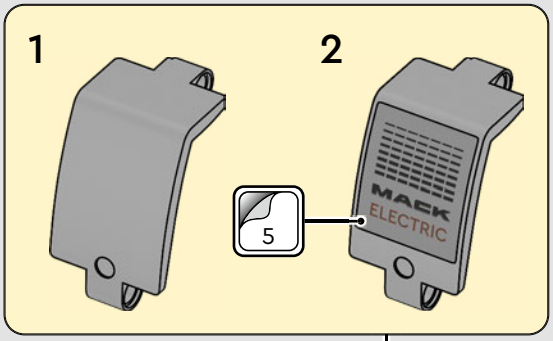

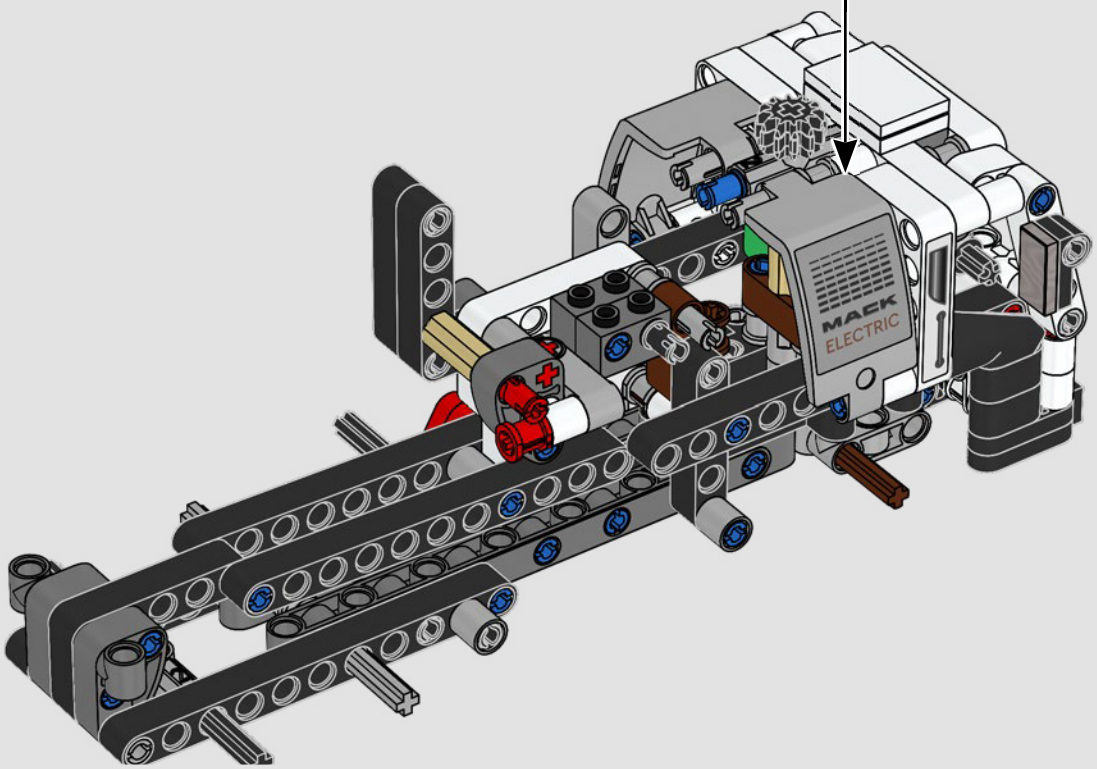



1x

92

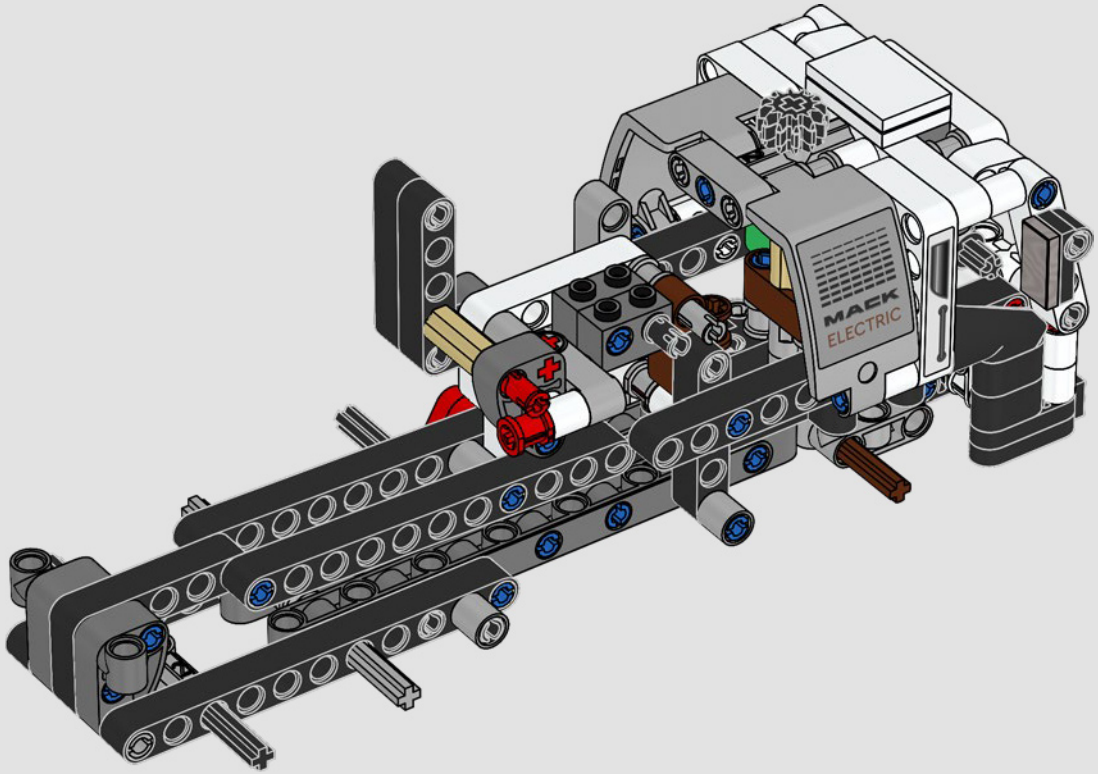

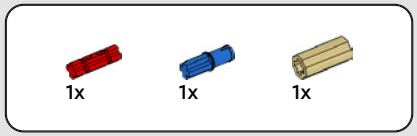

93

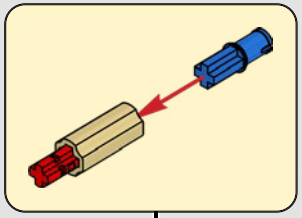

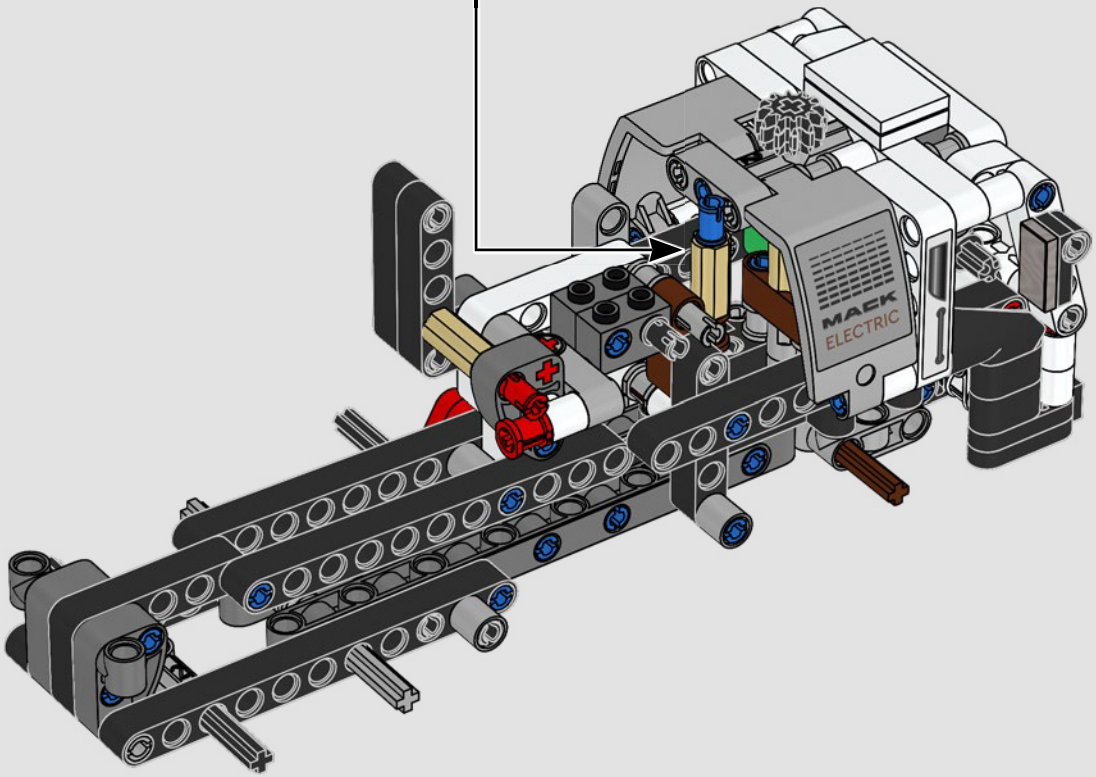

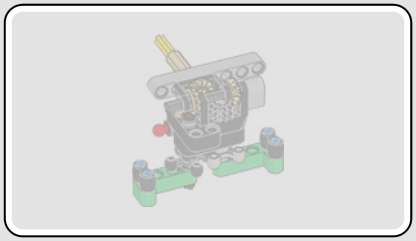

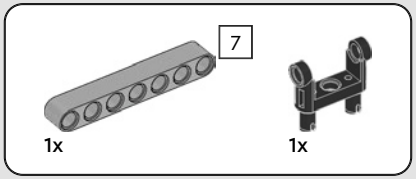

94

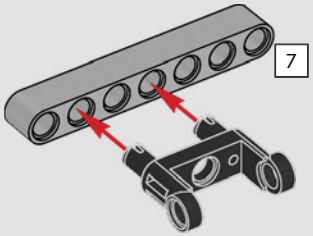

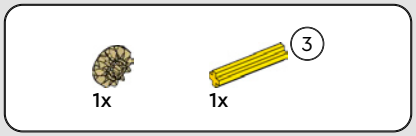

95

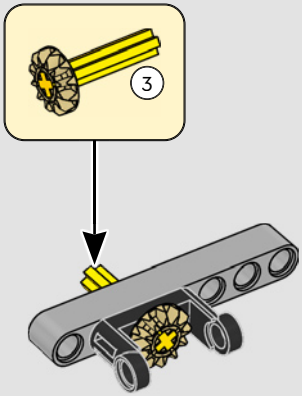

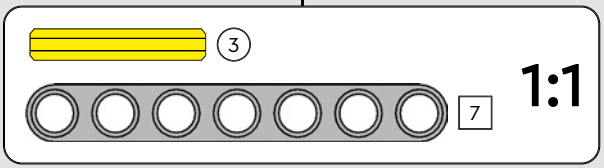



96

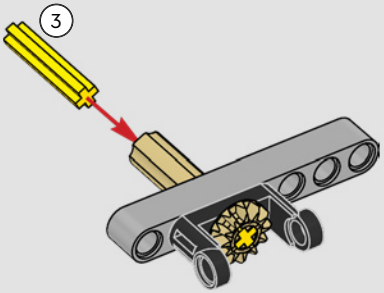

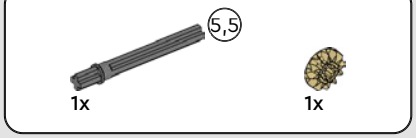

97

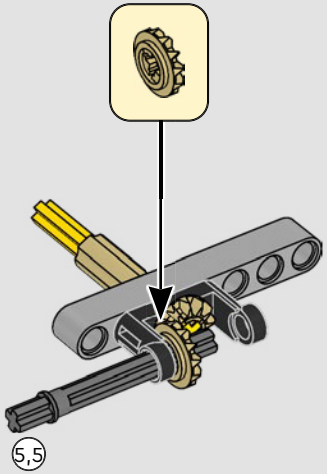

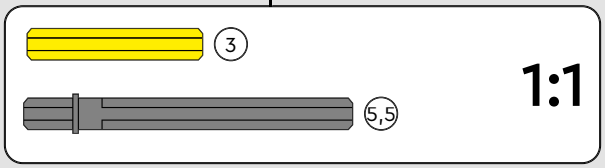

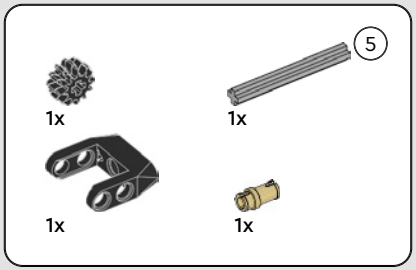

98

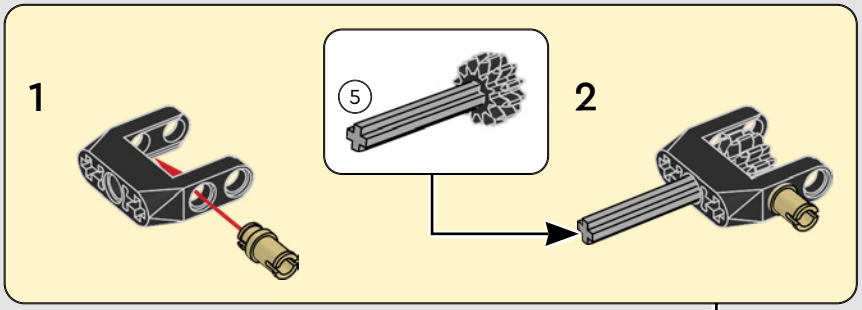

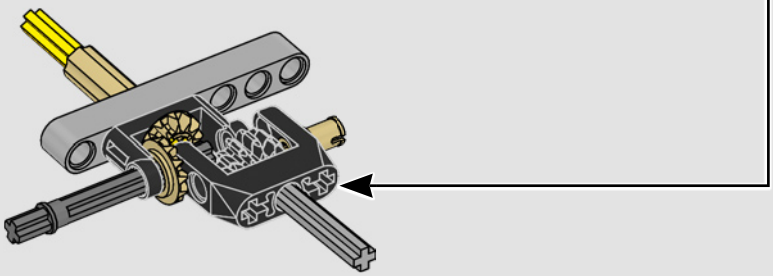

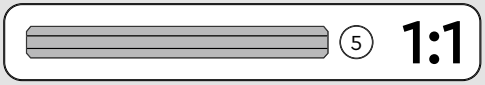

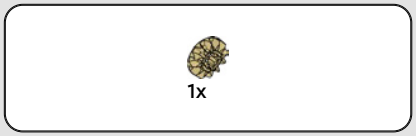

99

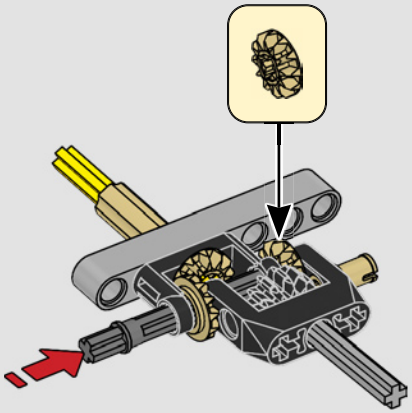

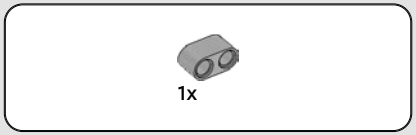

100

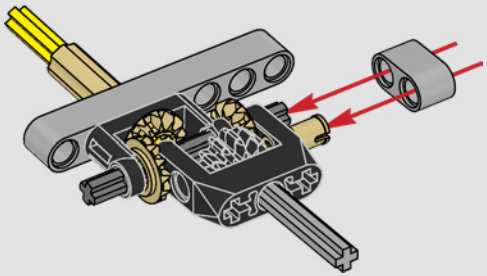

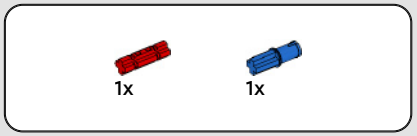

101

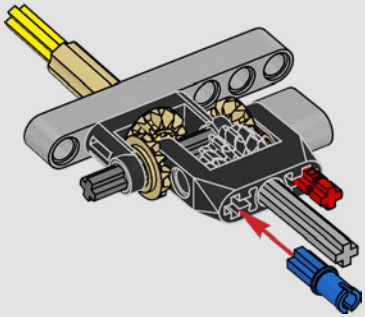

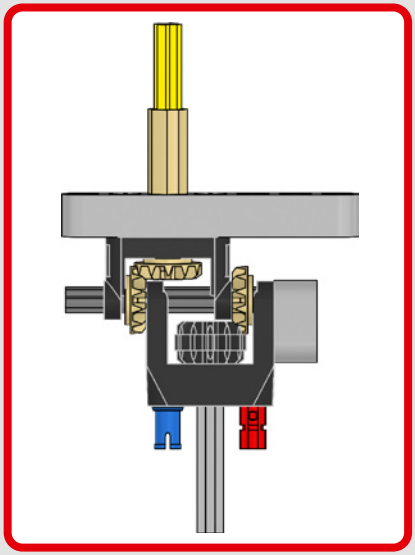



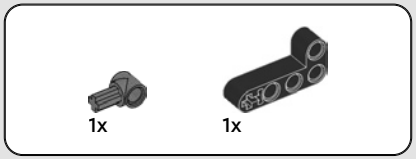

102

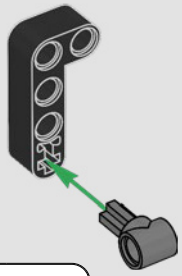

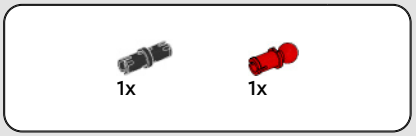

103

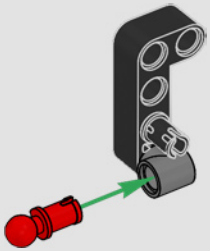

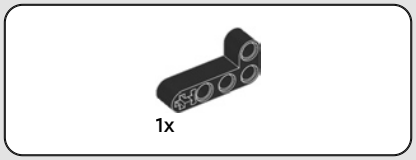

104

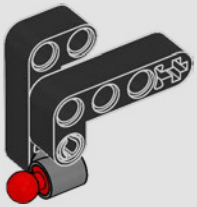

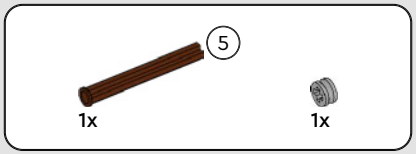

105

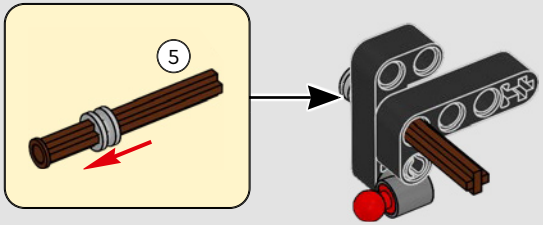

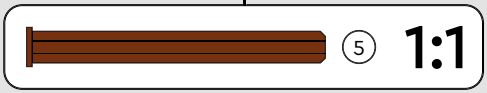



1x

106

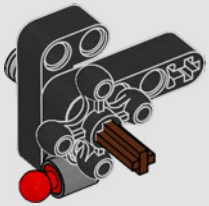

107

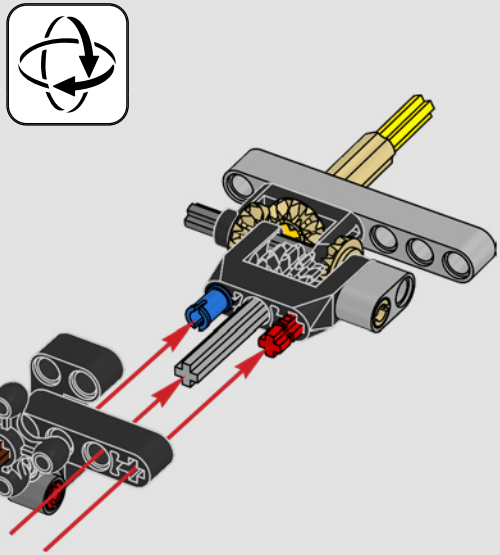

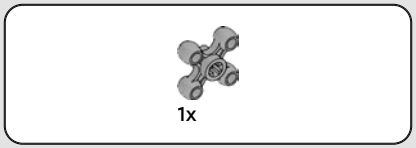

108

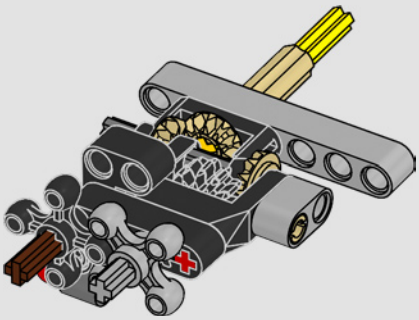

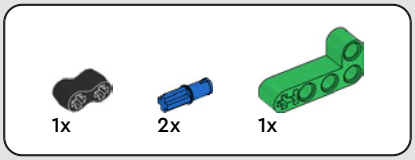

109

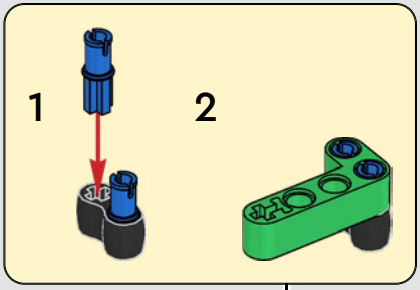



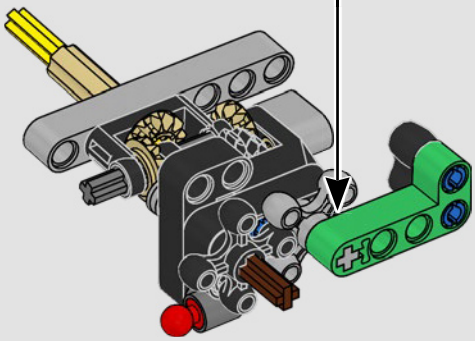

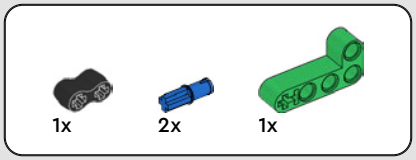

110

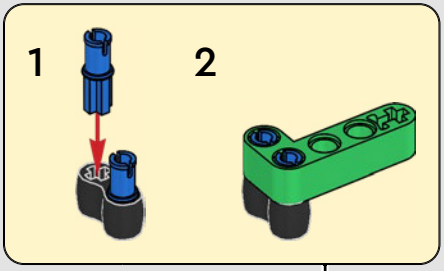

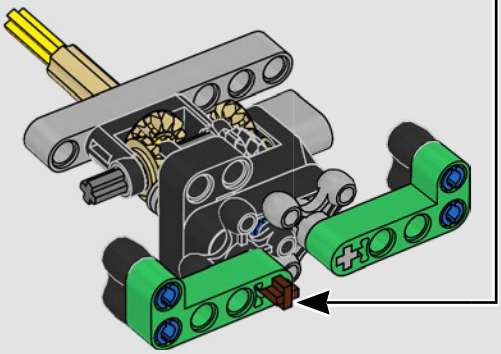

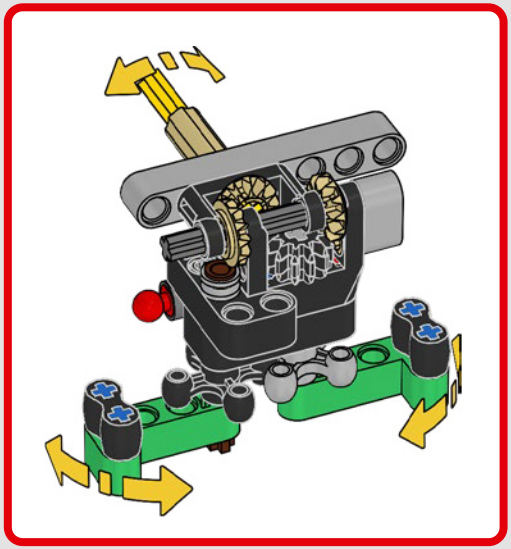

111

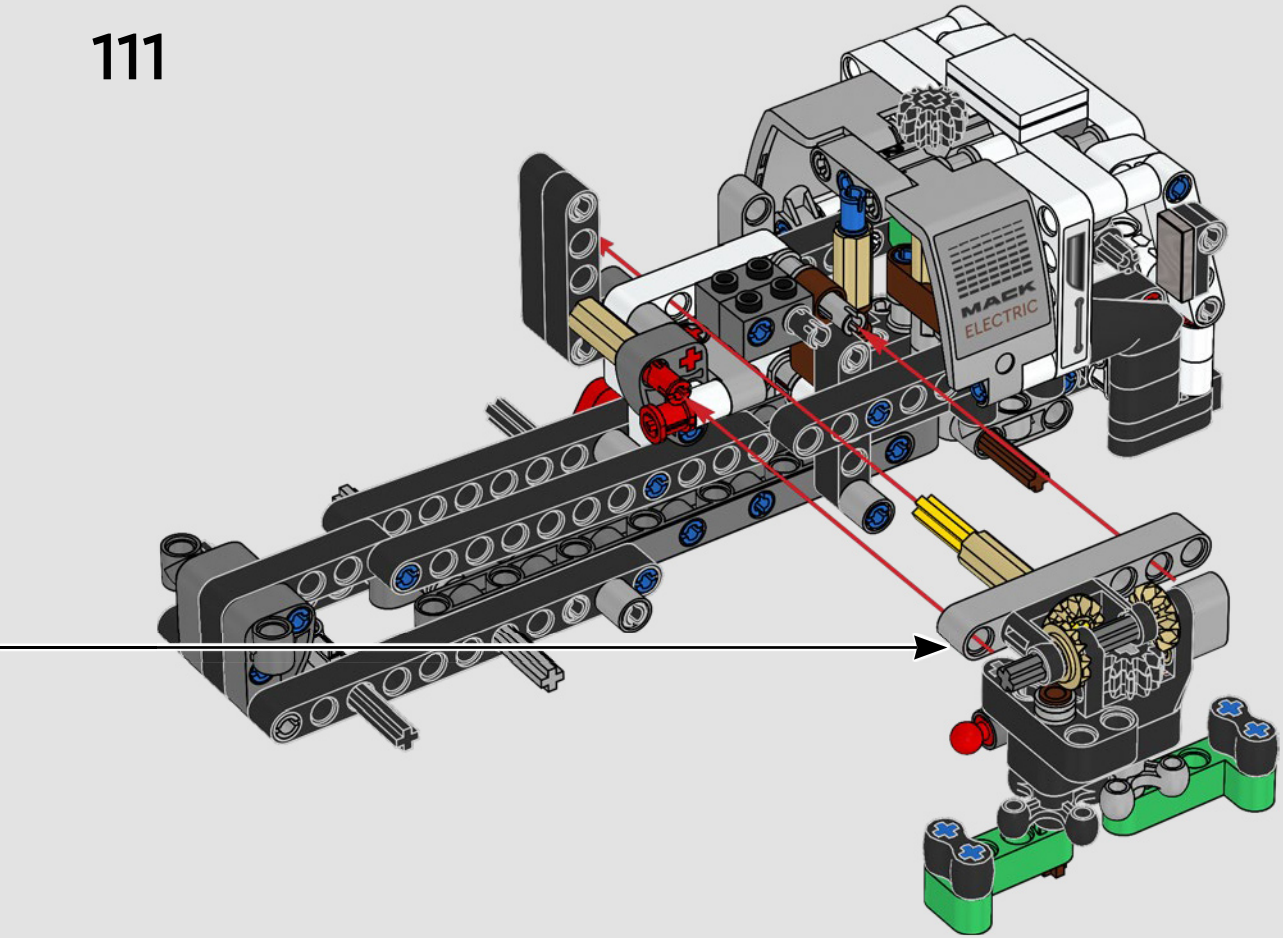

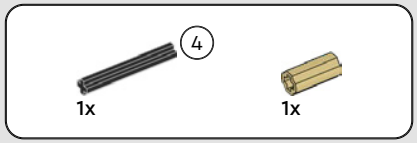

112

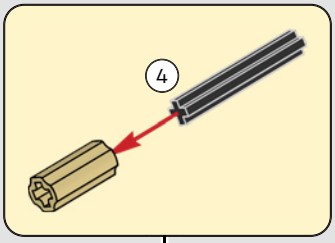

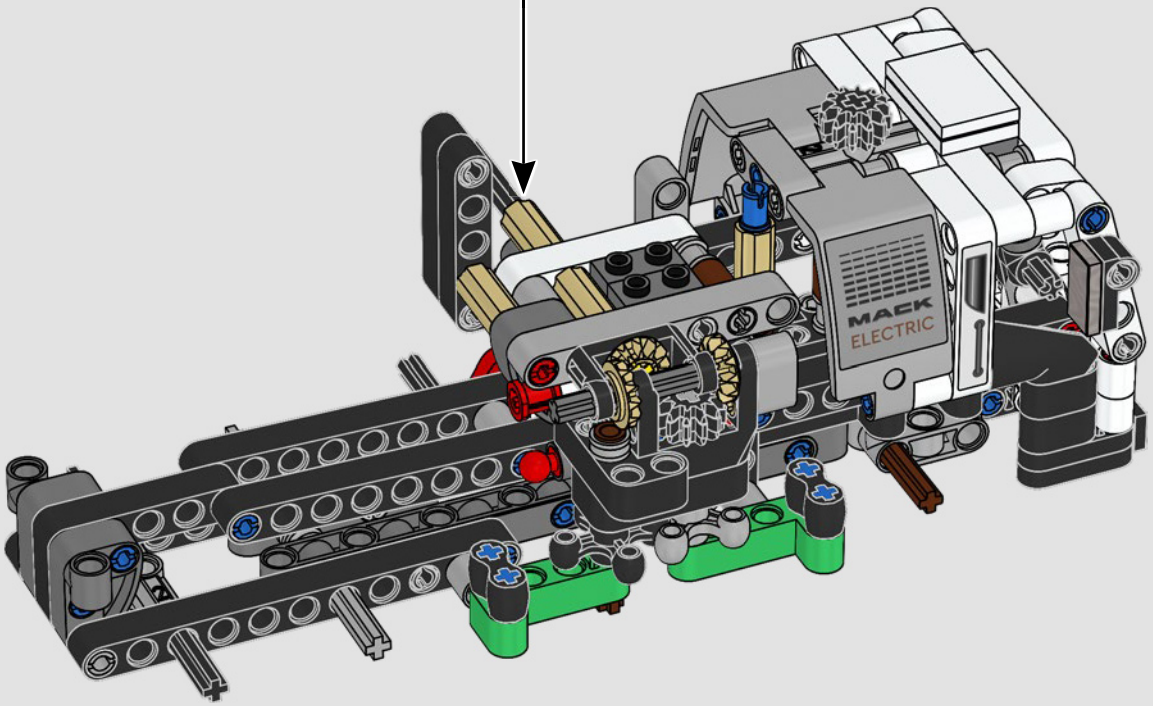



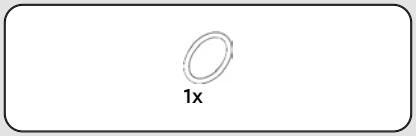

113

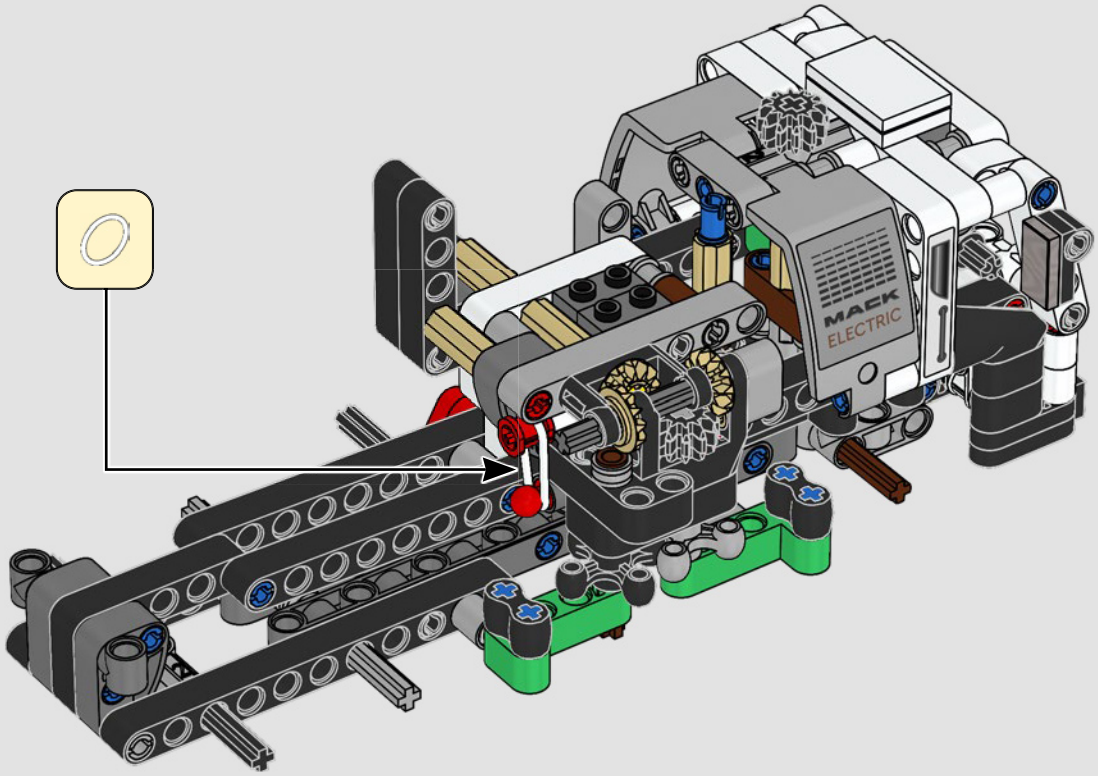


3

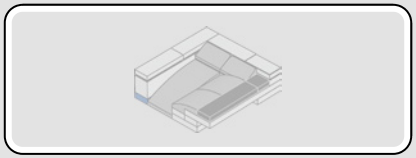

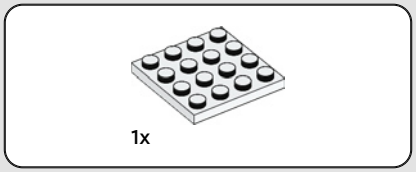

114

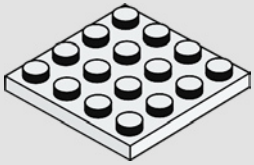

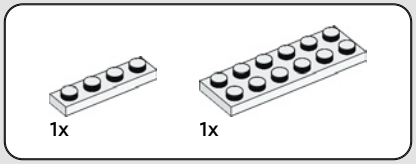

115

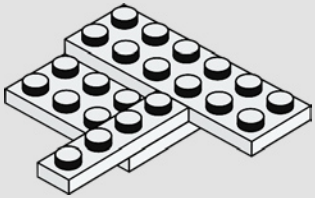

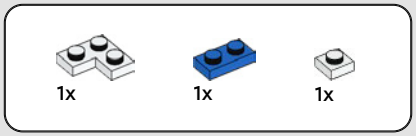

116

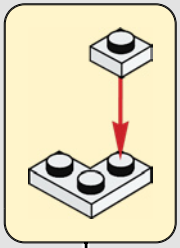

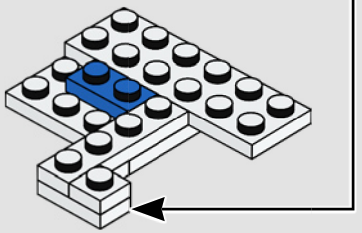

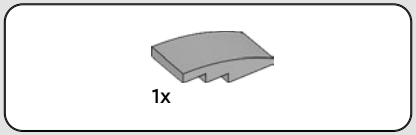

117

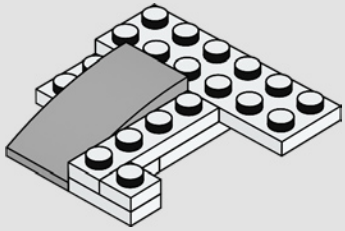

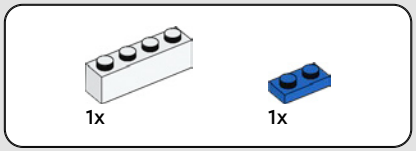

118

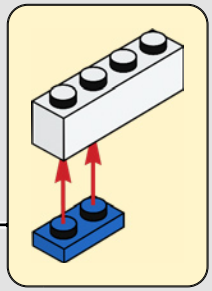

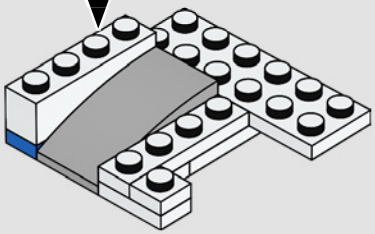

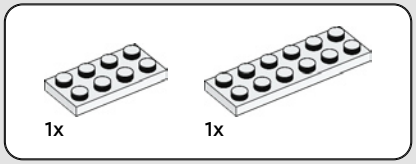

119

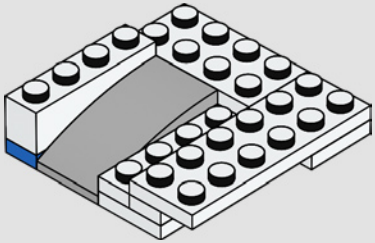

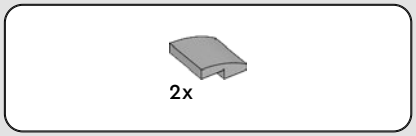

120

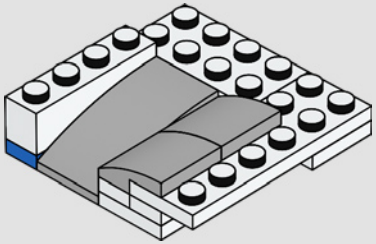

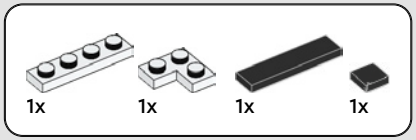

121

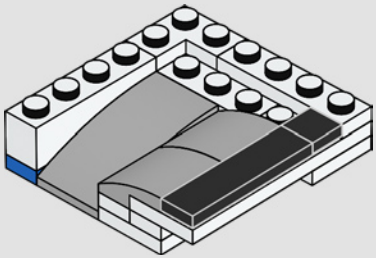



122

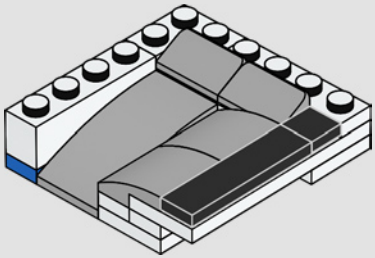



123

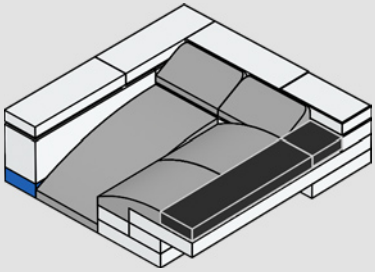

124

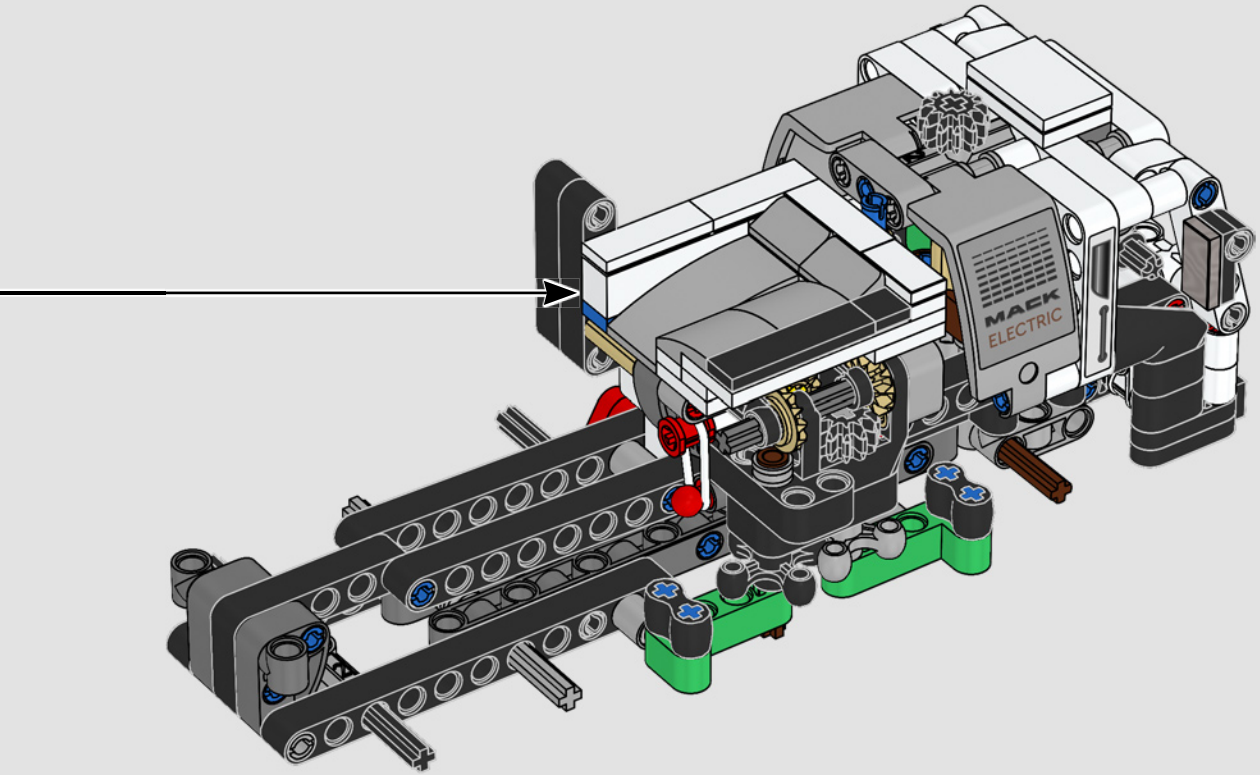

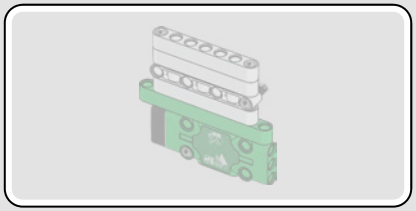

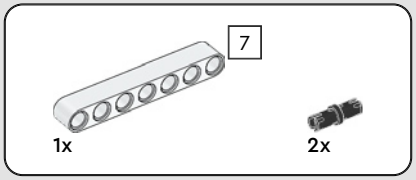

125

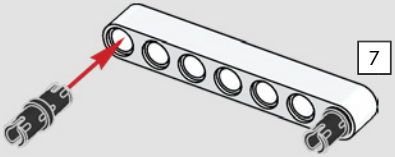

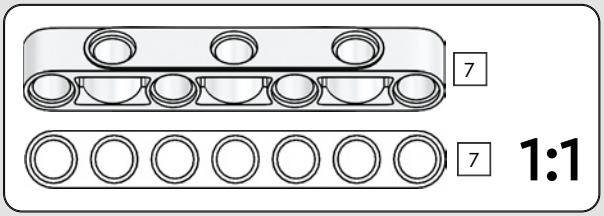

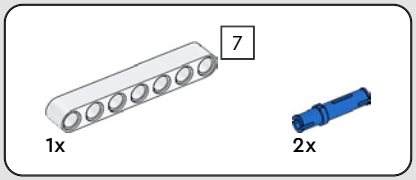

126

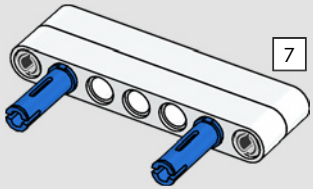

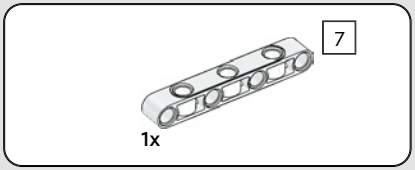

127

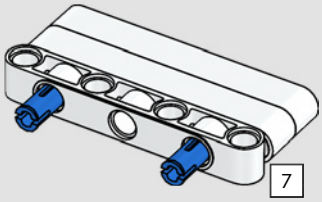

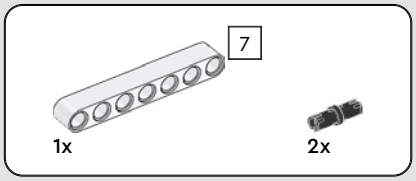

128

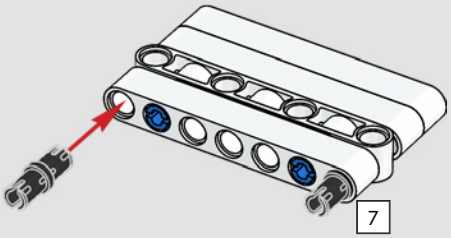

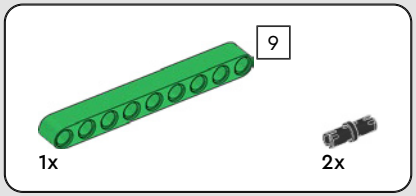

129

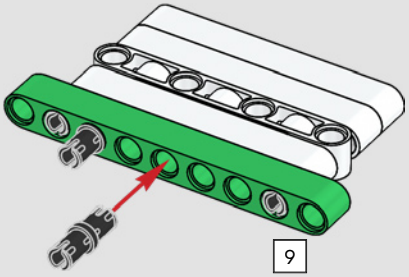

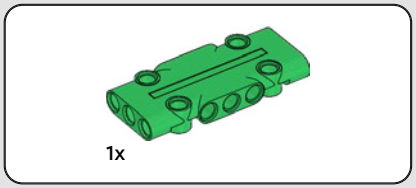

130

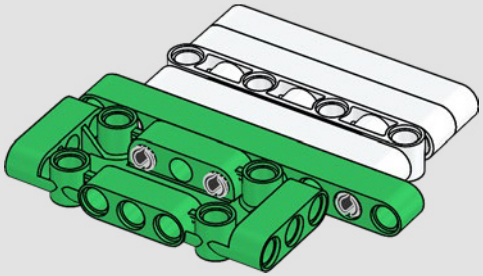

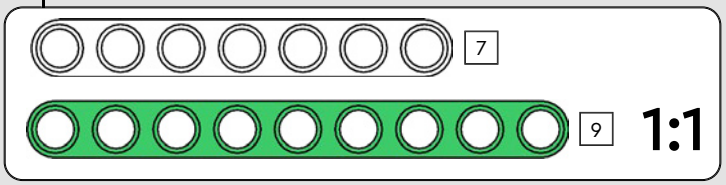



131

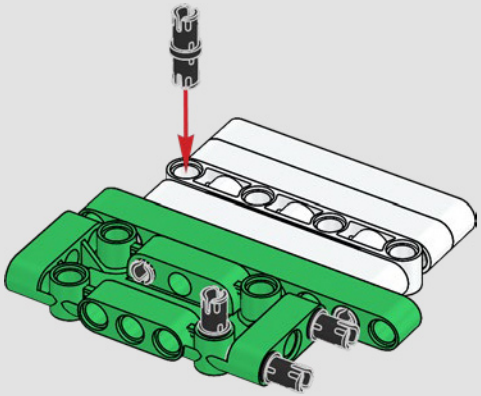



132

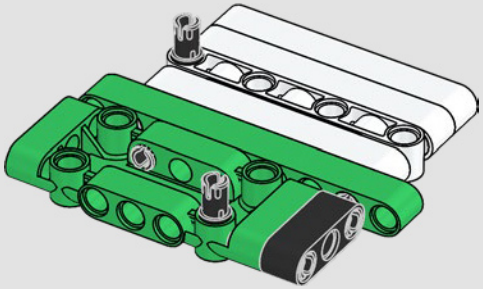

133

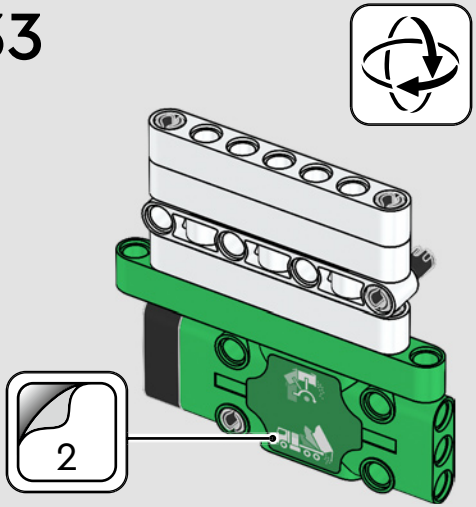

134

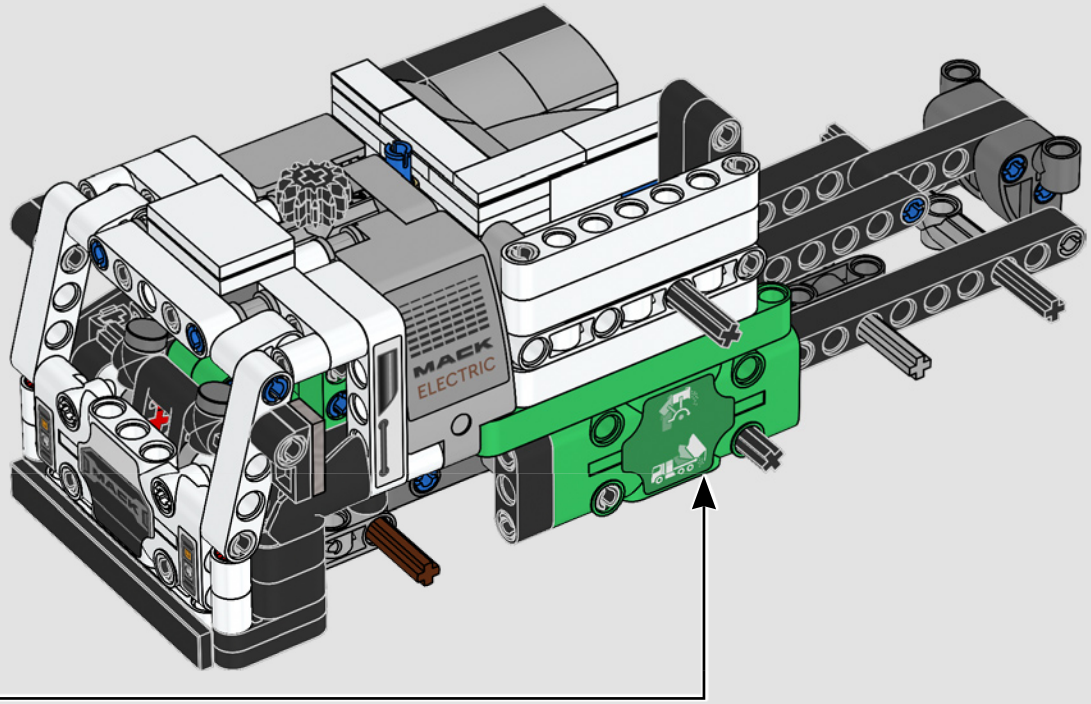

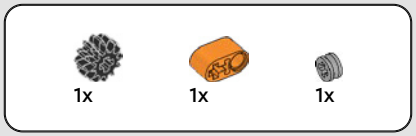

135

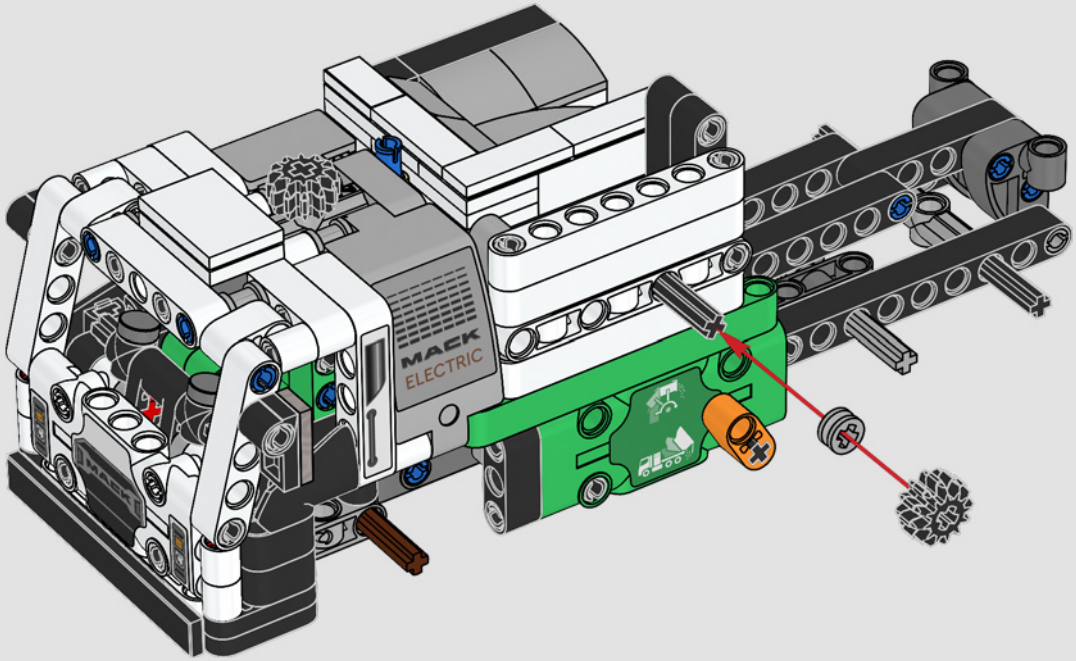

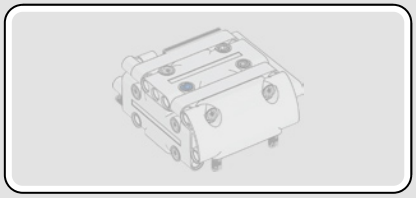

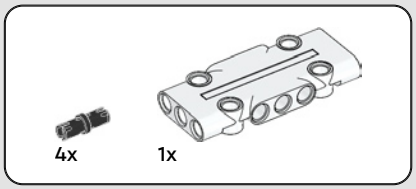

136

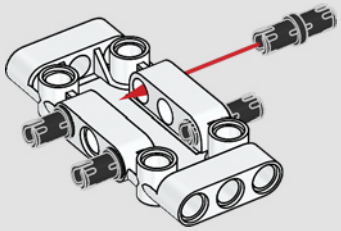

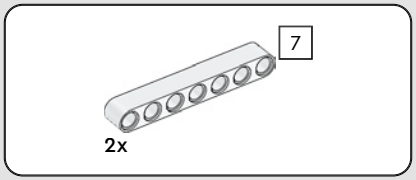

137

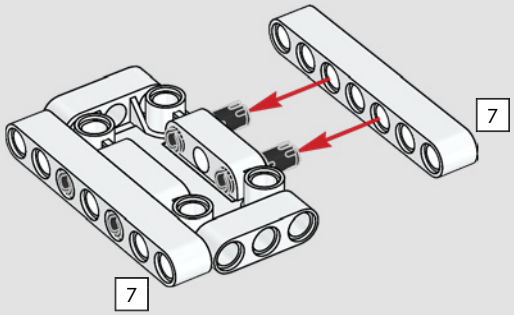

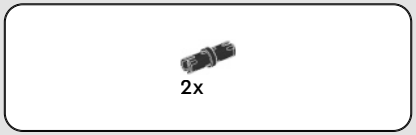

138

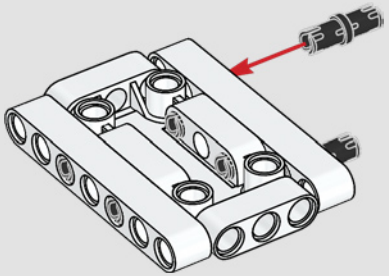

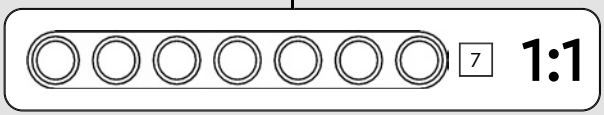



139

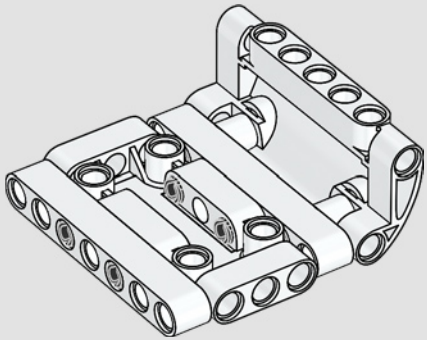



140

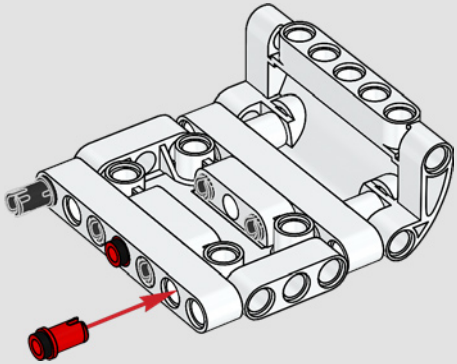

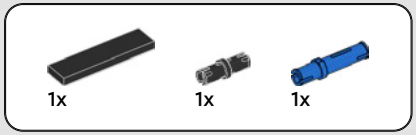

141

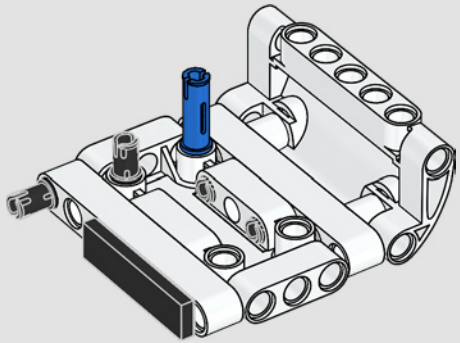

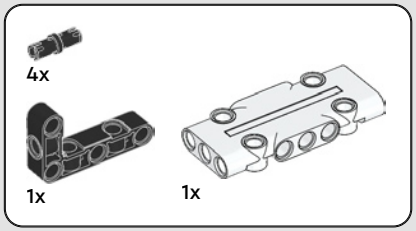

142

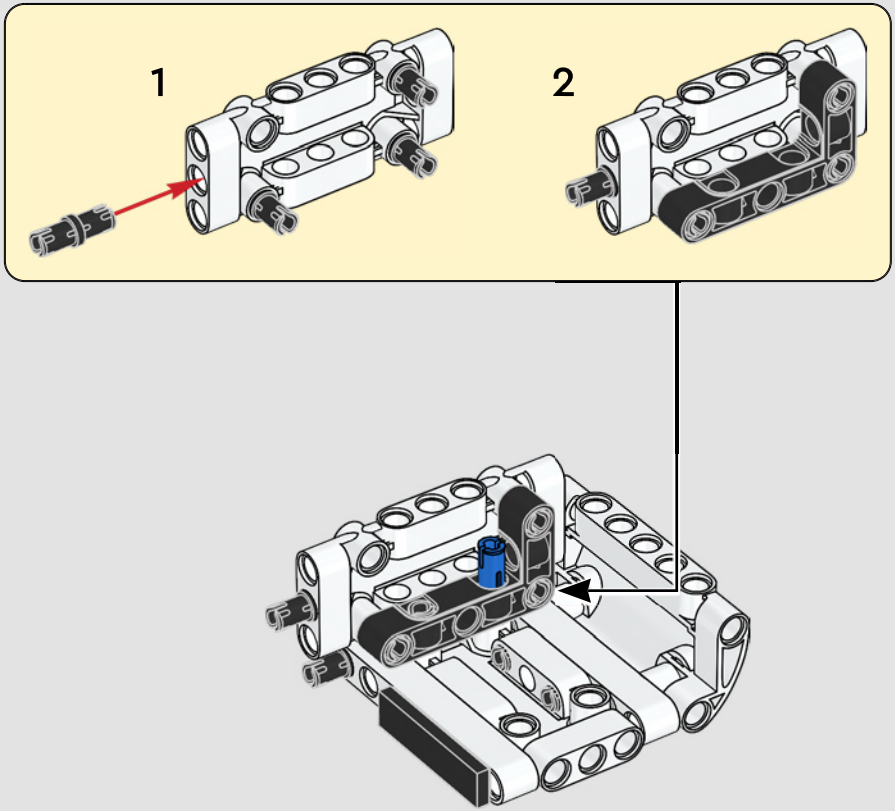



143

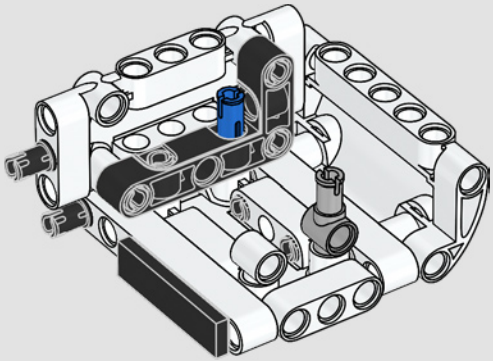

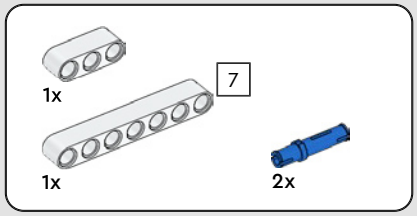

144

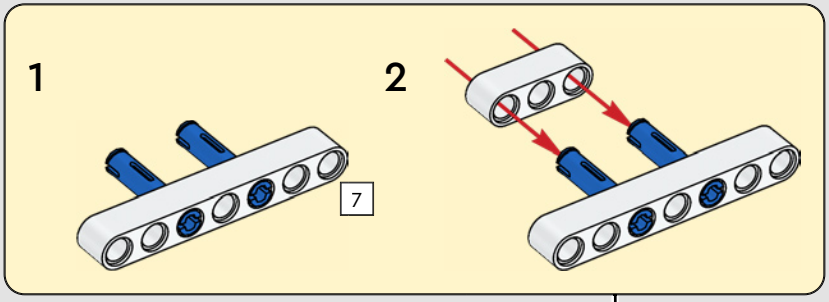

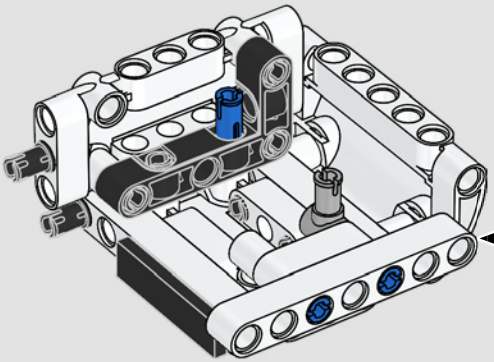

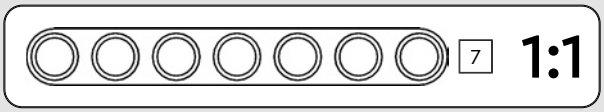

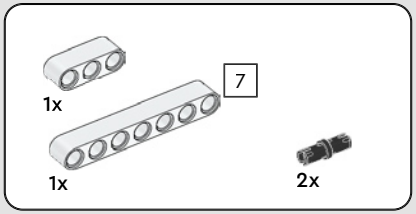

145

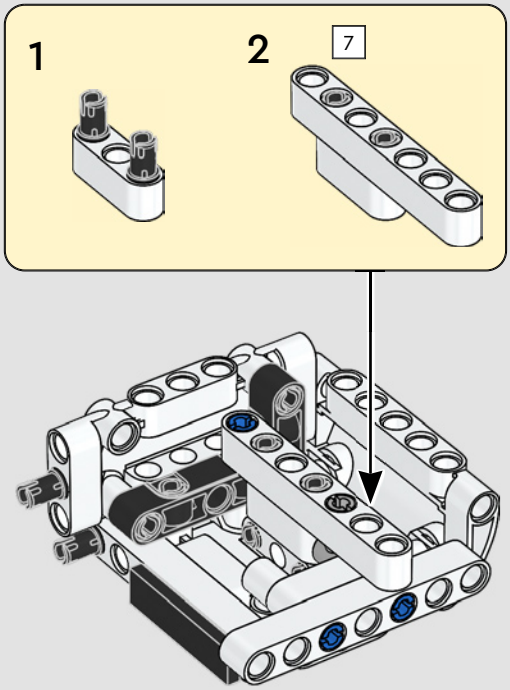

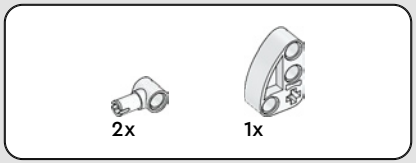

146

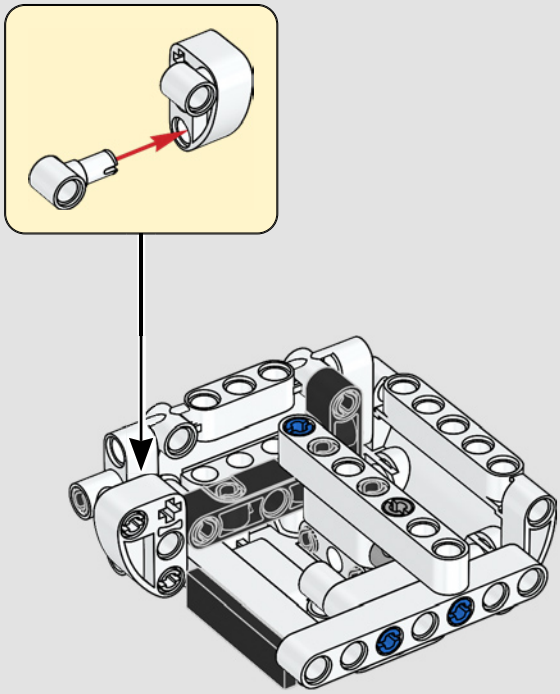


3x

147

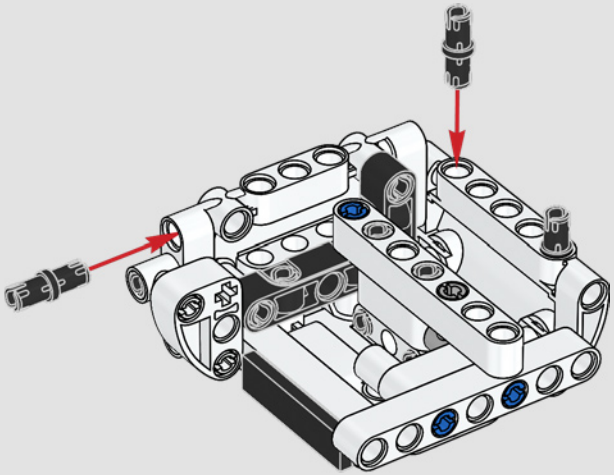

148

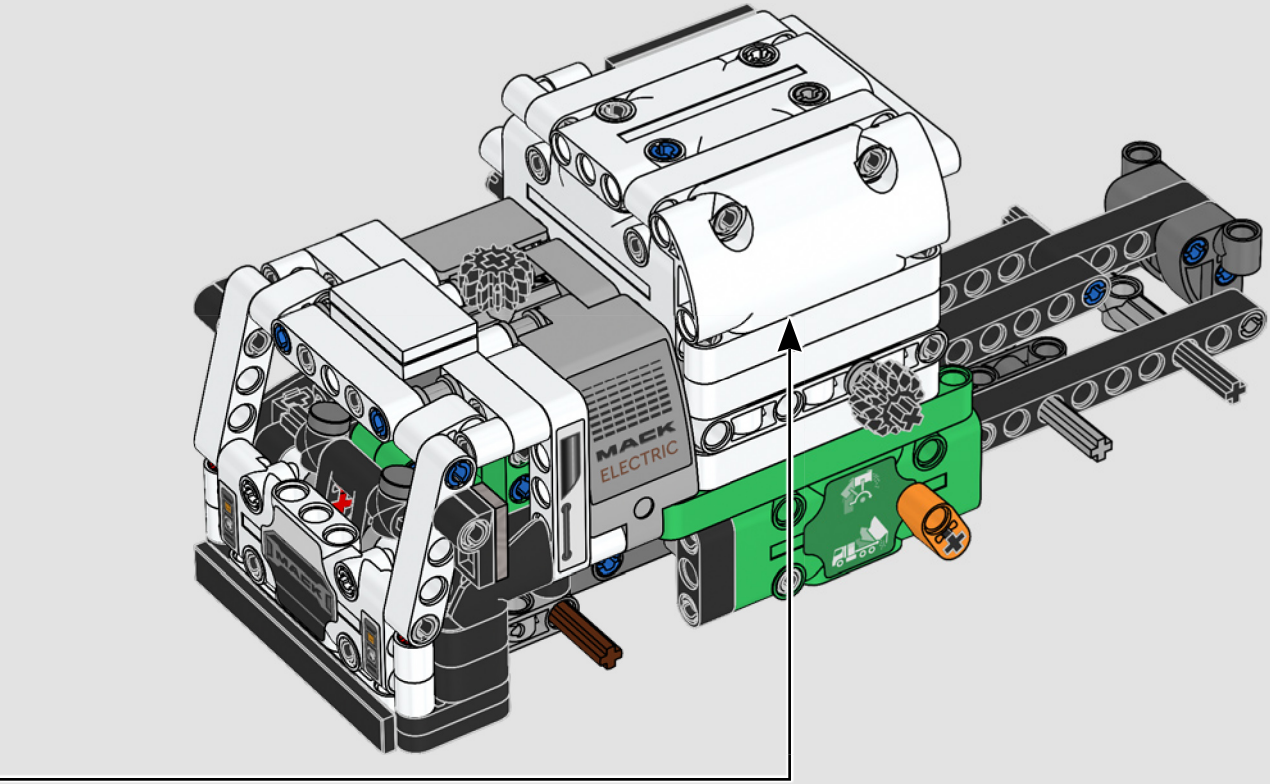

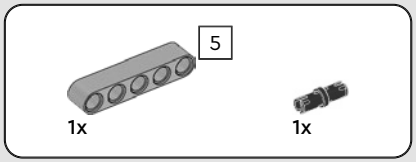

149

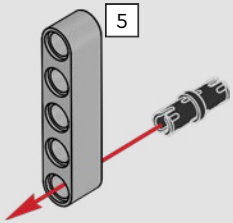



150

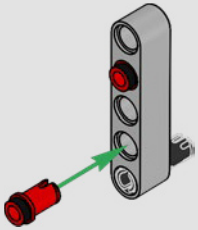

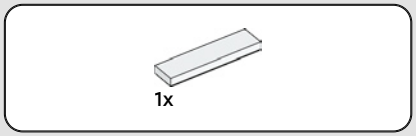

151

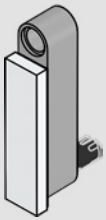

152

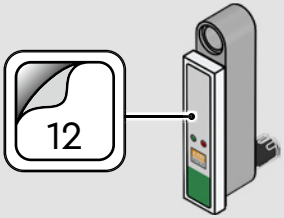

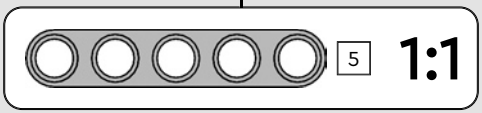

153

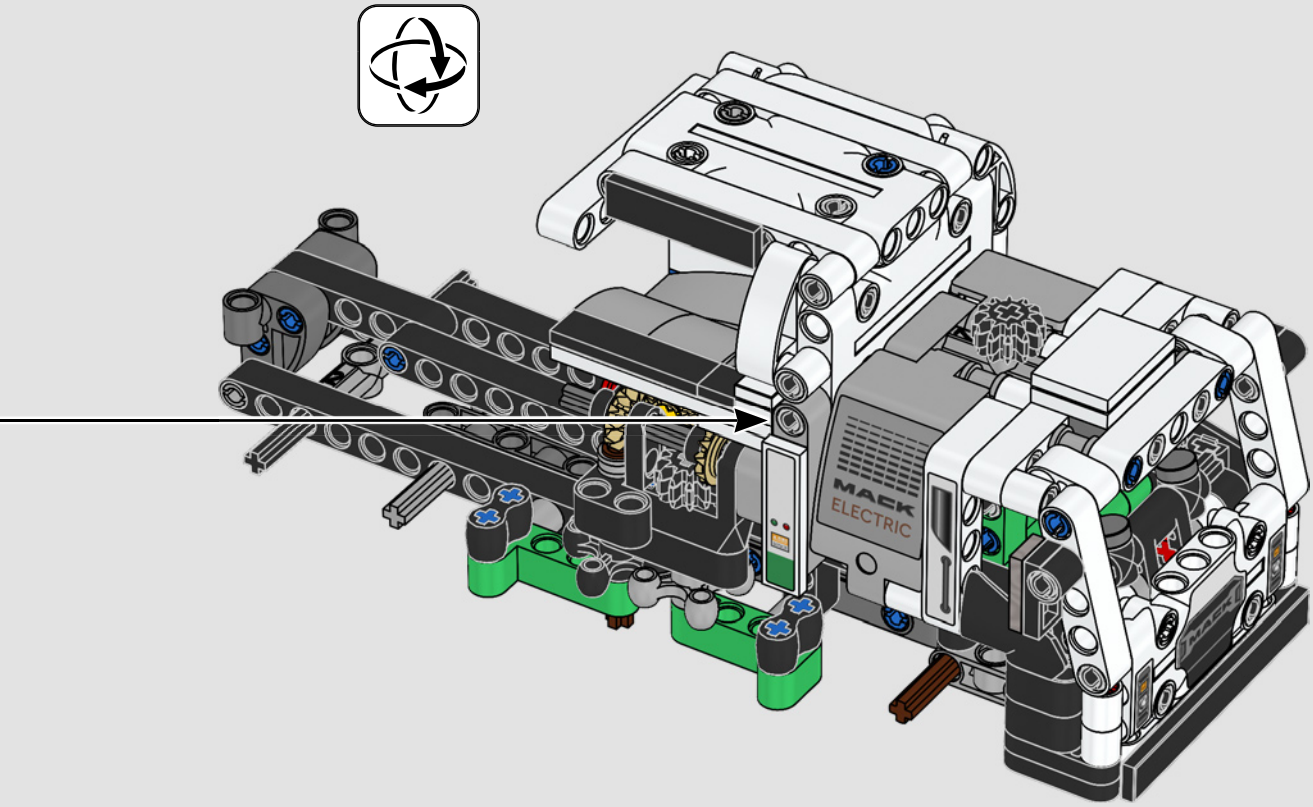

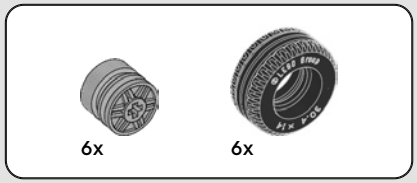

154

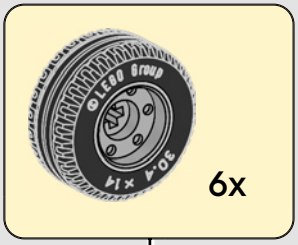





6x

155

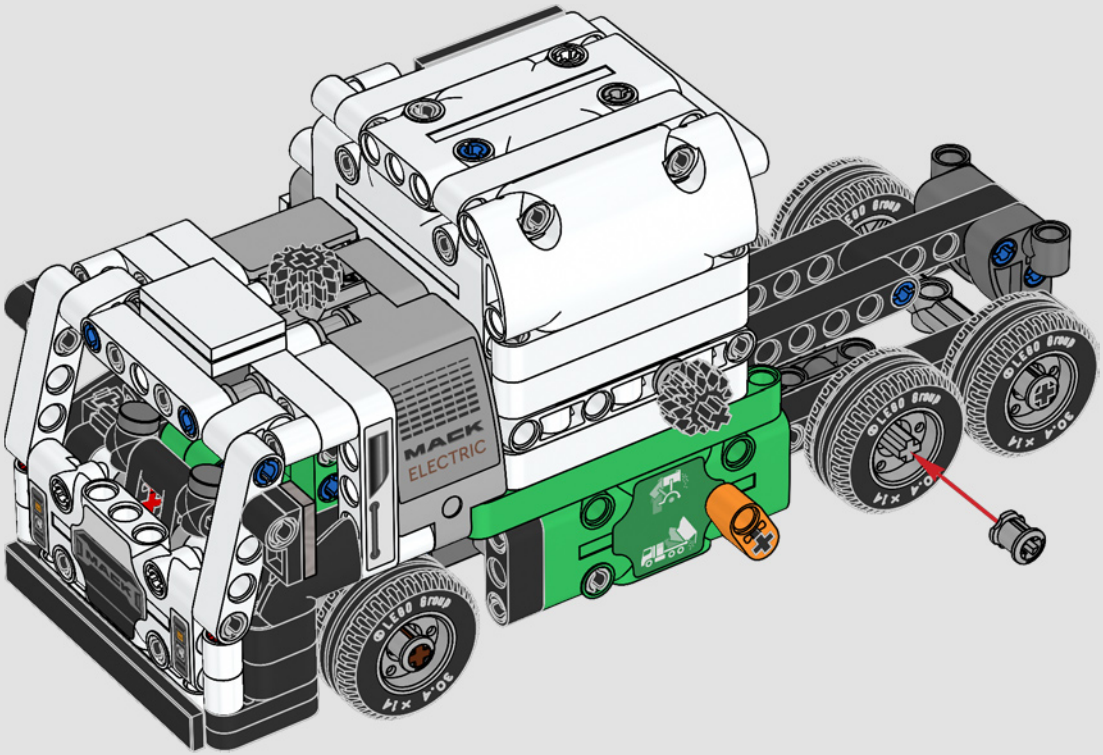

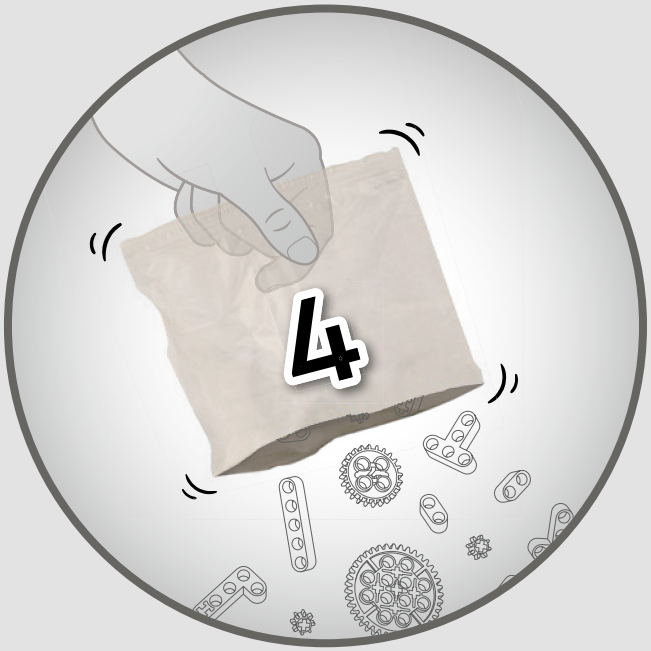
4

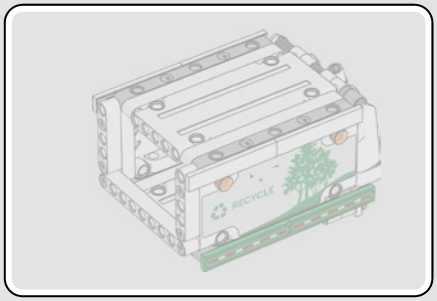

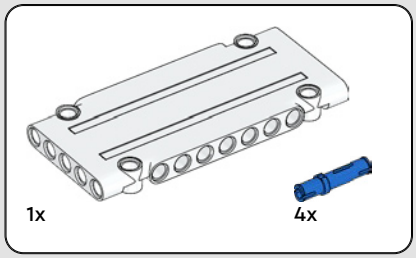

156

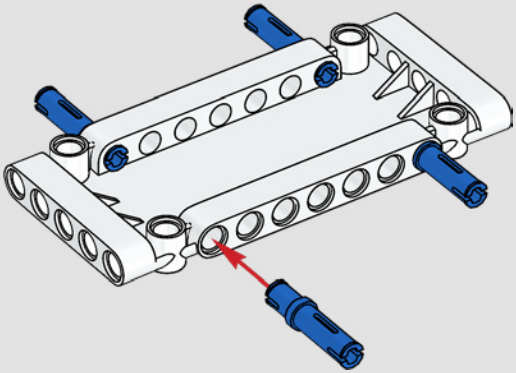

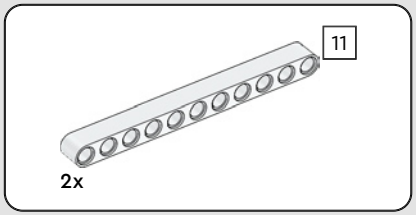

157

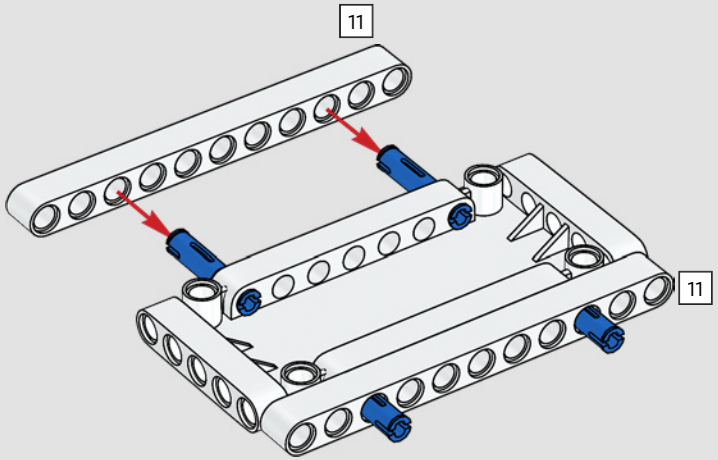

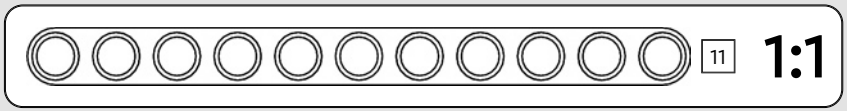

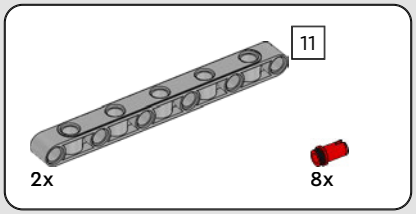

158

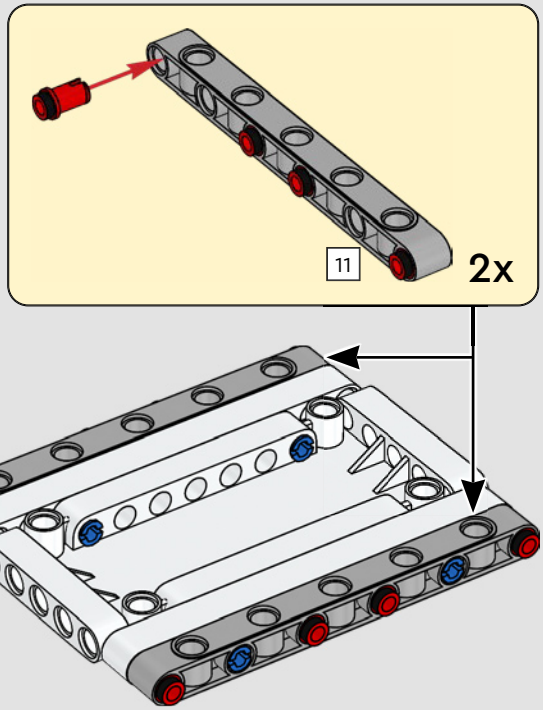

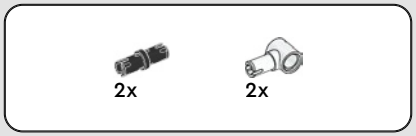

159

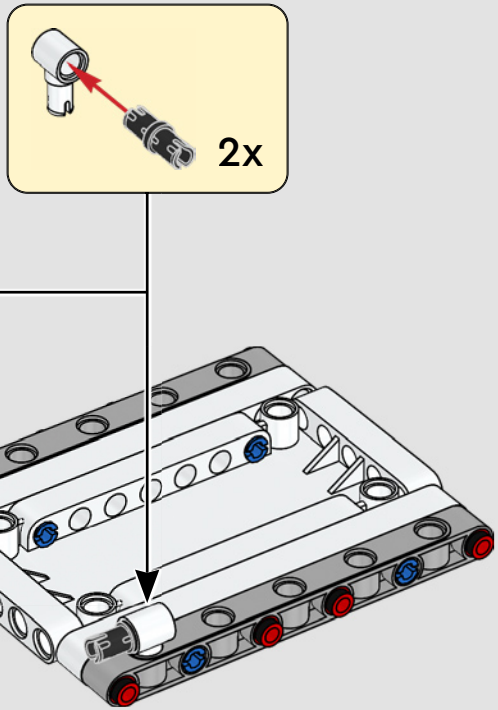

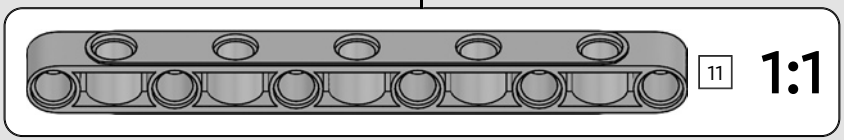

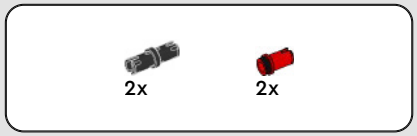

160

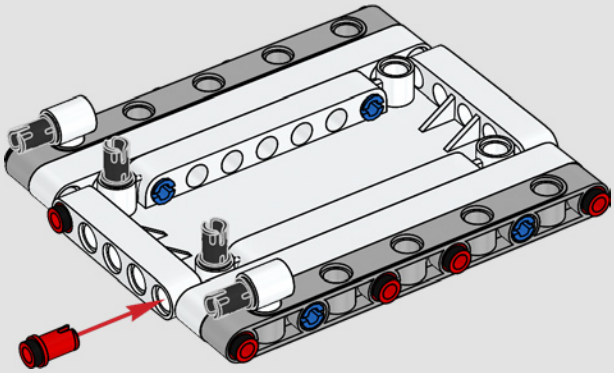

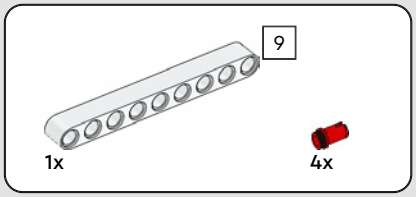

161

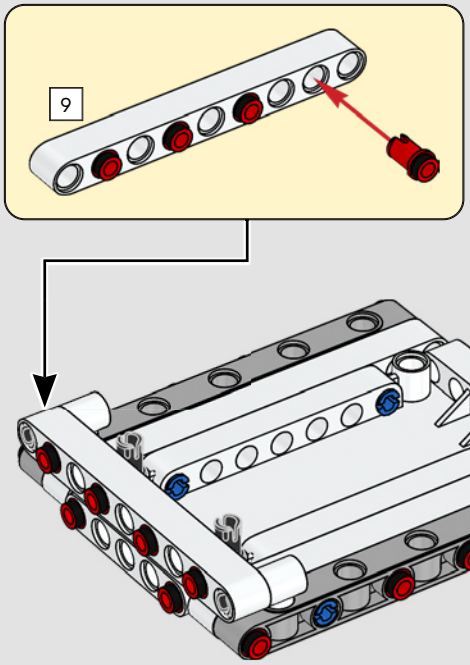

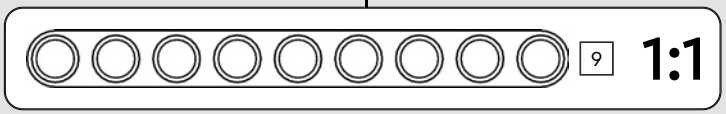

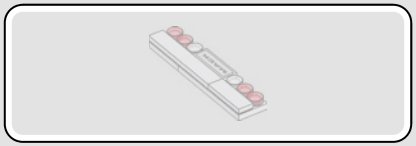

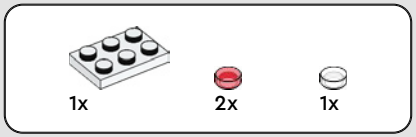

162

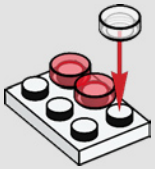

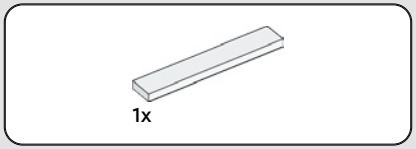

163

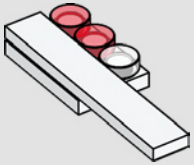

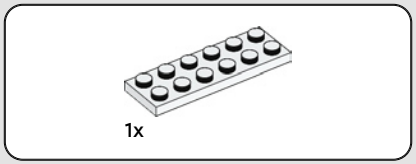

164

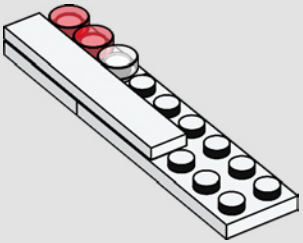

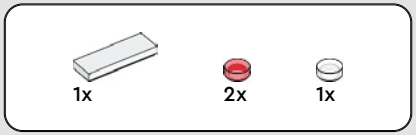

165

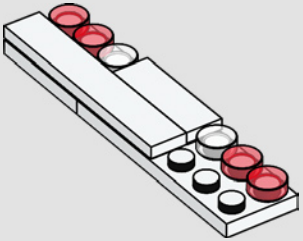



166

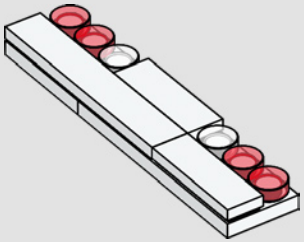

167

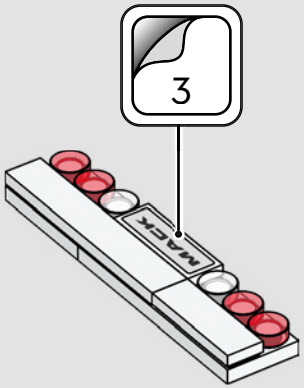

168

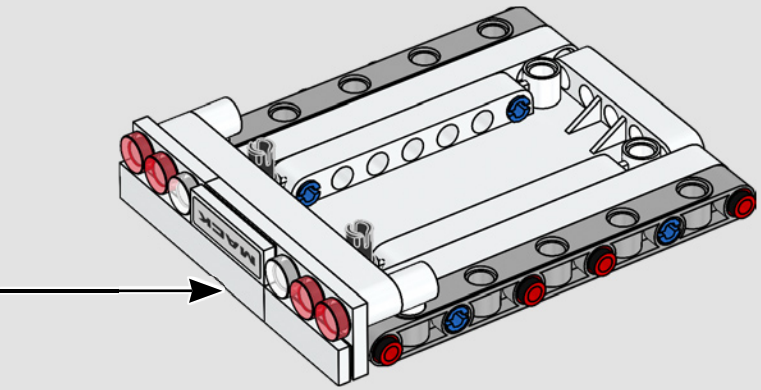

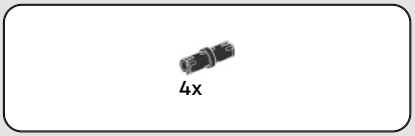

169

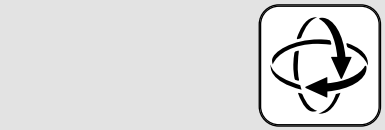

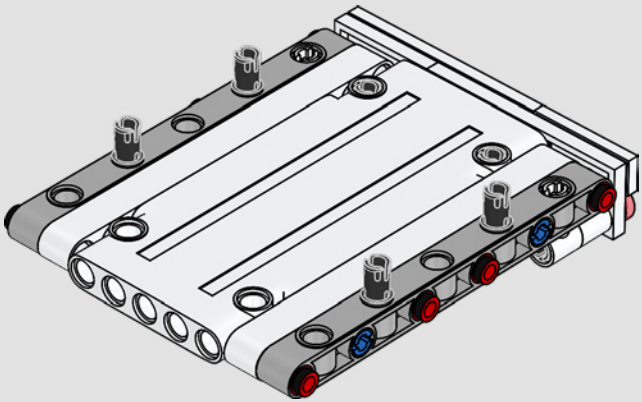

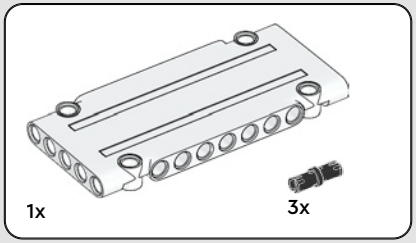

170

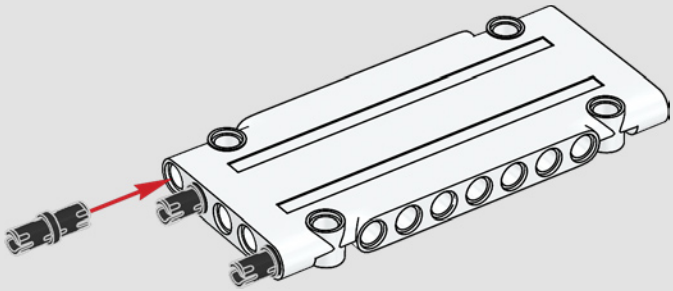



171

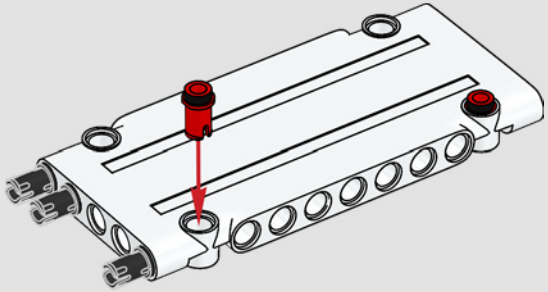

172

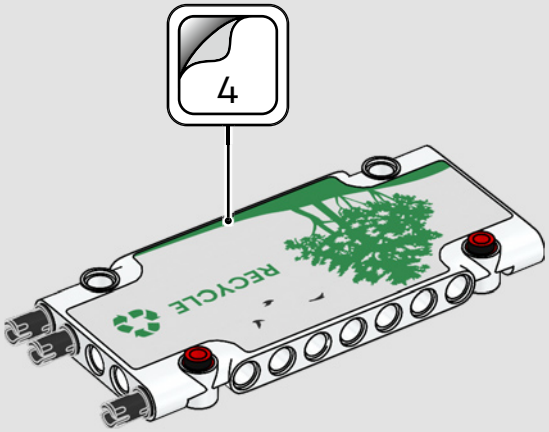

173

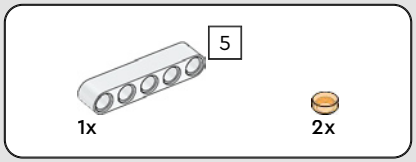

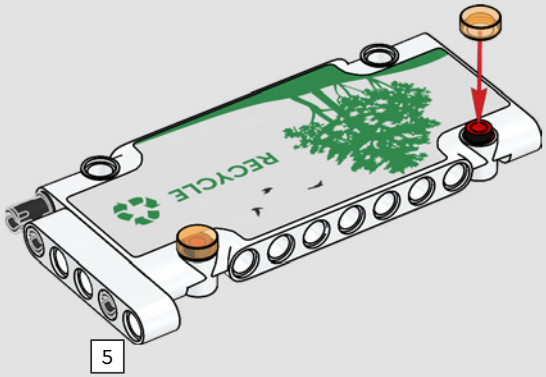

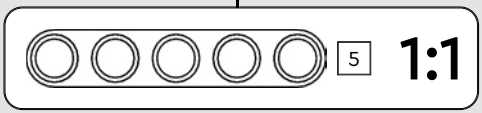

174

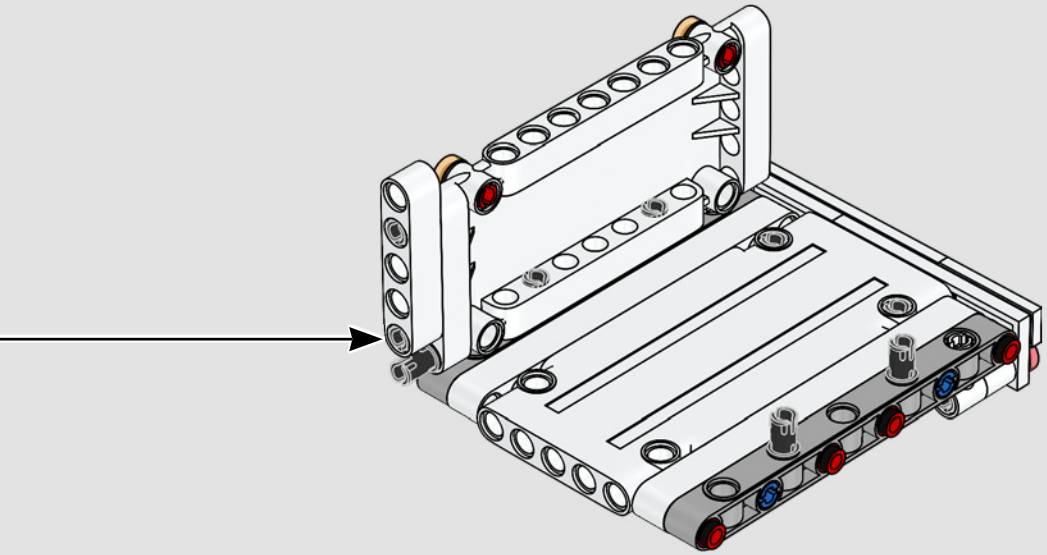

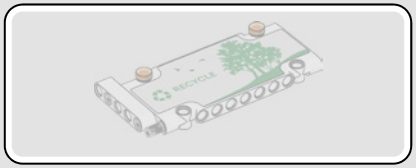

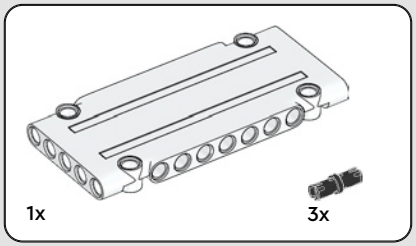

175

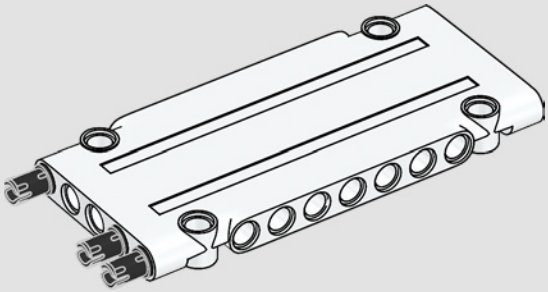

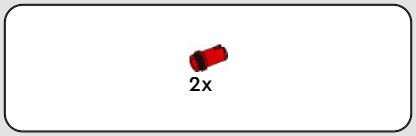

176

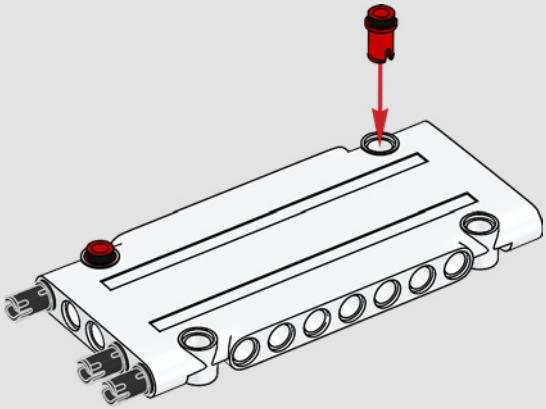

177

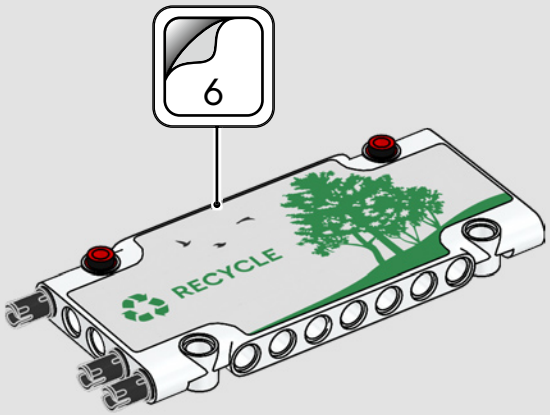

178

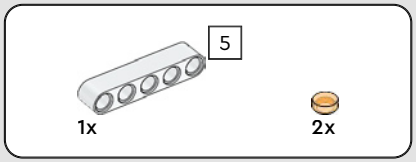

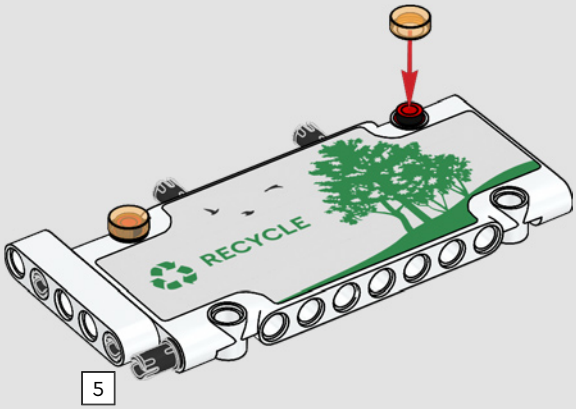

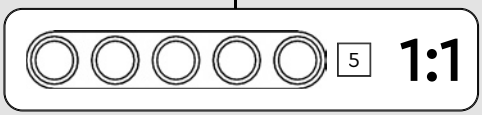

179

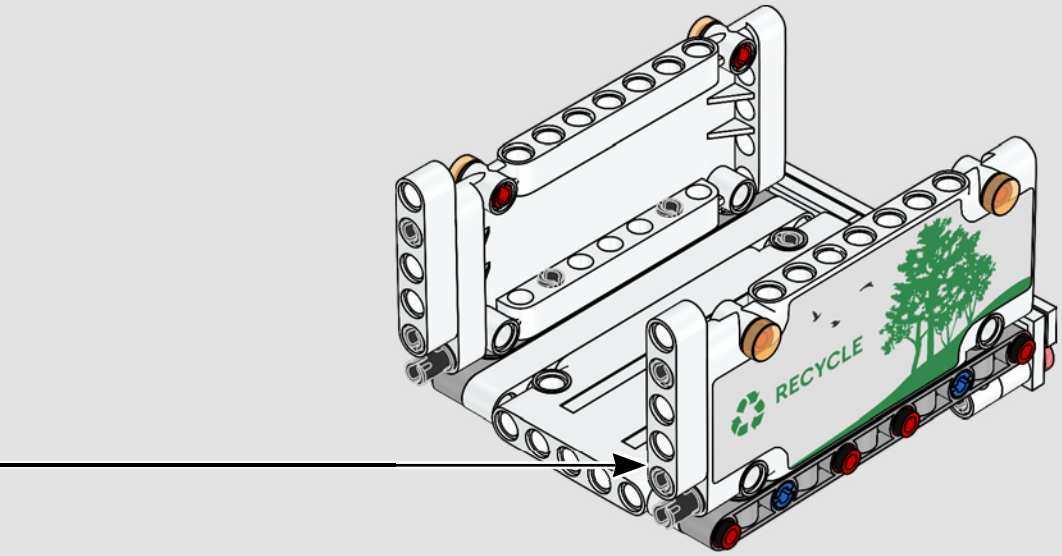

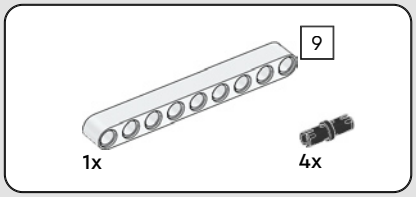

180

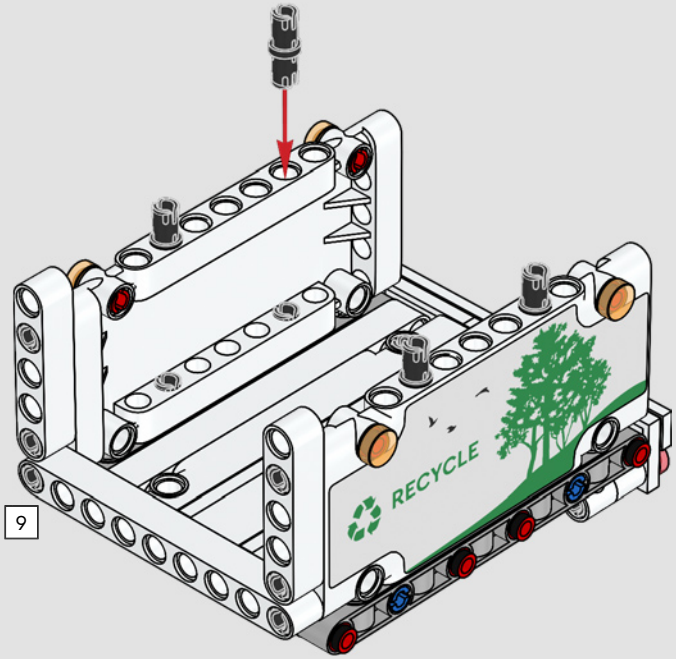

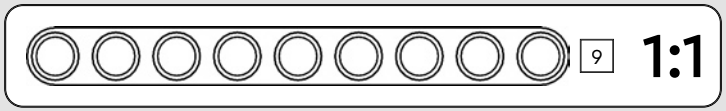

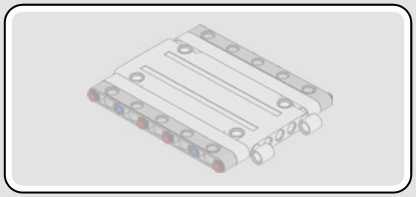

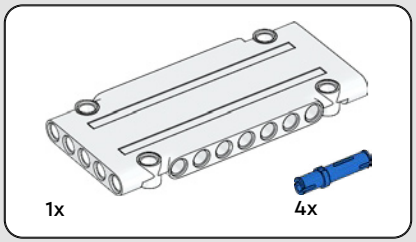

181

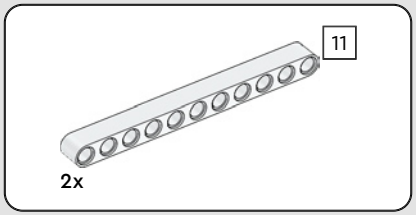

182

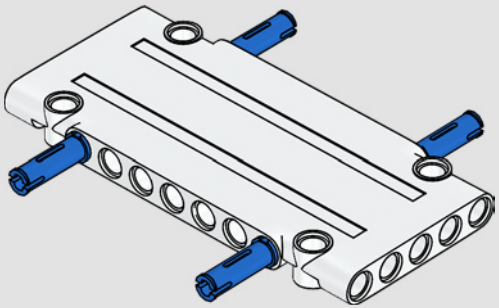

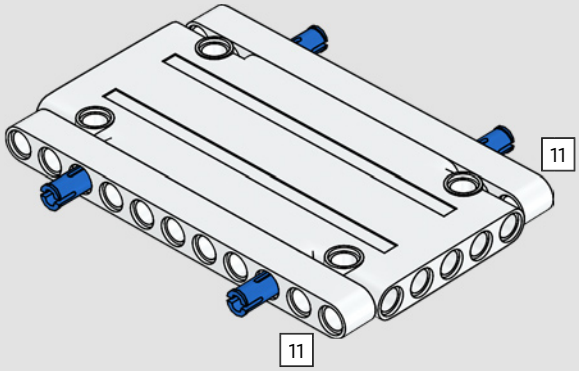

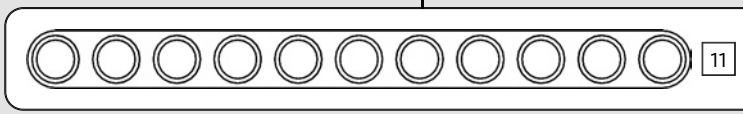

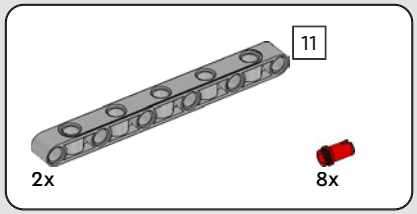

183

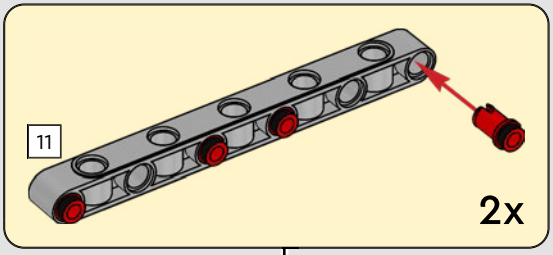

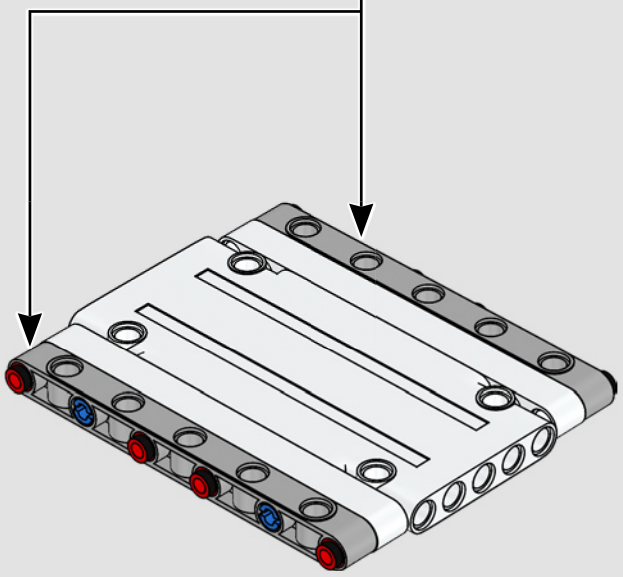

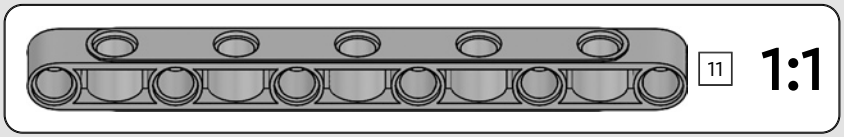



184

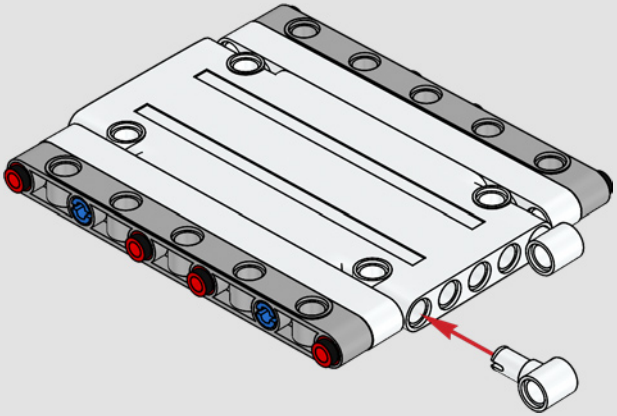

185

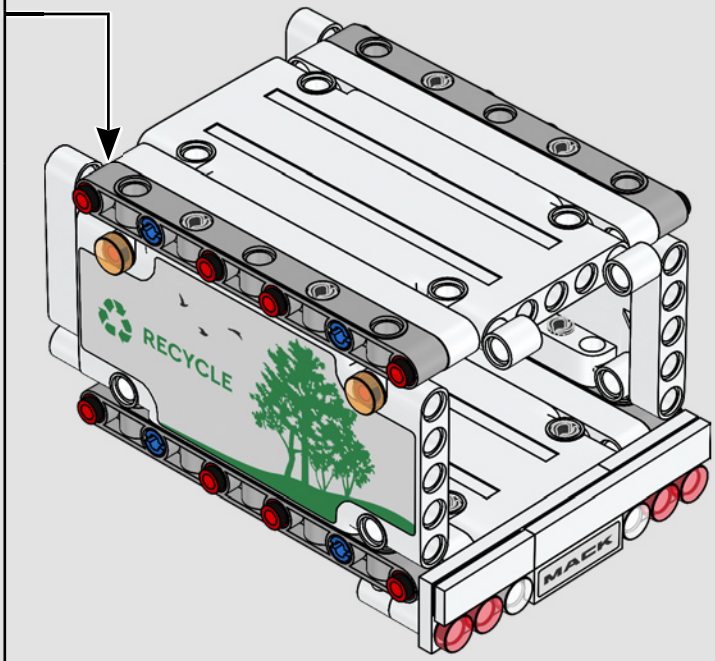

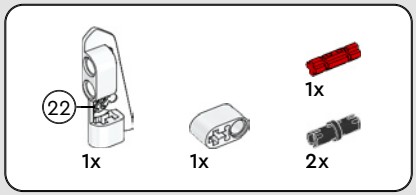

186

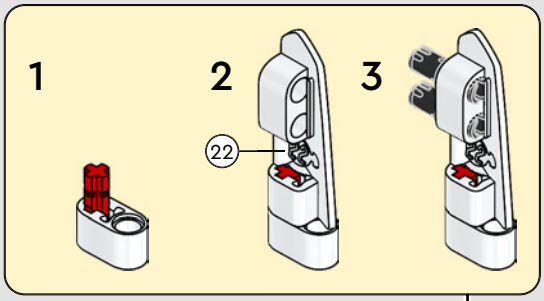



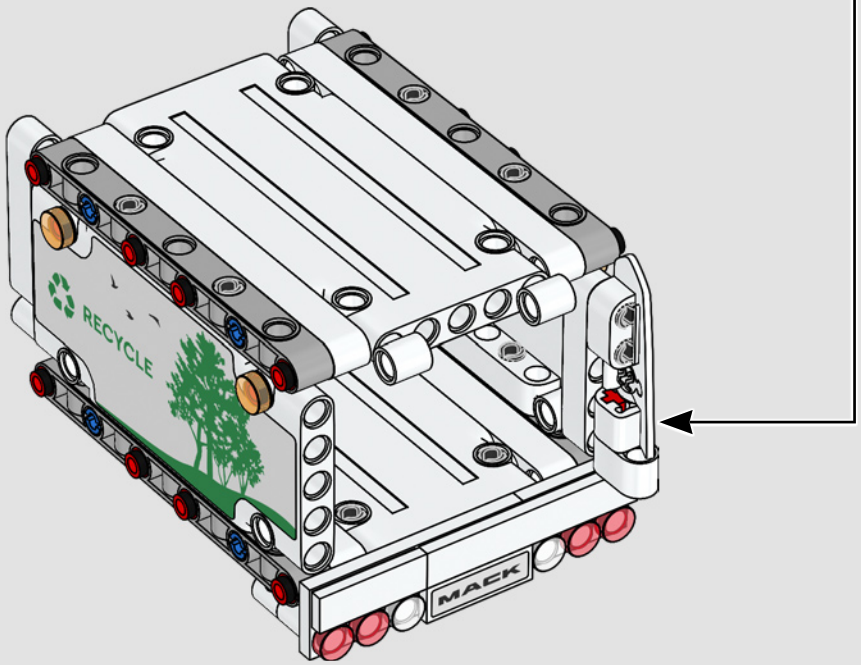

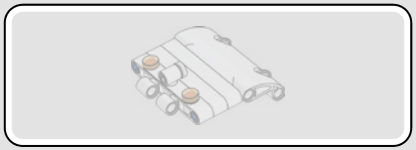

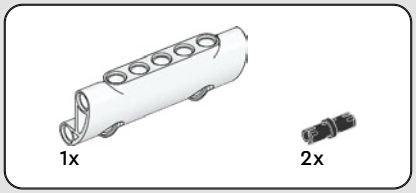

187

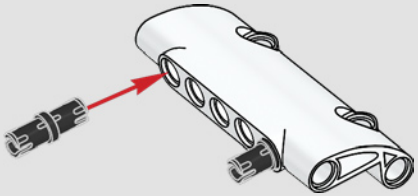

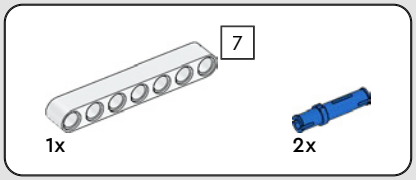

188

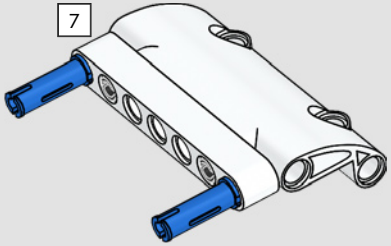

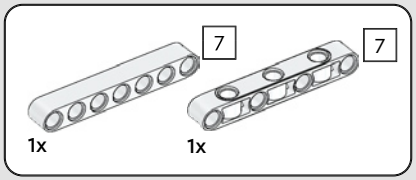

189

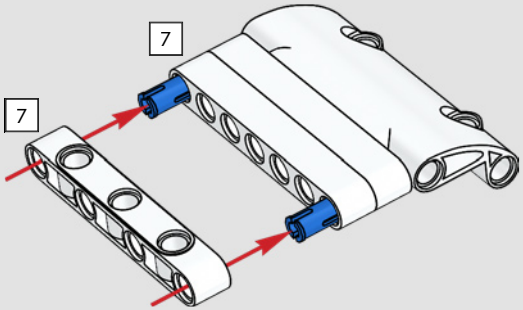

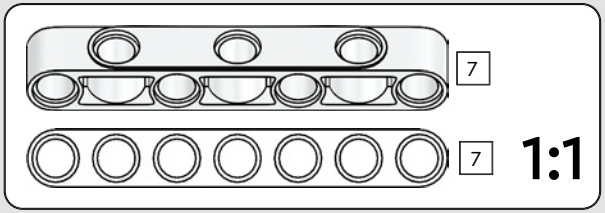

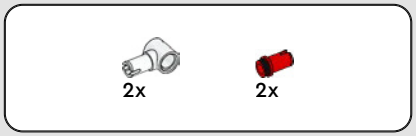

190

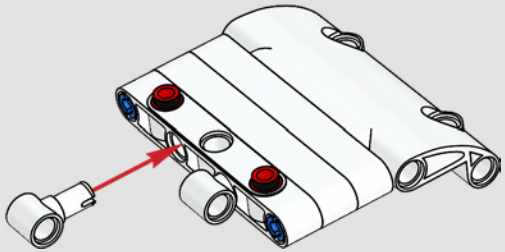

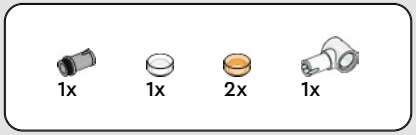

191

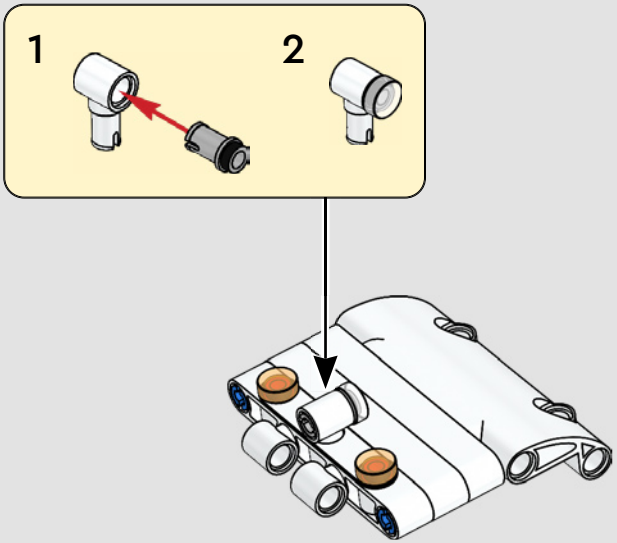

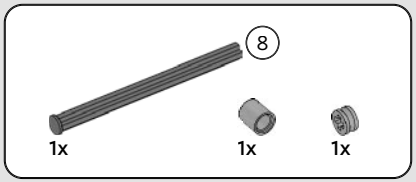

192

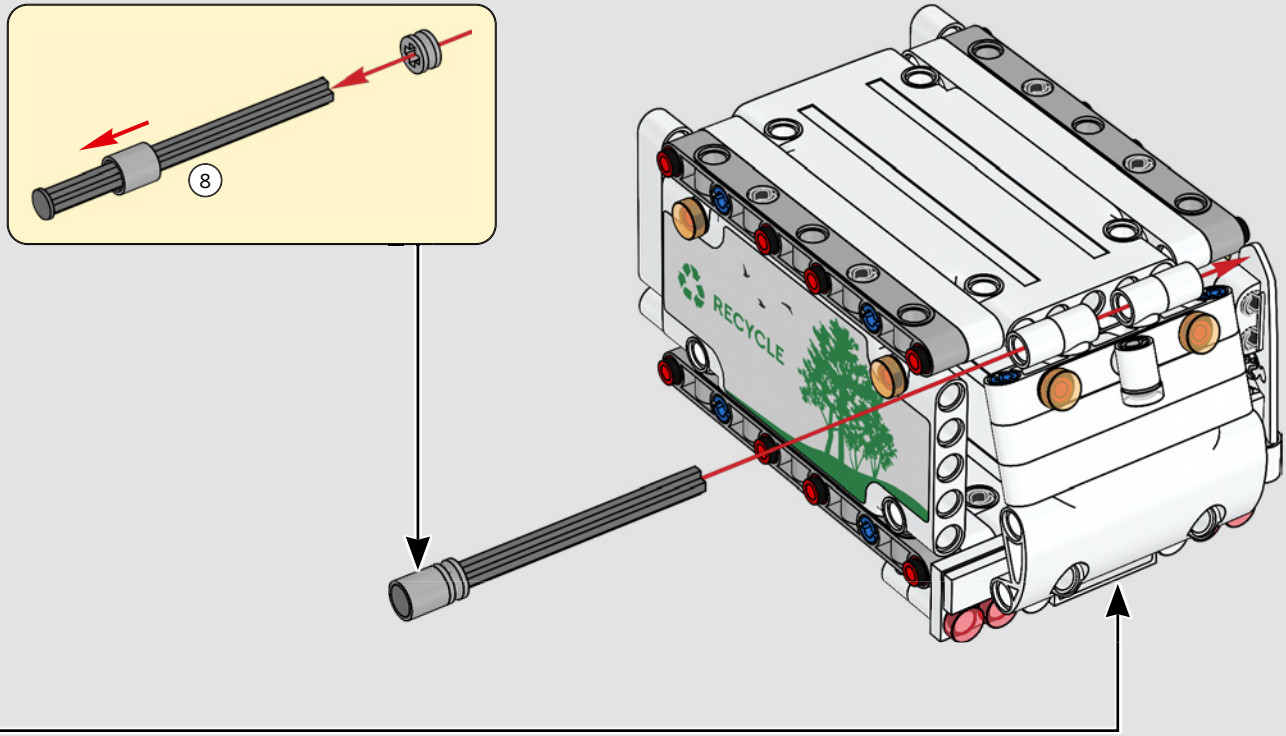

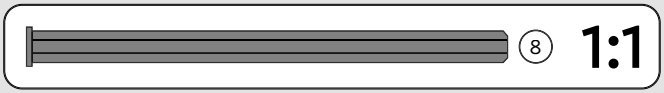

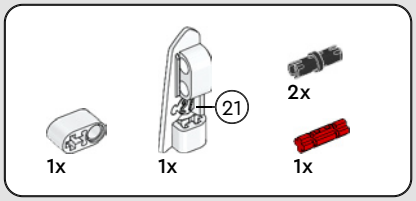

193

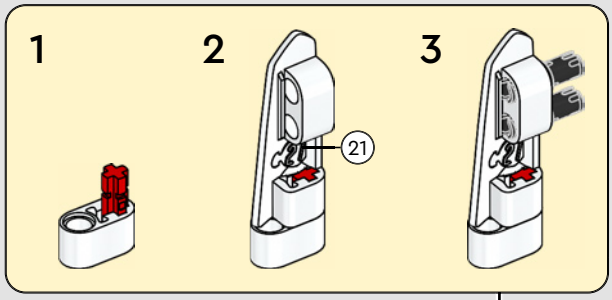

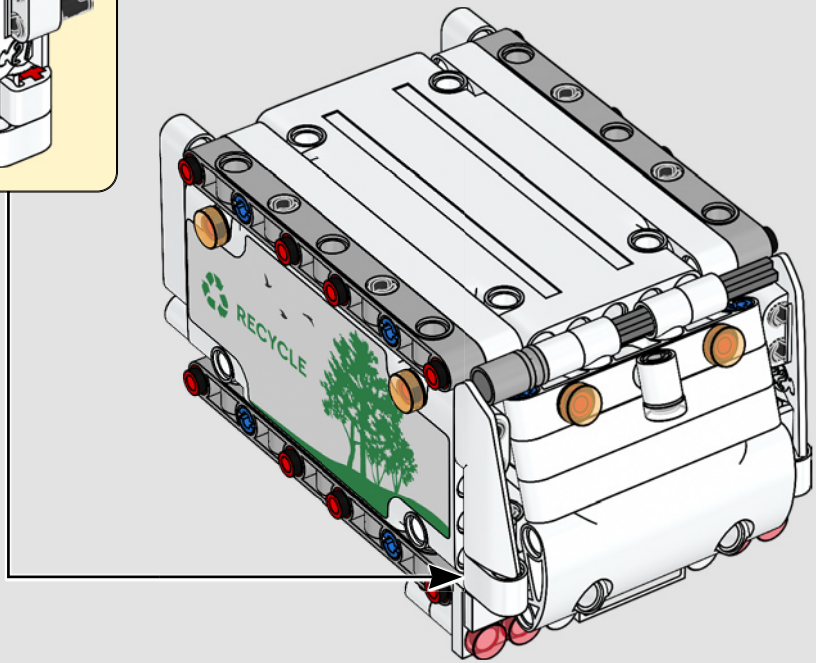

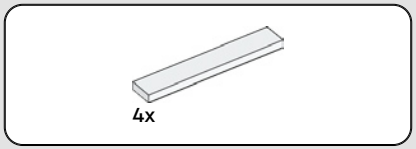

194

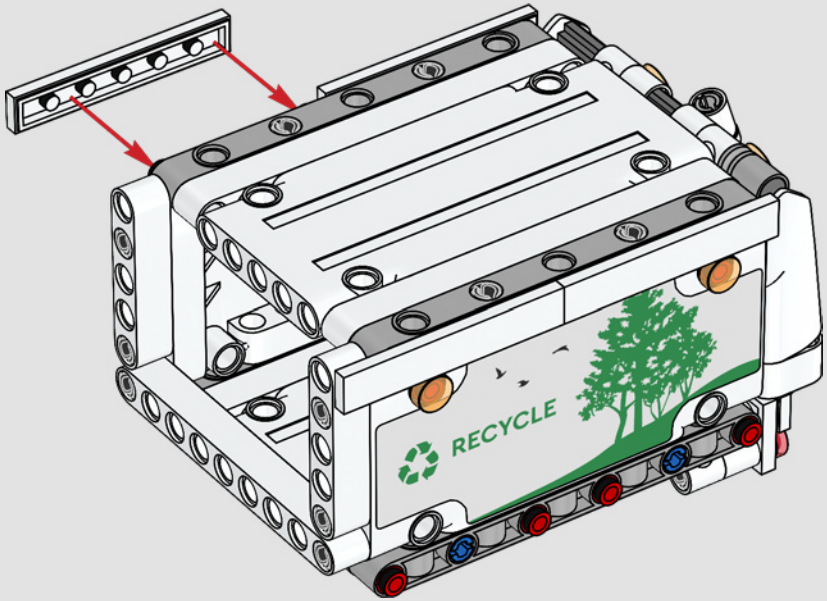

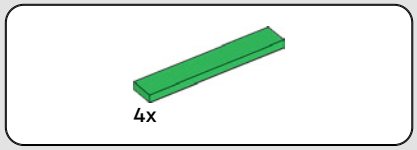

195

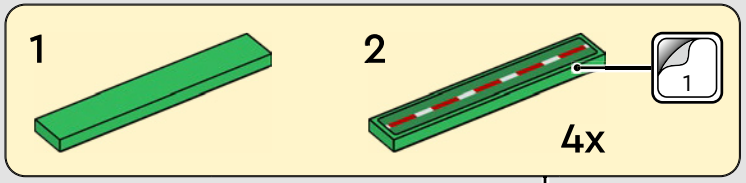

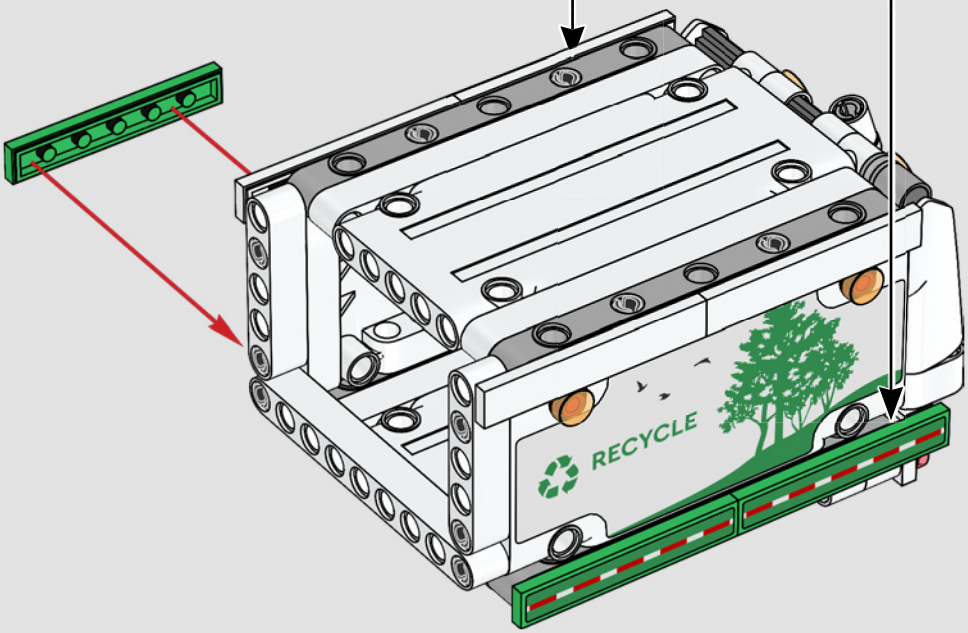

196

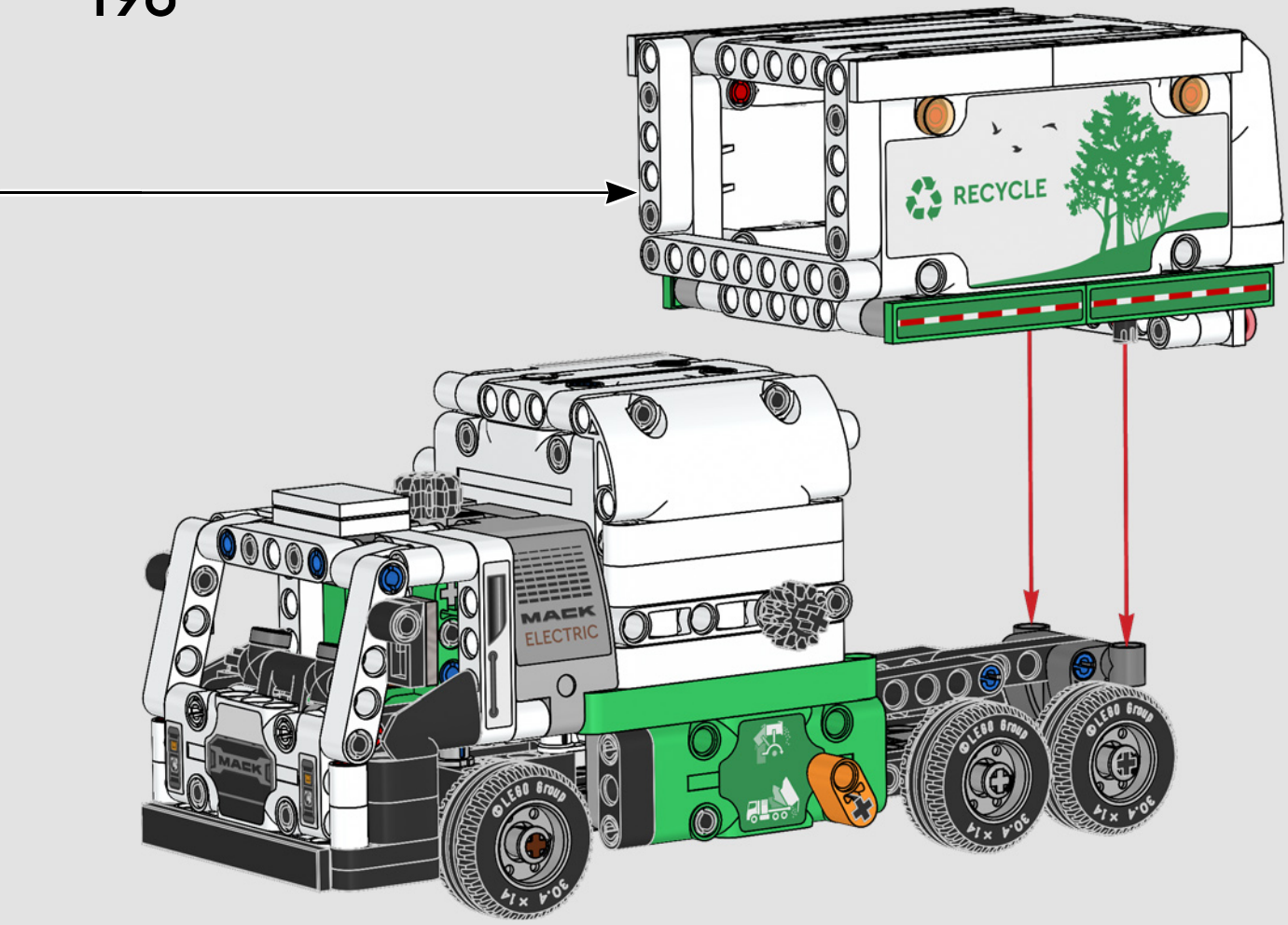

197

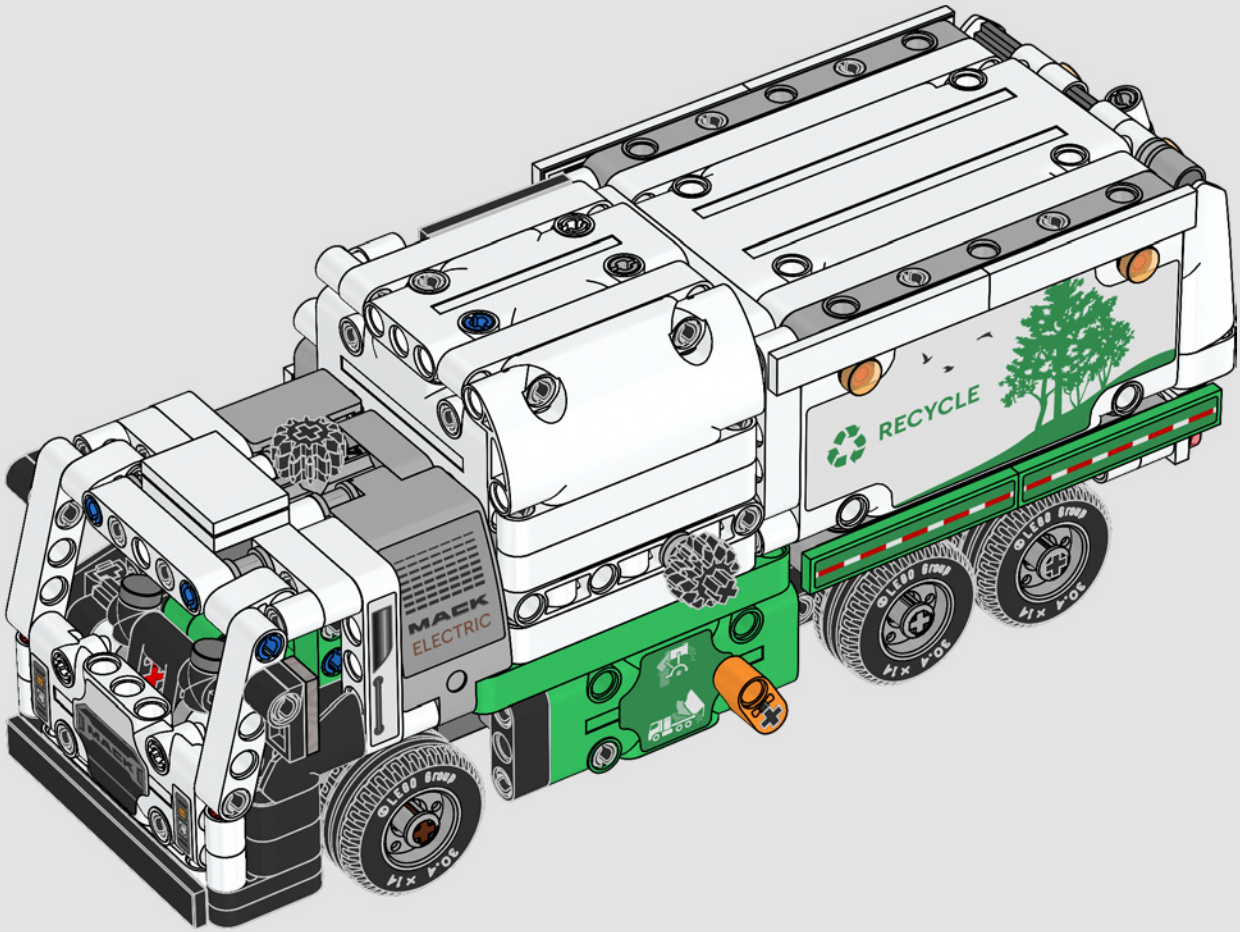

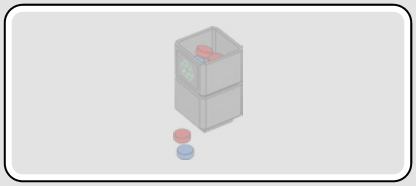

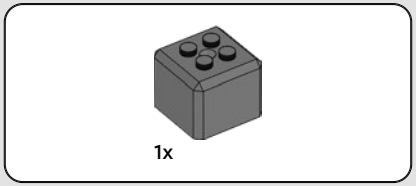

198

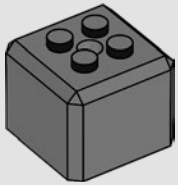

199

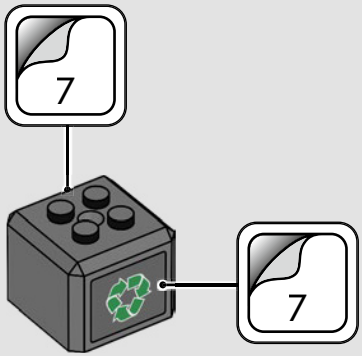

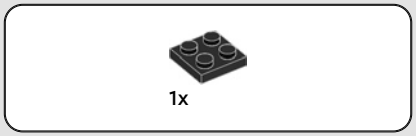

200

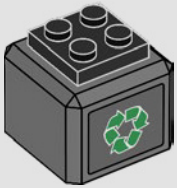

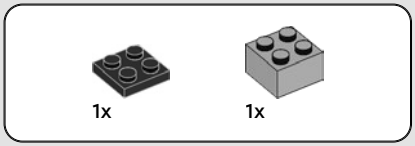

201

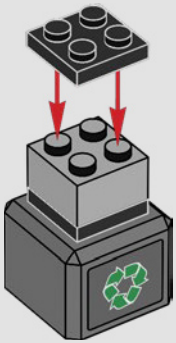



1x

202

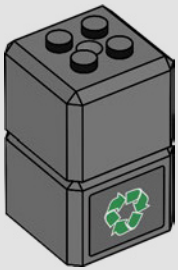



1x

203

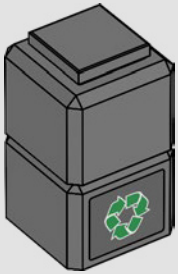



3x 3x

204



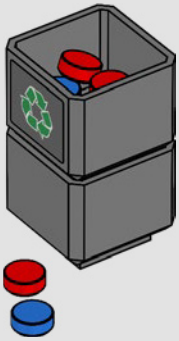

1

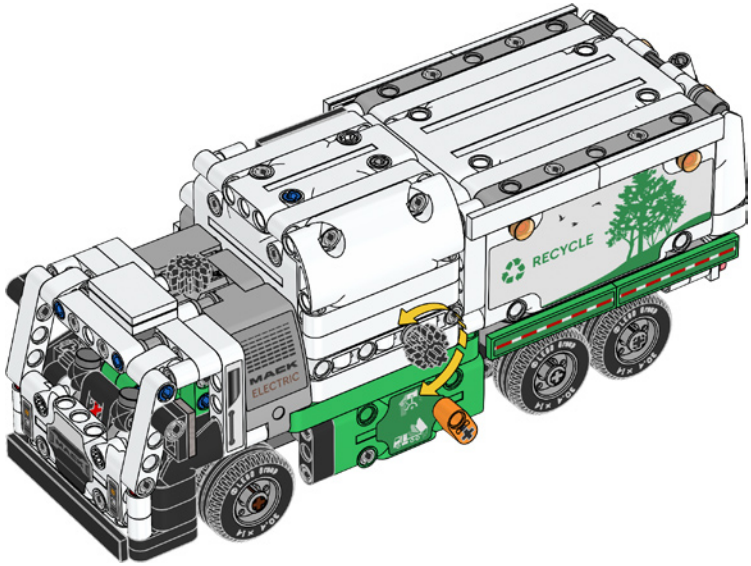

2

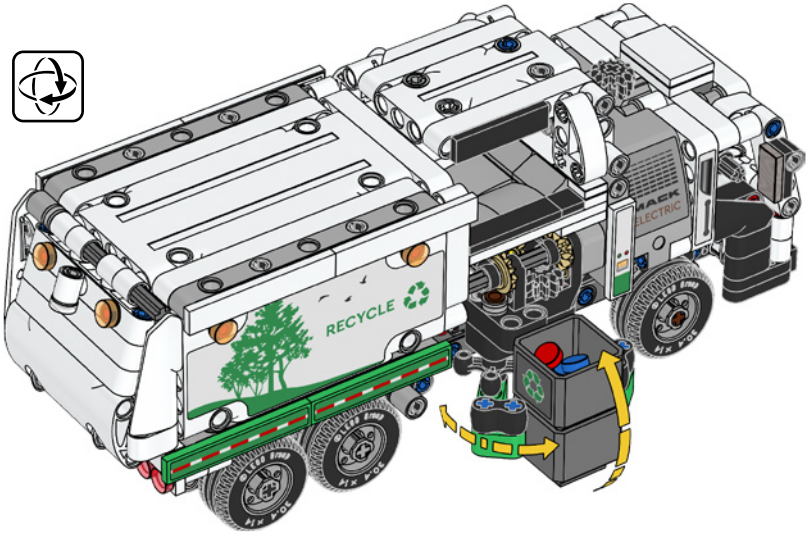

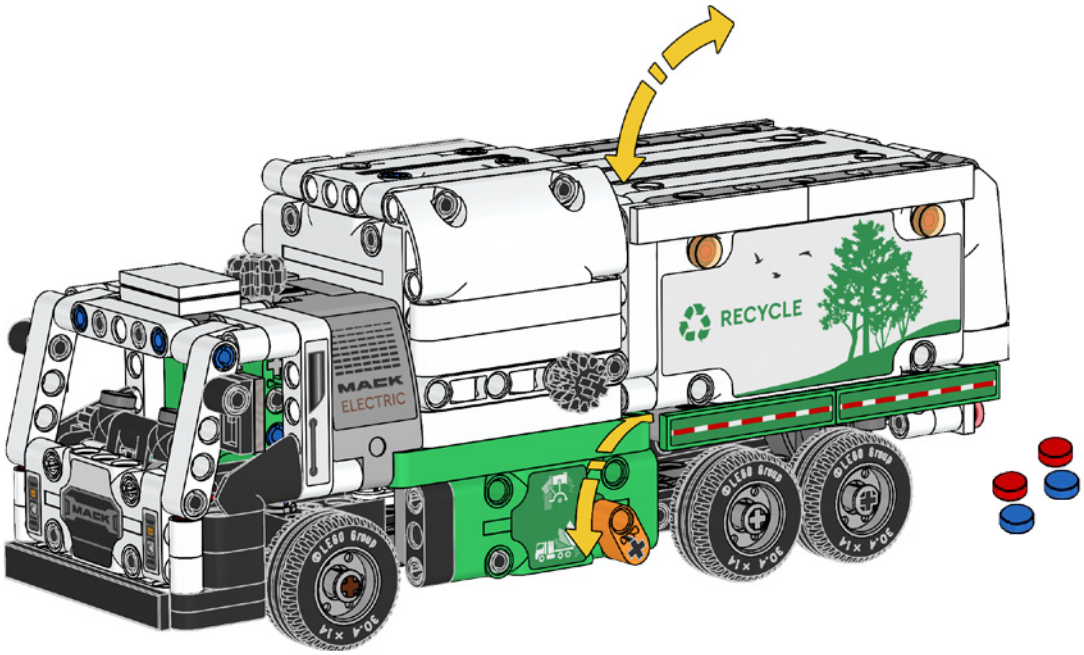
RECYCLE
MACK
ELECTRIC
MACK

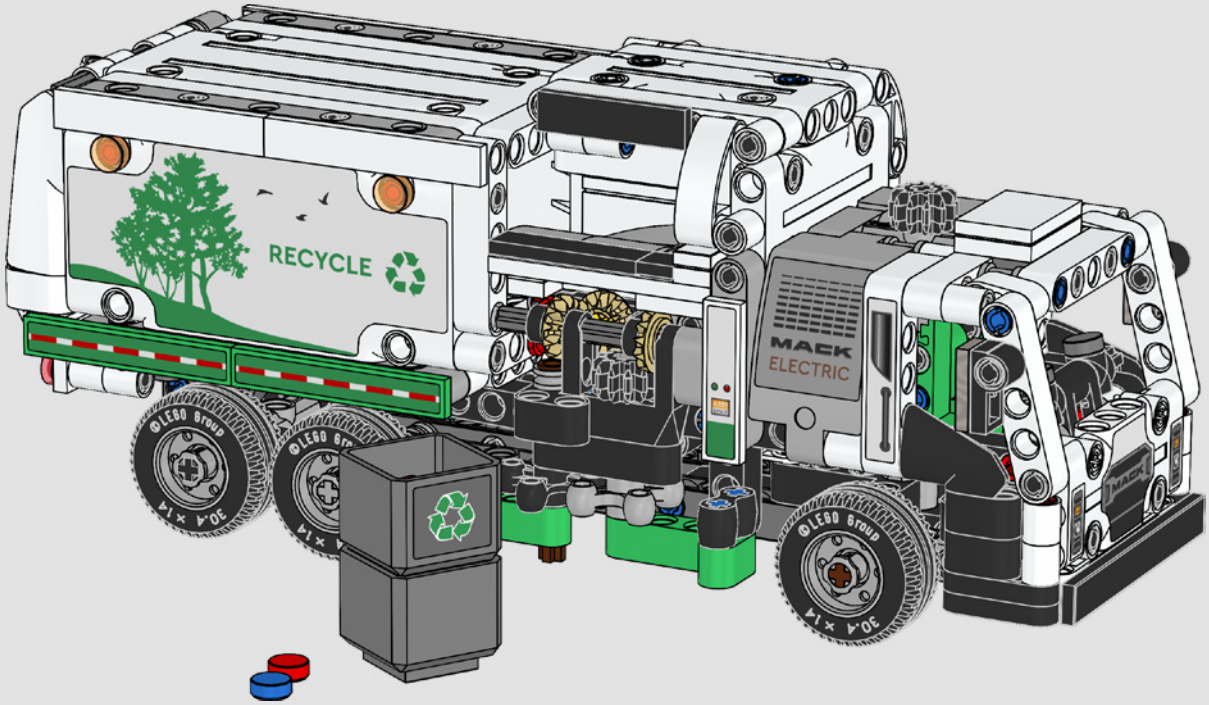
RECYCLE
MACK
ELECTRIC

LEGO TECHNIC





LEGO TECHNIC












1x
302401


1x
4544140


22
1x
6343987


6x
6261372


21
1x
6330084


21x
6282148


4x
6265135


1x
6345327


1x
306901


2x
242001


2x
4208160


5x
4558168

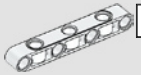
7
3x
6471586


2x
302101


1x
6156667


2x
371001


1x
301001


1x
243101


1x
302001

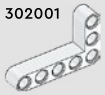
4x
4585040

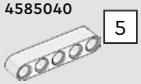
5
5x
4249021


5x
663601


1x
4243812


3x
379501

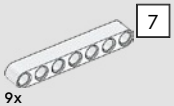
7
9x
4495927

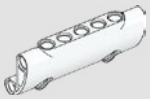
2x
6246996

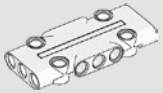
3x
6345328

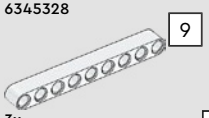
9
3x
6001831

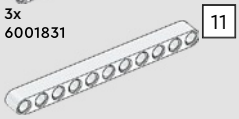
11
4x
6028103

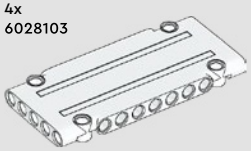
4x
6004135


3x
4565452


1x
6013938


1x
4666579


5x
6262188


3x
6284574


35x
6378120


1x
6360104


5x
4142865


2x
6364451


10x
6209519

1x
6347789

3x
6284575

17x
4206482

2x
302323

35x
6299413

3
2x
6130007

7
1x
6130009

1x
307026

3x
4177431

7
1x
6426589

8
1x
6426590

81x
6279875

6x
6265091

2x
4198367

2x
6192309

4x
6331723

1x
6284188

1x
6439661

2x
6396457

2x
302226

2x
6089119

1x
4142822

1x
6328175

4
7x
370526


4x
6271825


6x
4550937


2x
243126


1x
6278412


3x
4142135

5


2x
4142823

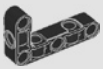
1x
6408182


1x
416226

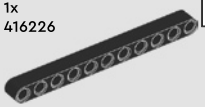
7x
6029578

11


4x
6439559


4x
6374069

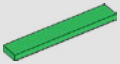
4x
6035336

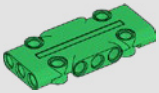
1x
6410415

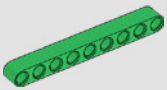
1x
6115618

9


3x
6274738


4x
6258607


1x
6265128


6x
6274747


2x
6135494

3


2x
6362997


1x
6159763

5


7x
6271165


6x
6275844


1x
6321303


8x
6183784


3x
4211483


2x
6348143


2x
4568637


2x
4211807


1x
4211862


1x
6469530


1x
6331859


1x
6273724


1x
4211387


2x
6102357


6x
4490127


8x
6321747


1x
4211655


2x
6346487


2x
6408168

2x
6370947

1x
4622742

3x
4211639

5

1x
4211651

5

2x
6268004

3x
4495930

7

1x
4535768

9

4x
6362250

2x
6284596

1x
4210639

4x
6135014

3x
6353303

3x
4210762

1x
4211055

1x
6083620

4

2x
6452027

1x
4508553

5,5

1x
4499858

8

2x
6396963

2x
6217492

YOU COULD

WIN

Scan this QR code or go to **LEGO.COM/PRODUCTFEEDBACK** and give us your short feedback about this LEGO® set for a chance to win a cool LEGO prize.

Terms and Conditions apply*



EN: YOU COULD WIN. Terms and Conditions apply* **DE: Du könntest GEWINNEN.** Es gelten die Teilnahmebedingungen* **FR: Tu pourrais GAGNER.** Des conditions s'appliquent* **IT: Potresti VINCERE tu.** Termini e condizioni sono applicabili* **ES: Puedes GANAR.** Aplican términos y condiciones* **PT: Poderá GANHAR.** Aplicam-se termos e condições* **ZH:** 轻松获奖. 条款和条件适用* **PL: Szansa na WYGRANĄ.** Obowiązują warunki korzystania* **CS: Máte šanci VYHRÁT.** Platí všeobecné smluvní podmínky* **SK: Máte šancu VYHRAŤ.** Platia všeobecné zmluvné podmienky* **HU: TE IS NYERHETSZ.** Felhasználási feltételek érvényesek* **RO: Ai putea CÂȘTIGA.** Se aplică termeni și condiții* **BG: Можете да СПЕЧЕЛИТЕ.** Има определени правила и условия* **LV: Tu vari LAIMĒT.** Ir spēkā noteikumi un nosacījumi.* **ET: Sul on võimalus VÕITA.** Kehtivad tingimused* **LT: Jūs galite LAIMĖTI.** Taikomos sąlygos*

**LEGO.com/productfeedback-terms*

LEGO and the LEGO logo are trademarks of the LEGO Group. ©2024 The LEGO Group.
The MACK trademarks and designs are registered rights of the AB Volvo Group and are used pursuant to a license.

6495260