
LEGO
THE BATMAN
DC
76181

1



2



3



4





乐高®拼搭指引

LEGO® Building Instructions

Download on the App Store

GET IT ON Google Play

腾讯应用宝 安卓应用商店

Check for compatibility
Kompatibilität prüfen
Vérifier la compatibilité
Controlla la compatibilità
Comprueba tu compatibilidad
Verificar a compatibilidade
Ellenőrizd a kompatibilitást
Pārbaudīt saderību
检查兼容性

LEGO.com/devicecheck

Apple and the Apple logo are trademarks of Apple Inc.
Google Play and the Google Play logo are trademarks of Google LLC.
Tencent and the Tencent logo are trademarks of Tencent Inc.

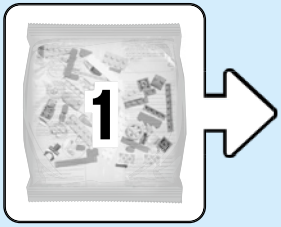
1



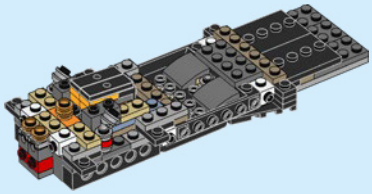

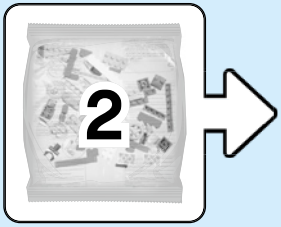
2

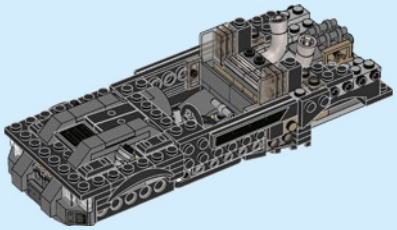

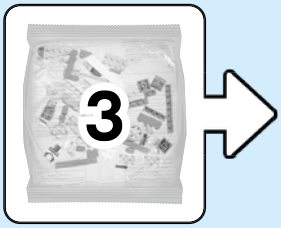
3

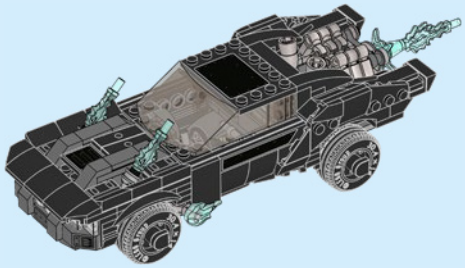



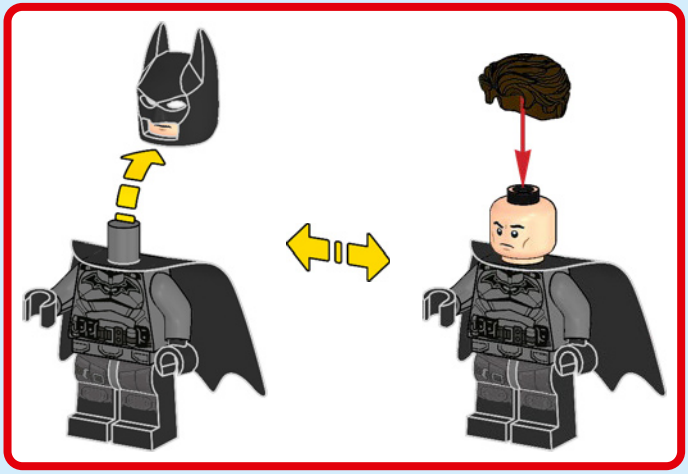

1

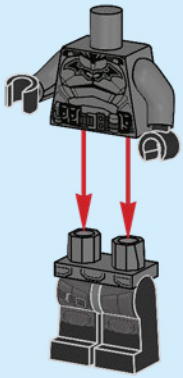

2

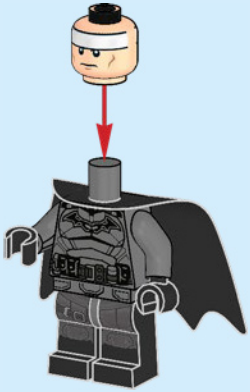

3

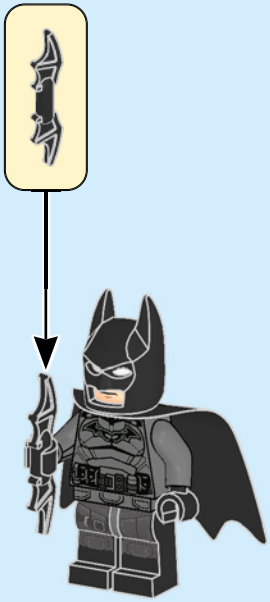

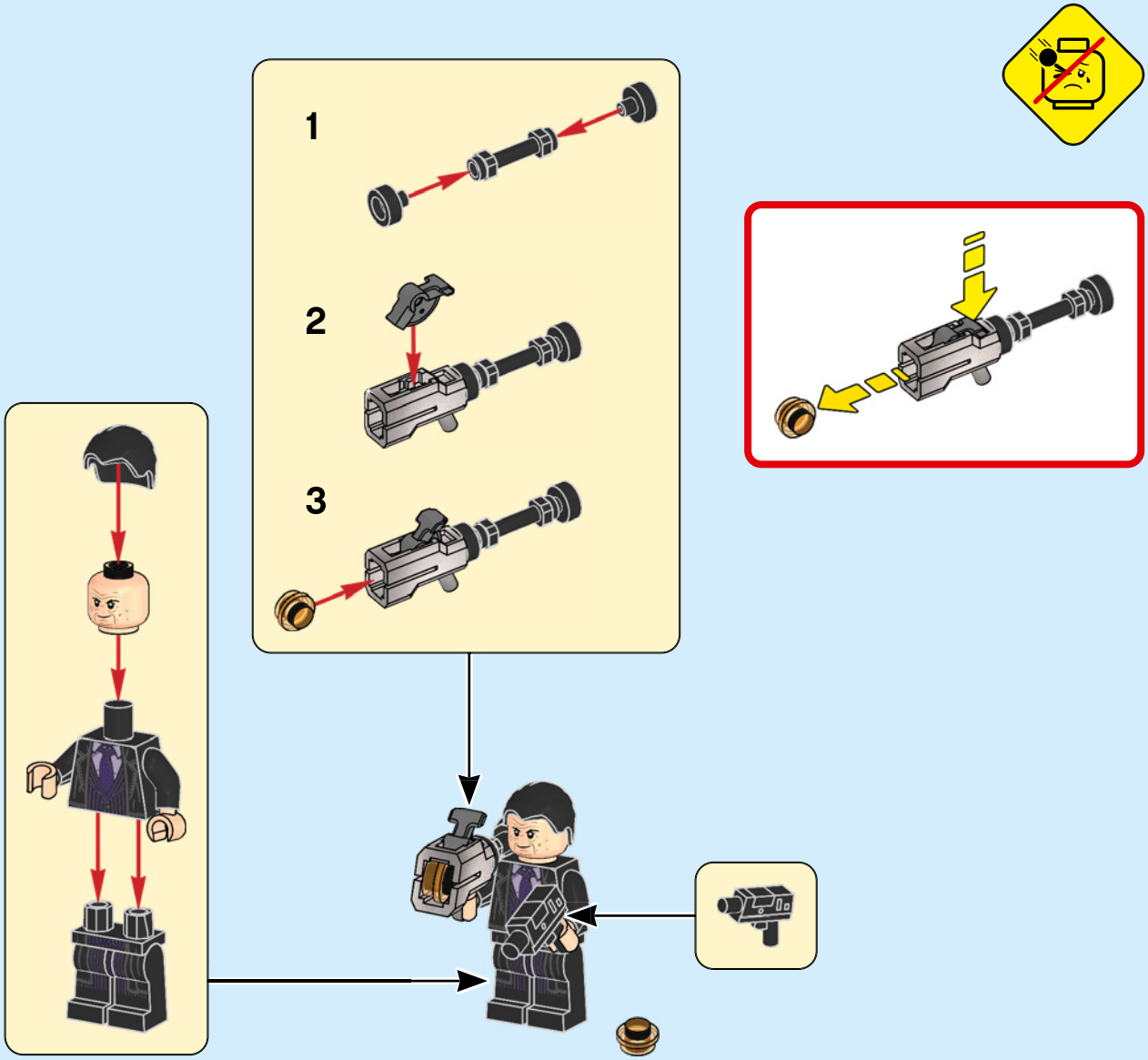
1
2
3

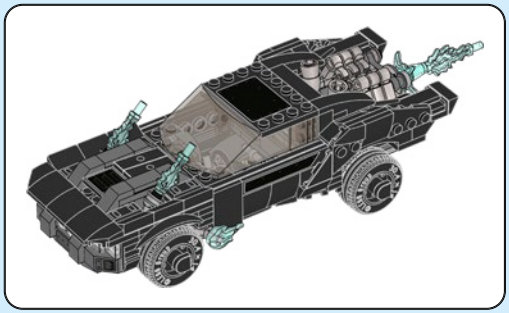

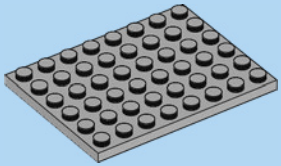

1x

1

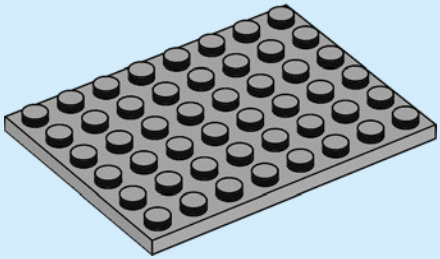



3x



1x

2

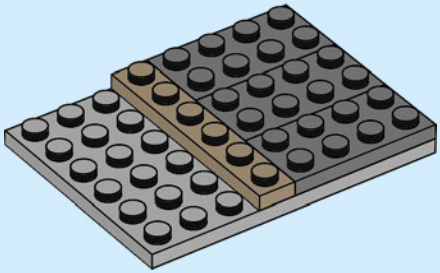

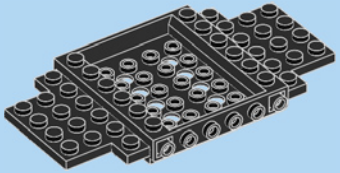

1x

3

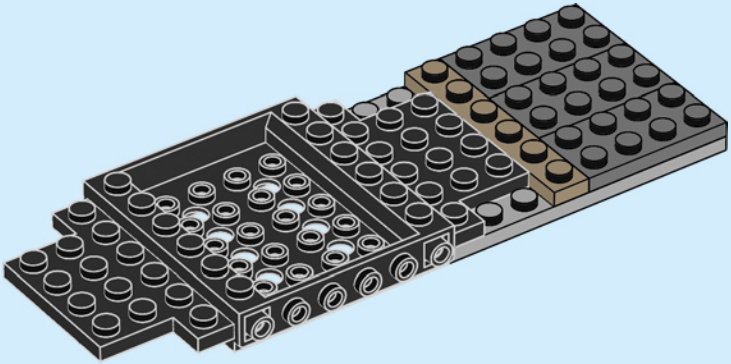

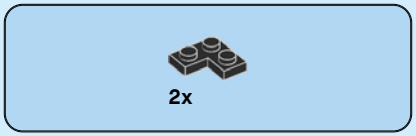

4

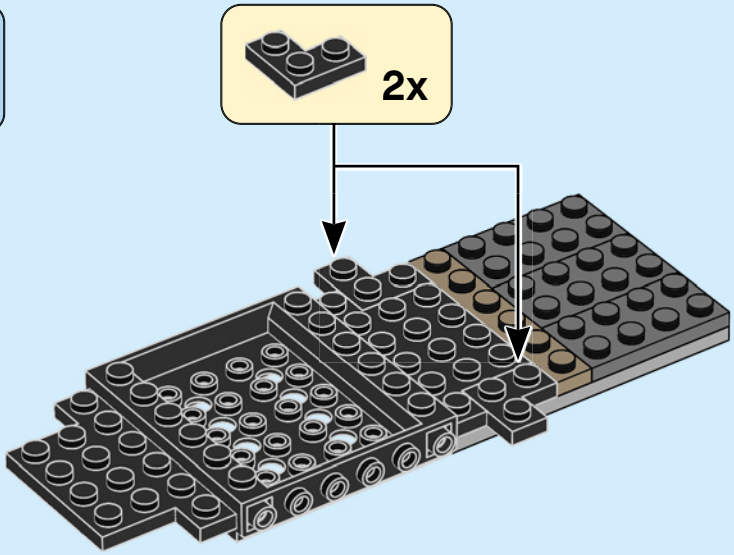

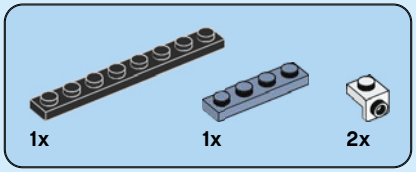

5

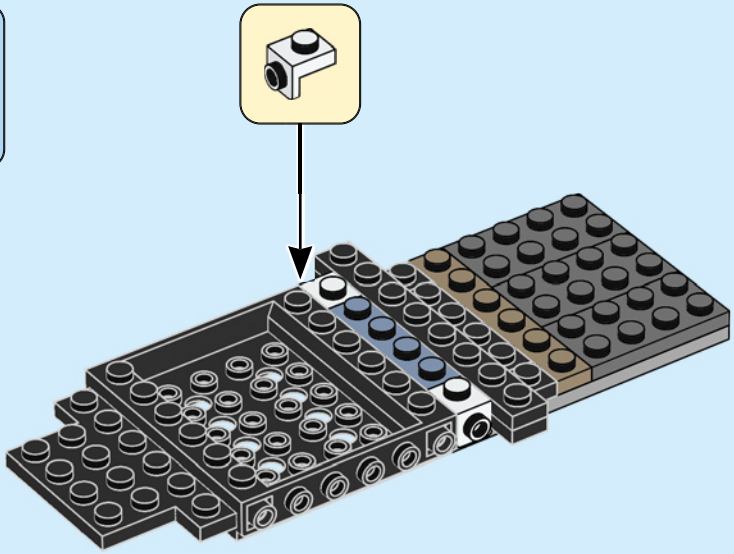

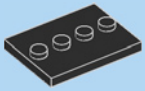

2x

6

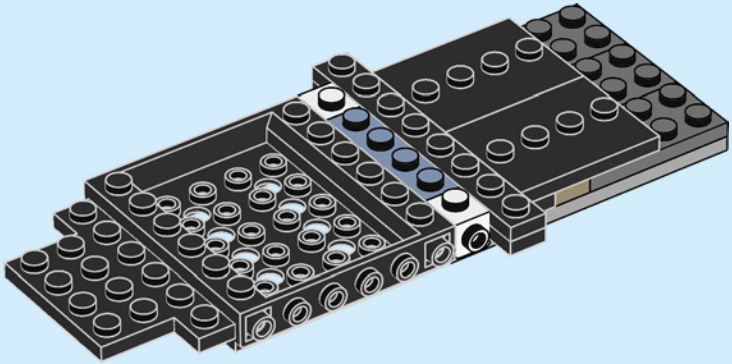

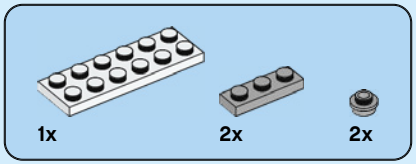

7

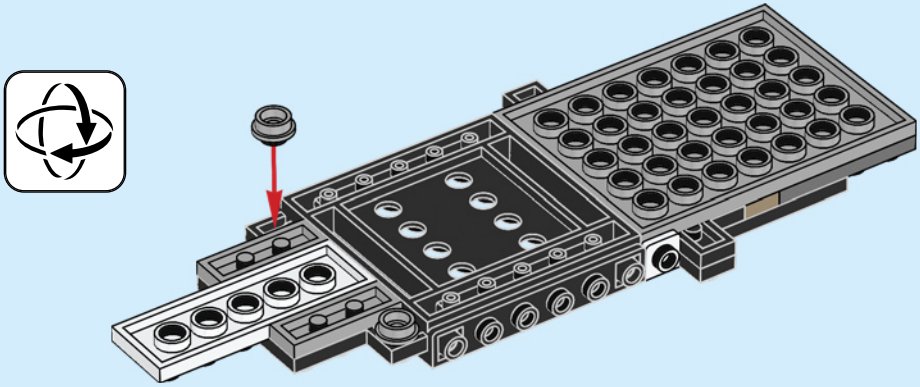



8

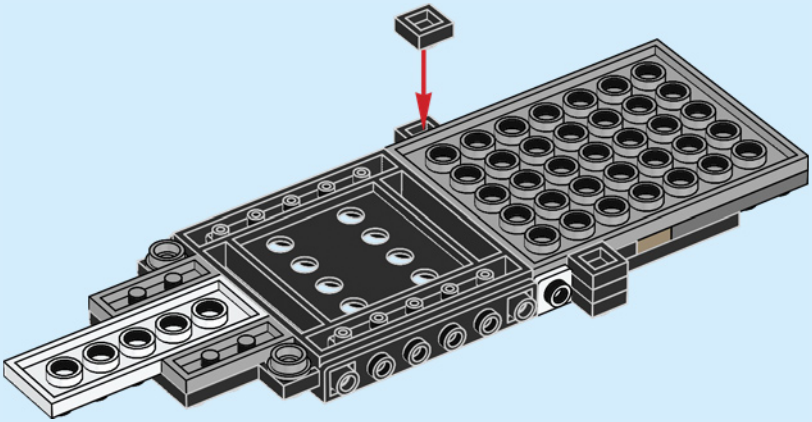

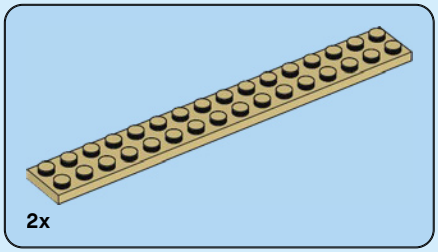

9

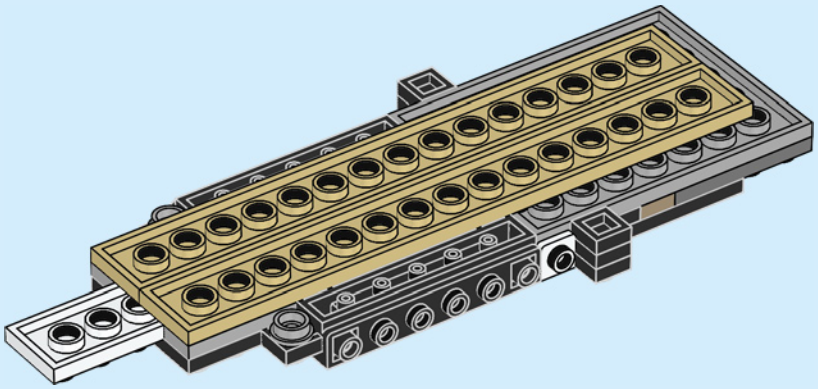

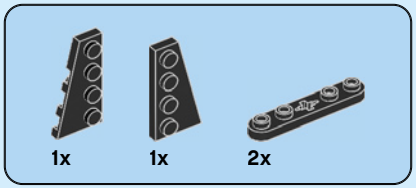

10

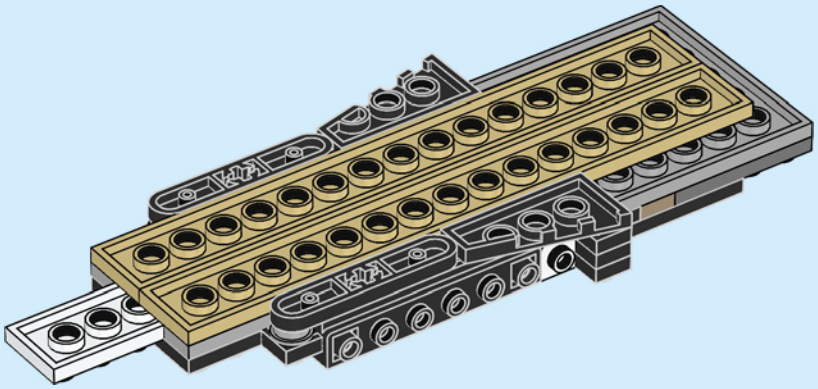

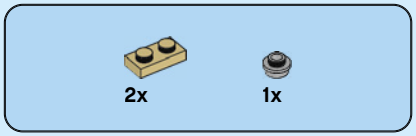

11

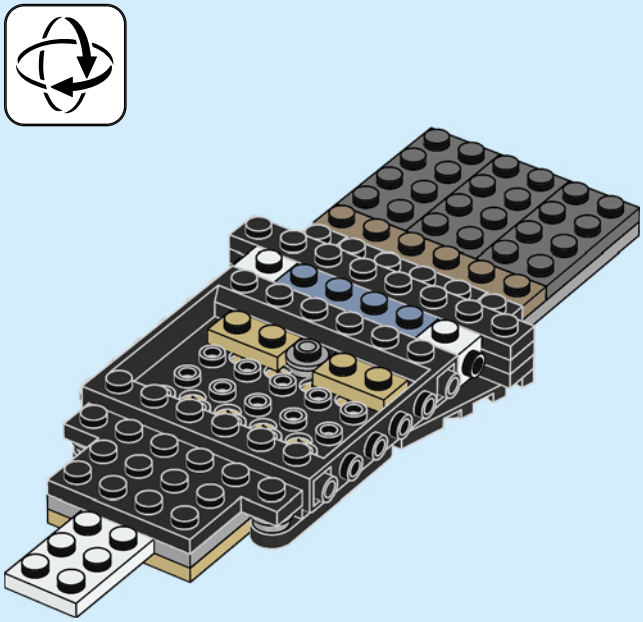

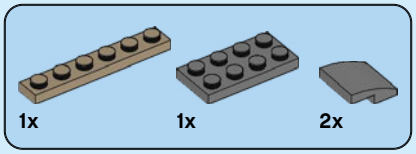

12

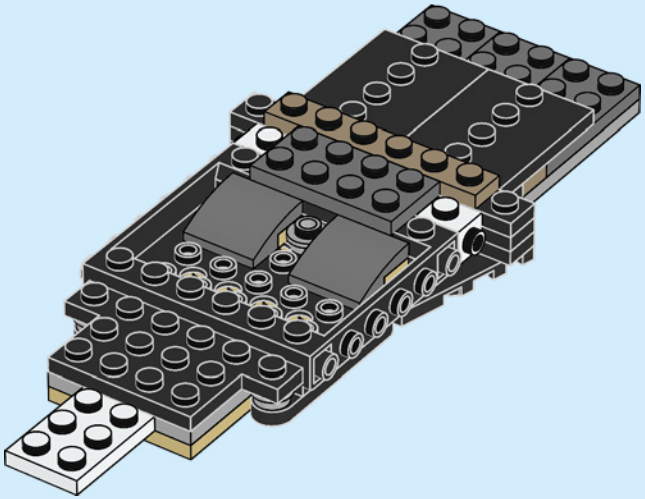

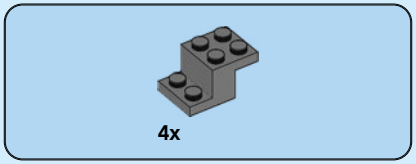

13

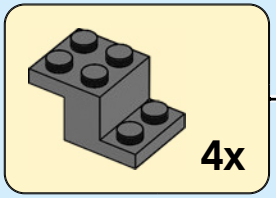

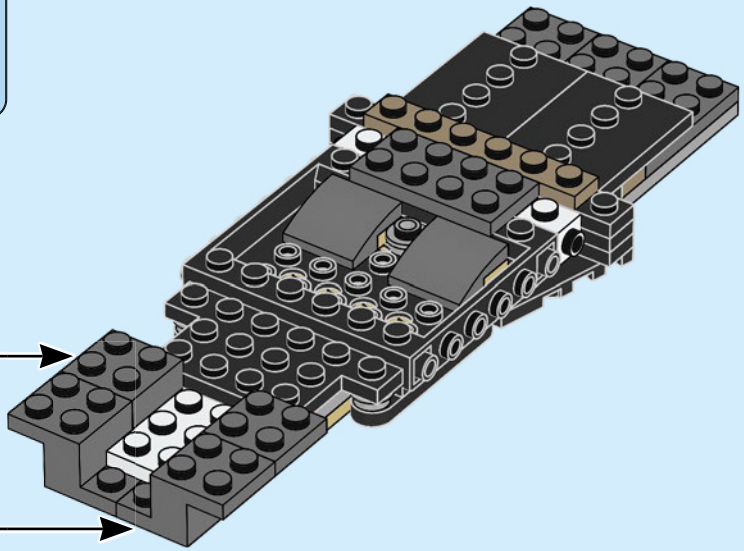

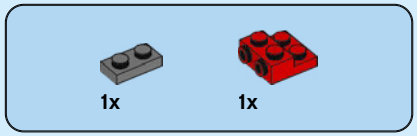

14

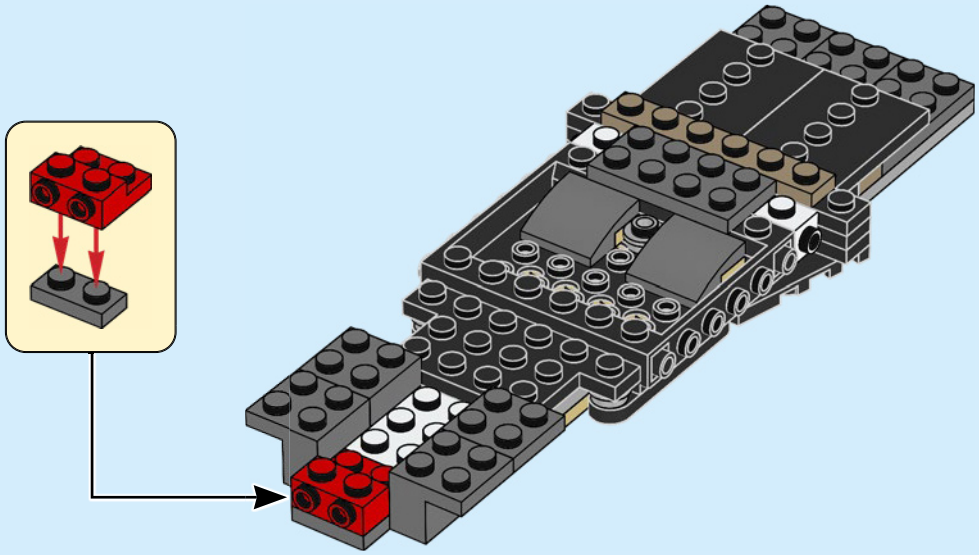

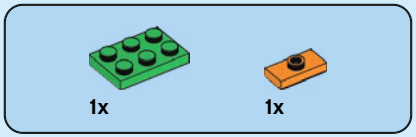

15

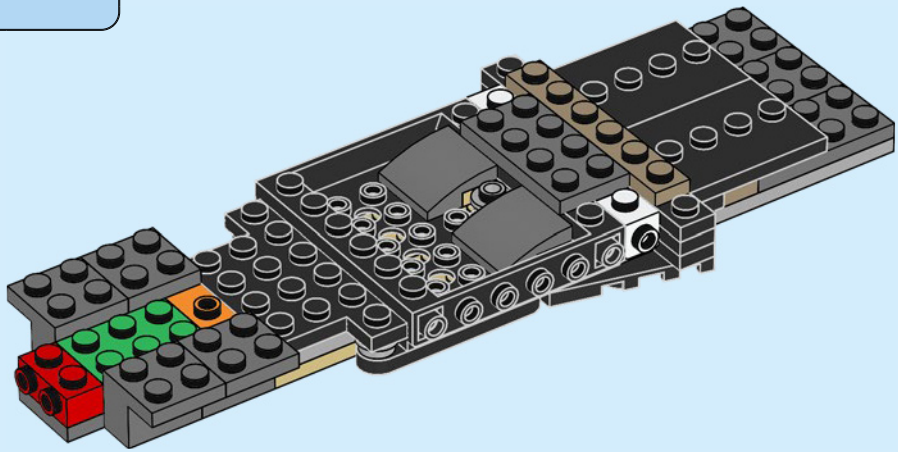

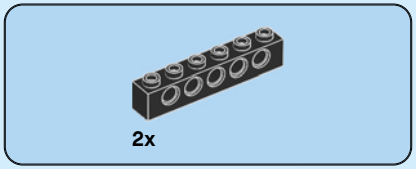

16

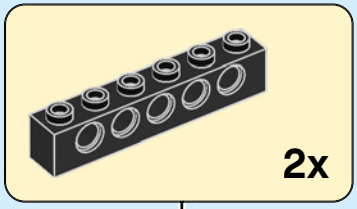

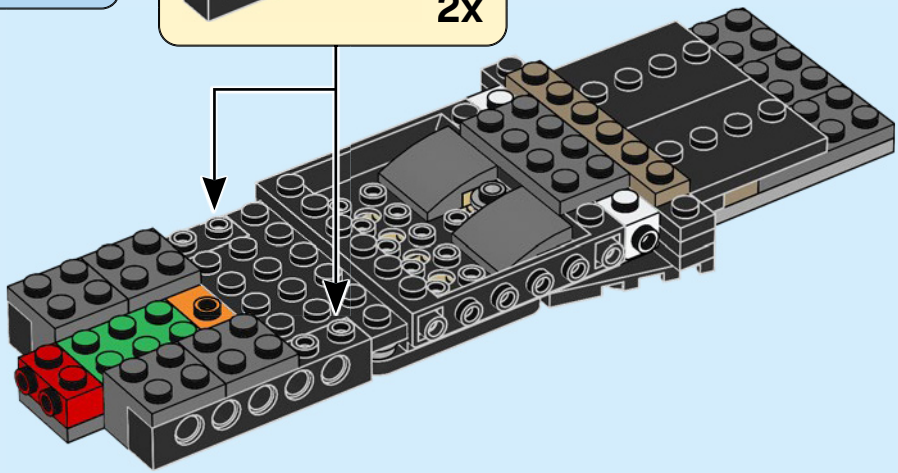

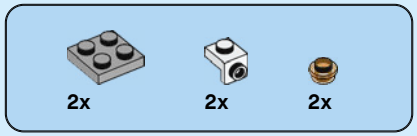

17

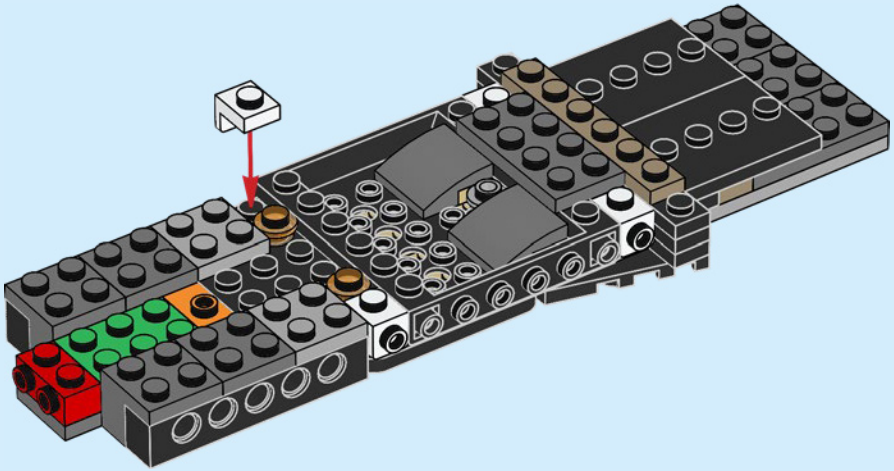

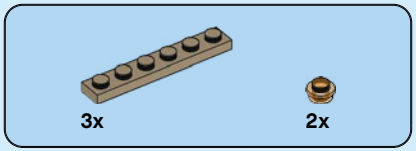

18

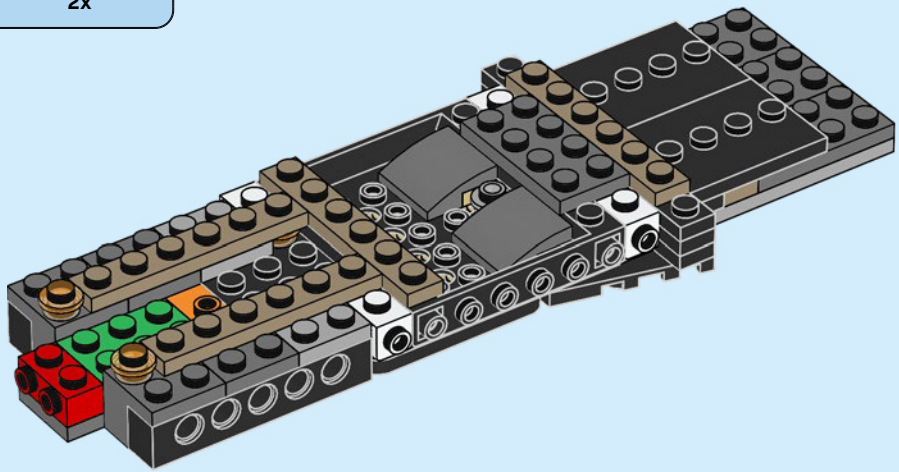



19

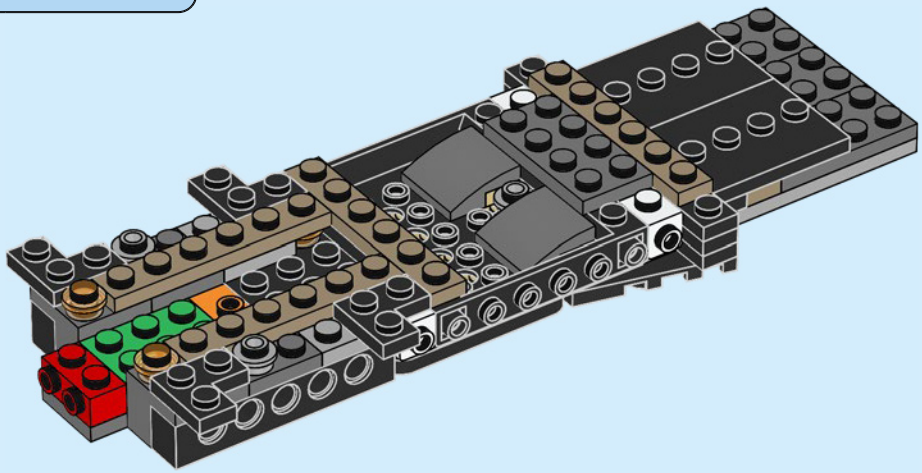

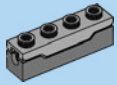

2x



20

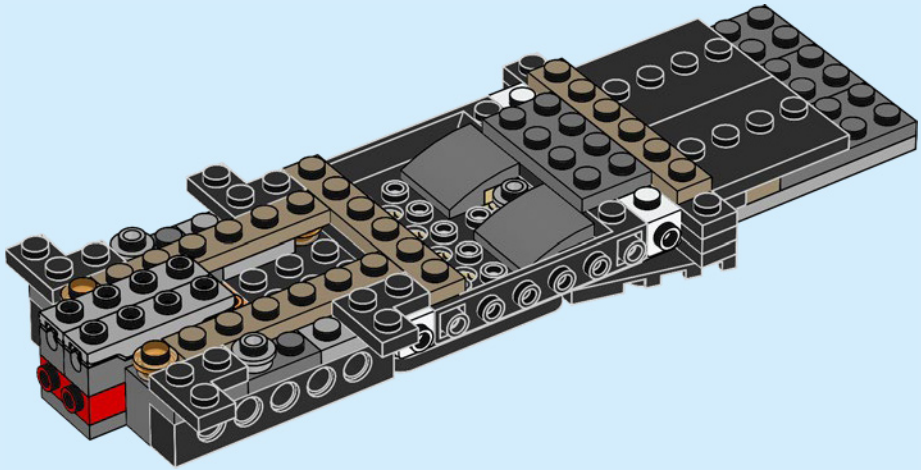



21

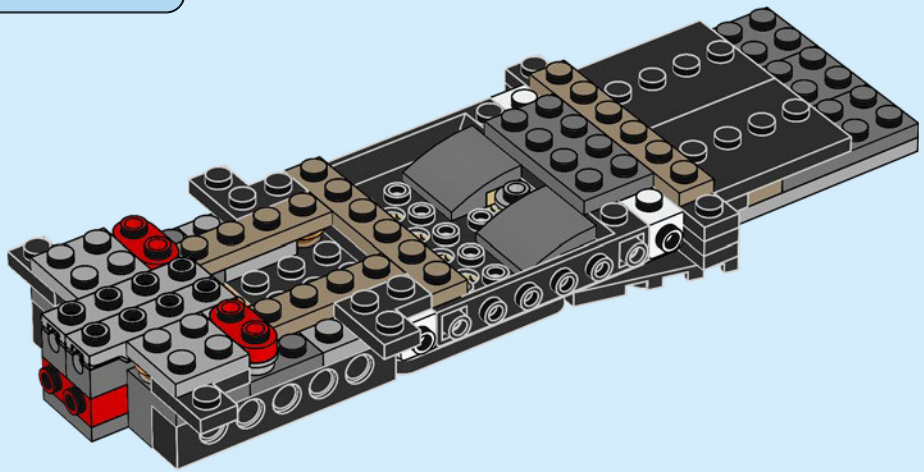



22

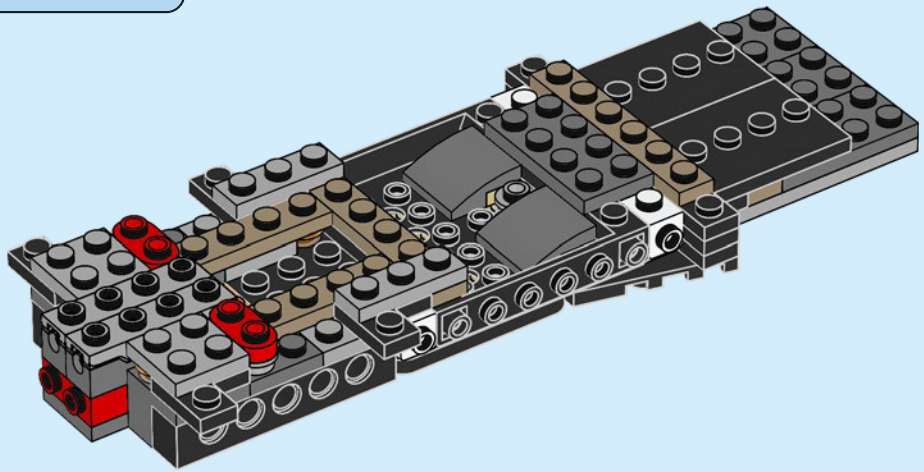

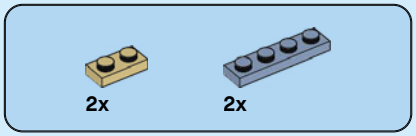

23

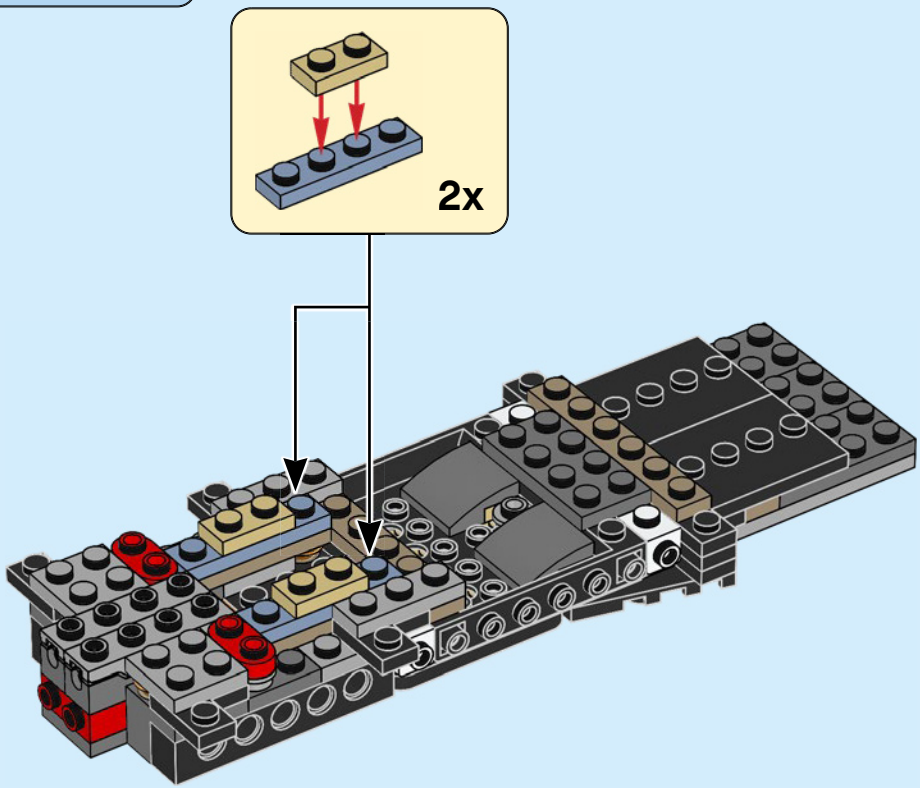

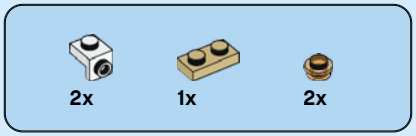

24

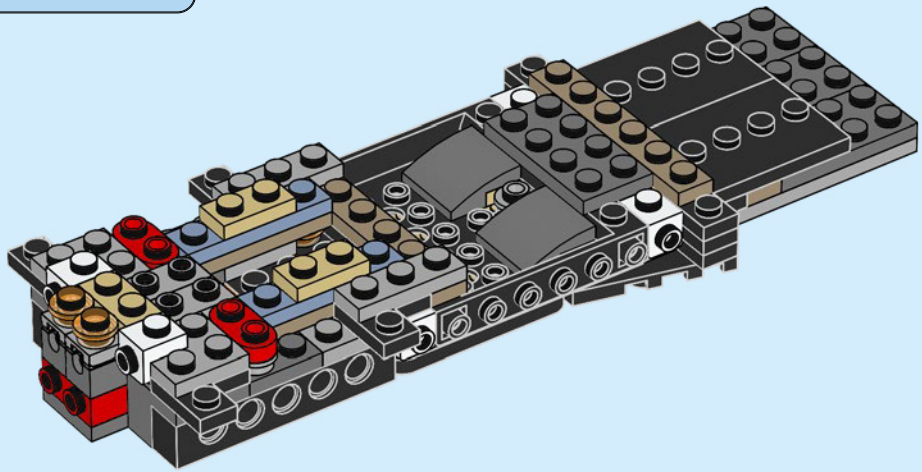

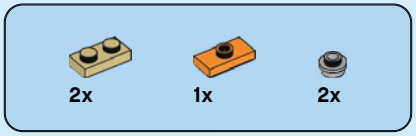

25

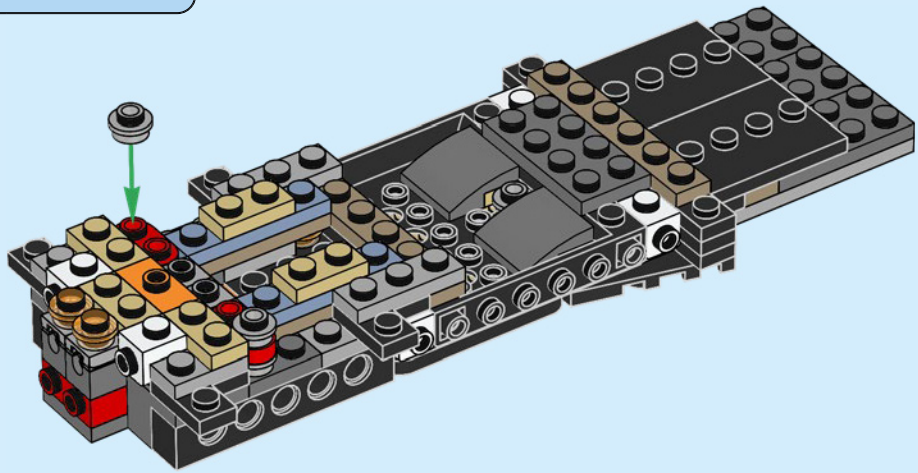

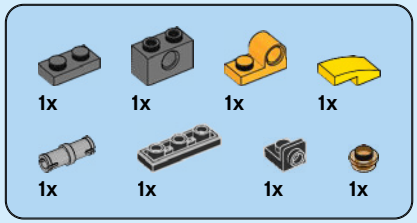

26

1

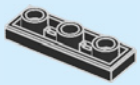

2

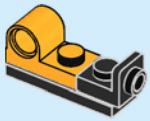

3

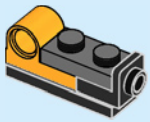

4

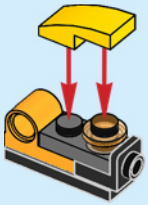

5



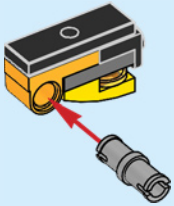

6

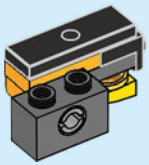

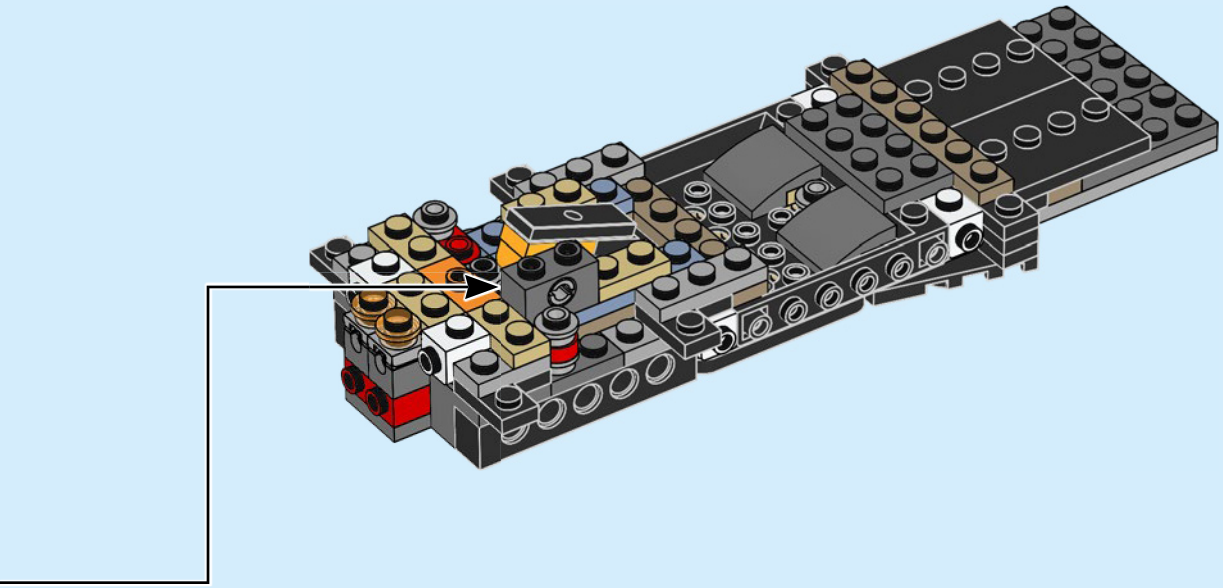

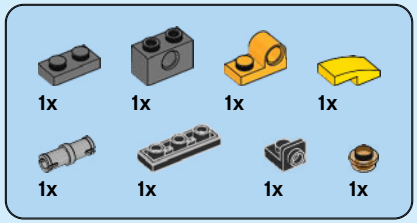

27

1

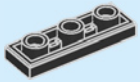

2

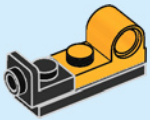

3

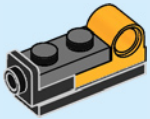

4

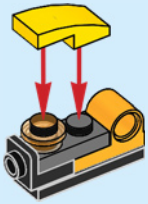

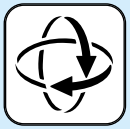

5

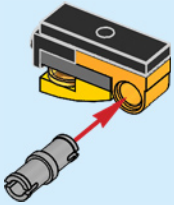

6

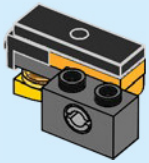

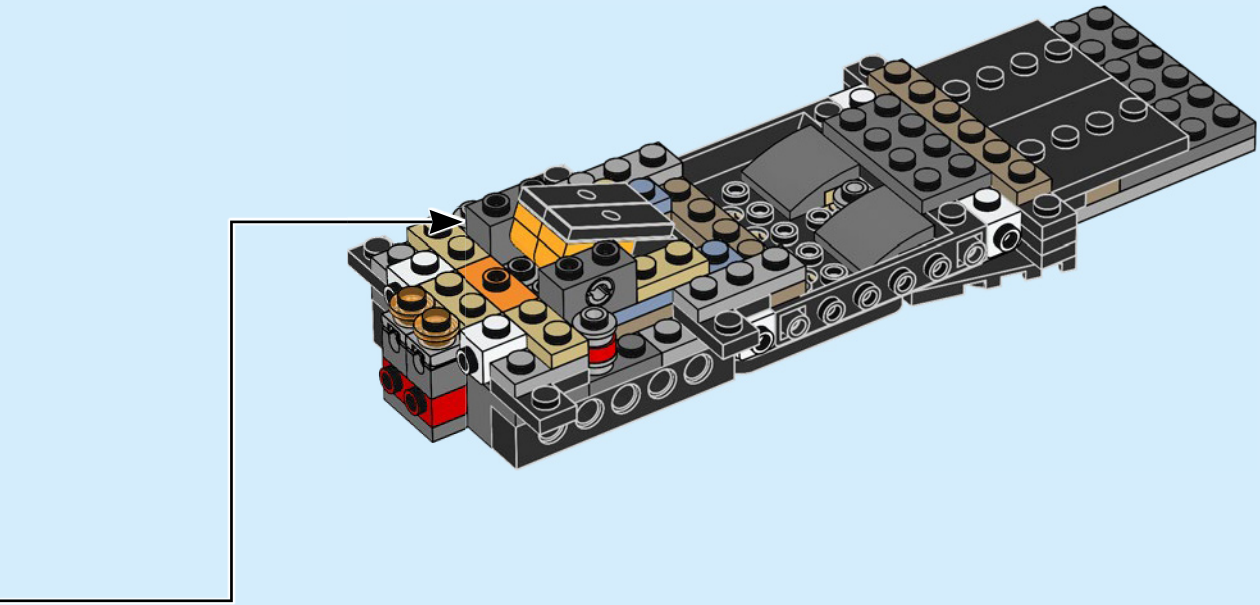



28

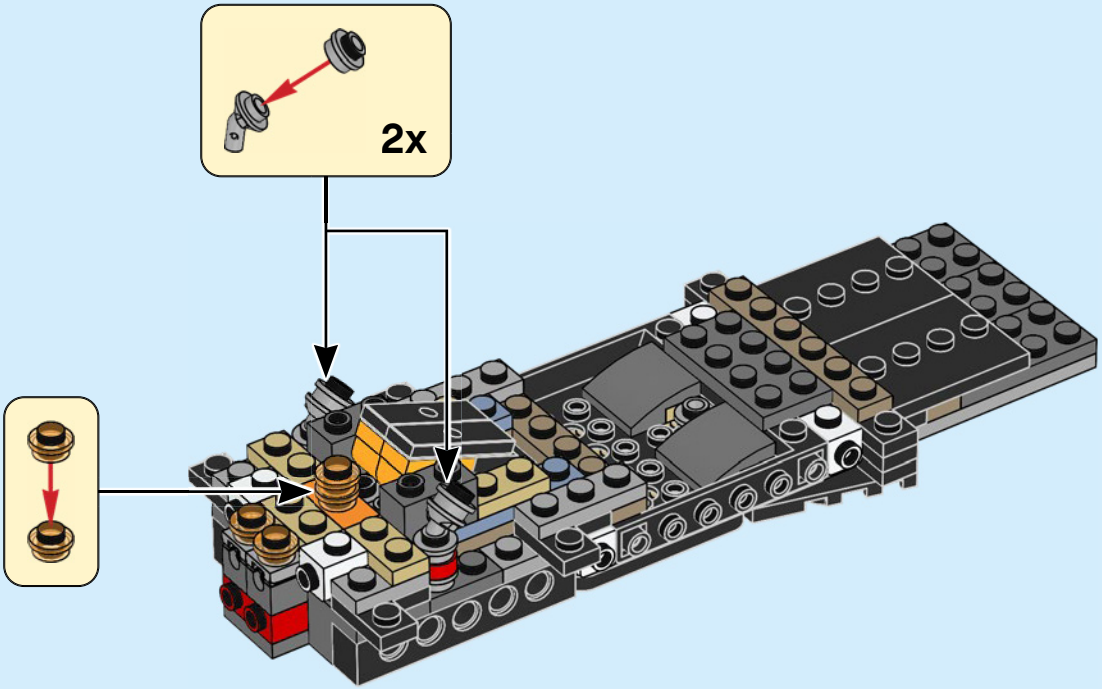

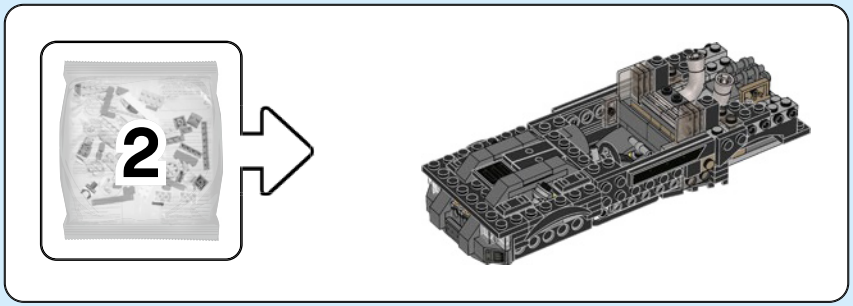

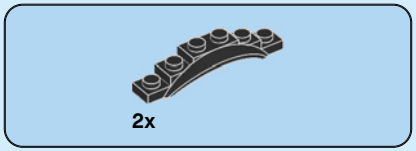

29

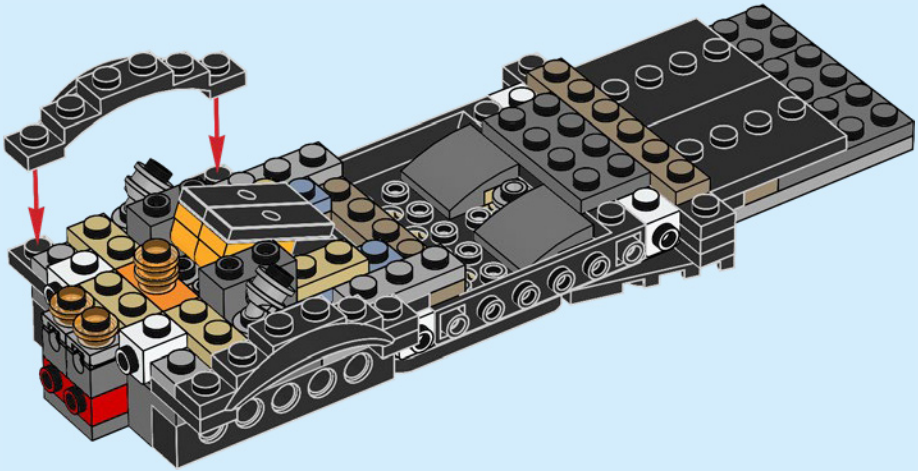



30

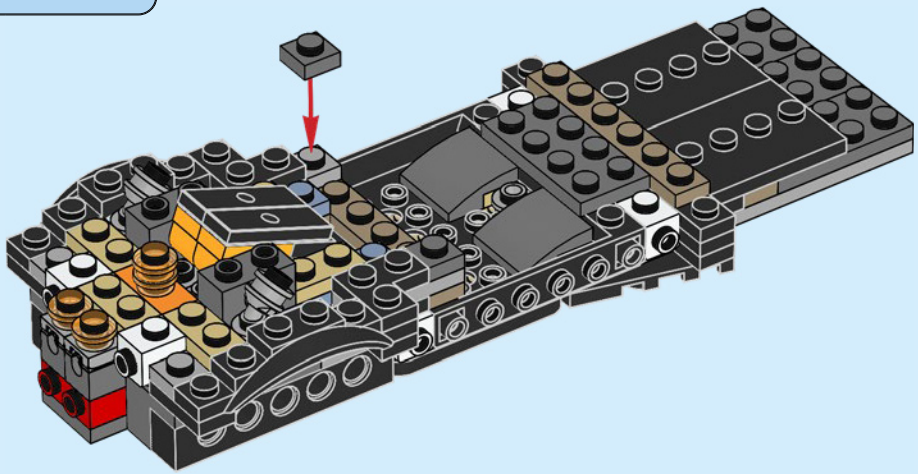



31

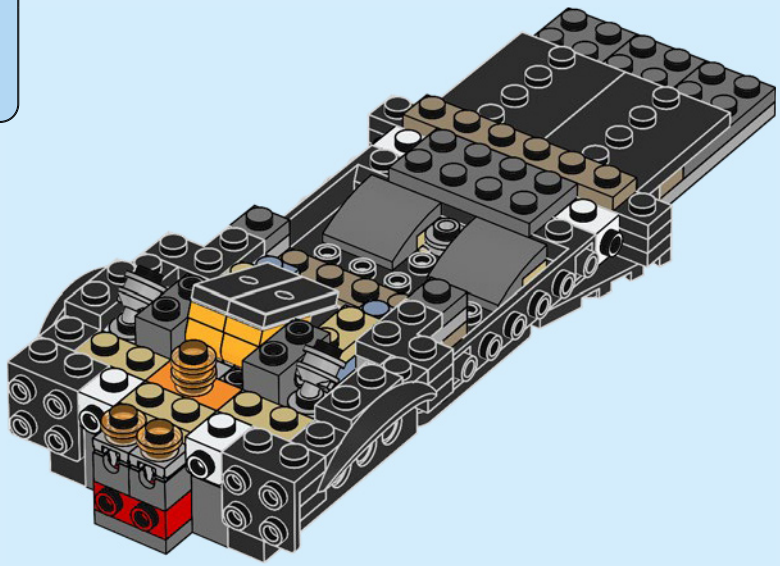

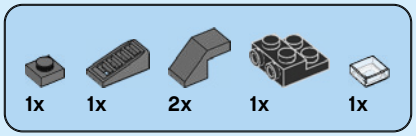

32

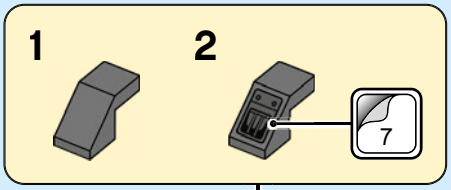

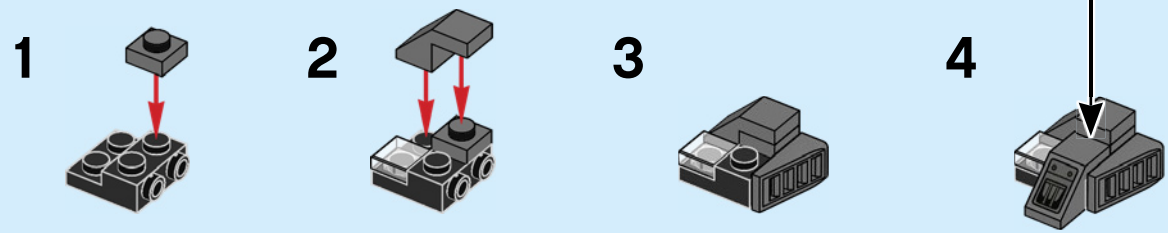

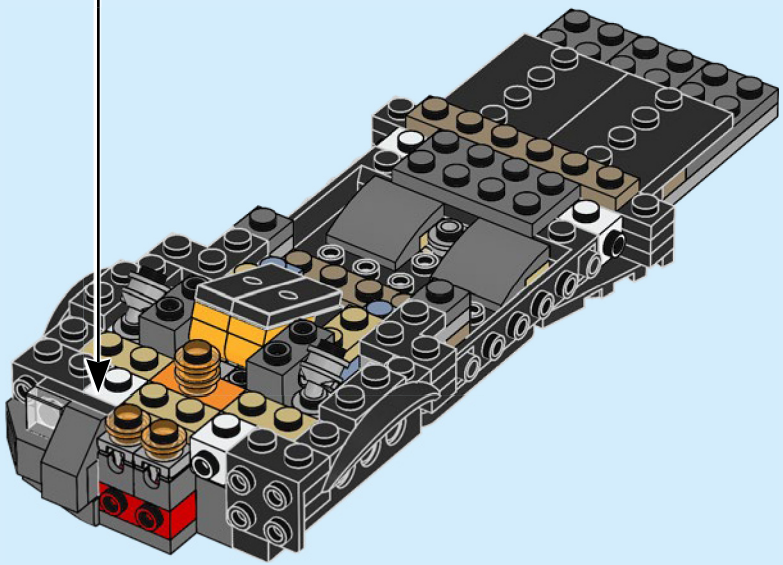

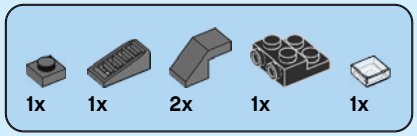

33

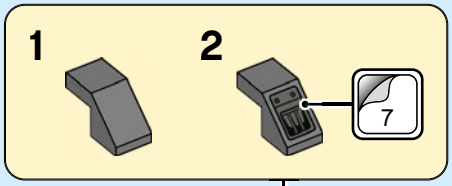

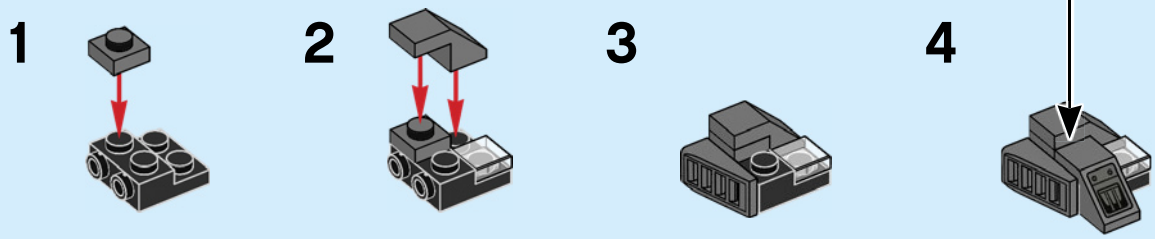

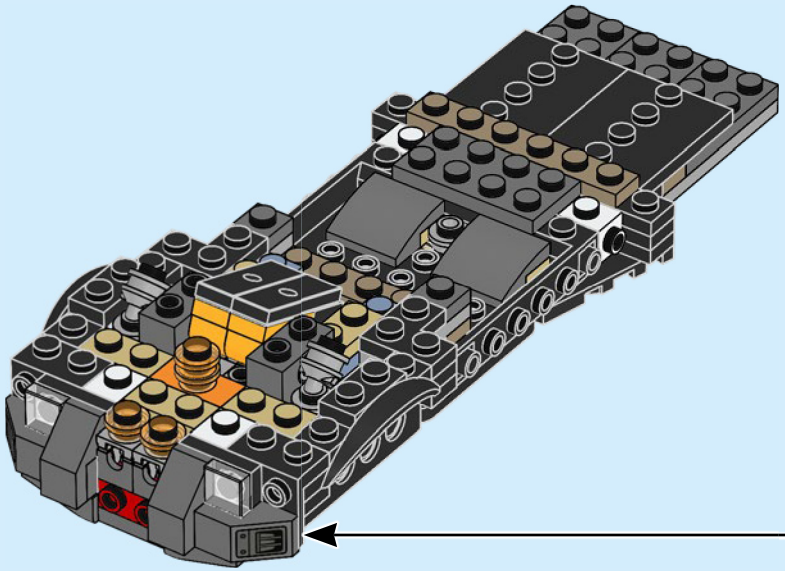

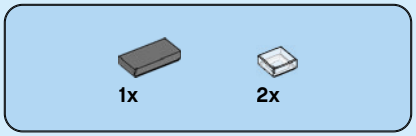

34

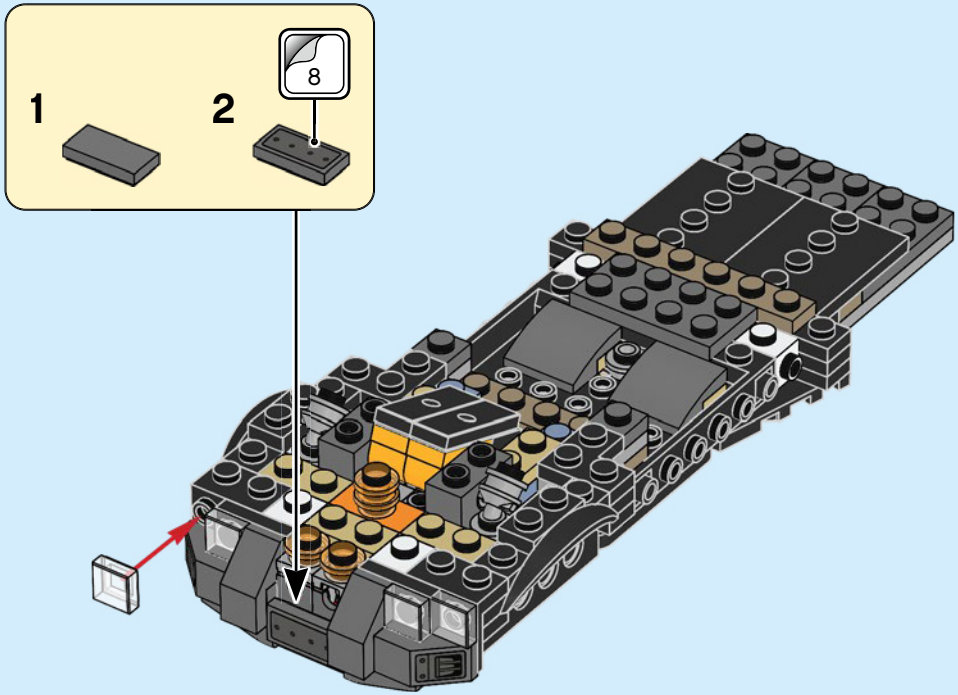

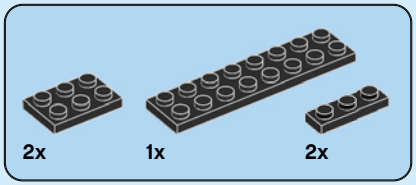

35

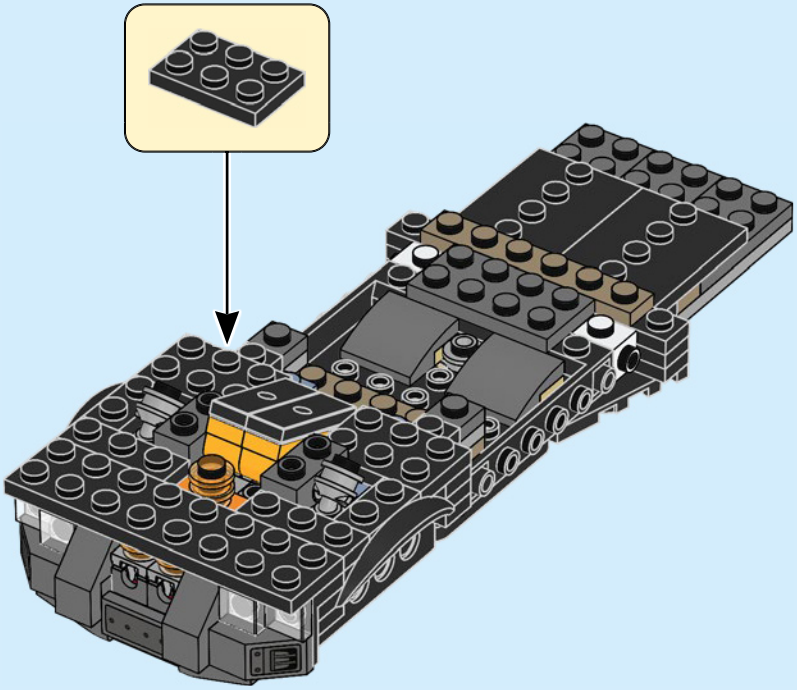



36

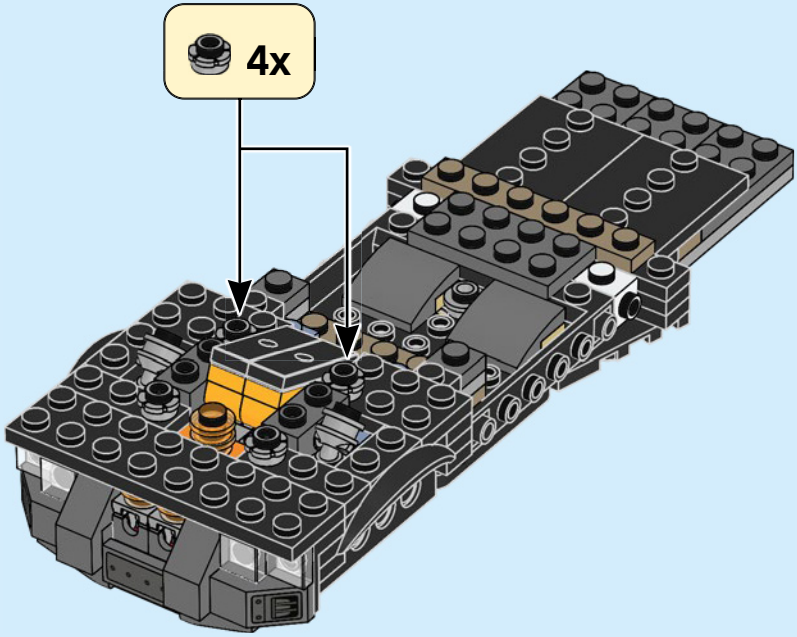

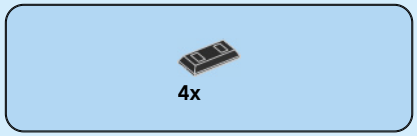

37

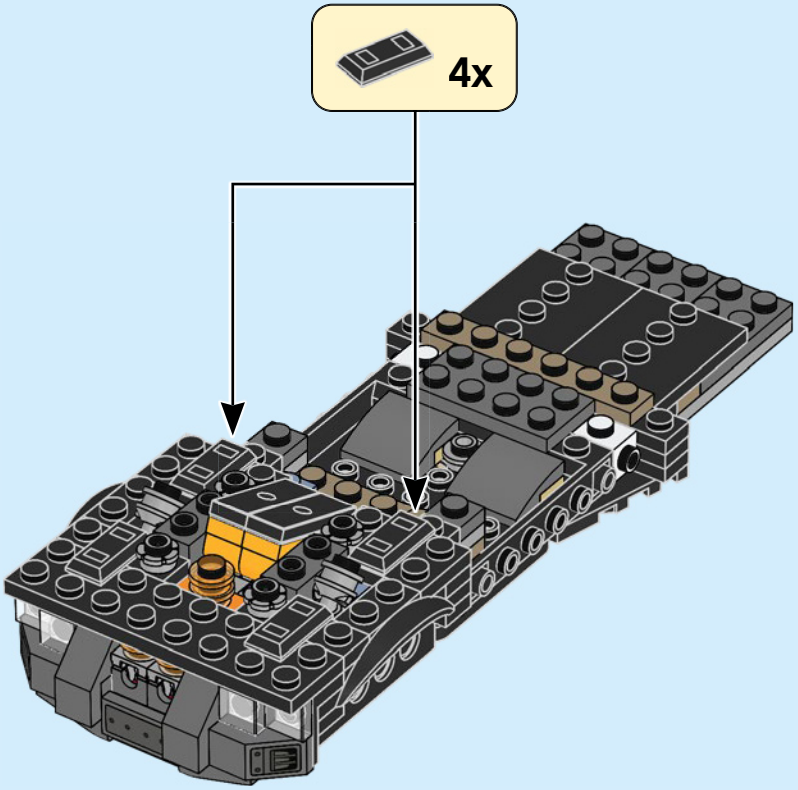

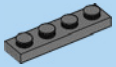

2x

38

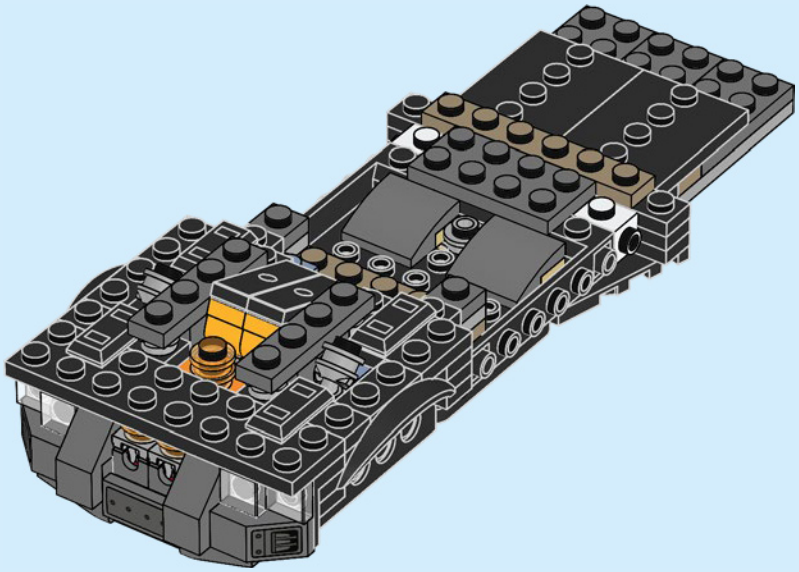

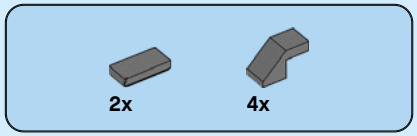

39

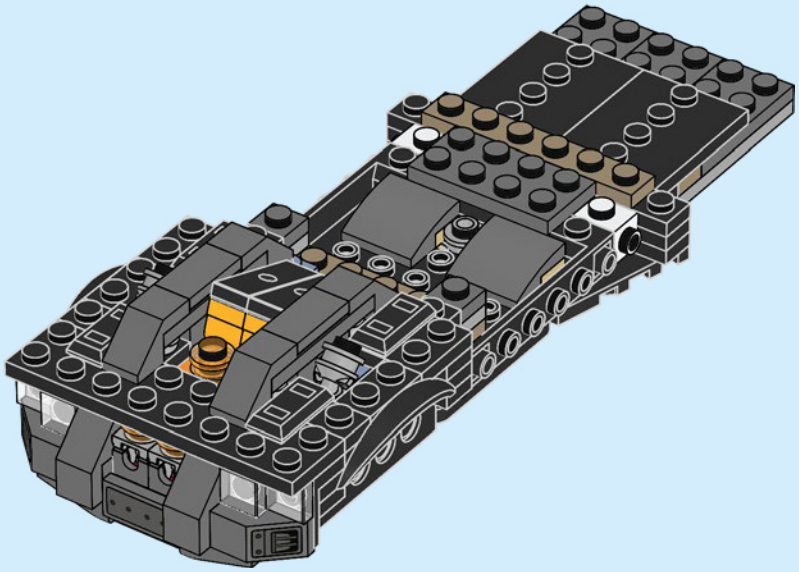

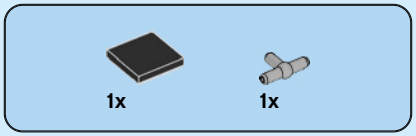

40

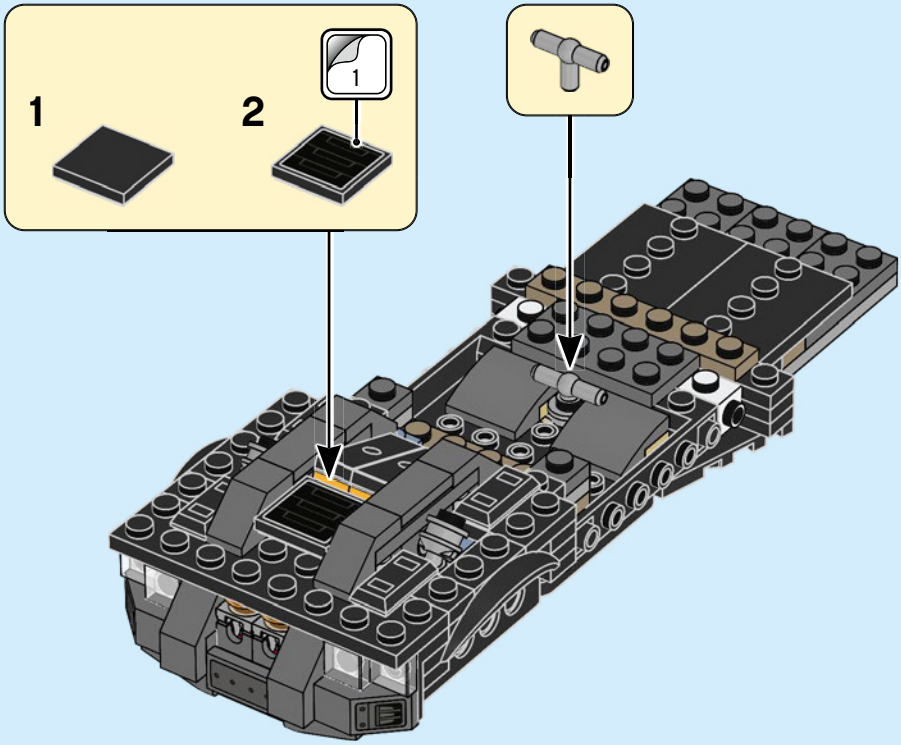

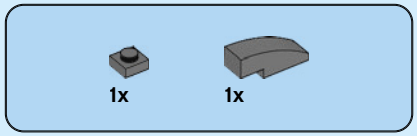

41

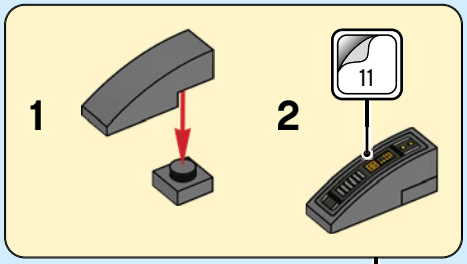

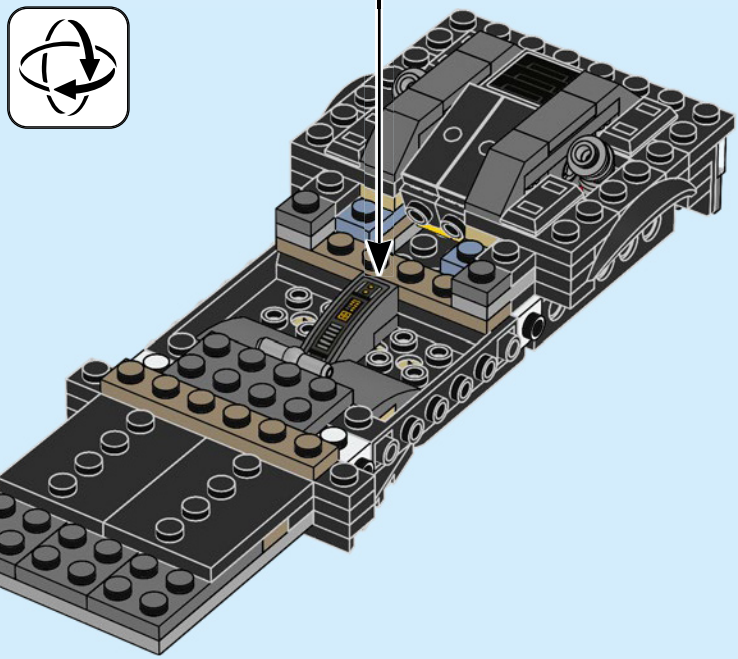

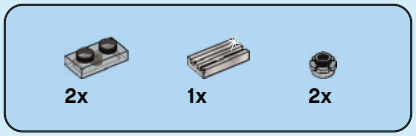

42

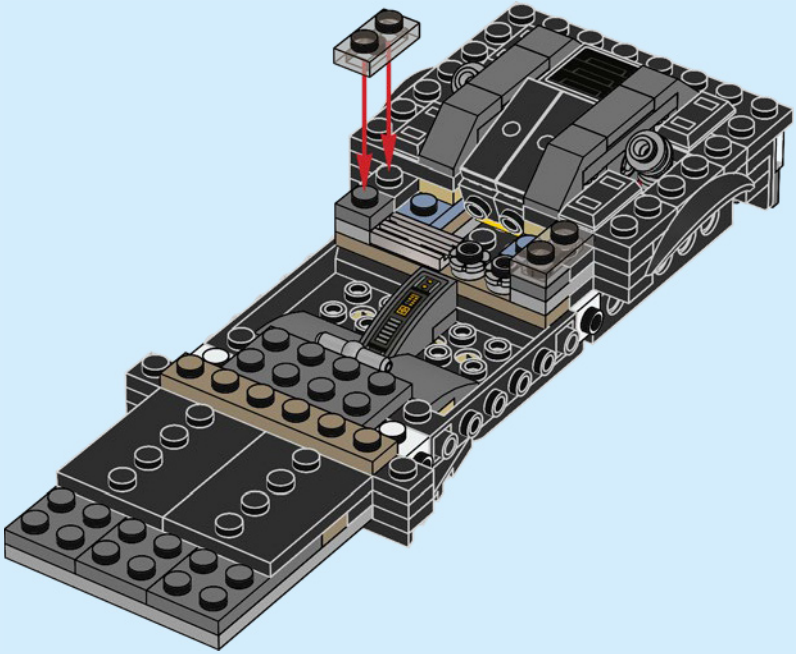

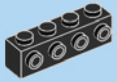

1x



2x

43

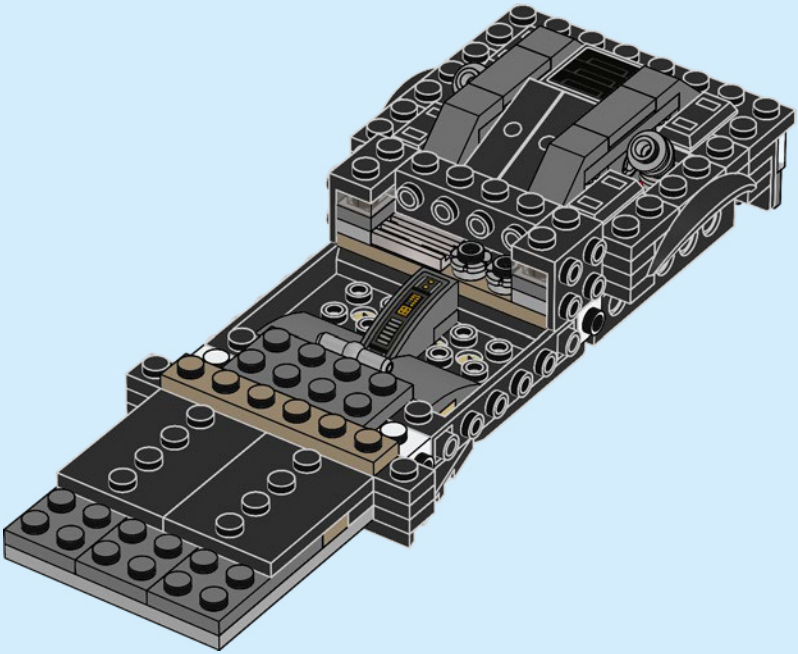

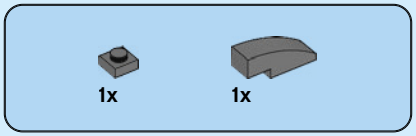

44

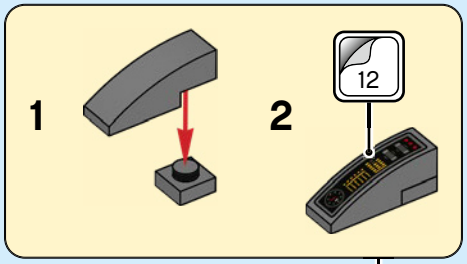

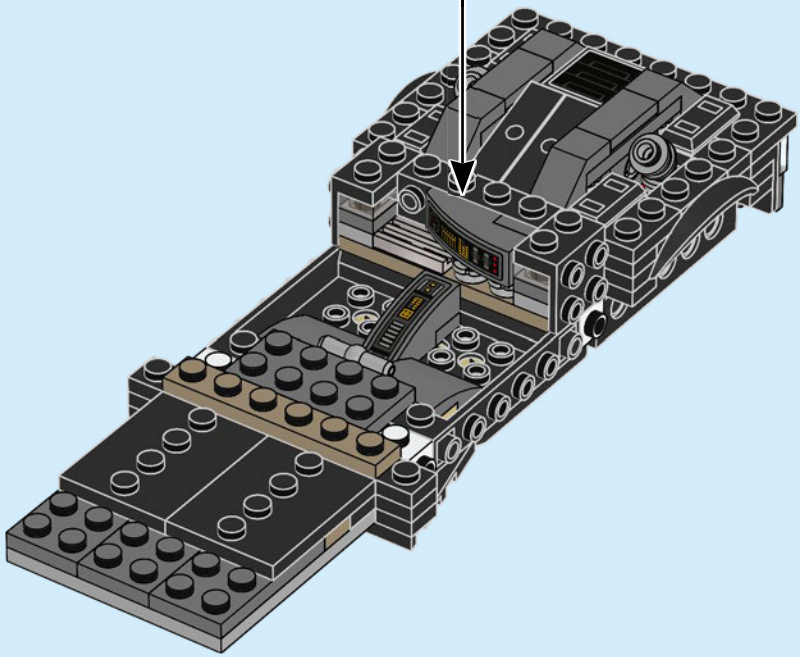

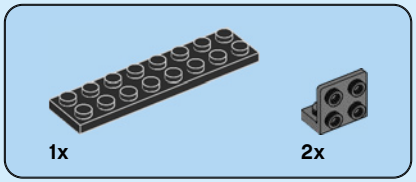

45

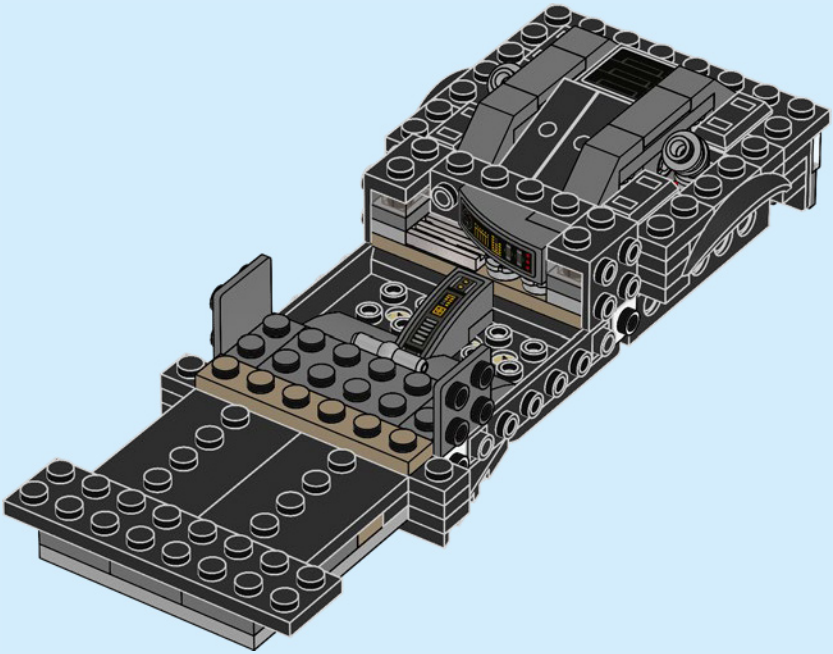

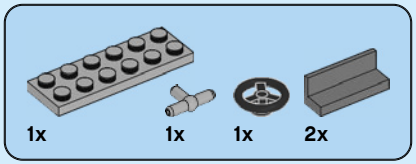

46

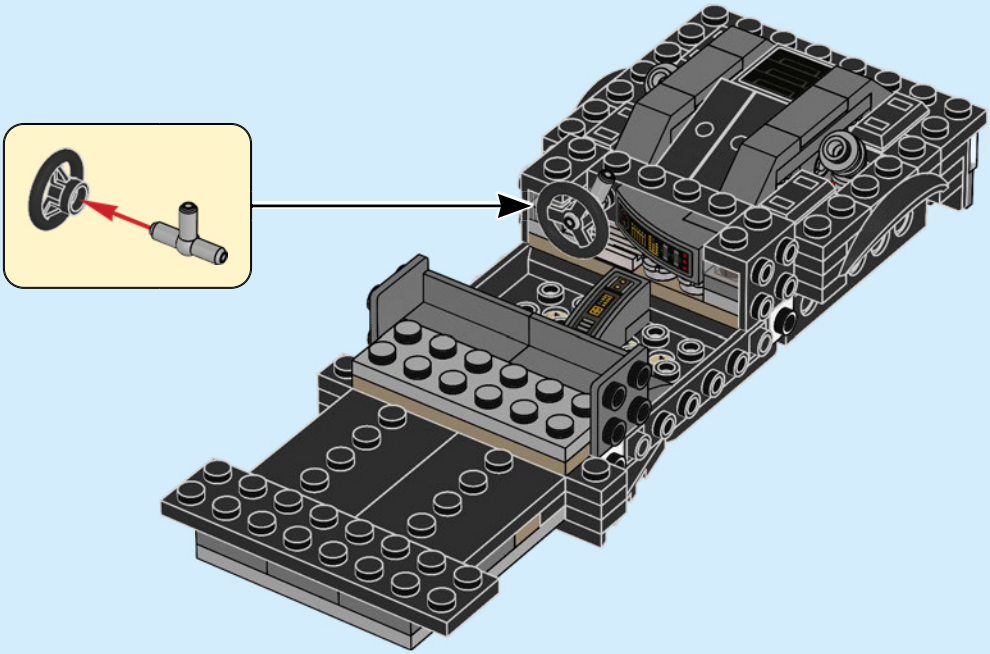

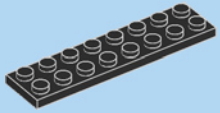

2x

47

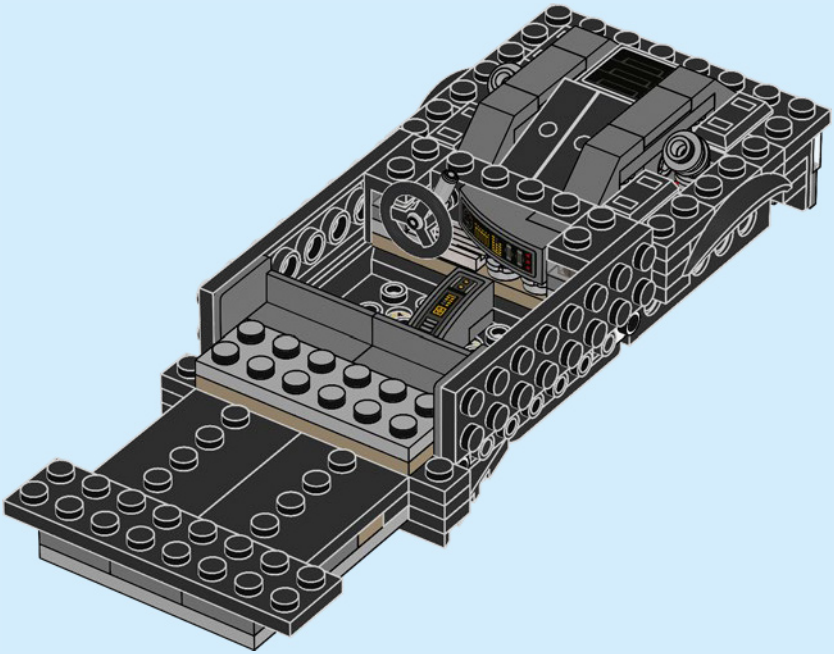

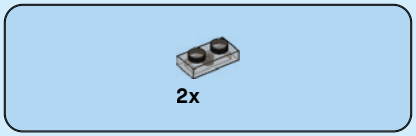

48

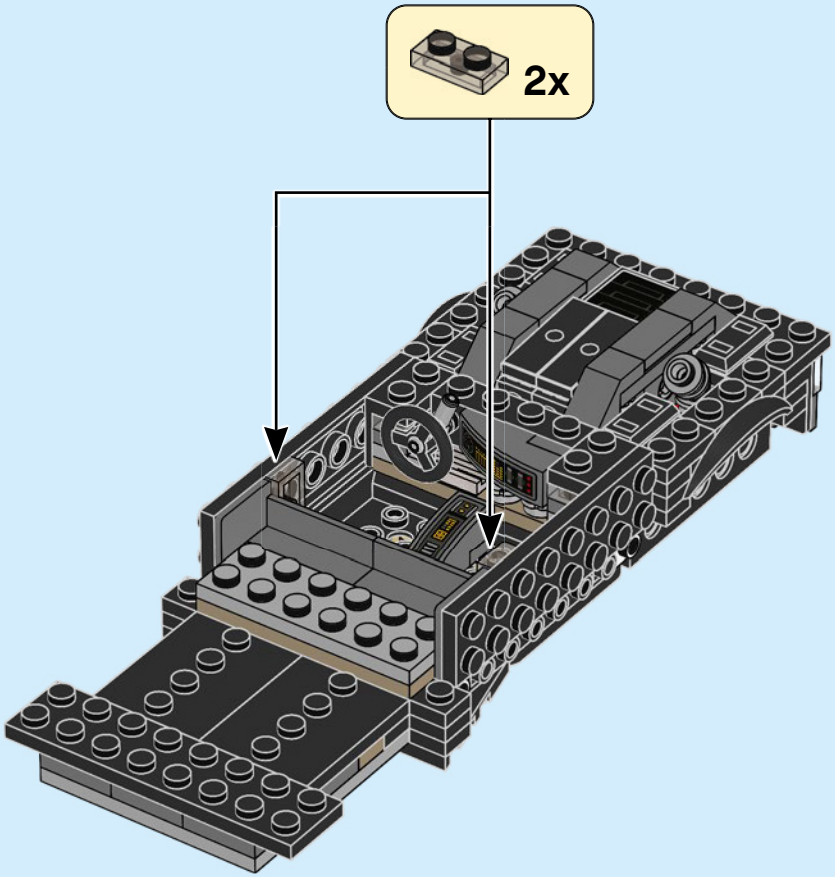

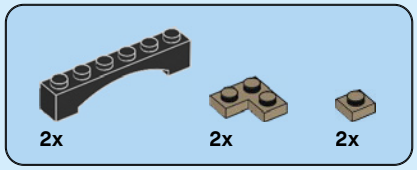

49

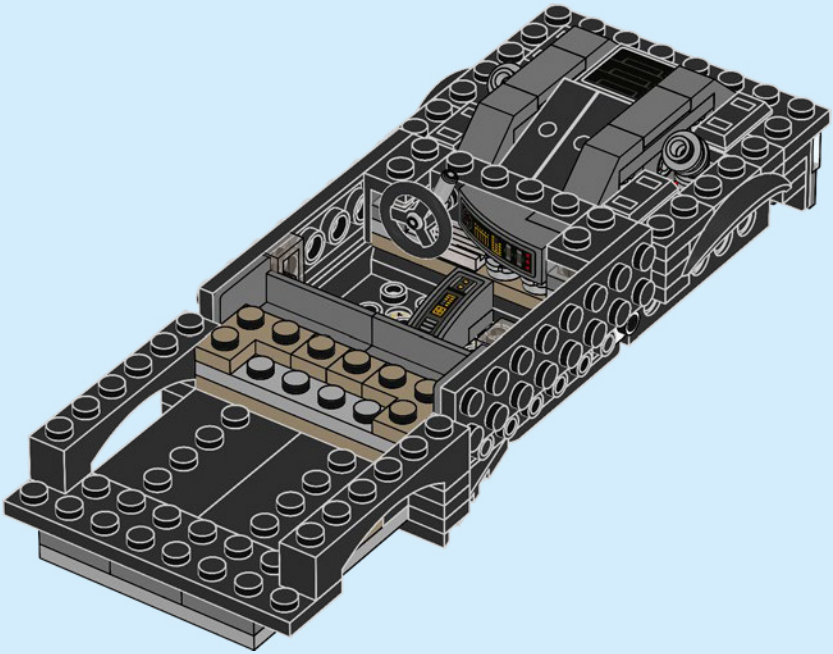

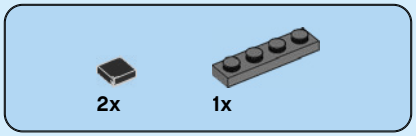

50

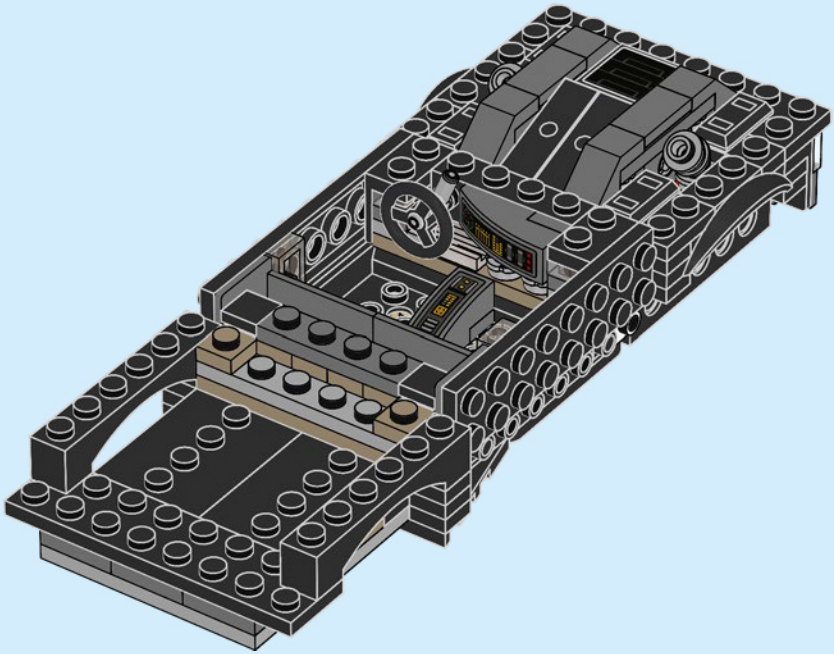

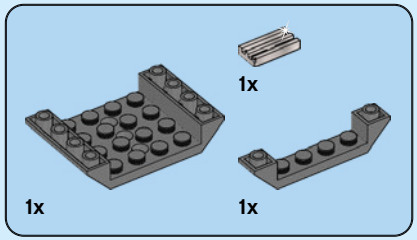

51

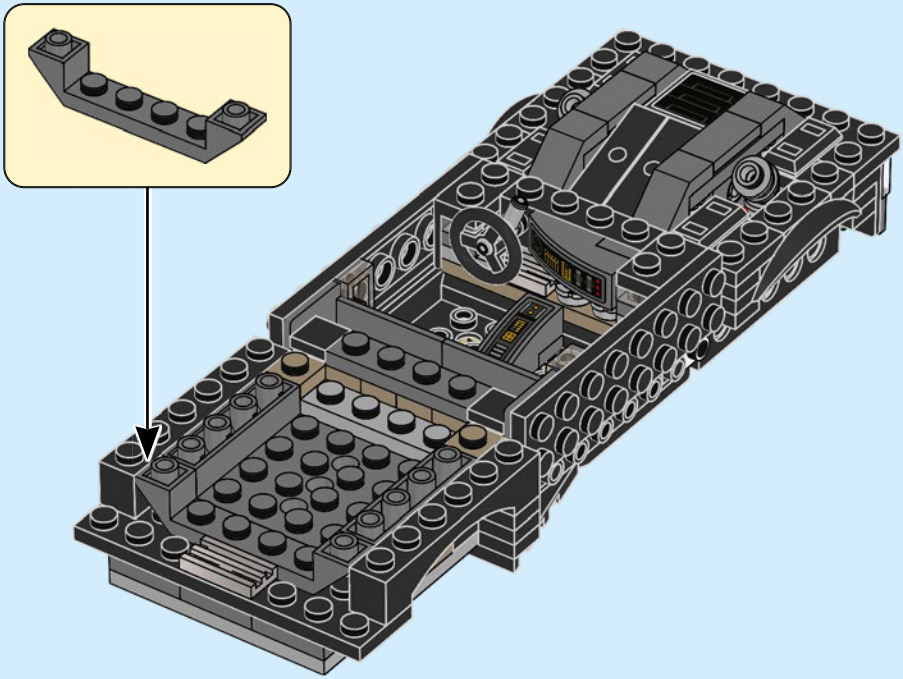

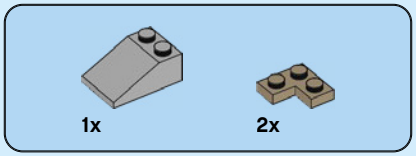

52

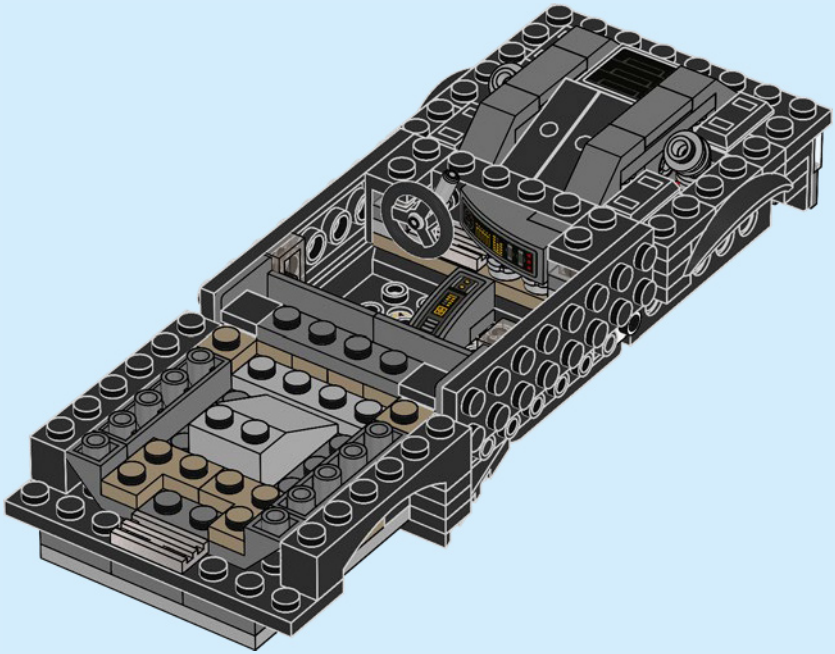

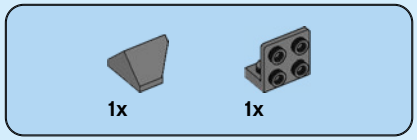

53

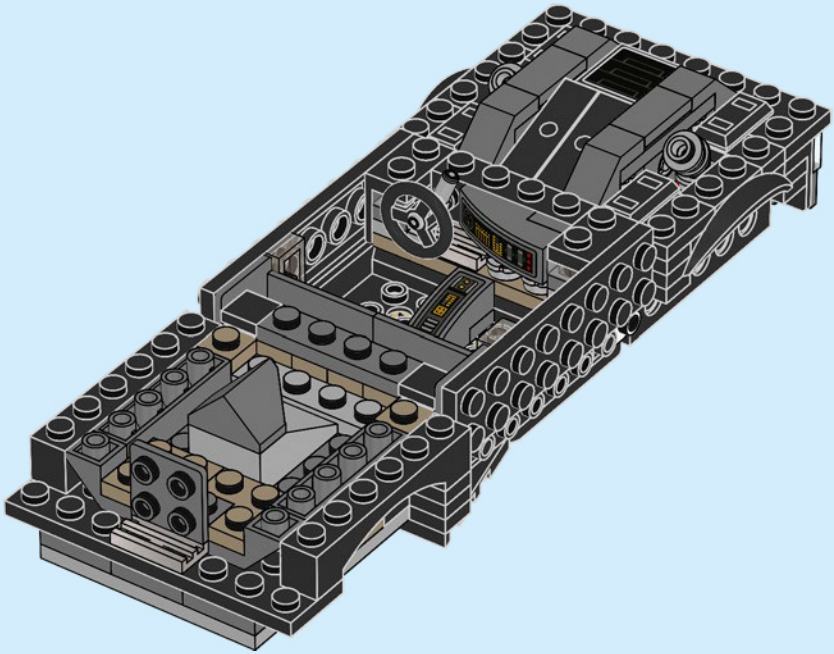

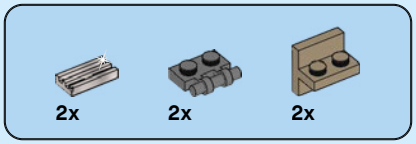

54

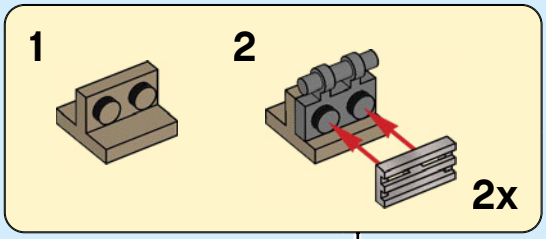

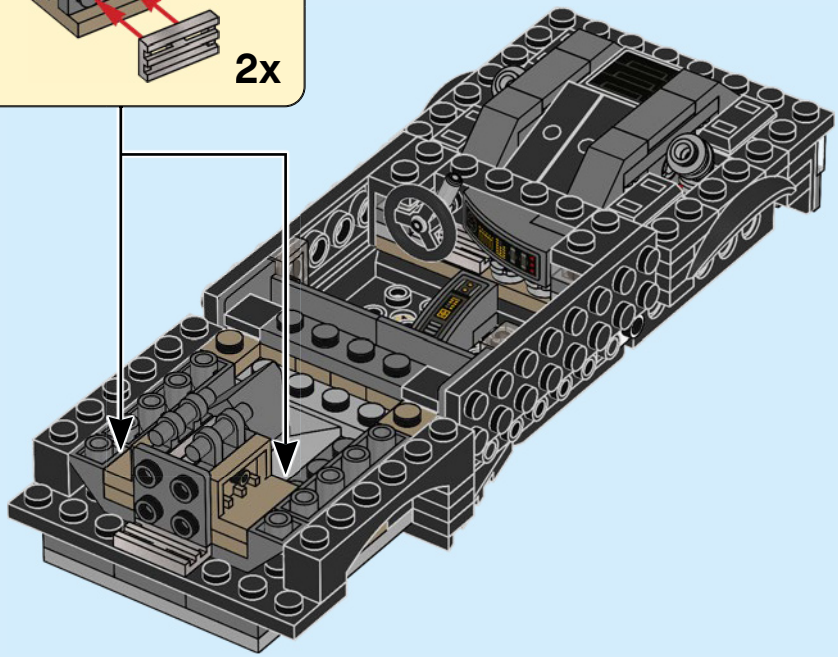



55

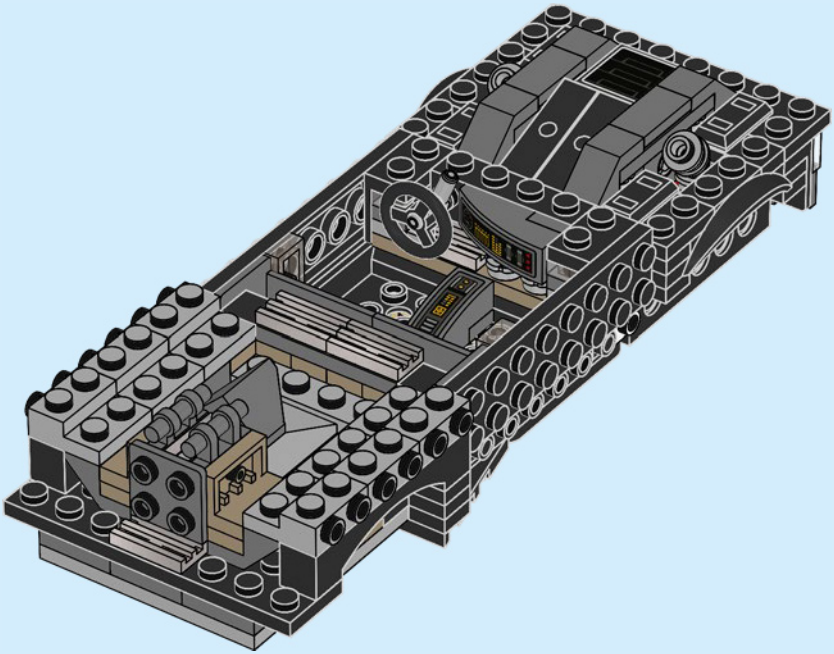

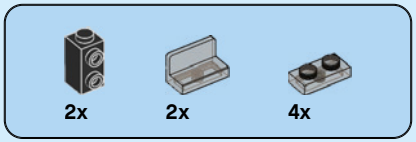

56

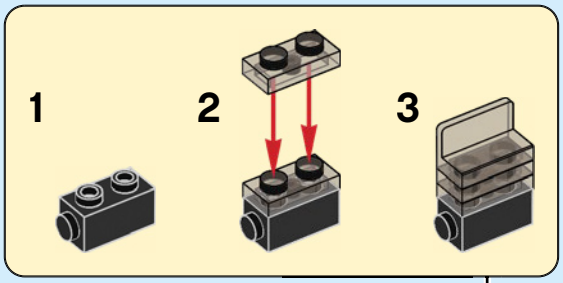

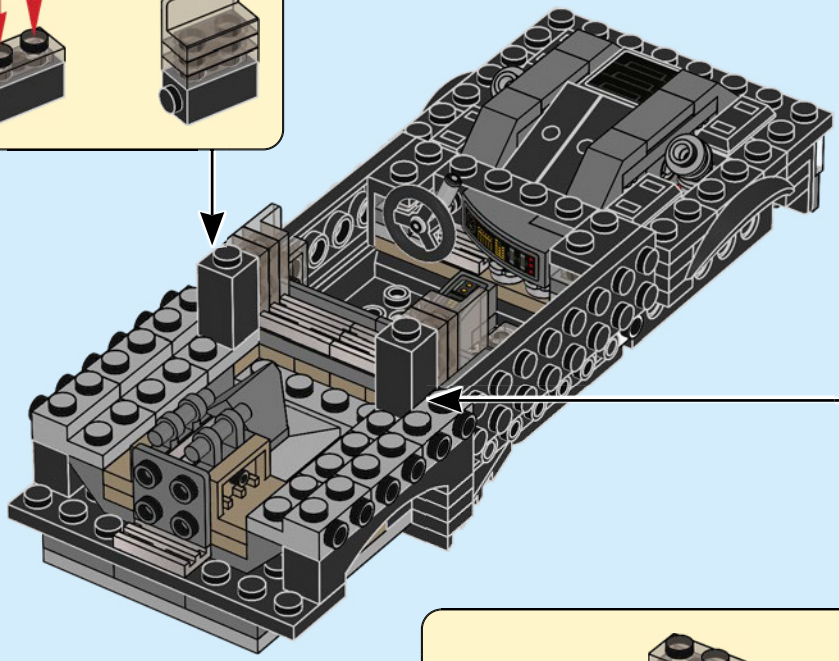

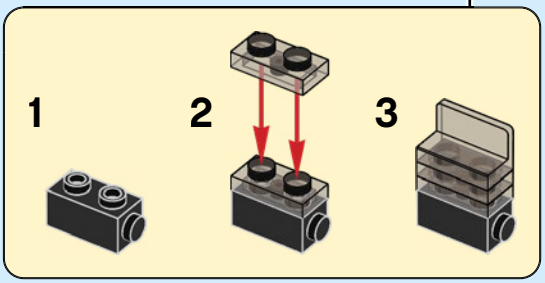

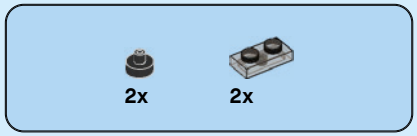

57

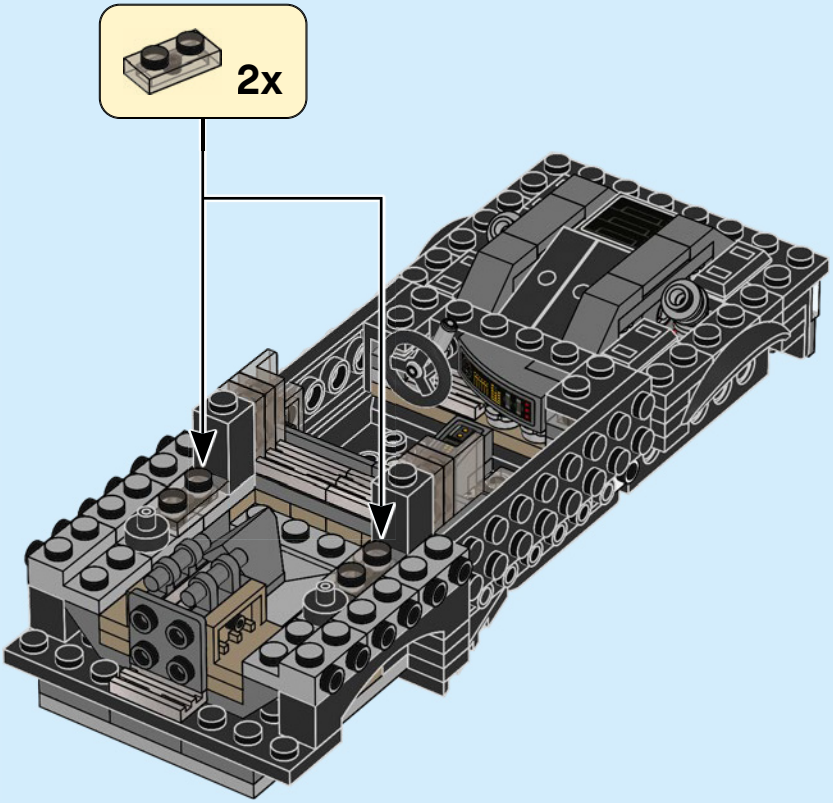



58

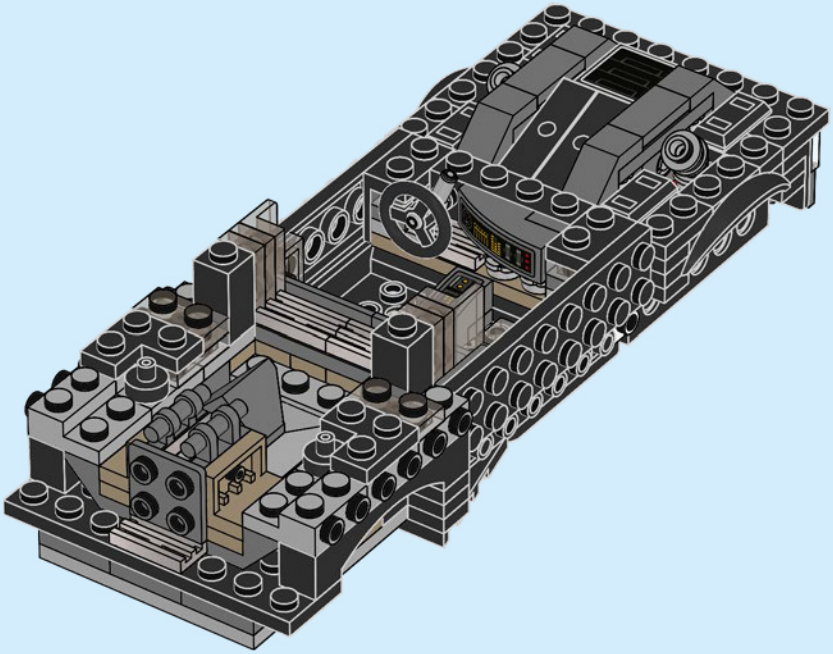

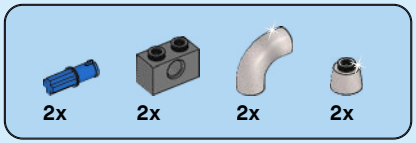

59

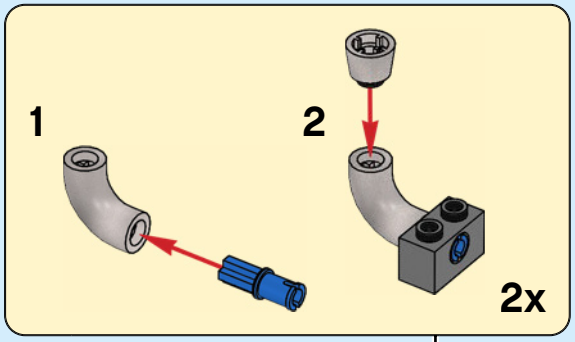

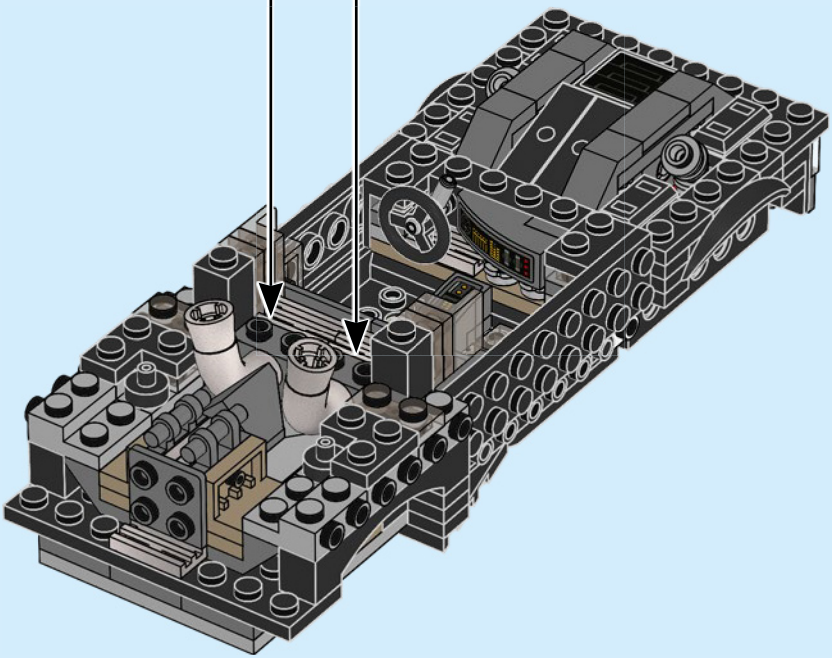

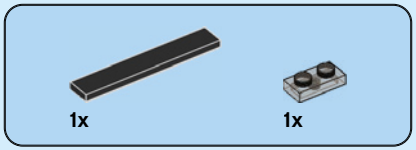

60

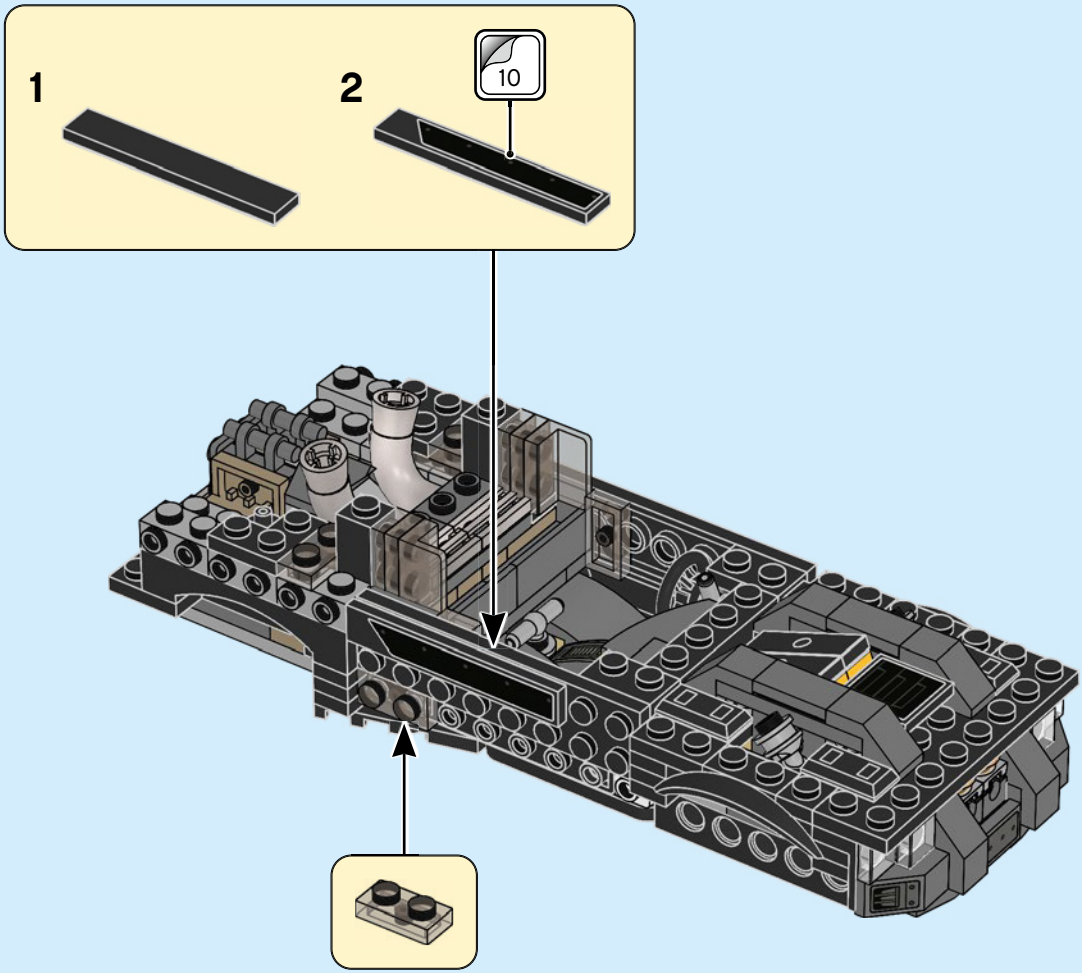

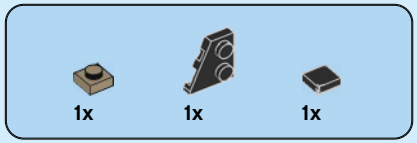

61

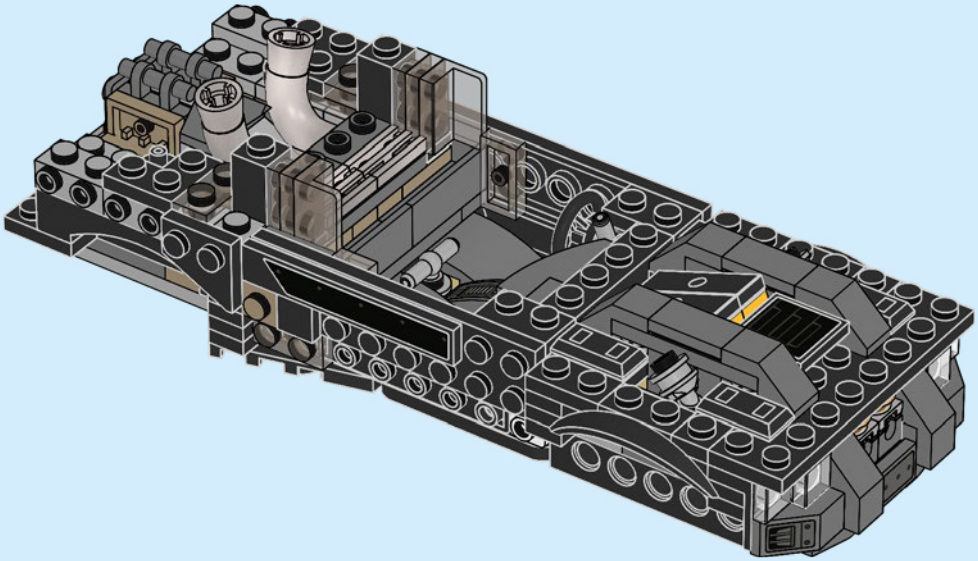

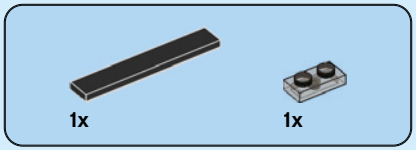

62

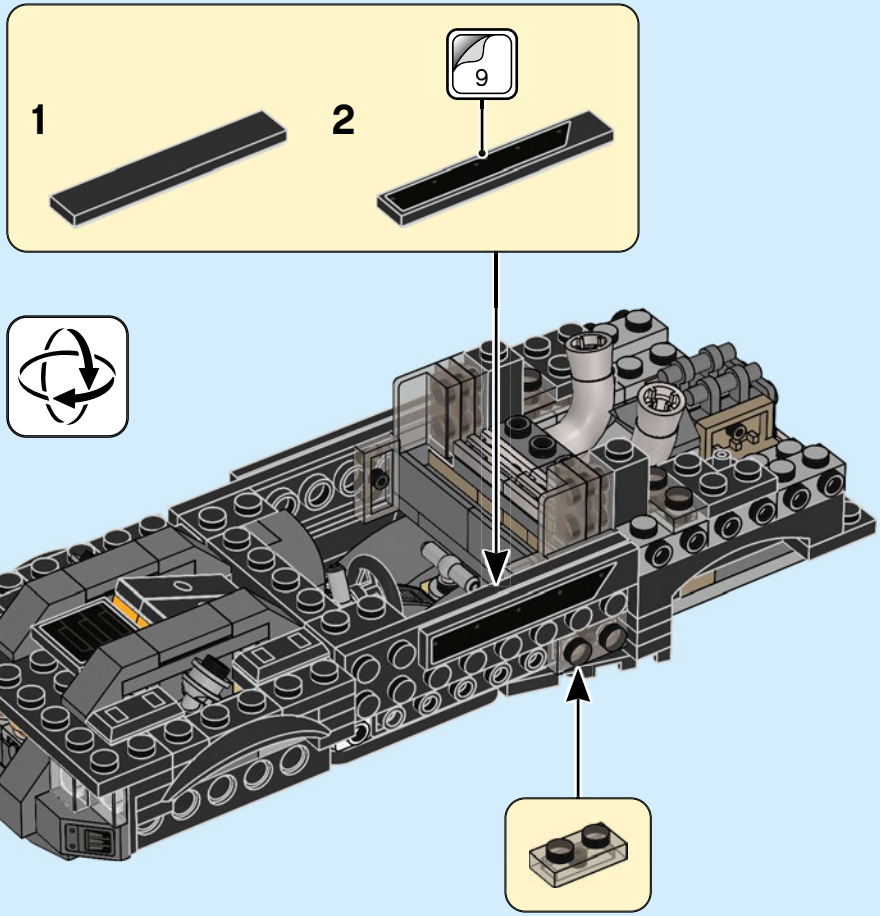



63

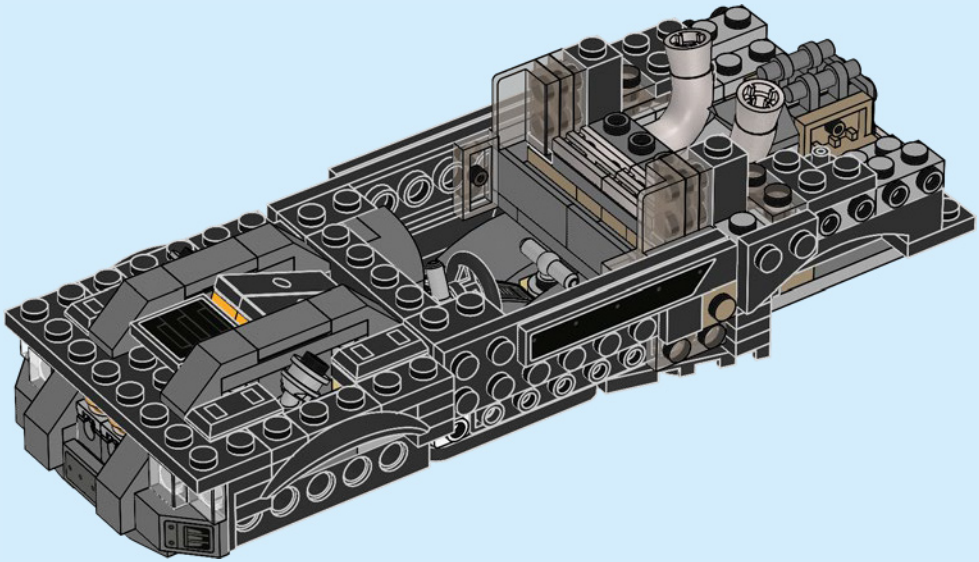

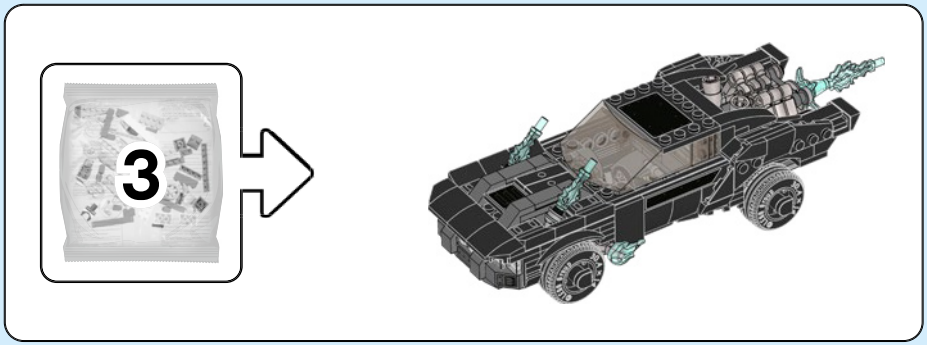



64

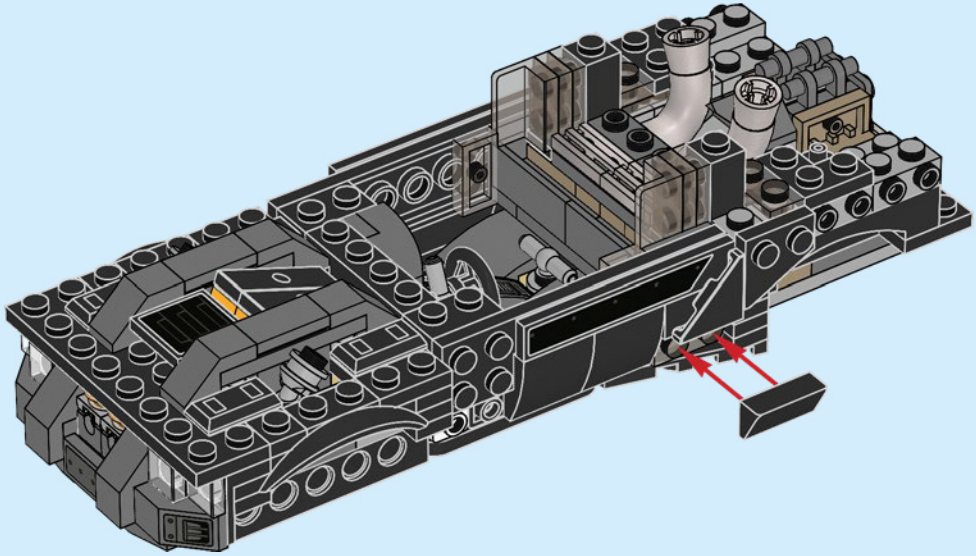

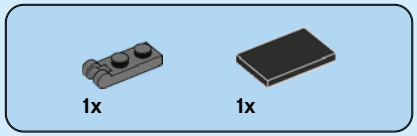

65

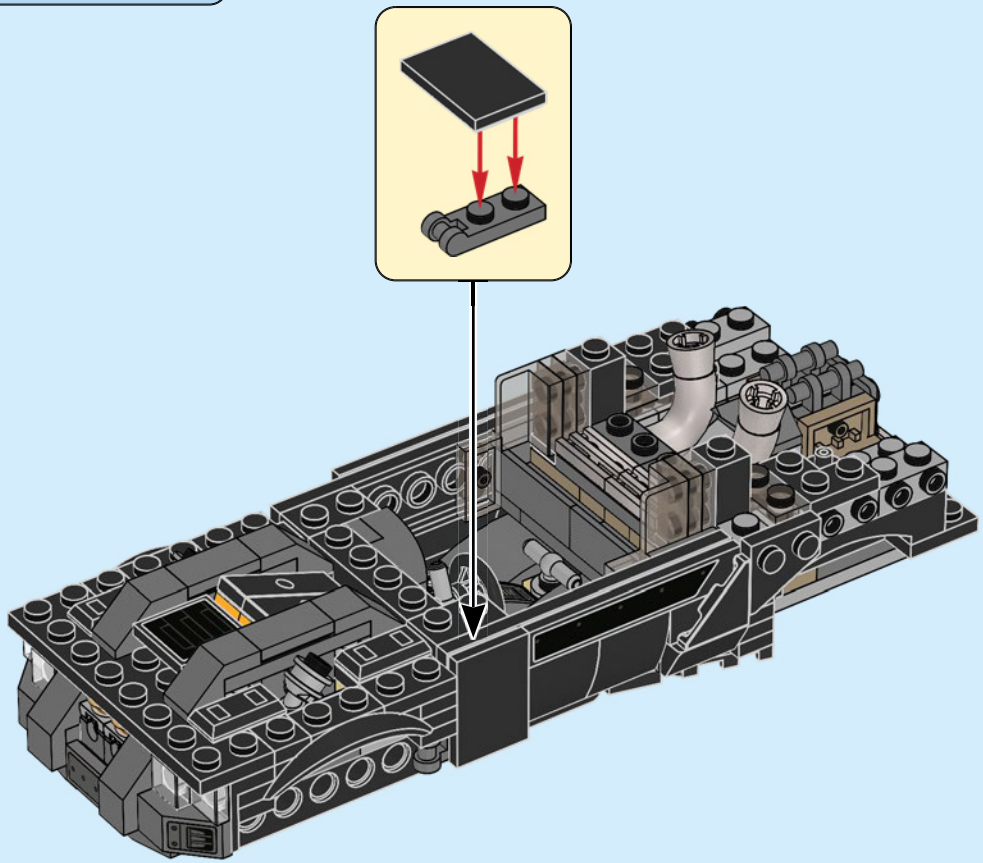

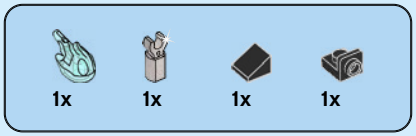

66

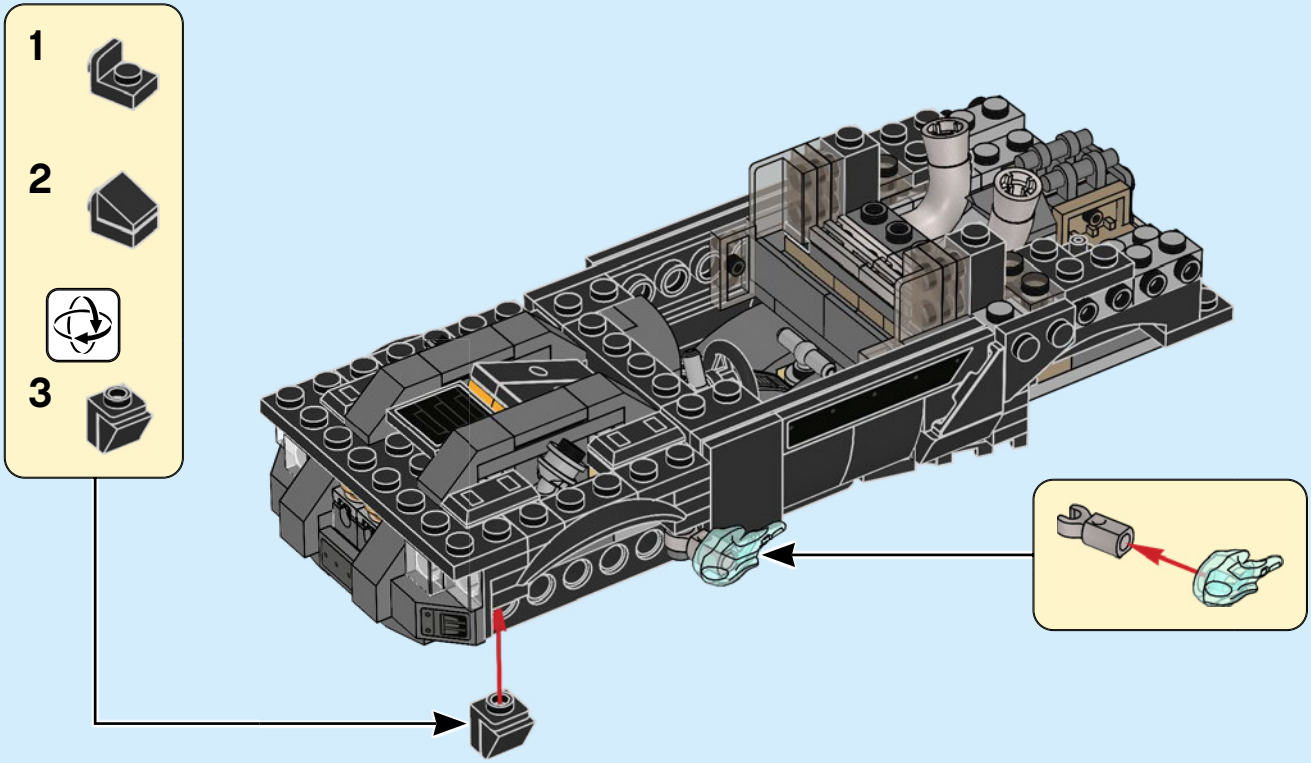



6x

67

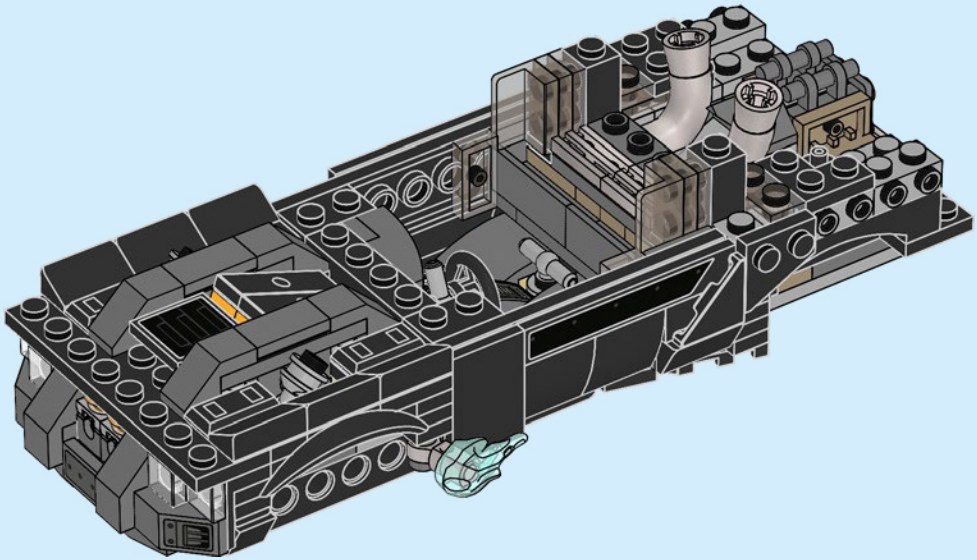

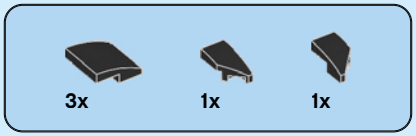

68

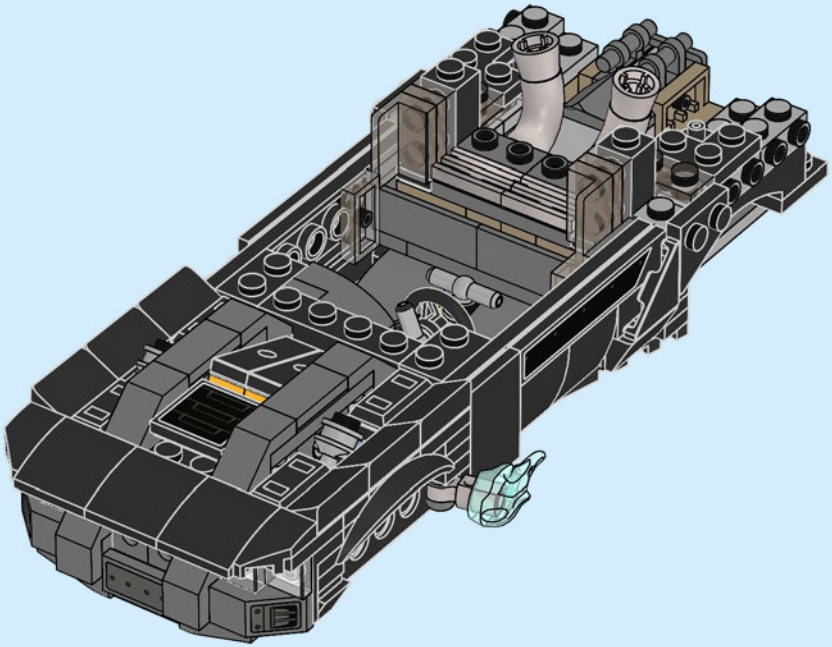



69



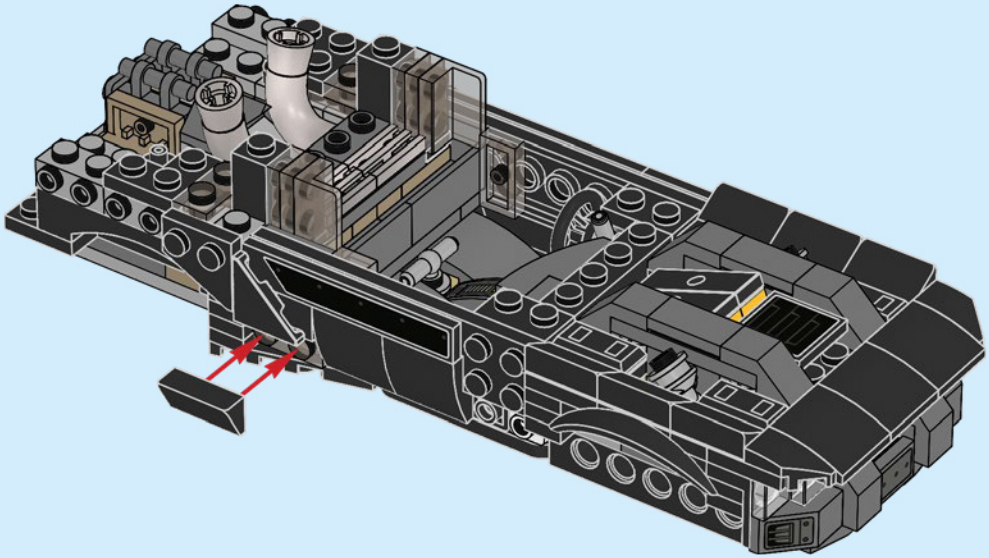

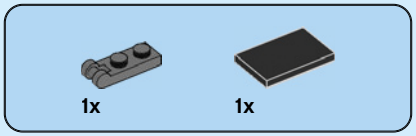

70

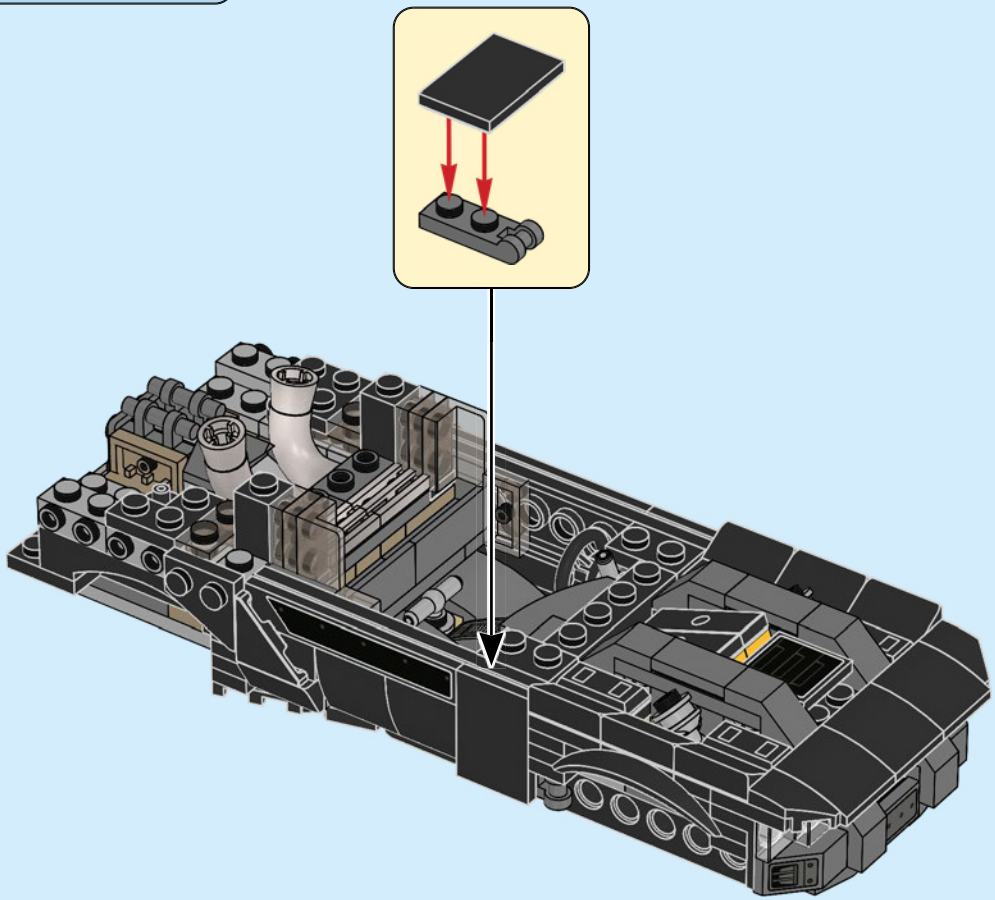



71

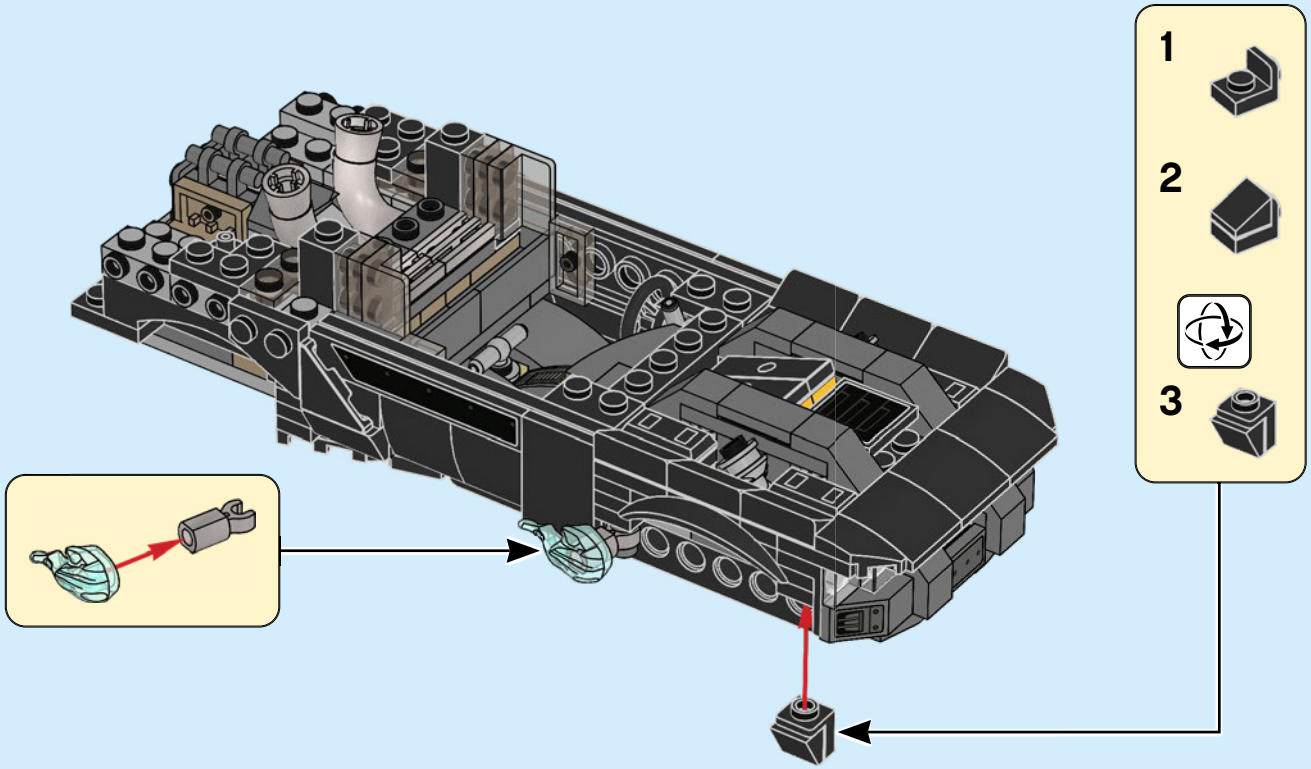

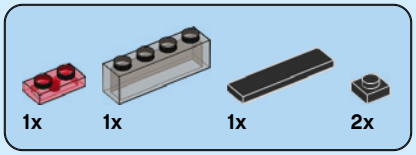

72

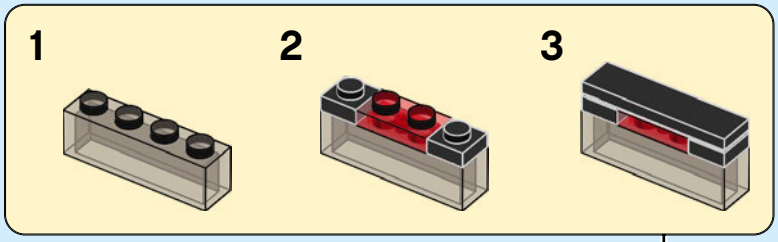

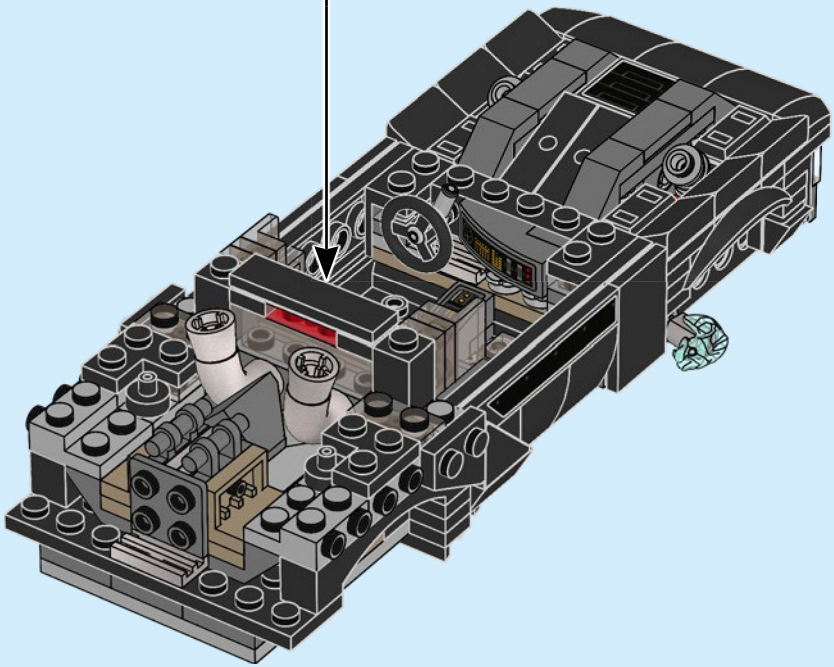

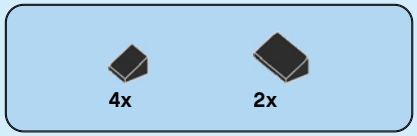

73

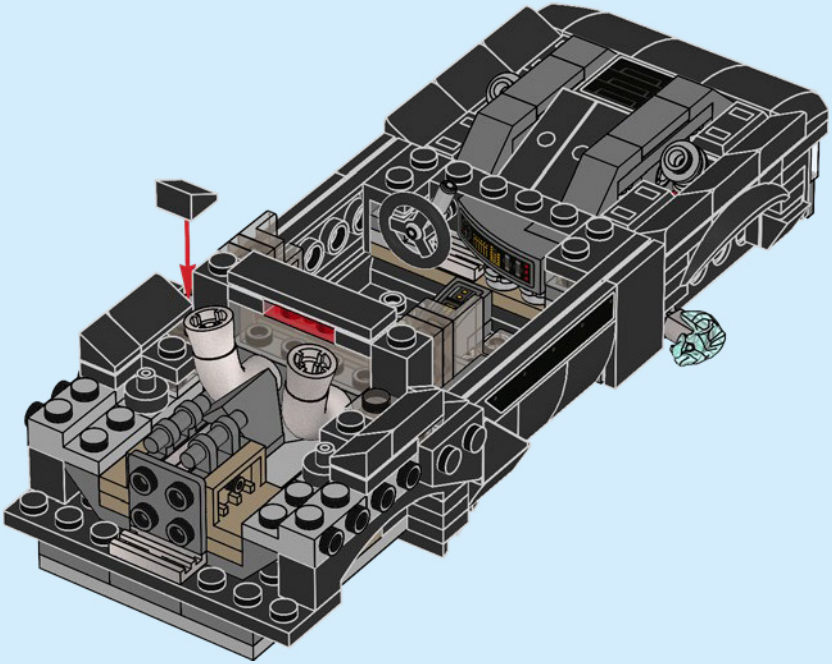

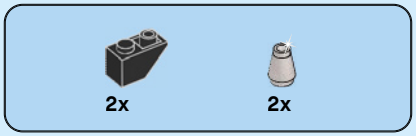

74

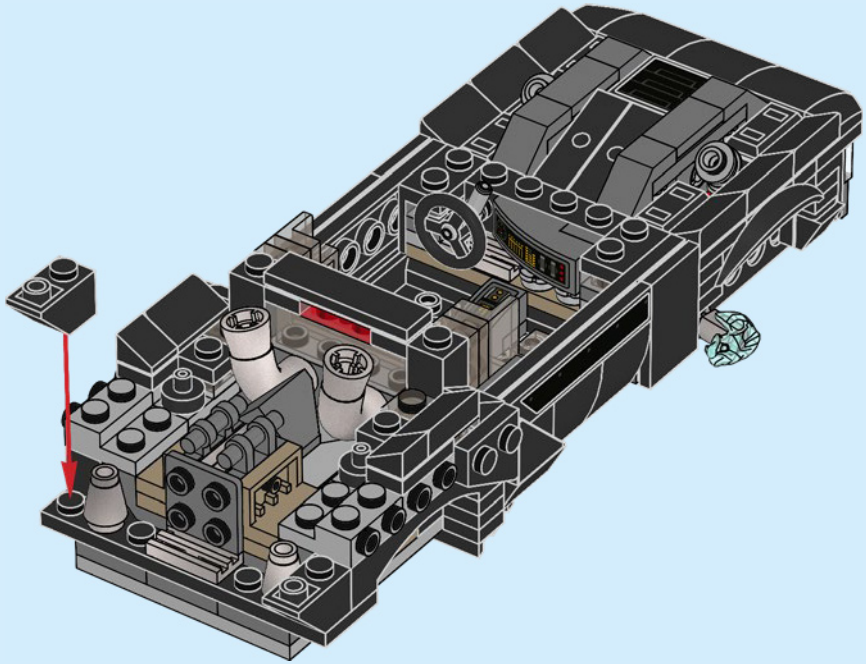



2x

75

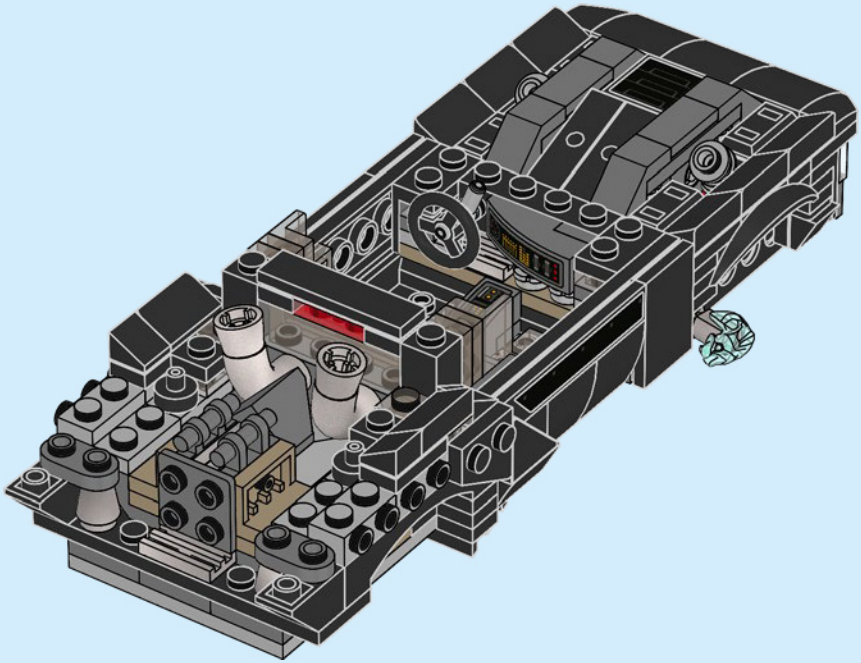

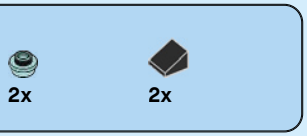

76

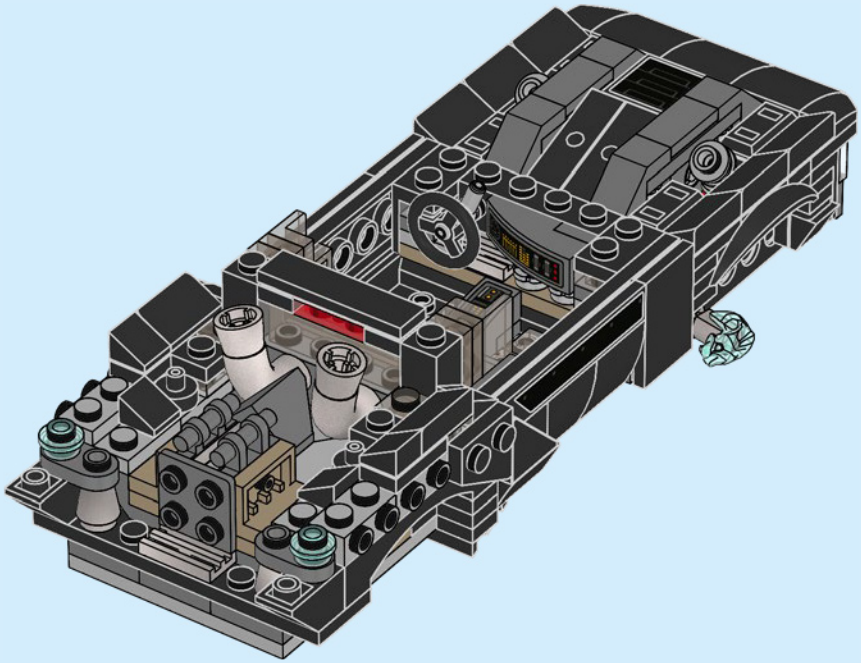



77

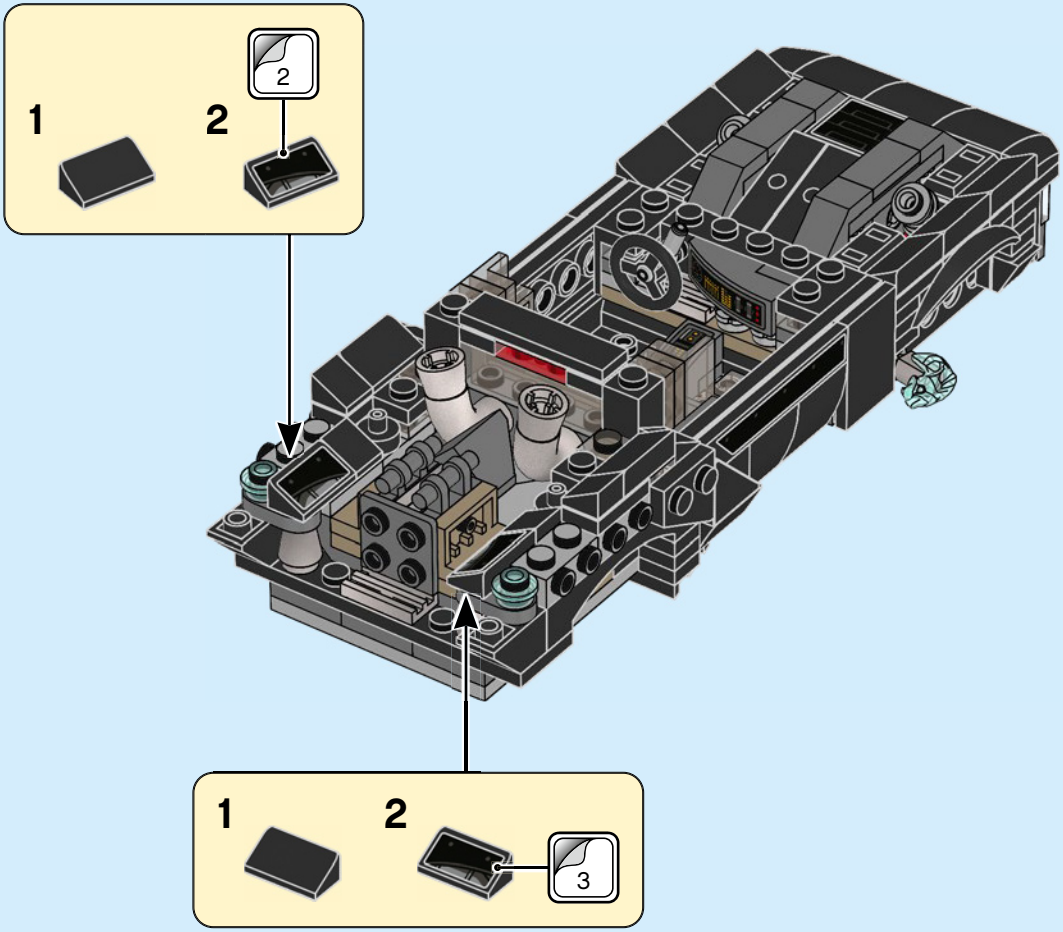

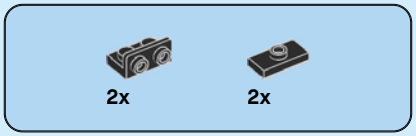

78

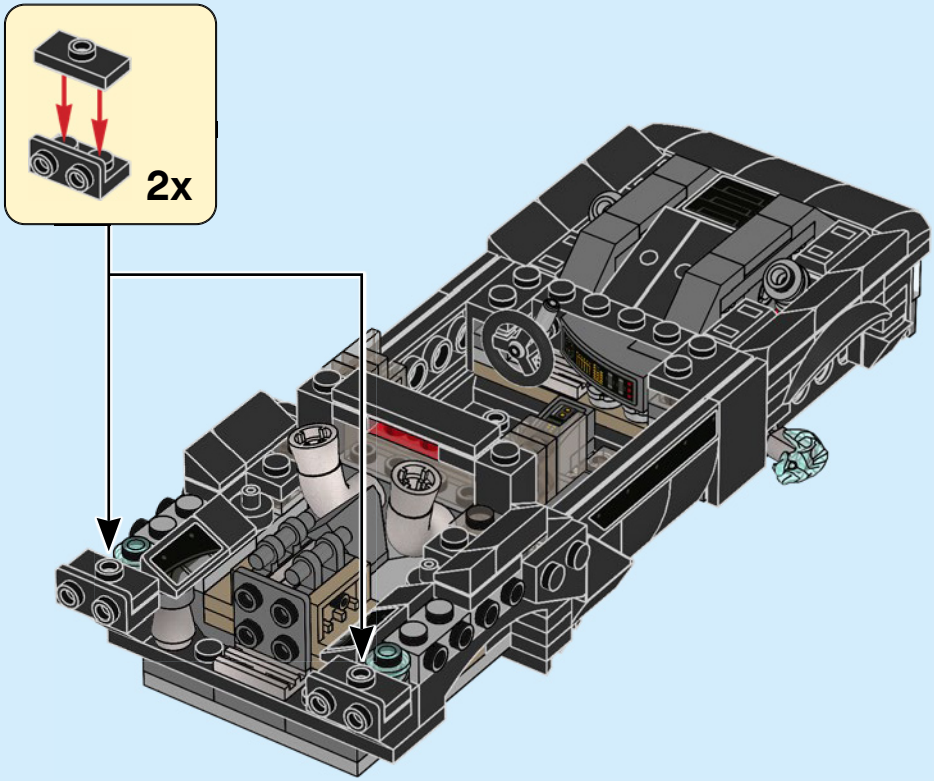



2x

79

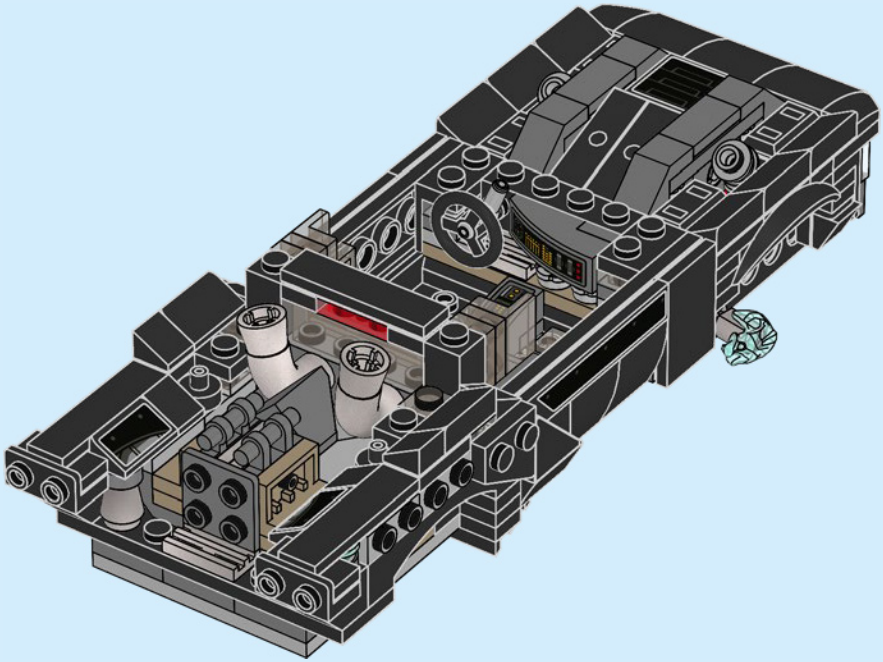



80

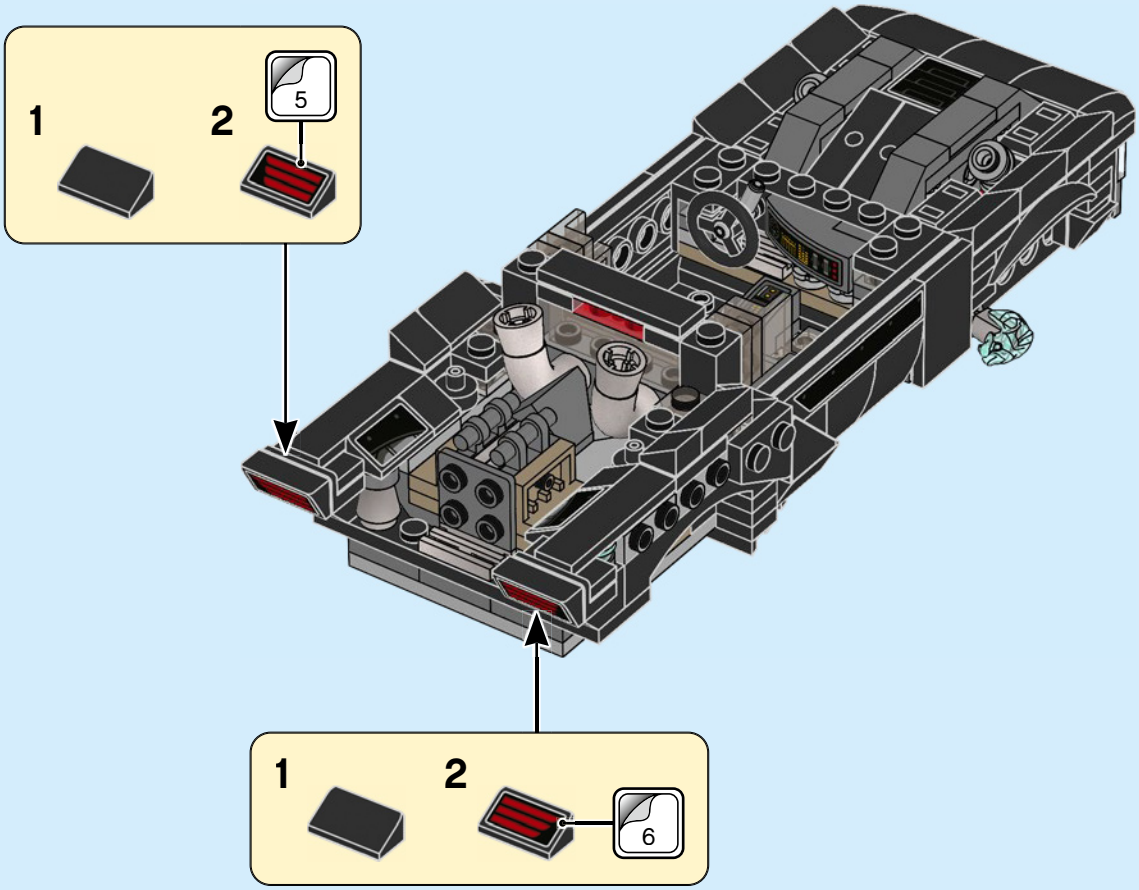

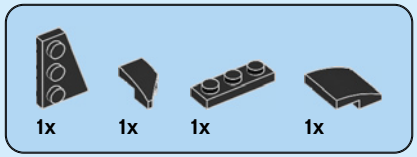

81

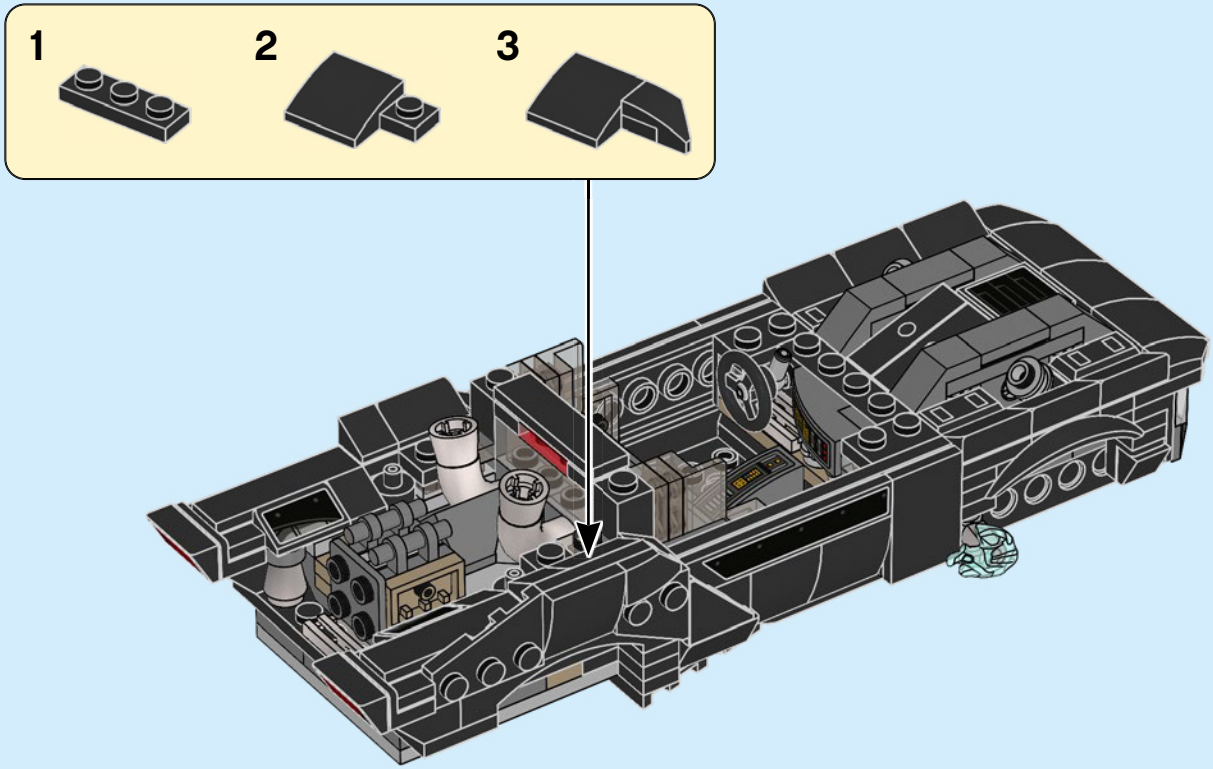



6x

82

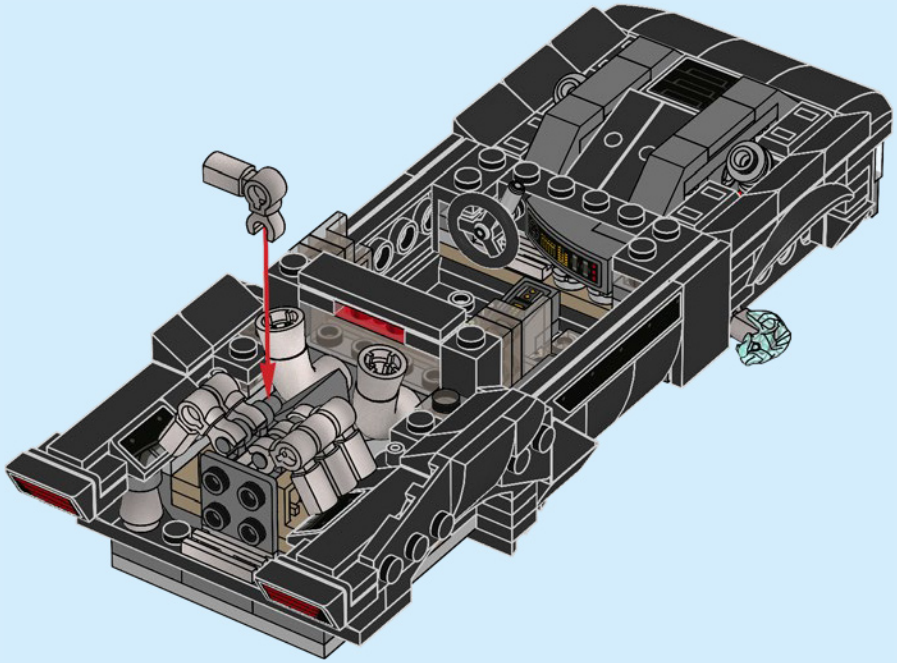

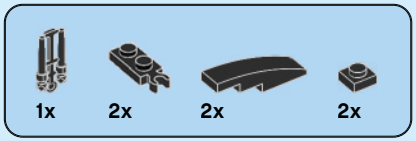

83

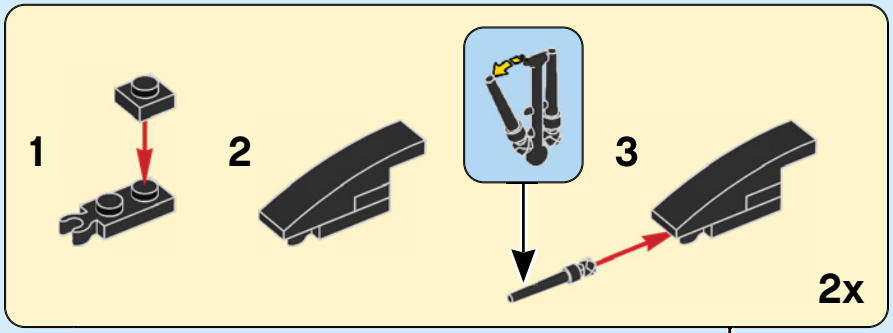

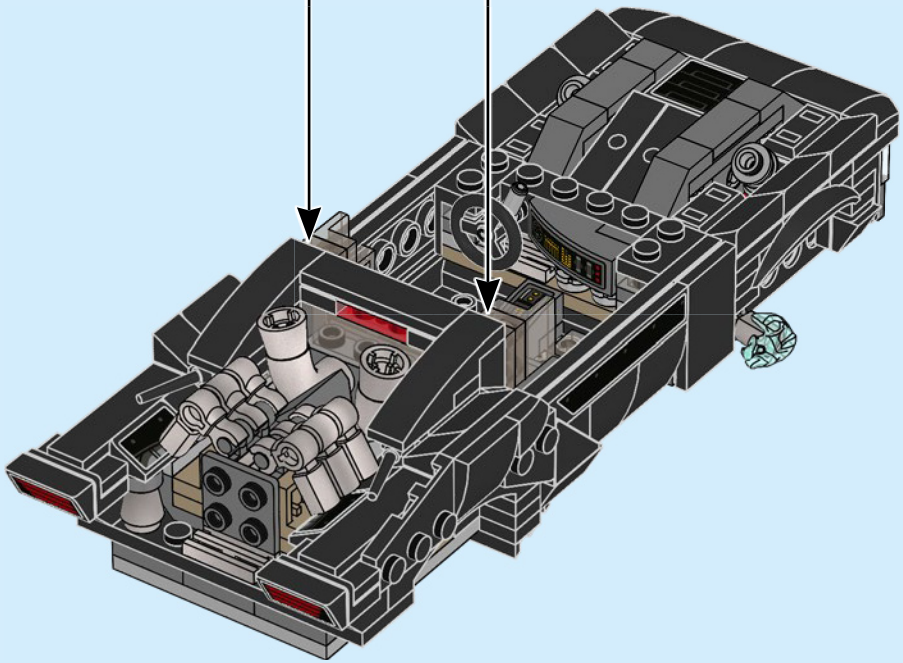



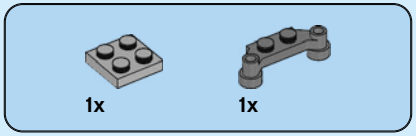

84

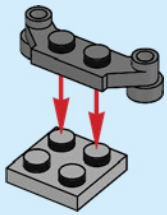

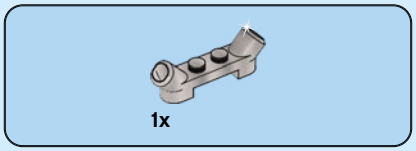

85

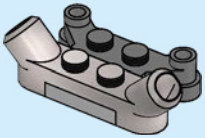

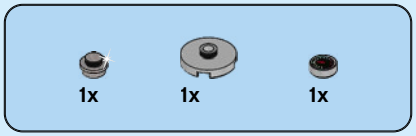

86

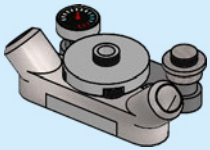

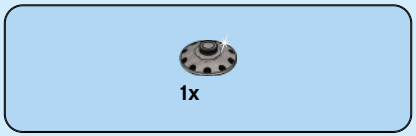

87

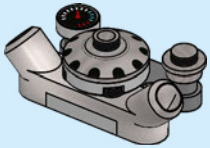


1x


1x


1x

88

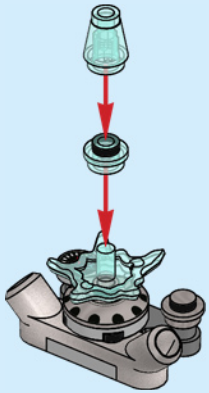


1x

89



90

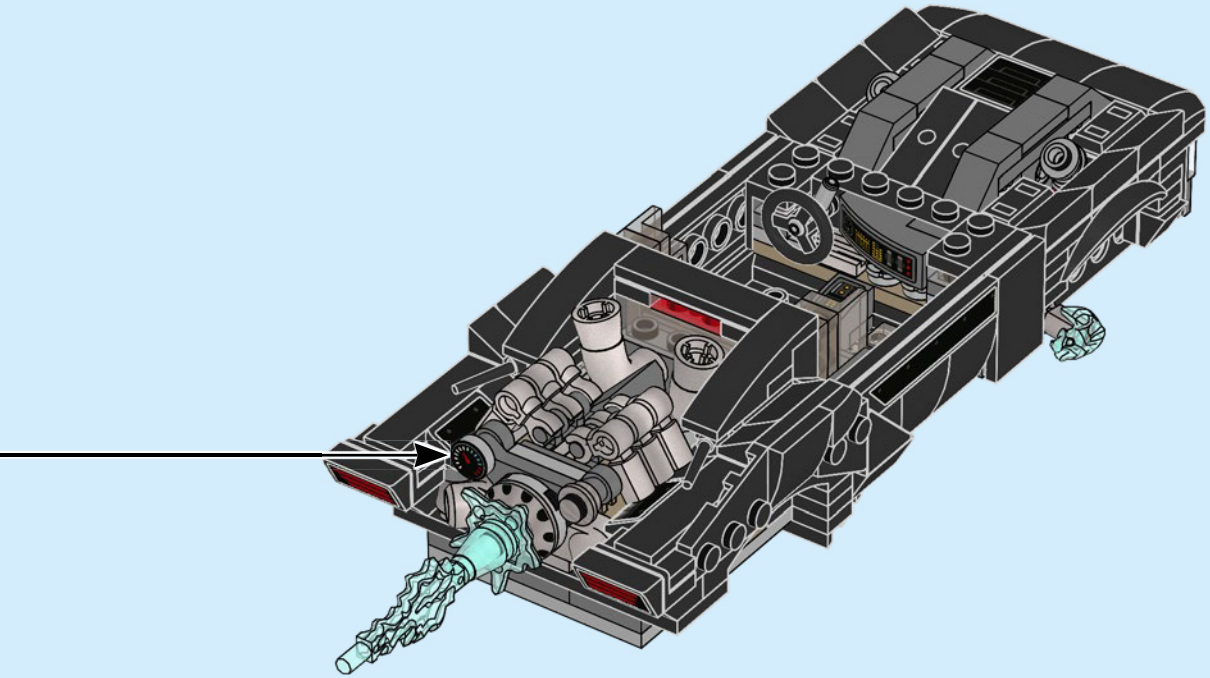

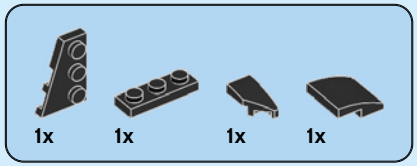

91

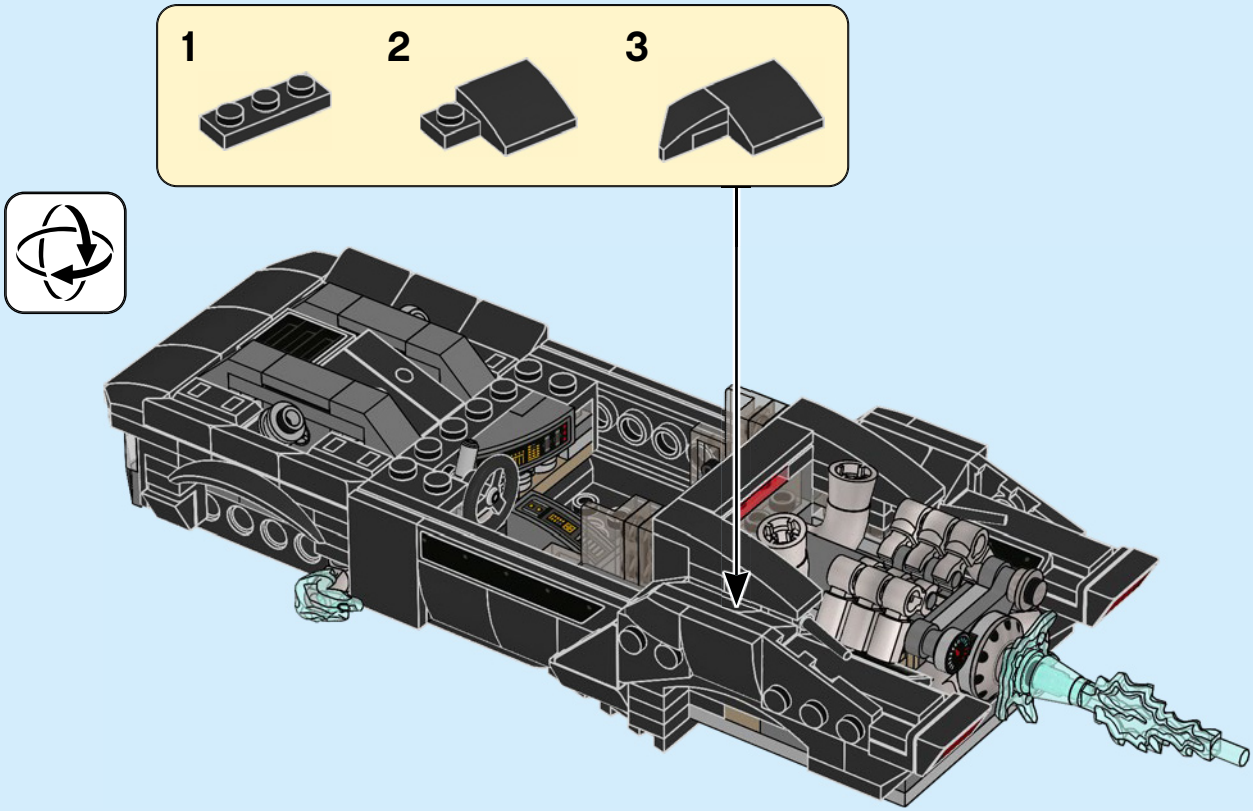



2x

92



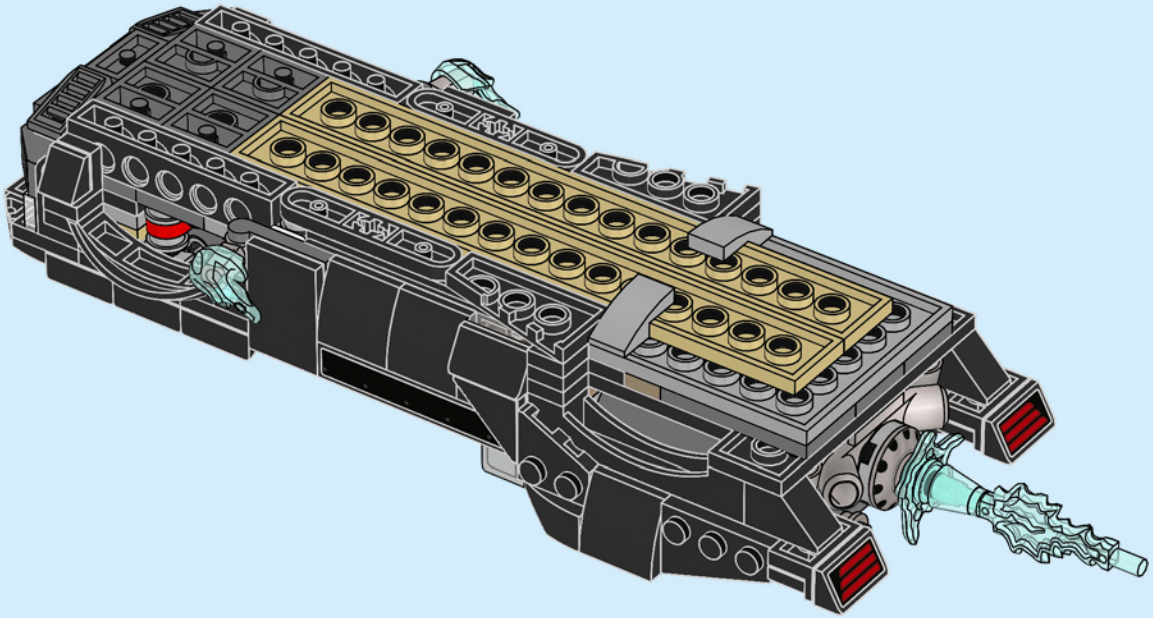



93

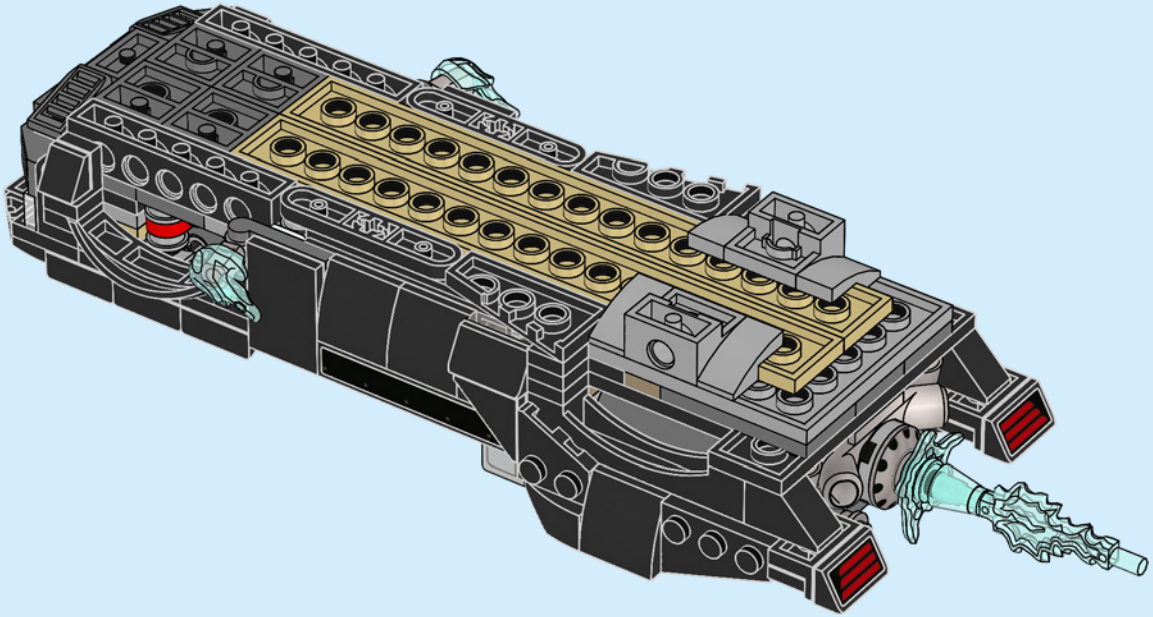

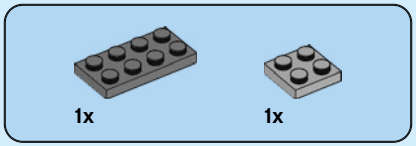

94

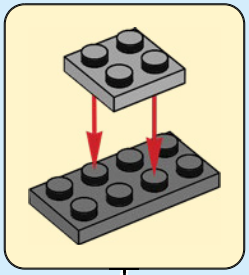

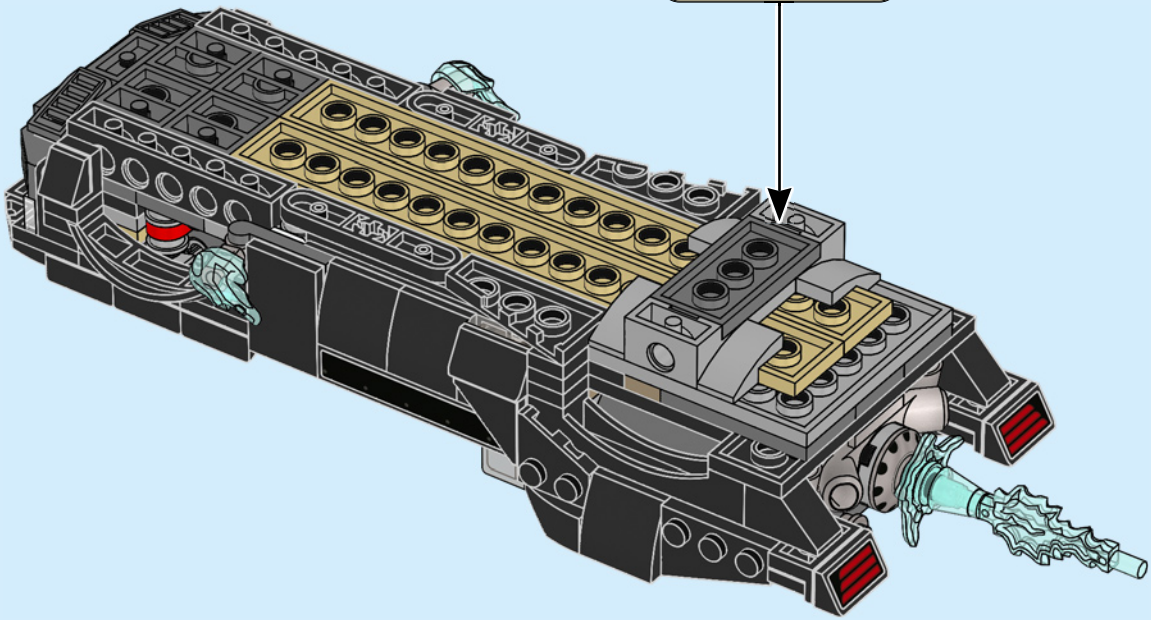



6x

95

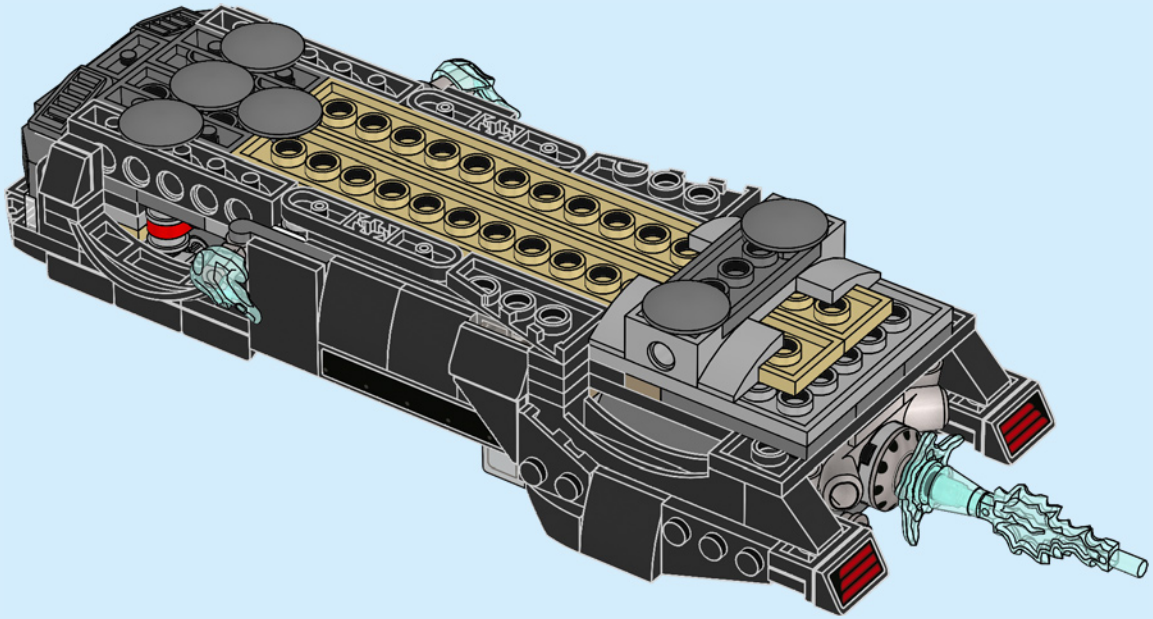

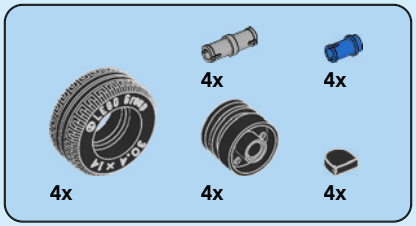

96

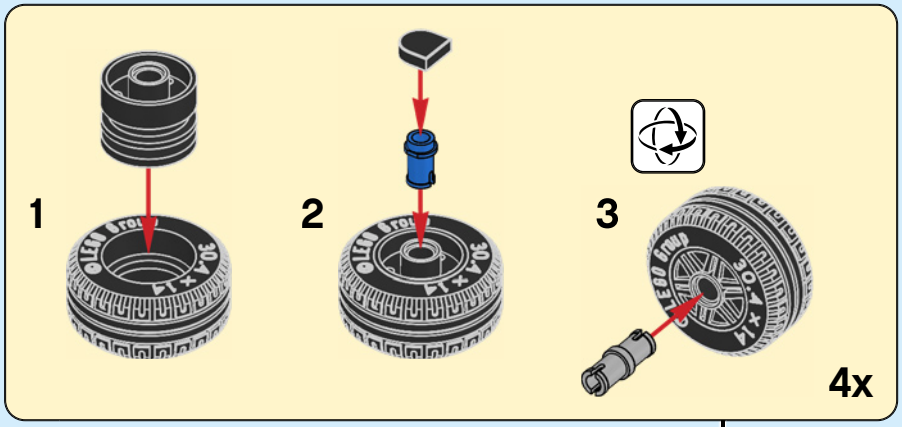

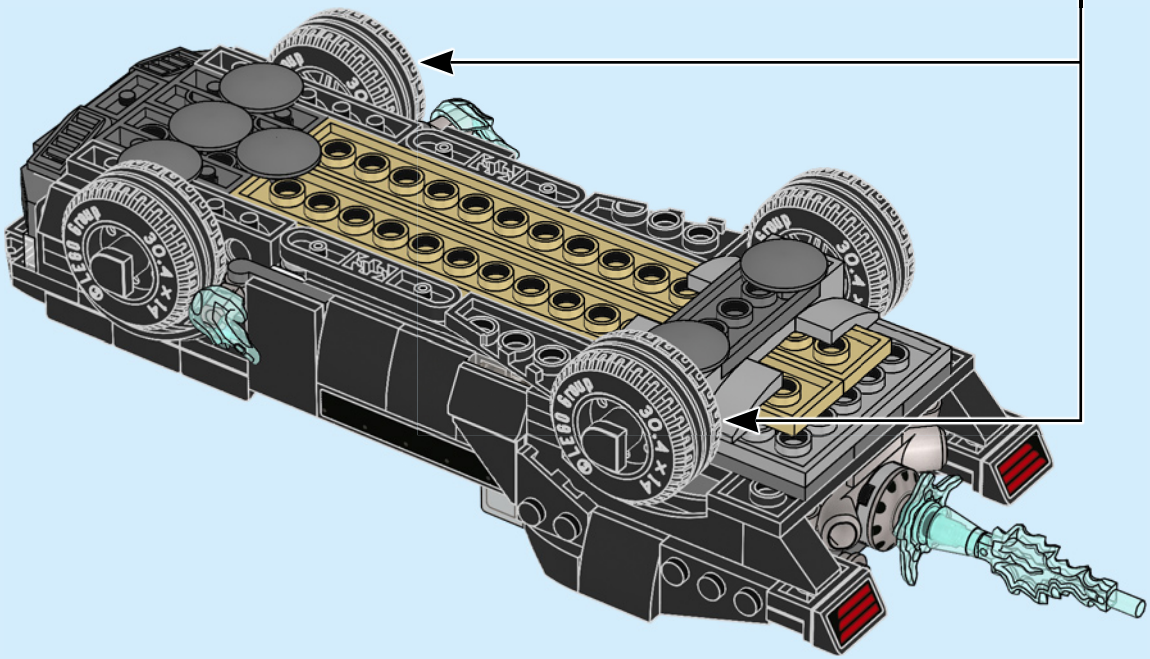

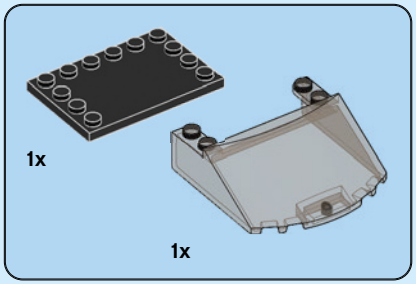

97

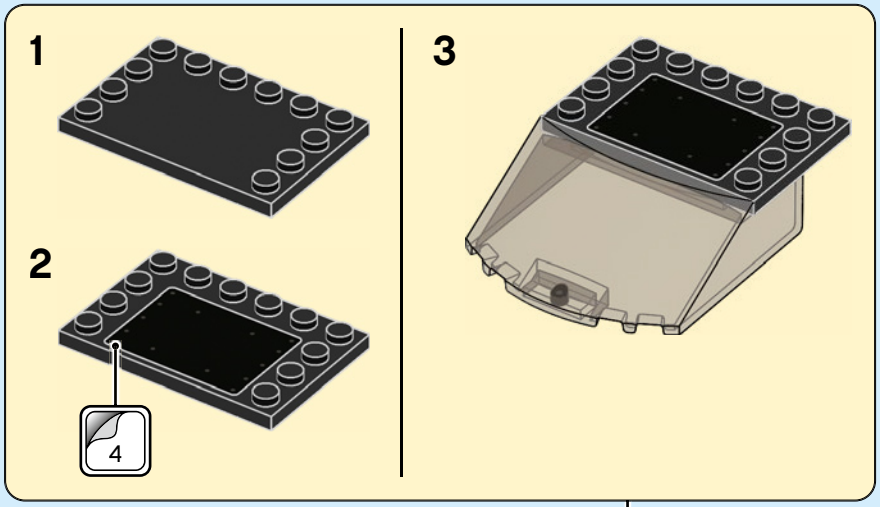

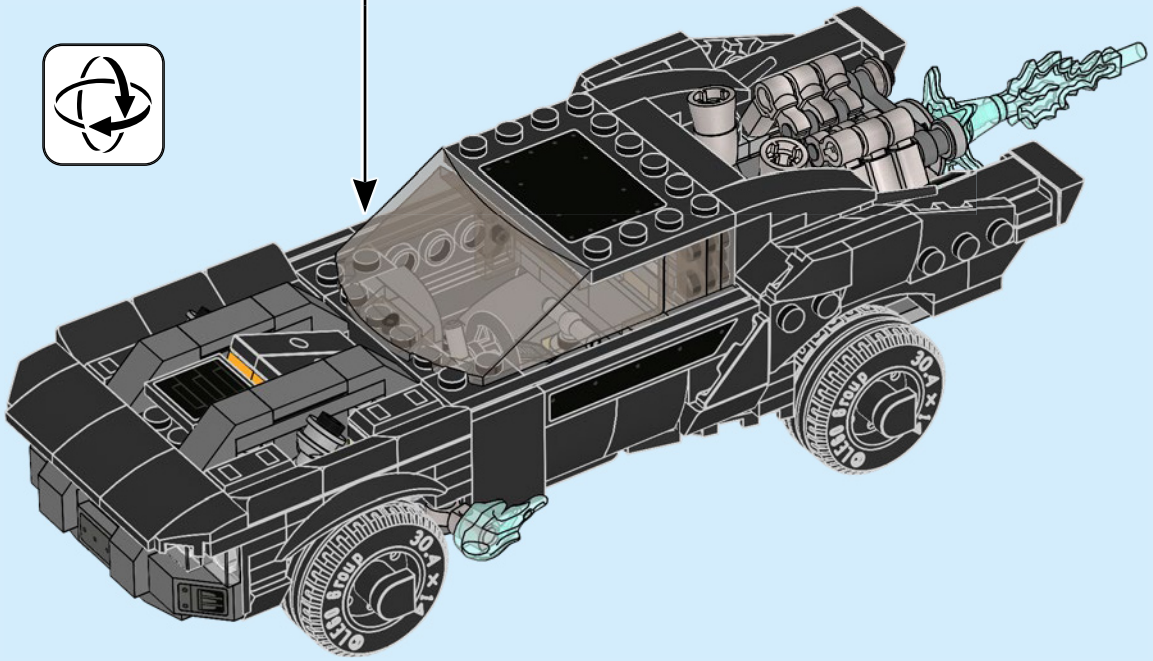



2x

98

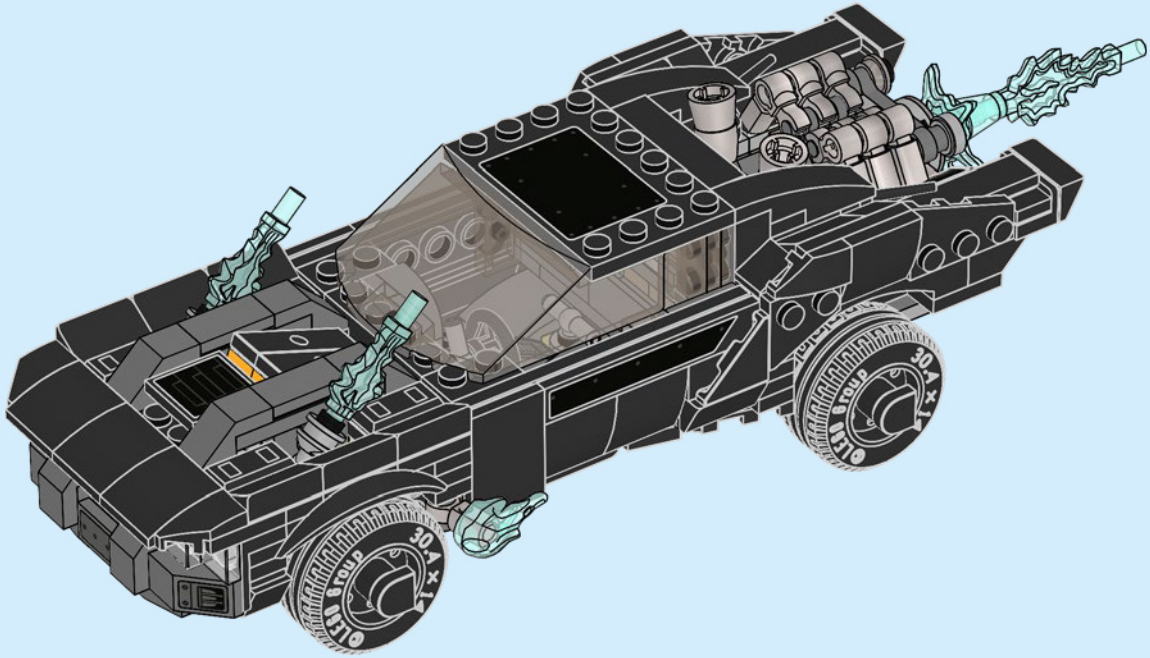

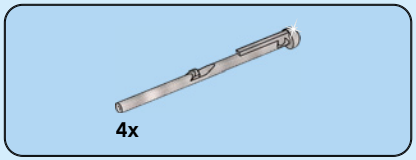



99

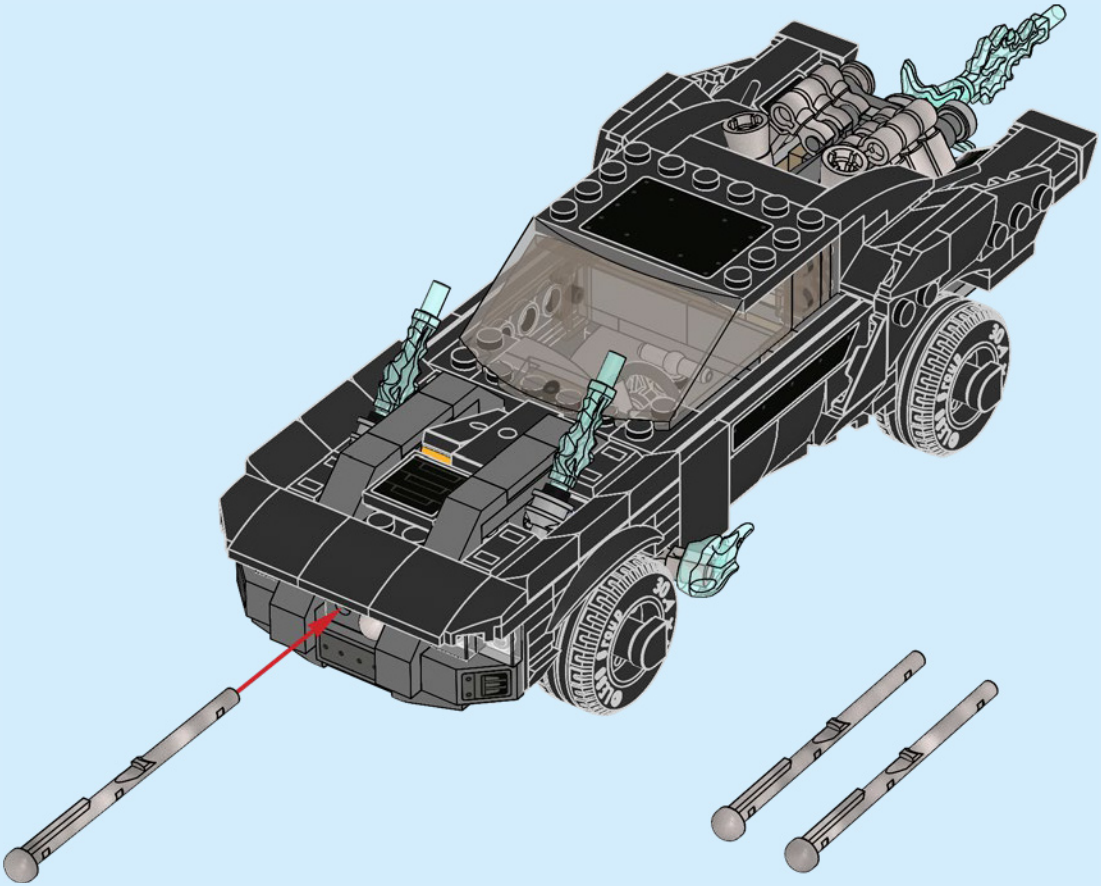

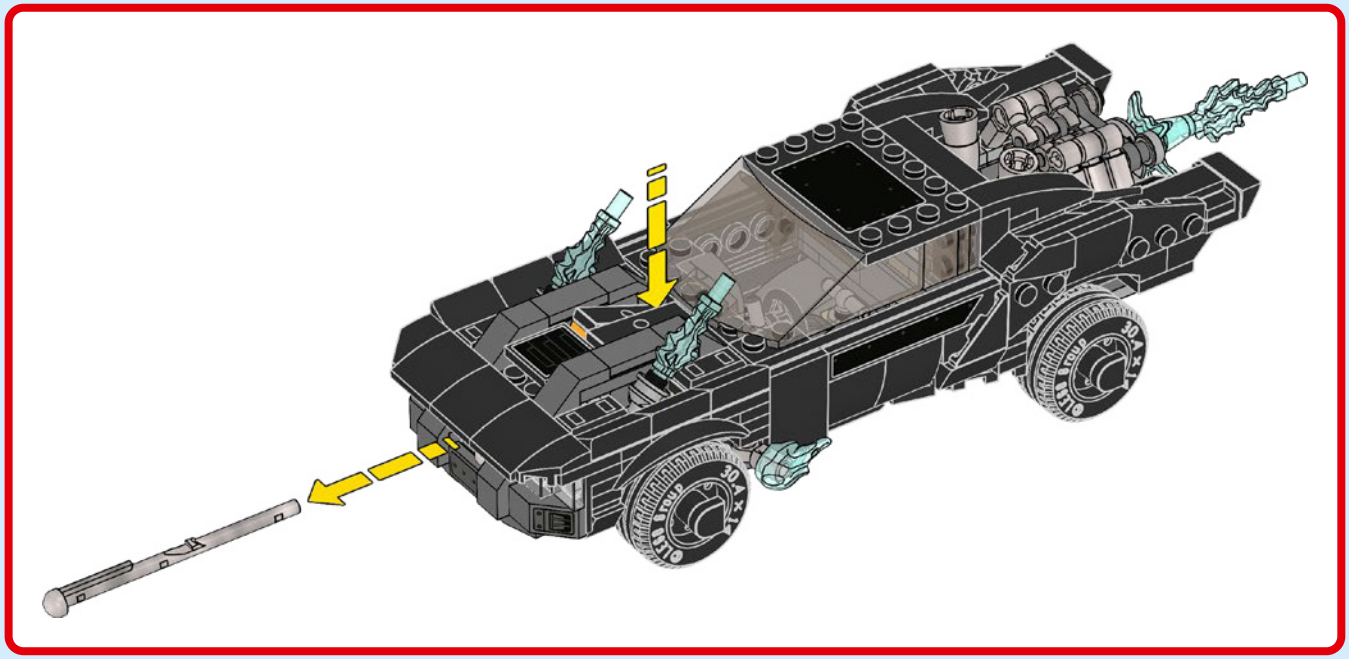

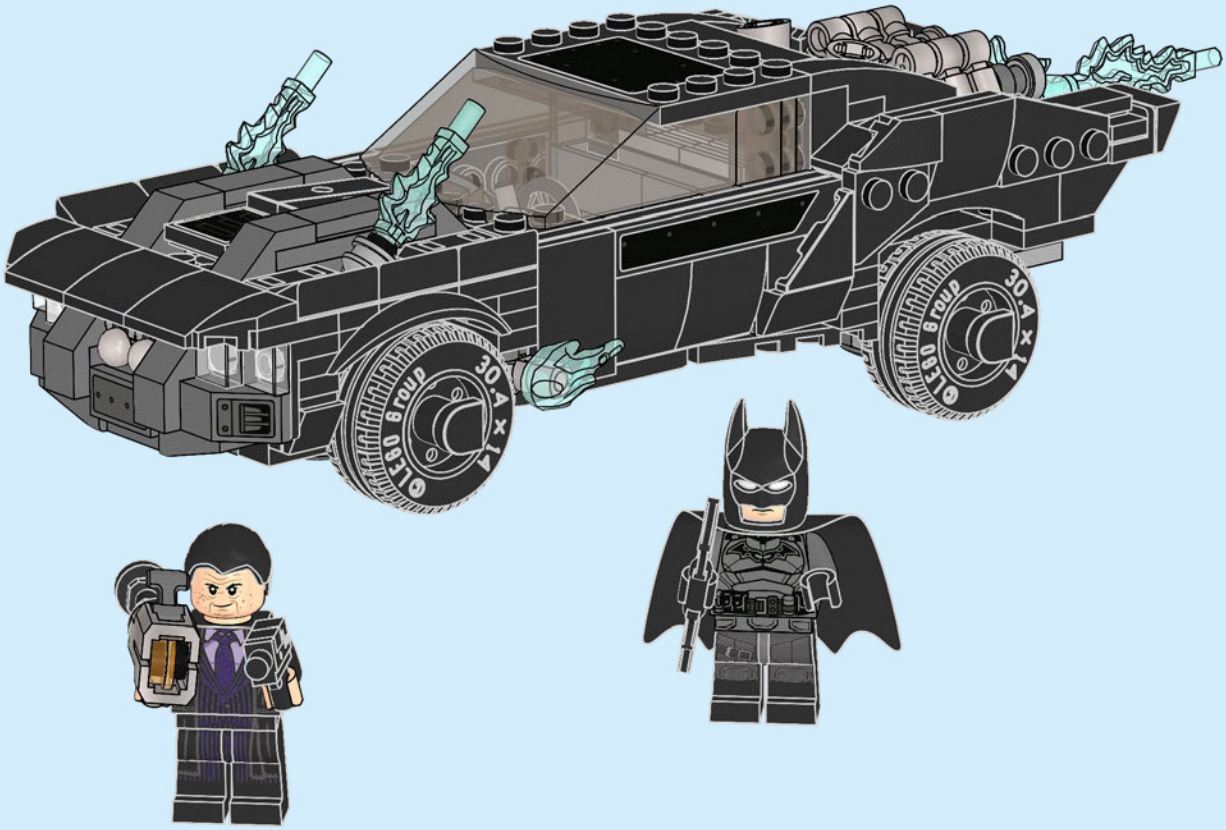
LEGO 8 roup
30.4 x 14
LEGO 8 roup
30.4 x 14


LEGO
THE BATMAN
DC
76179
76181
76183
WAYNE·TERMINUS



1x
6331084



4x
6186675



1x
6270027



4x
6256435



8x
4504382



4x
307026



2x
6181720



6x
302426



2x
6228987



4x
6234695



1x
4654944



1x
6014618



1x
6141554



1x
6141556



1x
4161332



1x
4180536



2x
6181713



1x
4180508



1x
4160869



1x
6103643



14x
4548180



1x
6057397



1x
6336814



2x
6350725



2x
366526



2x
6092585



4x
6156991



4x
6117973



2x
6020193



2x
6214807



1x
306826



9x
6053077



10x
242026



4x
6109682



2x
6052126



1x
6336817



2x
6272184



4x
362326



1x
6359275



1x
4650620

2x
6162892

2x
302126

1x
4162443

4x
4550937

3x
243126

2x
6037746

1x
6215542

2x
4620763

2x
6280168

2x
6076678

2x
389426

2x
663626

2x
6334449

1x
346026

1x
4100378

4x
303426

1x
6287679

2x
6246893

1x
6245290

1x
6287674

4x
4549436

2x
6328183

4x
4550168

5x
6015424

3x
6111685

1x
302128

2x
6326748

1x
6329581


6x
6343322


9x
6168647


2x
4211508


1x
6183782


6x
4211807


4x
6144138


6x
4211397


2x
6326478


6x
4654577


4x
4211429


1x
4211421

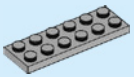
1x
4211452

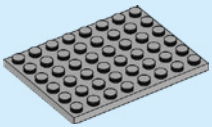
1x
4211408


12x
6240227


2x
6310196


1x
6051507


1x
6339187


4x
6254254


1x
6240212


1x
6223146


2x
6029947


2x
6210269


1x
6061711


2x
6092599


14x
6240219


6x
6296132


1x
379501


4x
4143005


2x
4206482


1x
6360675


6x
4210719


2x
6221607


6x
4278274


1x
6174938


8x
6168776


2x
4540386


4x
4211111


3x
4211052


3x
4211063


3x
6308045

2x
4210660

2x
6071261

2x
4521187

2x
6149768

2x
4246896

1x
6302647

4x
6395363

3x
4211001

2x
6324200

5x
4211065

1x
4294180

1x
4549999

1x
6359295

2x
6339866

2x
6121350

2x
6317181

6x
6338570

2x
6335563

6x
4619636

1x
6345879

1x
4632100

4x
6337367

1x
6350882

1x
4652294

1x
6336815

3x
6283590

1x
6337639

1x
6336606

7x
4113917

2x
6030980

Customer Service
Kundenservice
Service Consommateurs
Servicio Al Consumidor
LEGO.com/service or dial

: 00800 5346 5555
: 1-800-422-5346



LEGO.com/productfeedback

GEWINNE

Erzähle uns auf www.LEGO.com/productfeedback

etwas über die Erfahrungen, die du mit diesem LEGO® Set gemacht hast, und sichere dir die Chance auf einen coolen LEGO Preis!

Es gelten die Teilnahmebedingungen

GAGNE

Rends-toi sur www.LEGO.com/productfeedback

et donne-nous quelques commentaires sur ce produit LEGO® pour avoir une chance de gagner un prix LEGO !

Voir Conditions Générales

GANA

Visita www.LEGO.com/productfeedback

y envíanos tu opinión acerca de este set LEGO®. ¡Participarás en el sorteo de un premio LEGO!

Términos y Condiciones aplicables

获取奖品

登录 *www.LEGO.com/productfeedback*

给出关于此乐高®套装的简短反馈，就有机会获得炫酷乐高奖品

《条款及条件》适用

LEGO and the LEGO logo are trademarks of the LEGO Group. ©2022 The LEGO Group.

THE BATMAN and all related characters and elements © & ™ DC Comics and Warner Bros. Entertainment Inc. WB SHIELD: © & ™ WBEI. (s22)